

Katalógus és Kézikönyv 2022/2023

www.blum.com

Rövidítése az internethez

Ahhoz, hogy mindig átfogó és aktuális termékinformációkhoz jusson, katalógusunkat összekapcsoltuk online-világunkkal. A katalógusban egy lépéssel a termékoldalról az **E-SERVICES** szolgáltatásainkhoz jut.

A **webkódokkal** a terméktervezőben közvetlenül a mindenkori termékhez lép. Ezáltal gyorsan és egyszerűen tervezési információkat, ellenőrzött vasalatlistákat kap a kereskedőnél leadandó közvetlen megrendeléséhez, illetve még sok mást.

Termékeinkhez a katalógusban **rövid URL-címeket** és **QR kódokat** talál. Ezek Önt közvetlenül továbbvezetik részletes digitális információinkhoz, mint pl. a dizájnválasztó, információk szereléshez, leszereléshez és beállításhoz, alkalmazásfilmek vagy gépi irányelvek.

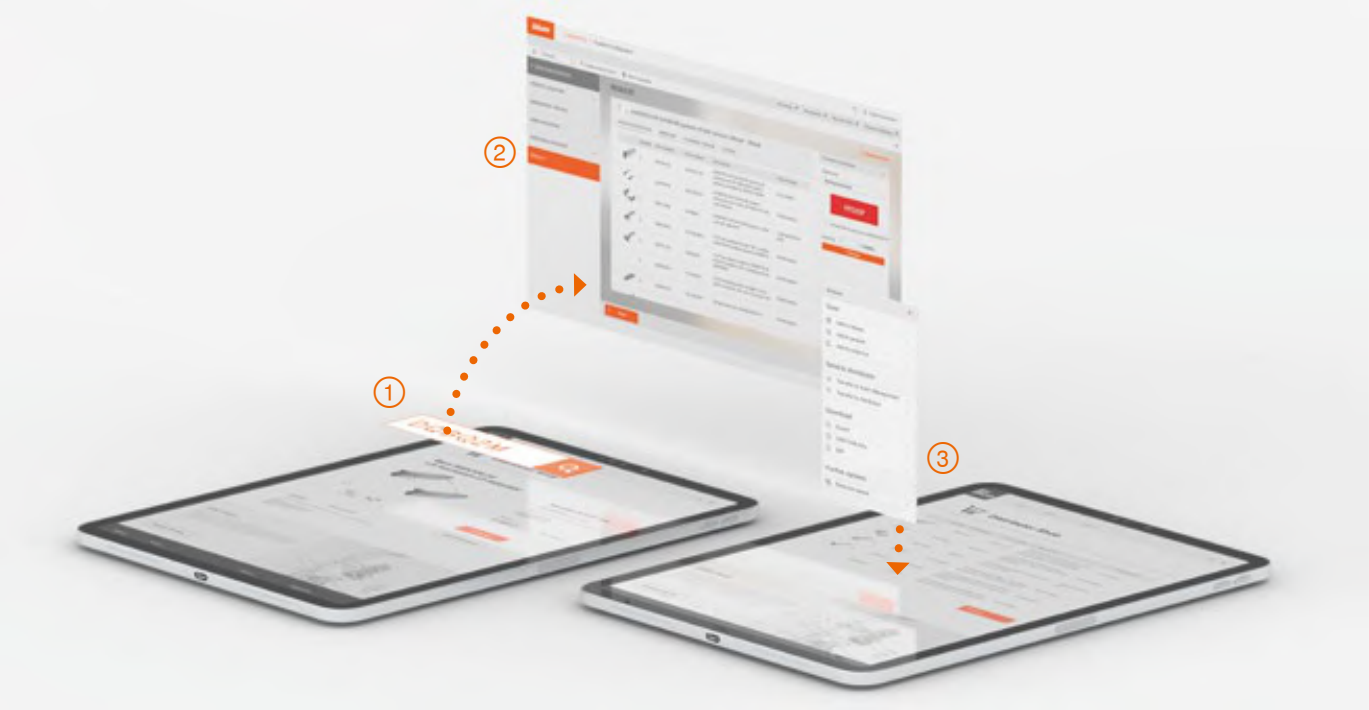

① Webkód megadása vagy kattintás
Adja meg a Blum terméktervezőjében a webkódokat vagy a PDF-ben kattintson a webkódra.

② Vasalat konfigurálása
A webkód segítségével a terméktervezőben a legfontosabb szűrők már ki vannak osztva – tervezze meg a teljes alkalmazást kevesebb kattintással.

③ Vasalatlista kiadása
Végül kap egy kész vasalatlistát és ezt csupán egy kattintással átviheti az online-shopban kiválasztott kereskedőhöz.

Webkód



Adja meg a Blum terméktervezőjében a webkódokat és a vasalatlista mellett szerezzen információkat a rendelkezésre álló programról, a feldolgozásról és a forgalomba hozatalról.

Short-URL
www.blum.com/configurator

Példa
Webkód
DQBQ2M

Short-URL



A rövid web-cím lehetővé teszi a további termékinformációkhoz való hozzáférést, mint pl. szerelési útmutatók, katalógusok, műszaki leírások kinyomtatását.

Példa
Segítség tervezésnél és rendelésnél

Short-URL
www.blum.com/planningtools

QR-Code



A QR kód segítségével hívja elő közvetlenül a Blum-termékek feldolgozására vonatkozó információkat, valamint további tartalmakat – akár az ügyfélnél is a helyszínen.

Példa
Felhasználási film

Short-URL
www.blum.com/gmSum



Felnyíló vasalatrendszerek

Áttekintés		15
AVENTOS HF – harmonika felnyíló vasalat	Standard | SERVO-DRIVE	18
AVENTOS HS – felbillenő vasalat	Standard | SERVO-DRIVE	30
AVENTOS HL – felnyíló lift vasalat	Standard | SERVO-DRIVE	36
AVENTOS HK top – felnyíló vasalat	Standard | SERVO-DRIVE | TIP-ON	42
AVENTOS HK-S – felnyíló vasalat	Standard | TIP-ON	52
AVENTOS HK-XS – felnyíló vasalat	Standard | TIP-ON	58



Kivetőpántrendszerek

Áttekintés		69
CLIP top BLUMOTION | CLIP top – kivetőpántok	Szerszám nélküli CLIP-szerelés	70
BLUMOTION ajtókhoz		156
TIP-ON ajtókhoz		170
MODUL – kivetőpántok	Szerelés rátolással	174



Fiókrendszerek

Áttekintés	189	**TANDEMBOX plus**	348
LEGRABOX	190	**TIP-ON BLUMOTION egység TANDEMBOX fiókhoz**	350
TIP-ON BLUMOTION egység LEGRABOX fiókhoz	244	**SERVO-DRIVE LEGRABOX | MERIVOBOX | TANDEMBOX fiókhoz**	358
TIP-ON egység LEGRABOX fiókhoz	250		
MERIVOBOX	256	**METABOX**	390
TIP-ON BLUMOTION egység MERIVOBOX fiókhoz	296		
TANDEMBOX antaro	302		



Vezetősínrendszerek

Áttekintés	415
MOVENTO	416
TIP-ON BLUMOTION egység MOVENTO fiókhoz	434
TIP-ON egység MOVENTO fiókhoz	440
TANDEM	446
SERVO-DRIVE MOVENTO | TANDEM fiókhoz	492



Belső osztórendszerek

Áttekintés	527
AMBIA-LINE LEGRABOX | MERIVOBOX fiókhoz	528
AMBIA-LINE-konyhai segítők	538
ORGA-LINE TANDEMBOX fiókhoz	540
ORGA-LINE-konyhai segítők	554



Mozgástechnológiák

Áttekintés	559
SERVO-DRIVE egyedi alkalmazások	562



Egyéb termékek

Áttekintés		573
Szekrényváltozatok	SPACE STEP	574
Zárórendszerek	CABLOXX	582
Rögzítőcsavarok	EXPANDO T	584
Szekrényfelfüggesztő vasalat		586
Bútorösszekötő vasalat		587



E-SERVICES és felhasználási segédeszközök

Áttekintés		591
E-SERVICES		592
Fúró- és vasalatbepréselő gépek	MINIPRESS top | MINIPRESS	604
Szerelési eszközök	BOXFIX	644
Sablonok		650



Információk

Áttekintés	699
Általános információk	700
Információk felnyílórendszerekhez	704
Információk kivetőpántrendszerekhez	706
Információk fiók- és vezetősínrendszerekhez	712
Blum-leányvállalatok és képviseletek címei	720
Cikkszám mutató	728



Mi a következő projektje?

Mindegy, mi lebeg épp a szeme előtt: a Blum hozzátartozik. Legyen konyha vagy fürdő, nappali vagy hálószoba – olyan termékekkel rendelkezünk, amelyekkel kiváló minőségben valósíthatja meg a projektjeit. Hogy ez így maradjon, mindig pár lépéssel előbb kitaláljuk, hogy milyen alkalmazásokra lesz szüksége a jövőben és milyen támogatás könnyíti meg az Ön számára a munkát. Katalógusunkban és feldolgozási kézikönyvünkben megtalál minden terméket és információt a szolgáltatásainkkal kapcsolatban projektje sikeréhez.

A Blum ötletei a jobb lakóminőségért

Legyen szó házról vagy lakásról, nagy vagy kis felületről – inspiráló szekrénymegoldásokkal rendelkezünk sok különböző lakótér számára. Továbbá praktikus információkkal látjuk el az ergonómia, tárolótér, mozgási minőség és dizájn témákban.

A blum-inspirations.com oldalon mindent megtalál, amire ezen bútorötletek megvalósításához szüksége lehet – például a megfelelő szolgáltatásokat. Erről szívesen mesélünk Önnek többet. Egyszerűen keressen bennünket!



SPACE STEP
A lábazatmegoldás lehetővé teszi az ergonómikus hozzáférést magasabb szintekhez, minden lakótérben.

blum Inspirations



REVEGO
A pocketrendszer a lakóterekben egy kézmodulattal megjeleníti vagy eltünteti a funkcionális területeket.





SPACE TOWER
A nagyvonalú kamraszekrény kényelmes hozzáférést kínál minden tárolt dologhoz.

SPACE TWIN

A keskeny szekrény teret nyit a méretre szabott megoldások számára, szokatlan helyeken is.



Design

Az Ön dizájnötleteit innovatív vasalatok segítik és lehetővé teszik az aktuális bútortrendek megvalósítását.





Ergonómia

A felsőszekrénybe jobban megfelelnek a felnyílók mint az ajtók, mert nem korlátozzák a mozgásszabadságot.

Oldalmutatók

Fedezzen fel további ötleteket, megfelelő szolgáltatásokat a megvalósításhoz és inspiráló vásárlási történeteket

Short-URL

www.blum.com/i362

Inspirációm tökéletes bemutatása: myLEGRABOX





LEGRABOX pure/free

A LEGRABOX pure és a LEGRABOX free elegáns, matt színek széles választékát kínálja, és egy különösen jó minőségű ujjlenyomatálló rozsdamentes acél változatot.



LEGRABOX special edition

A különleges kollekció: Az új karbonfekete matt szín alapú különleges kávamegjelenés, valamint ujjlenyomatálló rozsdamentes acél anyagkeveréke, 3D carbon look gravírozással vagy nemes rozsda strukturált felületbevonattal.

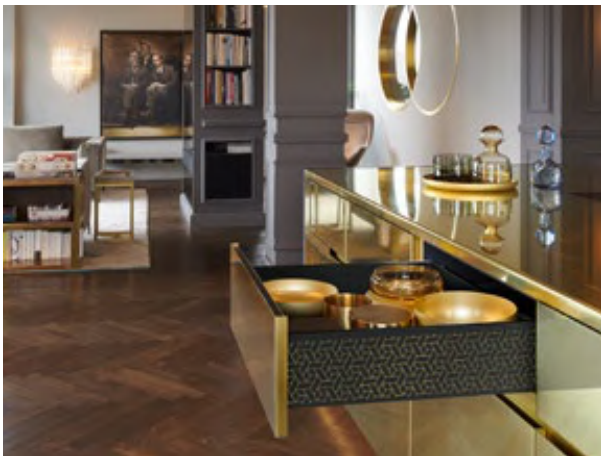

LEGRABOX individual

Az egyedi megjelenés csúcsa: élvezze minden vonatkozásban a kialakítási szabadságot. A színek és anyagok keveréke, a nyomtatás, a lézeres nyomtatás vagy a saját tervek dombornyomása egyedi bútorokat hoz létre, amelyek örömet szereznek ügyfeleinek.

Bármi inspirálja Önt – megfelelő tervezési megoldást kínálunk Önnek, hogy a box-rendszert az Ön LEGRABOX fiókjává alakítsuk.

Oldalmutatók

myLEGRABOX 230

Short-URL

www.blum.com/i357



MERIVOBOX

Let’s create – box-platform ötletei megvalósításához


MERIVOBOX modular korláttal


MERIVOBOX modular BOXCOVER elemmel


MERIVOBOX modular BOXCAP elemmel

Platform

Néhány elemmel széles választékot hozhat létre. Ezzel egyidejűleg a gyártása is hatékonyabbá válik! Sokrétű és mégis egyszerű.

Design

A MERIVOBOX fiókokat egyenes vonalak és kompakt formavilág jellemzi. Teremtsen változatos és félreismerhetetlen bútorokat! Minimál találkozása az egyénivel.

Funkció

A teljesen új fejlesztésű sínkoncepció gondoskodik a kiváló futásról és magas terhelhetőségről. Könnyen fut és egyidejűleg stabil.

Megmunkálás

Mindegy melyik változat mellett dönt – a feldolgozás lépései mindig ugyanolyan egyszerűek, a beállítás mindig ugyanaz marad. A pontos eredmény elérése egyszerű.

Oldalmutatók

MERIVOBOX 256

Short-URL

www.blum.com/i355

Vezetősínrendszerek

Minőség acélból elképzelései számára faanyaghoz





MOVENTO – a kiváló vezetősínrendszerünk

MOVENTO-vezetősínünk stabilitásával és rendkívüli terhelhetőségével győz meg – most újonnan akár 70 kg-ig. Ezért a vezetősínrendszer kiválóan alkalmas a konyhába, ahol nehéz tárolandó dolgokat, pl. edényeket vagy serpenyőket rakhat el.



TANDEM – a sokrétű vezetősínrendszerünk

A rejtett TANDEM vezetősínrendszer sokoldalú fiókmegoldás bármely elképzeléséhez. Nagyon széles választékának köszönhetően különösen rugalmas kialakítást biztosít. Válasszon a névleges hosszúságok széles köréből, a különböző kihúzási módok, terhelési osztályok, valamint az opcionális mozgástechnológiák közül a finom és halk nyitás és zárás érdekében.



TANDEM részleges kihúzás beépített TIP-ON nyitásrásegítővel

A TANDEM részleges kihúzás kapható beépített TIP-ON egységgel. Így nagyobb kényelmet kínál ügyfeleinek, de Önnek kevesebb munkája van vele. A vezetősínbe történő integrálásnak köszönhetően olyan nyitásrásegítést tesz lehetővé vevői számára, amely további ráfordítást nem igényel a feldolgozás során. Az összeszereléshez csak az egy darabból álló szinkronizálótengelyre van szükség.

Oldalmutatók

Vezetősínrendszerek 414

Short-URL

www.blum.com/i359

E-SERVICES és megmunkálási segédeszközök

Jó szolgáltatást kínálunk, ahol szükség van rá. Megbízható partnerként a termékeinkhez megfelelő szolgáltatásokat és praktikus megmunkálási segédeszközöket kínálunk teljes gyártási folyamata során. Támogatjuk önt az ötlettől a kész bútorokig.



Forgalmazás

Rendelkezésére bocsátjuk képeinket, videóinkat, prospektusainkat és sok mást a legkülönbözőbb nyelveken és formátumokban – online a marketing-médiakönyvtá-runkban.

Fejlesztés | Tervezés | Ajánlat

Tervezze meg, állítsa össze és mentse el projektjeit fáradtság nélkül online. Ügyfele ajánlatához készítsen egészen egyszerűen aktuális vasalatlistákat.

Szerkesztés

A korpuszok és az azokhoz illő vasalatok tervezésekor termék- és korpusztervezőnk támogatja önt. CAD-adatokat kap, amelyeket tervező-szoftverében tovább tud használni.

Rendelés

Egy interfész segítségével minden vasalatlistát átvihet a tervezőinkből az online-shopban kiválasztott kereskedőhöz.



Gyártás

A tervezési eredményeket vigye át a tervezőből digitálisan a MINIPRESS segítségével EASYSTICK eszközzel. Az olyan feldolgozási segédeszközök, mint a sablonok és szerelő-készülékek, gyors és pontos gyártást tesznek lehetővé.

Szállítás | Szerelés

A szerelésre és a vasalatok beállítására vonatkozó minden választ videókkal együtt megtalál az EASY ASSEMBLY-applikációban.

Vásárlást követő szolgáltatások

Személyesen támogatjuk önt a vásárlás után is. Termékeinkre és szolgál-tatásainkra vonatkozó kérdéseiben segít önnek a Blum kapcsolattartója.

Oldalmutatók
E-SERVICES 592

Short-URL
www.blum.com/i361



moving ideas

Hisszük, hogy az ötletek mozgásba hozzák a világot. Kreatív ötleteinek megvalósítása érdekében innovatív vasalatokat, inspiráló bútorötleteket és ezeket támogató szolgáltatásokat kínálunk Önnek. Az Ön igényei, a globális trendek és a jobb életminőségre törekvő közös elképzelésünk vezérel minket. Alkossunk együtt mozgó ötleteket.



Lakóminőség

Több komfort és funkció a bútorok mindennapos használata során – ehhez szeretnénk hozzájárulni.

Választék

Minden egy kézből: sokrétű termék-palettánkkal Ön megvalósíthatja az aktuális és jövőbeli lakástrendeket.

Inspiráció

Világszerte figyelemmel kísérjük a lakástrendeket és kutatjuk a holnap megoldásait. Ismereteinket szívesen továbbadjuk Önnek.

Innováció

Mozgásban maradunk. Kíváncsian és kutató szellemmel fejlesztünk az Ön számára új termékeket és szolgáltatásokat.

Szolgáltatások

Méretre szabott szolgáltatásokkal, az Ön folyamataihoz igazítva segítjük az Ön napi munkáját.

Minőség

Sosem fejezzük be termékeink, szolgáltatásaink és saját magunk folyamatos fejlesztését.

Bizalom

Vállaljuk a felelősséget. A partnerségért, munkavállalóinkért, a társadalomért és a környezetért.

A Julius Blum cég 1952-ben kezdte meg működését patkó sarokvas gyártásával. Ma innovatív vasalatokat szállítunk ügyfeleinknek több mint 120 országba.



AVENTOS felnyíló vasalatok magasfokú komfortot hoznak a felsőszekrény tartományba. A felnyíló vasalatok fáradság nélkül nyithatók, minden kívánt helyzetben megállíthatók, és köszönhetően a BLUMOTION rendszernek finoman és halkan záródnak.

- gyors, egyszerű szerelés és leszerelés CLIP-technikával
- komfortos, 3-dimenzióban állítható előlapok
- fokozatmentes megállítás – az előlapok minden kívánt helyzetben megállnak
- nincsenek előreálló elemek
- ergonomikusan optimális fogantyú pozíciók
- BLUMOTION – lágy és halk záródáshoz
- SERVO-DRIVE egységgel, az elektronikus nyitásrásegítővel felsőszekrényekhez
- a TIP-ON egységgel, a mechanikus nyitásrásegítéssel felnyílókhoz



SERVO-DRIVE, az elektromos nyitásrásegítő AVENTOS HF, HS, HL és HK top felnyílókhoz.



TIP-ON egység, mechanikus nyitásrásegítés AVENTOS HK top, HK-S és HK-XS felnyílókhoz.



Az AVENTOS HK-XS szimmetrikus erőhordozója egyoldalon és kétoldalon is alkalmazható.



Az AVENTOS sokféle megoldást nyújt a szekrények még egyedibb megjelenéséhez-bármely lakótérben.

AVENTOS HF – harmonika felnyíló vasalat


Szimbólikus kép

AVENTOS HF – harmonika felnyíló vasalat	18
Áttekintés	19
Standard | SERVO-DRIVE	20
Tartozékok	28

AVENTOS HS – felbillenő vasalat


Szimbólikus kép

AVENTOS HS – felbillenő vasalat	30
Áttekintés	31
Standard | SERVO-DRIVE	32

AVENTOS HL – felnyíló lift vasalat


Szimbólikus kép

AVENTOS HL – felnyíló lift vasalat	36
Áttekintés	37
Standard | SERVO-DRIVE	38

AVENTOS HK top – felnyíló vasalat

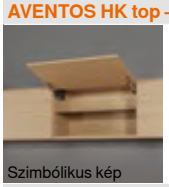
Szimbólikus kép

AVENTOS HK top – felnyíló vasalat	42
Áttekintés	43
Standard | SERVO-DRIVE	44
TIP-ON	48
Tartozékok	51

AVENTOS HK-S – felnyíló vasalat


Szimbólikus kép

AVENTOS HK-S – felnyíló vasalat	52
Áttekintés	53
Standard	54
TIP-ON	54
Tartozékok	57

AVENTOS HK-XS – felnyíló vasalat

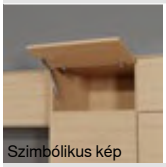
Szimbólikus kép

AVENTOS HK-XS – felnyíló vasalat	58
Áttekintés	59
Standard	60
TIP-ON	60
Tartozékok	65

AVENTOS – szögben vágott és falcolt megoldások


Szimbólikus kép

AVENTOS – szögben vágott és falcolt megoldások	16

Tartozékok

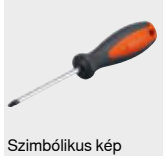
Szimbólikus kép

Csavarok	66
Központosító fúró	66
Ajtóütköző	66
Csavarhúzó	67
Csillagfejű bit	67

Sokoldalú mozgás felnyílókhoz



Az AVENTOS-vasalatok elbűvölő mozgásminősége már a szögben vágott vagy hornyolt megmunkálású felnyílóknál is elérhető. Itt rendkívül praktikus: Az AVENTOS alapvasalataink egy egyszerű pozícióváltoztatással továbbra is alkalmazhatók.

Az új felhasználási lehetőségekkel a rendkívüli design ötletek optimálisan megvalósíthatók. A felnyílók különösen komfortosak, mert a bútorhasználó mozgás- és fejmagasság tere mindig szabad marad.

Az AVENTOS felnyílók nyitás közben bármely helyzetben megállíthatók, így záráskor mindig jól elérhetők. A SERVO-DRIVE vagy TIP-ON nyitásrásegítők még külön komfortot jelentenek.



Szögben vágott megoldások



Falcolt megoldások

Oldalmutatók

AVENTOS – szögben vágott és falcolt megoldások

Short-URL

www.blum.com/mitresrebates

Szögben vágott megoldások



AVENTOS HF – harmonika felnyíló vasalat



AVENTOS HS – felbillenő vasalat



AVENTOS HL – felnyíló lift vasalat



AVENTOS HK top – felnyíló vasalat

Falcolt megoldások



AVENTOS HF – harmonika felnyíló vasalat



AVENTOS HS – felbillenő vasalat



AVENTOS HL – felnyíló lift vasalat



AVENTOS HK top – felnyíló vasalat

Felnyíló vasalat nagy kétrészes előlapokhoz



AVENTOS HF esetén az előlap nyitás közben középen harmonikaszerűen hajlik össze. Ideális magasabb felsőszekrényekhez, itt a fogantyú minden helyzetben jól elérhető marad. Különböző magasságú előlapok is szerelhetők AVENTOS HF vasalattal.

- lágyan és halkan záródik, a **BLUMOTION**-nek köszönhetően
- könnyen nyitható
- minden nyitási helyzetben megállítható
- jó hozzáférést kínál a szekrény belsejéhez
- kis program, nagy felhasználási terjedelem
- egyszerű szerelés és állítás
- stabil, széles előlapoknál is
- hosszú élettartam
- szabadon választható fogantyú pozíció
- nincsenek előreálló elemek
- választható: SERVO-DRIVE AVENTOS felnyílóhoz, az elektronikus nyitásrásegítés felsőszekrényekhez

Nyitás és zárás – könnyen és komfortosan



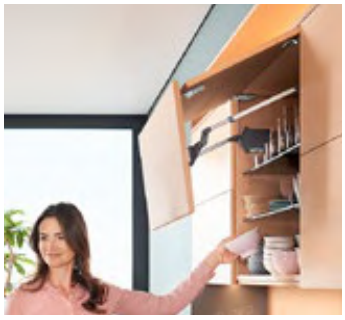

AVENTOS HF vasalattal a felnyíló ajtók fáradság nélkül nyithatók. Nehéz előlapok esetén csak csökkentett mozgatóerő szükséges. A fokozatmentes megállás garantálja, hogy az előlap minden kívánt helyzetben állva maradjon.

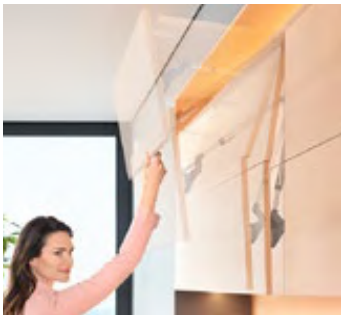

A beépített BLUMOTION a nehéz és könnyű bútorajtókat is egyaránt lágyan és halkan zárja.



A takarósapkák kaphatók Selyemfehér, Világosszürke és Mélyszürke színárnyalatokban.

További előnyök, amik Önt és vevőjét egyaránt meggyőzik



Hosszú élettartam
Az erőhordozó fő alkatrésze a masszív rugós egység. Az eredmény: hosszú élettartam.

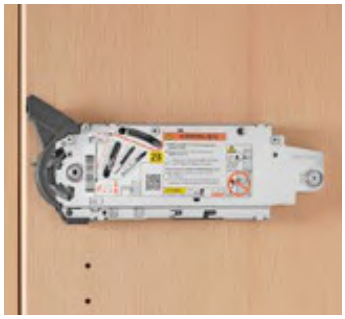

Nincsenek előreálló elemek
Levehető teleszkópos emelőkar – előny a bútorgyártásban és a konyhaszerelésnél.



Ujjbecsípődés elleni védelem
A CLIP top-köztes kivetőpánt innovatív technikájával tűnik ki, az ujjvédelem biztosítva van.

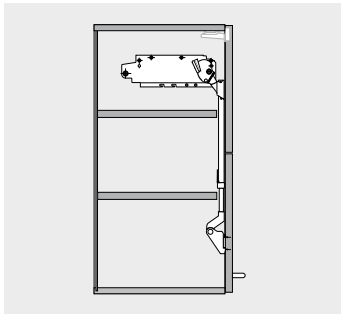

Azonos polclapok lehetősége
A korpusz magassága szerint 2 egyforma polclap helyezhető be.

Felhasználások		Webkód	Oldal
Standard | SERVO-DRIVE			
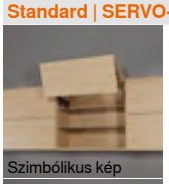 Szimbólikus kép	Fa előlapok és széles alukeretek	DQD8YM	20
 Szimbólikus kép	Keskeny alukeretek	DQD9NY	24

Tartozékok


Szimbólikus kép

Nyitásszöghatároló	21	Ajtóütköző	66
Kivetőpánt-készlet	28	Csavarhúzó	67
Szerelőtalpak	144	Csillagfejű bit	67
Pántkar takarósapka	151		
Csavarok	66		
Központosító fúró	66		

Felszerelés, leszerelés és beállítás


Szimbólikus kép

Felszerelés, leszerelés és beállítás

Short-URL
www.blum.com/a110

Gépekre vonatkozó irányvonalak 701

Részletes információk gépi irányvonalakhoz

Short-URL
www.blum.com/sd/guideline

Jelzések

Termék külön kérésre

Fa előlapok és széles alukeretek

Webkód DQD8YM



- ideális magasabb felsőszekrényekhez, osztott előlapokhoz
- korpuszmagasság KH 480–1040 mm
- korpuszszélesség KB 1800 mm-ig
- lágyan és halkan záródik, a **BLUMOTION**-nek köszönhetően
- csökkentett mozgatóerő
- fokozatmentes megállítás
- szerszám nélkül szerelhető
- az előlap 3-dimenzióban állítható
- az erőhordozó egyszerűen és fokozatmentesen állítható
- köztes kivetőpánt ujjbecsípődés elleni védelemmel

Teljesítményfaktor LF

Korpuszmagasság KH (mm) x FG alsó és felső előlap súlya, beleértve a fogantyút is (kg)

Elméleti korpuszmagasság TKH

Felső előlapmagasság FHo (mm) x 2 + fugák

Átfedési tartományok esetén az erősebb erőhordozó alkalmazását javasoljuk!

Rendelési információk

☐ Standard ■ SERVO-DRIVE

1 ☐ ■ Erőhordozó készlet



Teljesítményfaktor LF	Figyelmeztetés	Cikkszám
2600–5500	1 db. = LF 960–2650	20F2200.05
5350–10150		20F2500.05
9000–17250	3 db. = LF 13500–25900	20F2800.05

Tartalmaz:

1	2 x	Szimmetrikus erőhordozó
–	8 x	Facsavarok Ø 4 x 35 mm

2 ☐ ■ Teleszkópos emelőkar-készlet

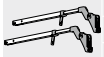

Korpuszmagasság KH (mm)		Cikkszám
480–570	[1]	20F3200.01
560–710	[1]	20F3500.01
700–900	[1]	20F3800.01
760–1040	[1]	20F3900.01

Tartalmaz:

2	2 x	Szimmetrikus teleszkópos emelőkar

[1] Asszimmetrikus előlapok esetén az elméleti korpuszmagasság TKH

3 ☐ Takarósapka-készlet



Szín	Anyaga	Cikkszám
SW | HGR | TGR	Műanyag	20F8020

Tartalmaz:

3a	1 x	Takarósapka bal
3b	1 x	Takarósapka jobb
3c	2 x	Gyártói névjegy mélynyomott Blum-logóval IN-G

3 ■ Takarósapka-készlet SERVO-DRIVE megoldáshoz



Szín	Anyaga	Cikkszám
SW | HGR | TGR	Műanyag	21F8020

Tartalmaz:

3a	1 x	SERVO-DRIVE-takarósapka bal
3b	1 x	Takarósapka jobb
3c	2 x	Gyártói névjegy mélynyomott Blum-logóval IN-G
3d	2 x	SERVO-DRIVE-kapcsoló
3e	6 x	Blum-távtartó ütköző, Ø 5 mm

4 ☐ ■ Szerelőtalp teleszkópos emelőkarhoz

Javaslat



Rögzítési mód		Magasítás (mm)	Cikkszám
Csavarozás	[1]	0	175H3100
EXPANDO			177H3100E
Bepréselés			177H3100

Bármely acél egyenes szerelőtalp 0 mm magasítással

[1] Fa előlapokhoz használjon oldalanként 2 (609.1x00) forgácslapcsavart Szélesebb alukeretekhez használjon 2 db (660.0950) süllyesztett fejű lemezcsavart

6 ■ SERVO-DRIVE-készlet



Szín	Anyaga	Cikkszám
R7037	Műanyag	21FA000

Tartalmaz:

6a	1 x	Meghajtóegység
6b	1 x	SERVO-DRIVE-elosztókábel, 1500 mm
6c	1 x	Összekötő kapocs
6d	2 x	Kábelvég védő

3 erőhordozónál már ajánlatos 2 szinkronizált meghajtóegységet alkalmazni

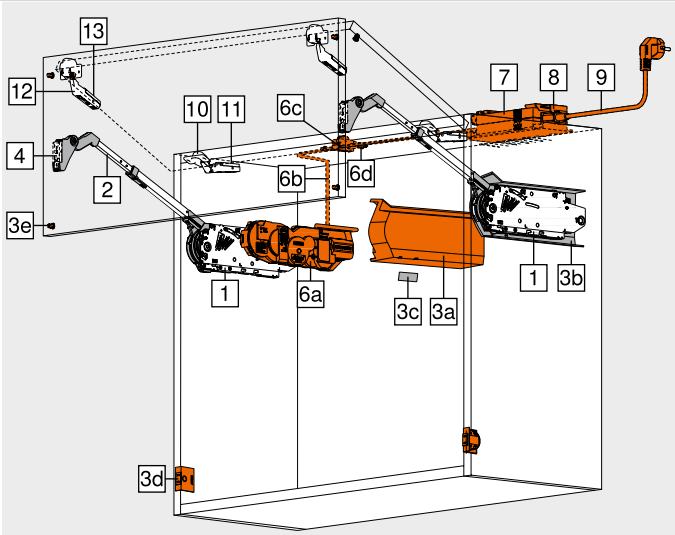

7 ■ SERVO-DRIVE hálózati adapter, 24 W



Nyelvi csomag[1]	Nyelv[2]	Cikkszám
A	DE | EN | FR | IT | NL	Z10NE030A
B	DA | EN | FI | NO | SV	Z10NE030B
C	EL | EN | HR | SL | SR | TR	Z10NE030C
D	EN | ES | FR | IT | PT	Z10NE030D
E	CS | HU | PL | SK	Z10NE030E
F	BG | ET | LT | LV | RU	Z10NE030F
G	EN | ES | FR	Z10NE030G
H	EN | ZH	Z10NE030H
J	JA	Z10NE030J

Kezelési-, szerelési útmutatót tartalmaz
Hálózati kábel nélkül

[1] Nyelvi csomag – Kezelési-, szerelési útmutatót
[2] Nyelvi megnevezések ISO-639 szerint

8 ■ Hálózati szerkezet tartó elem



Szín	Anyaga	Cikkszám
WGR	Műanyag	Z10NG120

SERVO-DRIVE hálózati adapterhez, 24 W

9 ■ Hálózati kábel



Piac	Cikkszám	Piac	Cikkszám
AR	Z10M200A	JP	Z10M200J
GB	Z10M200B	AU	Z10M200K
CH | LI	Z10M200C	CL	Z10M200L
DK	Z10M200D	CN	Z10M200N
Európa	Z10M200E	BR	Z10M200S.01
Európa [1]	Z10M200E.OS	TW	Z10M200T
IN	Z10M200H	US | CA	Z10M200U
IL	Z10M200I	ZA	Z10M200Z

Hossz 2 m, konnektorral együtt

[1] Csatlakozó dugó nélkül

Fa előlapok és széles alukeretek

Webkód DQD8YM

Rendelési információk

Alternatíva a 7 | 8 | 9-hez

– SERVO-DRIVE hálózati adapter, 12 W

Csak egy meghajtóegységhez alkalmas

Hálózati adapter[1]	Nyelvi csomag[2]	Nyelv[3]	Cikkszám
E	A	DE | EN | FR | IT | NL	Z10NA30EAF
	B	DA | EN | FI | NO | SV	Z10NA30EBF
	C	EL | EN | HR | SL | SR | TR	Z10NA30ECF
	D	EN | ES | FR | IT | PT	Z10NA30EDF
	E	CS | HU | PL | SK	Z10NA30EEF
	F	BG | ET | LT | LV | RU	Z10NA30EFF
B	A	DE | EN | FR | IT | NL	Z10NA30BAF
K	D	EN | ES | FR | IT | PT	Z10NA30KDF
U	G	EN | ES | FR	Z10NA30UGF

Tartalmaz:

– 1 x SERVO-DRIVE hálózati adapter, 12 W
Kábelt tartalmaz, 1120 mm (SERVO-DRIVE elosztókábellel max. 2000 mm-re hosszabbítható)

Hálózati adapter



További kombinációk külön kérésre

[1] A piacok részletes listája megtalálható az Információk fejezetben

[2] Nyelvi csomag – Kezelési-, szerelési útmutatót

[3] Nyelvi megnevezések ISO-639 szerint

10 CLIP top 120°-os kivetőpánt



Edény	Rugó	Cikkszám
INSERTA	Rugó nélkül	70T5590BTL
Csavarozás [1]		70T5550.TL

Edényráütés TO (fix méret) 11 mm

KB 1200 mm korpuszszélességtől ill 12 kg előlapsúly FG felett 3 kivetőpánt szükséges

KB 1800 mm korpuszszélességtől ill. 20 kg előlapsúly FG felett 4 kivetőpánt szükséges

[1] Fa előlapokhoz használjon (609.1x00) forgácslapcsavart
Szélesebb alukeretekhez használjon (660.0950) süllyesztett fejű lemezcsavart

Alternatíva a 10-hez

10 CLIP top 120°-os speciális kivetőpánthoz nagy előlapráütődésnél



Edény	Rugó	Cikkszám
INSERTA	Rugó nélkül	72T5590BTL
Csavarozás [1]		72T5550.TL

Edényráütés TO (fix méret) 13 mm

KB 1200 mm korpuszszélességtől ill 12 kg előlapsúly FG felett 3 kivetőpánt szükséges

KB 1800 mm korpuszszélességtől ill. 20 kg előlapsúly FG felett 4 kivetőpánt szükséges

[1] Fa előlapokhoz használjon (609.1x00) forgácslapcsavart
Szélesebb alukeretekhez használjon (660.0950) süllyesztett fejű lemezcsavart

11 Szerelőtalp 120°-os CLIP top-kivetőpánthoz

Javaslat



Rögzítési mód	Magasítás (mm)	Cikkszám
Csavarozás [1]	0	175H3100
EXPANDO		177H3100E
Bepréselés		177H3100

Standard-szerelőtalp, magasítása függ az előlap felső ráütődésétől FAo

[1] Fa előlapokhoz használjon oldalanként 2 (609.1x00) forgácslapcsavart
Szélesebb alukeretekhez használjon 2 db (660.0950) süllyesztett fejű lemezcsavart

12 CLIP top-köztes kivetőpánt



Edény	Rugó	Cikkszám
EXPANDO	Rugó nélkül	78Z553ET
Csavarozás [1]		78Z5500T

KB 1200 mm korpuszszélességtől ill 12 kg előlapsúly FG felett 3 kivetőpánt szükséges

KB 1800 mm korpuszszélességtől ill. 20 kg előlapsúly FG felett 4 kivetőpánt szükséges

[1] Fa előlapokhoz használjon (609.1x00) forgácslapcsavart
Szélesebb alukeretekhez használjon (660.0950) süllyesztett fejű lemezcsavart

13 Szerelőtalp CLIP top-köztes kivetőpánthoz

Javaslat



Rögzítési mód	Magasítás (mm)	Cikkszám
Csavarozás [1]	0	175H3100
EXPANDO		177H3100E
Bepréselés		177H3100

Standard-szerelőtalp 0 mm magasítással

57 mm keretszélesség alatt csak keresztalakú szerelőtalpak használhatók

[1] Fa előlapokhoz használjon (609.1x00) forgácslapcsavart
Szélesebb alukeretekhez használjon (660.0950) süllyesztett fejű lemezcsavart

Tartozékok

– Nyitásszöghatároló



Nyitásszög OW	Szín	Cikkszám
104°	TGR	20F7051
83°	R7037	20F7011

– SERVO-DRIVE elosztó kábel és kábelvég védő



Szín	Hossza (m)	Cikkszám
SZ	8	Z10K800AE

Tartalmaz:

6b 1 x SERVO-DRIVE-elosztókábel

6d 5 x Kábelvég védő

Méretre vágáshoz

SERVO-DRIVE elosztókábelként használható

– Összekötő kapocs és kábelvég védő



Szín	Anyaga	Cikkszám
SZ	Műanyag	Z10V100E.01

Tartalmaz:

6c 1 x Összekötő kapocs

6d 2 x Kábelvég védő

Szerszám nélkül szerelhető

– Kábeltartó



Szín	Anyaga	Cikkszám
WS	Műanyag	Z10K0009

Pl. SERVO-DRIVE-elosztókábel rögzítéséhez

Szín		Szín	
HGR	Világosszürke	WGR	Világosszürke
SW	Selyemfehér	SZ	Fekete
TGR	Sötétszürke	WS	Fehér
R7037	RAL 7037 szürke	IN-G	Inmold nemesacél szálhúzott

Oldalmutatók

Áttekintés	19	Tervezés – SERVO-DRIVE-kapcsoló	29	Felszerelés, leszerelés és beállítás	
Tartozékok – Kivetőpánt-készlet	28	SERVO-DRIVE uno – piaclista	718		
Szerelőtalpak	144	E-SERVICES és felhasználási segédeszközök	590		
Tartozékok – Általános tudnivalók	66	Tájékoztató értékek az előlap súlyára vonatkozóan FG (kg)	704	Short-URL	
Tervezés – Szimmetrikus	22	Gépekre vonatkozó irányvonalak	701	www.blum.com/a110	
Tervezés – Asszimmetrikus	23	További technikai információk	698		
Tervezés – Blum-távtartó ütköző	29				

Fa előlapok és széles alukeretek

Webkód DQD8YM

Tervezés

Szimmetrikus

Fúráspozíció

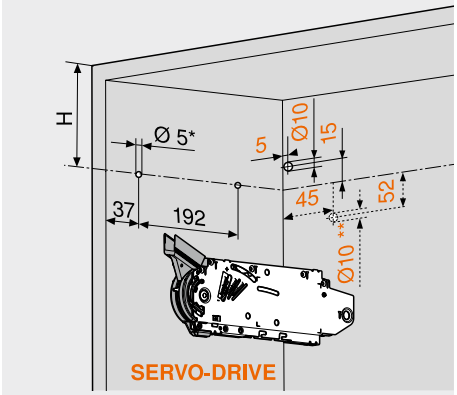

Korpuszmagasság KH (mm)	H (mm)
480–549	KH x 0.3 – 28
550–1040	KH x 0.3 – 57

4 x facsavar Ø 4 x 35 mm
Furat SERVO-DRIVE elosztókábelhez, csak a bal oldalra
* Fúrásmélység 5 mm
** Alternatív furat

Helyigény

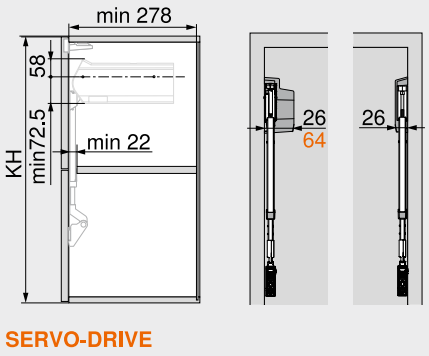

KH Korpuszmagasság

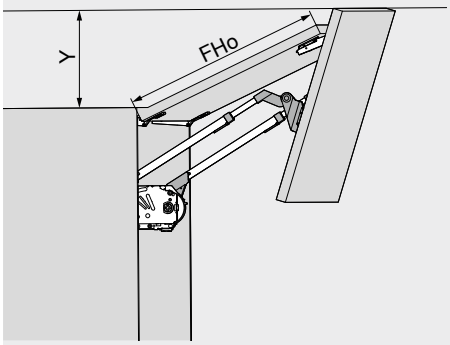

Nyitásszöghatároló	Y (mm)
Nélkül	FHo x 0.44 + 38
104°	FHo x 0.24 + 34
83°	0

FHo Felső előlapmagasság

Előlapmegmunkálás

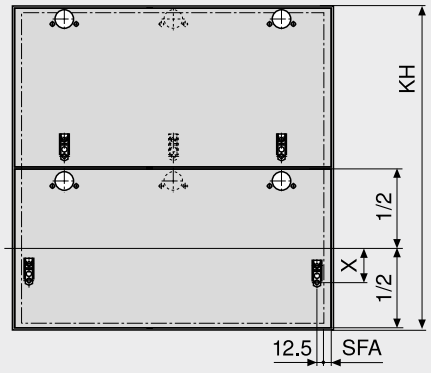

Korpuszmagasság KH (mm)	X (mm)	
	177H3100 | 177H3100E | 177H3100E10 | 177H5100 | 175H3100 | 175H4100	175H5400 | 177H5400E
480–549	70	68
550–1040	47	45

SFA Oldalsó előlapráütés

CLIP top 120°-os kivetőpánt

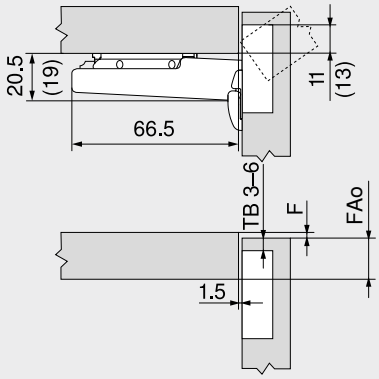

TB Edénytávolság
F Fuga
FAo Felső előlapráütés
() CLIP top 120°-speciális kivetőpánt

Edénytávolság TB

MD	Előlapráütés FA (mm)												
	5	6	7	8	9	10	11	12	13	14	15	16	17
0										3	4	5	6
3							3	4	5	6			
6				3	4	5	6						
9	3	4	5	6									

MD Szerelőtalpak magasítása (mm)
A CLIP top 120°-speciális kivetőpántnál az előlapráütődés FA mindig 2 mm-rel nagyobb

CLIP top-köztes kivetőpánt

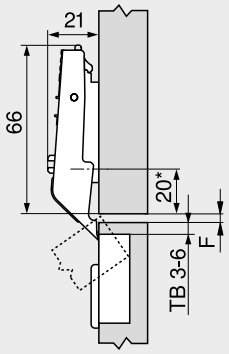

TB Edénytávolság
F Fuga min. 1.5 mm
* 37 mm keresztal. szerelőtalpak eset. (37/32)

Edénytávolság TB

MD	Vízszintes fuga F (mm) előlapok közt			
	3	4	5	6
0	6	5	4	3
3				
6				
9				

MD Szerelőtalpak magasítása (mm)

Csavaros szerelés

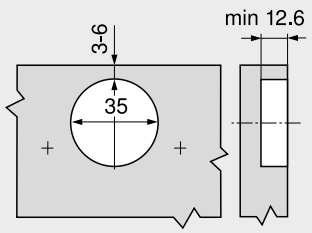

INSERTA- | EXPANDO-szerelés

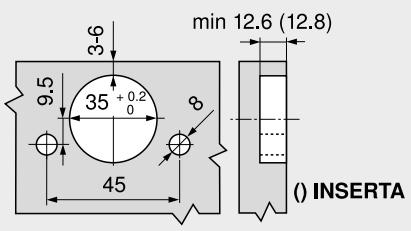

Edényméretek

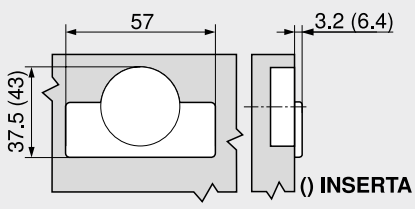

Fa előlapok és széles alukeretek

Webkód DQD8YM

Tervezés

Asszimmetrikus

Fúráspozíció

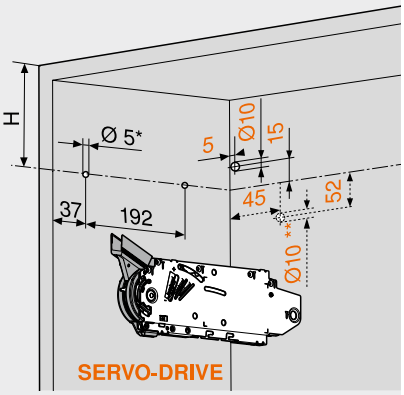

Elméleti korpuszmagasság TKH (mm)	H (mm)
480–549	TKH x 0.3 – 28
550–1040	TKH x 0.3 – 57

4 x facsavar Ø 4 x 35 mm
Furat SERVO-DRIVE elosztókábelhez, csak a bal oldalra
* Fúrásmélység 5 mm
** Alternatív furat

Helyigény

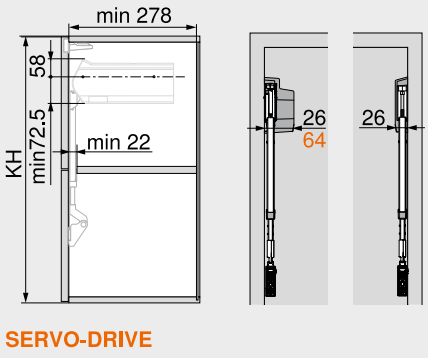

TKH = FHo (mm) x 2 + fugák
TKH Elméleti korpuszmagasság
FHo Felső előlapmagasság
FHu Alsó előlapmagasság

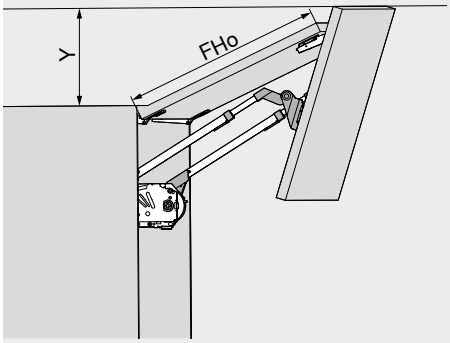

Nyitásszöghatároló	Y (mm)
Nélkül	FHo x 0.44 + 38
104°	FHo x 0.24 + 34
83°	0

FHo Felső előlapmagasság
A magasabb előlapnak felül kell lennie!

Előlapmegmunkálás

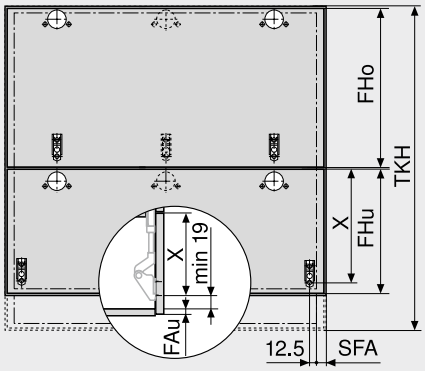

Elméleti korpusz-magasság TKH (mm)	X (mm) 177H3100 | 177H3100E | 177H3100E10 | 177H5100 | 175H3100 | 175H4100	175H5400 | 177H5400E
480–549	FHo / 2 + 70	FHo / 2 + 68
550–1040	FHo / 2 + 47	FHo / 2 + 45

FHo Felső előlapmagasság
FHu Alsó előlapmagasság
FAu Alsó előlapráütés
SFA Oldalsó előlapráütés

CLIP top 120°-os kivetőpánt

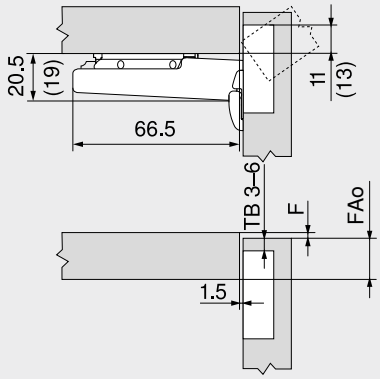

TB Edénytávolság
F Fuga
FAo Felső előlapráütés
() CLIP top 120°-speciális kivetőpánt

Edénytávolság TB

MD	Előlapráütés FA (mm)												
	5	6	7	8	9	10	11	12	13	14	15	16	17
0										3	4	5	6
3							3	4	5	6			
6				3	4	5	6						
9	3	4	5	6									

MD Szerelőtalpak magasítása (mm)
A CLIP top 120°-speciális kivetőpántnál az előlapráütődés FA mindig 2 mm-rel nagyobb

CLIP top-köztes kivetőpánt

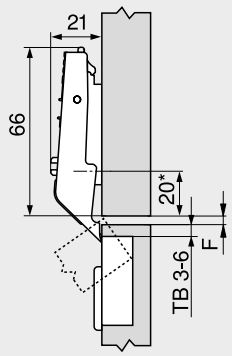

TB Edénytávolság
F Fuga min. 1.5 mm
* 37 mm keresztal. szerelőtalpak eset. (37/32)

Edénytávolság TB

MD	Vízszintes fuga F (mm) előlapok közt			
	3	4	5	6
0	6	5	4	3
3				
6				
9				

MD Szerelőtalpak magasítása (mm)

Csavaros szerelés

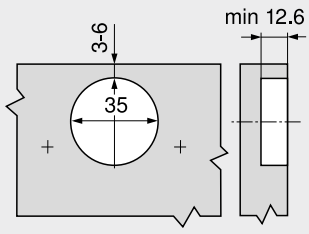

INSERTA- | EXPANDO-szerelés

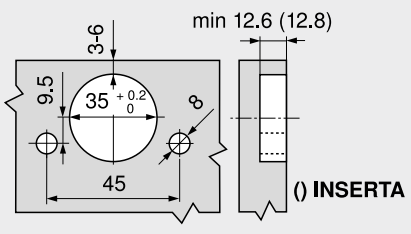

Oldalmutatók

Áttekintés	19
Rendelési információk – fa előlapok és széles alukeretek	20
Tervezés – Blum-távtartó ütköző	29
Tervezés – SERVO-DRIVE-kapcsoló	29
Gépekre vonatkozó irányvonalak	701
Felszerelés, leszerelés és beállítás	

Short-URL
www.blum.com/a110

Keskeny alukeretek

Webkód DQD9NY



- ideális magasabb felsőszekrényekhez, osztott előlapokhoz
- korpuszmagasság KH 480–1040 mm
- korpuszszélesség KB 1800 mm-ig
- lágyan és halkan záródik, a **BLUMOTION**-nek köszönhetően
- csökkentett mozgatóerő
- fokozatmentes megállítás
- szerszám nélkül szerelhető
- az előlap 3-dimenzióban állítható
- az erőhordozó egyszerűen és fokozatmentesen állítható
- köztes kivetőpánt ujjbecsípődés elleni védelemmel

Teljesítményfaktor LF
Korpuszmagasság KH (mm) x FG alsó és felső előlap súlya, beleértve a fogantyút is (kg)

Elméleti korpuszmagasság TKH
Felső előlapmagasság FHo (mm) x 2 + fugák

Átfedési tartományok esetén az erősebb erőhordozó alkalmazását javasoljuk!

Rendelési információk

☐ Standard ■ SERVO-DRIVE

1 ☐ ■ Erőhordozó készlet



Teljesítményfaktor LF	Figyelmeztetés	Cikkszám
2600–5500	1 db. = LF 960–2650	20F2200.05
5350–10150		20F2500.05
9000–17250		20F2800.05

Tartalmaz:
1 2 x Szimmetrikus erőhordozó
– 8 x Facsavarok Ø 4 x 35 mm

2 ☐ ■ Teleszkópos emelőkar-készlet

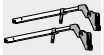

Korpuszmagasság KH (mm)		Cikkszám
480–570	[1]	20F3200.01
560–710	[1]	20F3500.01
700–900	[1]	20F3800.01
760–1040	[1]	20F3900.01

Tartalmaz:
2 2 x Szimmetrikus teleszkópos emelőkar
[1] Asszimmetrikus előlapok esetén az elméleti korpuszmagasság TKH

3 ☐ Takarósapka-készlet



Szín	Anyaga	Cikkszám
SW | HGR | TGR	Műanyag	20F8020

Tartalmaz:
3a 1 x Takarósapka bal
3b 1 x Takarósapka jobb
3c 2 x Gyártói névjegy mélynyomott Blum-logóval IN-G

3 ■ Takarósapka-készlet SERVO-DRIVE megoldáshoz



Szín	Anyaga	Cikkszám
SW | HGR | TGR	Műanyag	21F8020

Tartalmaz:
3a 1 x SERVO-DRIVE-takarósapka bal
3b 1 x Takarósapka jobb
3c 2 x Gyártói névjegy mélynyomott Blum-logóval IN-G
3d 2 x SERVO-DRIVE-kapcsoló
3e 6 x Blum-távtartó ütköző, Ø 5 mm

4 ☐ ■ CLIP-adapterlemez teleszkópos emelőkarhoz



Kivitelezés	Magasítás (mm)	Cikkszám
Bal | Jobb	0	175H5B00

6 ■ SERVO-DRIVE-készlet



Szín	Anyaga	Cikkszám
R7037	Műanyag	21FA000

Tartalmaz:
6a 1 x Meghajtóegység
6b 1 x SERVO-DRIVE-elosztókábel, 1500 mm
6c 1 x Összekötő kapocs
6d 2 x Kábelvég védő

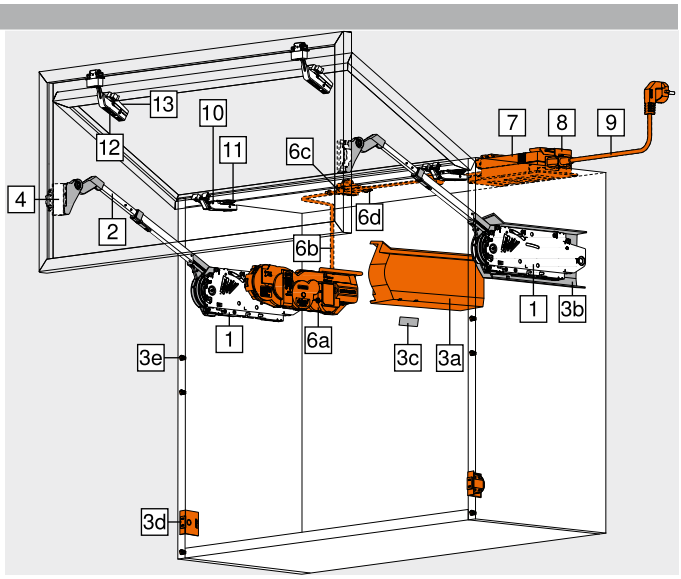

7 ■ SERVO-DRIVE hálózati adapter, 24 W



Nyelvi csomag[1]	Nyelv[2]	Cikkszám
A	DE | EN | FR | IT | NL	Z10NE030A
B	DA | EN | FI | NO | SV	Z10NE030B
C	EL | EN | HR | SL | SR | TR	Z10NE030C
D	EN | ES | FR | IT | PT	Z10NE030D
E	CS | HU | PL | SK	Z10NE030E
F	BG | ET | LT | LV | RU	Z10NE030F
G	EN | ES | FR	Z10NE030G
H	EN | ZH	Z10NE030H
J	JA	Z10NE030J

Kezelési-, szerelési útmutatót tartalmaz
Hálózati kábel nélkül
[1] Nyelvi csomag – Kezelési-, szerelési útmutatót
[2] Nyelvi megnevezések ISO-639 szerint

8 ■ Hálózati szerkezet tartó elem



Szín	Anyaga	Cikkszám
WGR	Műanyag	Z10NG120

SERVO-DRIVE hálózati adapterhez, 24 W

9 ■ Hálózati kábel



Piac	Cikkszám	Piac	Cikkszám
AR	Z10M200A	JP	Z10M200J
GB	Z10M200B	AU	Z10M200K
CH | LI	Z10M200C	CL	Z10M200L
DK	Z10M200D	CN	Z10M200N
Európa	Z10M200E	BR	Z10M200S.01
Európa [1]	Z10M200E.OS	TW	Z10M200T
IN	Z10M200H	US | CA	Z10M200U
IL	Z10M200I	ZA	Z10M200Z

Hossz 2 m, konnektorral együtt
[1] Csatlakozó dugó nélkül

Keskeny alukeretek

Webkód DQD9NY

Rendelési információk

Alternatíva a 7 | 8 | 9-hez

– SERVO-DRIVE hálózati adapter, 12 W

Csak egy meghajtóegységhez alkalmas



Hálózati adapter[1]	Nyelvi csomag[2]	Nyelv[3]	Cikkszám
E	A	DE | EN | FR | IT | NL	Z10NA30EAF
	B	DA | EN | FI | NO | SV	Z10NA30EBF
	C	EL | EN | HR | SL | SR | TR	Z10NA30ECF
	D	EN | ES | FR | IT | PT	Z10NA30EDF
	E	CS | HU | PL | SK	Z10NA30EEF
	F	BG | ET | LT | LV | RU	Z10NA30EFF
B	A	DE | EN | FR | IT | NL	Z10NA30BAF
K	D	EN | ES | FR | IT | PT	Z10NA30KDF
U	G	EN | ES | FR	Z10NA30UGF

Tartalmaz:

– 1 x SERVO-DRIVE hálózati adapter, 12 W
Kábelt tartalmaz, 1120 mm (SERVO-DRIVE elosztókábellel max. 2000 mm-re hosszabbítható)

Hálózati adapter

E  B  K  U 

További kombinációk külön kérésre

[1] A piacok részletes listája megtalálható az Információk fejezetben

[2] Nyelvi csomag – Kezelési-, szerelési útmutatót

[3] Nyelvi megnevezések ISO-639 szerint

10 CLIP top 120°-os alukeretes kivetőpánt



Edény	Rugó	Cikkszám
Csavarozás	Rugó nélkül	72T550A.TL

KB 1200 mm korpuszszélességtől ill 12 kg előlapsúly FG felett 3 kivetőpánt szükséges
KB 1800 mm korpuszszélességtől ill. 20 kg előlapsúly FG felett 4 kivetőpánt szükséges
Rögzítőcsavarok tartozékai a kivetőpántnak

11 Szerelőtalp 120°-os CLIP top-kivetőpánthoz

Javaslat



Rögzítési mód	Magasítás (mm)	Cikkszám
Csavarozás [1]		175H3100
EXPANDO	0	177H3100E
Bepréselés		177H3100

Standard szerelőtalpak, magasítás a F felső fugától függően

[1] Keskeny alumínium kerethez használjon oldalanként 2 db süllyesztett fejű lemezcsavart (660.0950)

12 CLIP top-köztes kivetőpánt alukerethez



Edény	Rugó	Cikkszám
Csavarozás [1]	Rugó nélkül	78Z550AT

KB 1200 mm korpuszszélességtől ill 12 kg előlapsúly FG felett 3 kivetőpánt szükséges
KB 1800 mm korpuszszélességtől ill. 20 kg előlapsúly FG felett 4 kivetőpánt szükséges

[1] Keskeny alumínium kerethez használjon oldalanként 2 db süllyesztett fejű lemezcsavart (660.0950)

13 CLIP-adapterlemez köztes kivetőpánthoz

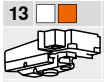

Kivitelezés	Magasítás (mm)	Cikkszám
Szimmetrikus	0	175H5A00

Rögzítőcsavarok tartozékai a kivetőpántnak

Tartozékok

– Nyitásszöghatároló



Nyitásszög OW	Szín	Cikkszám
104°	TGR	20F7051
83°	R7037	20F7011

– SERVO-DRIVE elosztó kábel és kábelvég védő



Szín	Hossza (m)	Cikkszám
SZ	8	Z10K800AE

Tartalmaz:

6b 1 x SERVO-DRIVE-elosztókábel
6d 5 x Kábelvég védő

Méretre vágáshoz
SERVO-DRIVE elosztókábelként használható

– Összekötő kapocs és kábelvég védő



Szín	Anyaga	Cikkszám
SZ	Műanyag	Z10V100E.01

Tartalmaz:

6c 1 x Összekötő kapocs
6d 2 x Kábelvég védő

Szerszám nélkül szerelhető

– Kábeltartó



Szín	Anyaga	Cikkszám
WS	Műanyag	Z10K0009

Pl. SERVO-DRIVE-elosztókábel rögzítéséhez

Szín		Szín	
HGR	Világosszürke	WGR	Világosszürke
SW	Selyemfehér	SZ	Fekete
TGR	Sötétszürke	WS	Fehér
R7037	RAL 7037 szürke	IN-G	Inmold nemesacél szálhúzott

Oldalmutatók

Áttekintés	19	Tervezés – SERVO-DRIVE-kapcsoló	29	Felszerelés, leszerelés és beállítás	
Tartozékok – Kivetőpánt-készlet	28	SERVO-DRIVE uno – piaclista	718		
Szerelőtalpak	144	E-SERVICES és felhasználási segédeszközök	590		
Tartozékok – Általános tudnivalók	66	Tájékoztató értékek az előlap súlyára vonatkozóan FG (kg)	704	Short-URL	
Tervezés – Szimmetrikus	26	Gépekre vonatkozó irányvonalak	701	www.blum.com/a110	
Tervezés – Asszimmetrikus	27	További technikai információk	698		
Tervezés – Blum-távtartó ütköző	29				

Keskeny alukeretek

Webkód DQD9NY

Tervezés

Szimmetrikus

Fúráspozíció

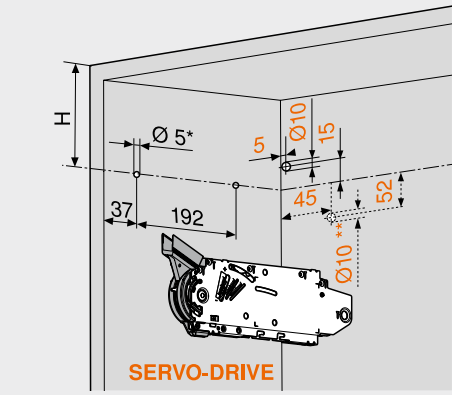

Korpuszmagasság KH (mm)	H (mm)
480–549	KH x 0.3 – 28
550–1040	KH x 0.3 – 57

4 x facsavar Ø 4 x 35 mm

Furat SERVO-DRIVE elosztókábelhez, csak a bal oldalra

* Fúrásmélység 5 mm

** Alternatív furat

Helyigény

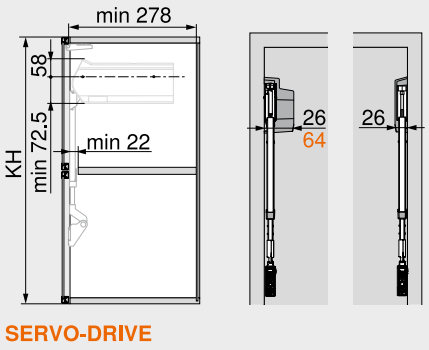

KH Korpuszmagasság

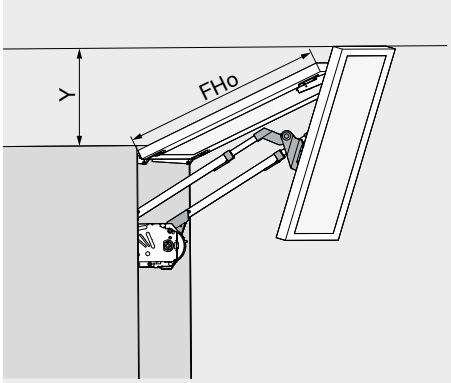

Nyitásszöghatároló	Y (mm)
Nélkül	FHo x 0.44 + 38
104°	FHo x 0.24 + 34
83°	0

FHo Felső előlapmagasság

Előlapmegmunkálás

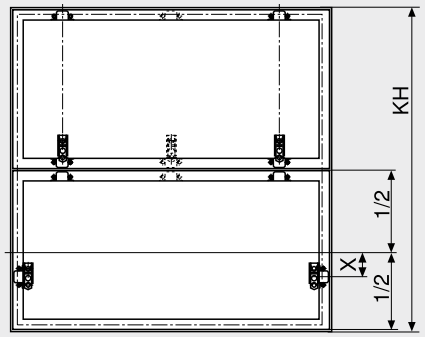

Korpuszmagasság KH (mm)	X (mm)
480–549	54
550–1040	31

CLIP top 120°-os alukeretes kivetőpánt

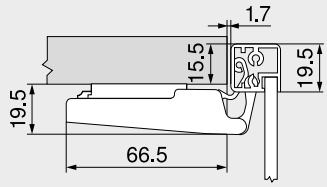

CLIP top-köztes kivetőpánt alukerethez

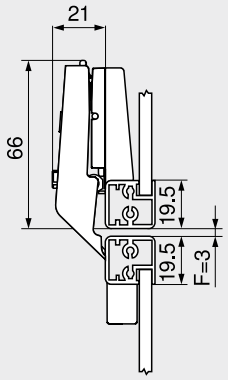

F Fuga min. 1.5 mm

20.5 mm keretvastagságtól be kell F állítani a fugát

Csavaros szerelés (kivetőpánt | adapterlem.)

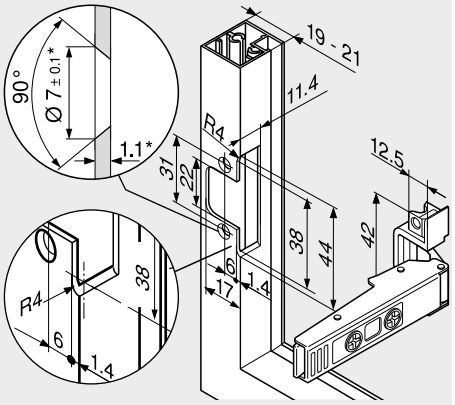

* Anyagvastagság változtatás esetén a megmunkálási méretekre ügyelni kell

Keskeny alukeretek

Webkód DQD9NY

Tervezés

Asszimmetrikus

Fúráspozíció

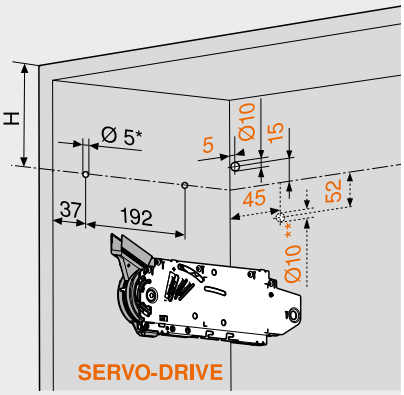

Elméleti korpuszmagasság TKH (mm)	H (mm)
480–549	TKH x 0.3 – 28
550–1040	TKH x 0.3 – 57

4 x facsavar Ø 4 x 35 mm

Furat SERVO-DRIVE elosztókábelhez, csak a bal oldalra

* Fúrásmélység 5 mm

** Alternatív furat

Helyigény

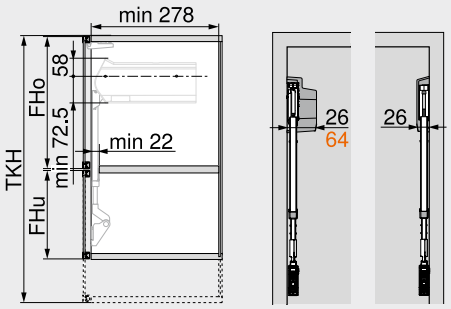

TKH = FHo (mm) x 2 + fugák

TKH Elméleti korpuszmagasság

FHo Felső előlapmagasság

FHu Alsó előlapmagasság

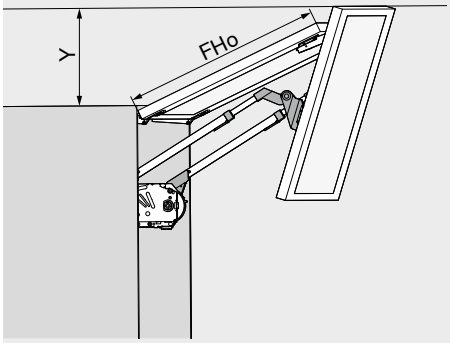

Nyitásszöghatároló	Y (mm)
Nélkül	FHo x 0.44 + 38
104°	FHo x 0.24 + 34
83°	0

FHo Felső előlapmagasság

A magasabb előlapnak felül kell lennie!

Előlapmegmunkálás

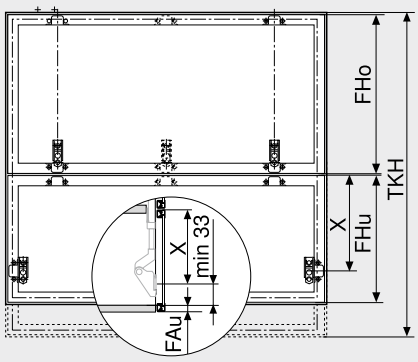

Elméleti korpuszmagasság TKH (mm)	X (mm)
480–549	FHo / 2 + 54
550–1040	FHo / 2 + 31

FHo Felső előlapmagasság

FHu Alsó előlapmagasság

FAu Alsó előlapráütés

CLIP top 120°-os alukeretes kivetőpánt

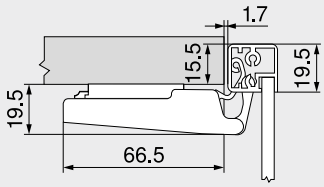

CLIP top-köztes kivetőpánt alukerethez

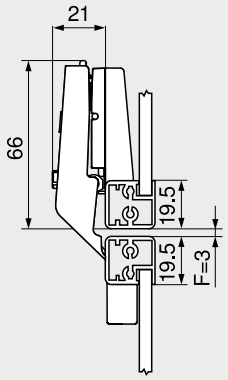

F Fuga min. 1.5 mm

20.5 mm keretvastagságtól be kell F állítani a fugát

Csavaros szerelés (kivetőpánt | adapterlem.)

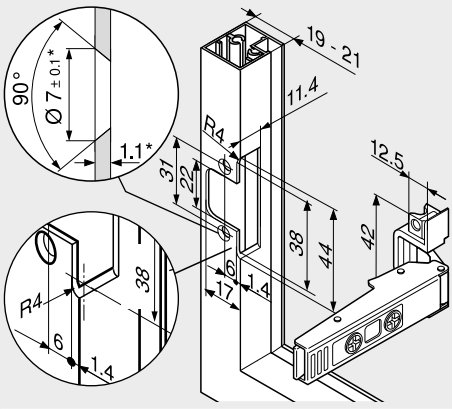

* Anyagvastagság változtatás esetén a megmunkálási méretekre ügyelni kell

Oldalmutatók

Áttekintés	19
Rendelési információk – keskeny alukeretek	24
Tervezés – Blum-távtartó ütköző	29
Tervezés – SERVO-DRIVE-kapcsoló	29
Gépekre vonatkozó irányvonalak	701
Felszerelés, leszerelés és beállítás	

Short-URL

www.blum.com/a110

Kivetőpánt-készlet – faelőlapok



- kivetőpánt-készlet

Rendelési információk	
Rögzítési mód	**Cikkszám**
INSERTA | Bepréselés | EXPANDO	☎ 78Z5530T11
Tartalmaz:	
2 x	CLIP top 120°-os kivetőpánt rugó nélküli 70T5590BTL
2 x	CLIP top-köztes kivetőpánt rugó nélküli 78Z5530T
6 x	Egyenes excenteres szerelőtalp 177H3100

Előlapmegmunkálás – fa előlapok és széles alukeretek



- kivetőpánt-készlet

Rendelési információk	
Rögzítési mód	**Cikkszám**
Csavarozás [1]	☎ 78Z5500T12
Tartalmaz:	
2 x	CLIP top 120°-os kivetőpánt rugó nélküli 70T5550.TL
2 x	CLIP top-köztes kivetőpánt rugó nélküli 78Z5500T Széles alukeretekhez CLIP top-közteskivetőpánt esetén kiegészítő kereszt adapterlemezre van szükség
6 x	Egyenes excenteres szerelőtalp 175H3100
[1]	Fa előlapokhoz használjon (609.1x00) forgácslapcsavart Szélesebb alukeretekhez használjon (660.0950) süllyesztett fejű lemezcsavart

Előlapmegmunkálás – keskeny alukeretek



- kivetőpánt-készlet

Rendelési információk	
Rögzítési mód	**Cikkszám**
Csavarozás	☎ 78Z550AT11
Tartalmaz:	
2 x	CLIP top 120°-os alukeretes kivetőpánt rugó nélkül 72T550A.TL
2 x	CLIP top-köztes kivetőpánt alukerethez rugó nélküli 78Z550AT
2 x	Egyenes excenteres szerelőtalp 175H5400
2 x	CLIP-szimmetrikus adapterlemez 175H5A00
2 x	CLIP-adapterlemez bal/jobb 175H5B00

Tervezés

Blum-távtartó ütköző (csak SERVO-DRIVE-felhasználáshoz)

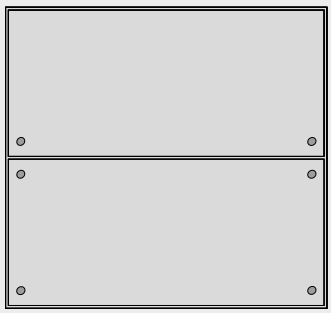

A Blum távtartó ütközőt helyezze be (ne ragassza)!

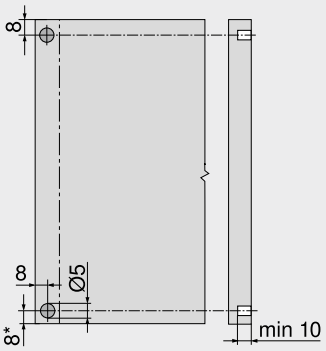

Javaslat alukeretekre

Blum-távtartó elem a korpuszoldalba helyezve

Előlapban történő rögzítésnél ütköztető próbát kell végezni

* Alul túllógó előlapok esetén a korpusz alsó élétől

SERVO-DRIVE-kapcsoló

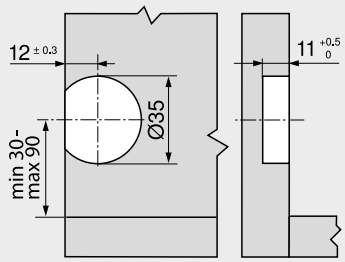

Oldalmutatók

Áttekintés	19
Rendelési információk – fa előlapok és széles alukeretek	20
Rendelési információk – keskeny alukeretek	24
E-SERVICES és felhasználási segédeszközök	590
Gépekre vonatkozó irányvonalak	701
További technikai információk	698

Felszerelés, leszerelés és beállítás

Short-URL

www.blum.com/a110

Mozoghat egy felbillenő vasalat lágyabban is?



Az AVENTOS HS vasalattal az előlap a korpusz fölé billen, így ez ideális a nagy előlapokhoz. A felbillenő vasalat helyes választás díszléccel ellátott szekrények esetén.

- lágyan és halkan záródik, a **BLUMOTION**-nek köszönhetően
- könnyen nyitható
- minden nyitási helyzetben megállítható
- jó hozzáférést kínál a szekrény belsejéhez
- párkányléccel ellátott felsőszekrényekhez alkalmazható
- kis program, nagy felhasználási terjedelem
- egyszerű szerelés és állítás
- stabil, széles előlapoknál is
- hosszú élettartam
- nincsenek előreálló elemek
- választható: SERVO-DRIVE AVENTOS felnyílóhoz, az elektronikus nyitásrásegítés felsőszekrényekhez

Mozgási komfort és kialakítási változatok

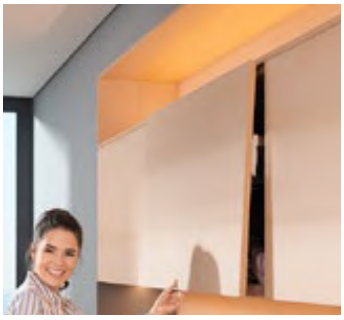

Az AVENTOS HS olyan mozgási komfortot kínál, ami lelkesít. A csökkentett mozgatóerő által még a nehéz előlapok is fáradtság nélkül nyithatók.



Egyszerűen érintse meg az előlapot és a SERVO-DRIVE már nyitja is a felnyílót. Az automatikus záráshoz elegendő egy könnyed nyomás.



Az AVENTOS HS EXPANDO T elemmel is megvalósítható vékony előlapokhoz 8 mm vastagságtól.



A takarósapkák kaphatók Selyemfehér, Világosszürke és Mélyszürke színárnyalatokban.

További előnyök, amik Önt és vevőjét egyaránt meggyőzik



Hosszú élettartam
Az erőhordozó fő alkatrésze a masszív rugós egység. Az eredmény: hosszú élettartam.



Nincsenek előreálló elemek
Levehető emelőkar – előny a bútorgyártásban és a konyhaszerelésnél.



Párkányléccek és díszlécek
Párkányléccel és díszléccel tervezett korpuszok AVENTOS HS vasalattal gond nélkül nyithatók. Ezáltal további lehetőség nyílik a bútortervezés során.

Felhasználások	Webkód	Oldal
Standard | SERVO-DRIVE		
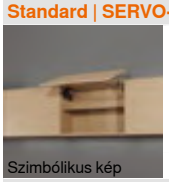 Szimbólikus kép Fa előlapok, széles és keskeny alukeretek	DQDADA	32
Tartozékok		
 Szimbólikus kép		
Csavarok		66
Központosító fúró		66
Ajtóütköző		66
Csavarhúzó		67
Csillagfejű bit		67
Felszerelés, leszerelés és beállítás		
 Szimbólikus kép **Felszerelés, leszerelés és beállítás**		
Short-URL **www.blum.com/a120**		
Gépekre vonatkozó irányvonalak		701
Részletes információk gépi irányvonalakhoz		
Short-URL **www.blum.com/sd/guideline**		

Jelzések

Termék külön kérésre

Fa előlapok, széles és keskeny alukeretek

Webkód
DQDADA



- ideális nagyfelületű, egyrészes előlapokhoz
- korpuszmagasság KH 350–800 mm
- korpuszszélesség KB 1800 mm-ig
- lágyan és halkan záródik, a **BLUMOTION**-nek köszönhetően
- csökkentett mozgatóerő
- kiegyensúlyozott mozgáskomfort fokozatmentes megállítással
- szerszám nélkül szerelhető
- 3-dimenzióban állítható előlap
- az erőhordozó egyszerűen és fokozatmentesen állítható

Erőhordozó

A helyes erőhordozó kiválasztásához szüksége van a korpuszmagasságra KH és az előlapsúlyra FG beleértve a fogantyút is

Példa

Korpuszmagasság KH = 600 mm
Előlapsúly FG = 10 kg
Erőhordozó választék = 20S2E00.05
KH = 602 mm → 600 mm
KH = 603 mm → 605 mm

Átfedési tartományok esetén az erősebb erőhordozó alkalmazását javasoljuk!

Rendelési információk

☐ Standard ■ SERVO-DRIVE

1 ☐ ■ Erőhordozó készlet

Korpuszmagasság KH 350–525 mm

Cikkszám	20S2A00.05	20S2B00.05	20S2C00.05	Cikkszám	20S2A00.05	20S2B00.05	20S2C00.05
KH (mm)	Az előlap súlya beleértve a fogantyút (kg)			KH (mm)	Az előlap súlya beleértve a fogantyút (kg)		
350	2.00–5.00	4.50–9.50	9.25–10.50	440	2.25–4.50	4.25–8.50	8.25–13.00
355	2.00–4.75	4.50–9.50	9.25–10.50	445	2.25–4.50	4.25–8.50	8.25–13.25
360	2.00–4.75	4.50–9.50	9.25–10.75	450	2.25–4.25	4.00–8.50	8.25–13.50
365	2.00–4.75	4.50–9.25	9.00–11.00	455	2.25–4.25	4.00–8.50	8.25–13.50
370	2.00–4.75	4.50–9.25	9.00–11.00	460	2.25–4.25	4.00–8.25	8.00–13.75
375	2.00–4.75	4.50–9.25	9.00–11.25	465	2.25–4.25	4.00–8.25	8.00–13.75
380	2.00–4.75	4.50–9.25	9.00–11.25	470	2.50–4.25	4.00–8.25	8.00–14.00
385	2.00–4.75	4.50–9.25	9.00–11.50	475	2.50–4.25	3.75–8.00	7.75–14.00
390	2.00–4.75	4.50–9.00	8.75–11.50	480	2.50–4.25	3.75–8.00	7.75–14.25
395	2.00–4.75	4.50–9.00	8.75–11.75	485	2.50–4.25	3.75–8.00	7.75–14.25
400	2.00–4.75	4.25–9.00	8.75–12.00	490	2.50–4.25	3.75–8.00	7.75–14.50
405	2.25–4.50	4.25–9.00	8.75–12.00	495	2.50–4.25	3.75–7.75	7.50–14.50
410	2.25–4.50	4.25–9.00	8.75–12.25	500	2.50–4.25	3.50–7.75	7.50–14.75
415	2.25–4.50	4.25–8.75	8.50–12.50	505	2.50–4.00	3.50–7.75	7.50–14.75
420	2.25–4.50	4.25–8.75	8.50–12.50	510	2.50–4.00	3.50–7.75	7.50–14.75
425	2.25–4.50	4.25–8.75	8.50–12.75	515	2.50–4.00	3.50–7.50	7.25–14.75
430	2.25–4.50	4.25–8.75	8.50–12.75	520	2.50–4.00	3.50–7.50	7.25–15.00
435	2.25–4.50	4.25–8.75	8.50–13.00	525	2.50–4.00	3.25–7.50	7.25–15.00

Korpuszmagasság KH 526–675 mm

Cikkszám	20S2D00.05	20S2E00.05	20S2F00.05	Cikkszám	20S2D00.05	20S2E00.05	20S2F00.05
KH (mm)	Az előlap súlya beleértve a fogantyút (kg)			KH (mm)	Az előlap súlya beleértve a fogantyút (kg)		
526	3.00–6.75	6.25–13.00	12.00–16.50	605	3.00–6.00	5.50–11.75	10.50–18.50
530	3.00–6.75	6.25–12.75	11.75–16.75	610	3.00–6.00	5.50–11.75	10.50–18.50
535	3.00–6.75	6.25–12.75	11.75–16.75	615	3.00–5.75	5.50–11.50	10.25–18.75
540	3.00–6.50	6.00–12.75	11.75–17.00	620	3.00–5.75	5.50–11.50	10.25–18.75
545	3.00–6.50	6.00–12.50	11.50–17.25	625	3.00–5.75	5.50–11.50	10.25–18.75
550	3.00–6.50	6.00–12.50	11.50–17.25	630	3.00–5.75	5.50–11.50	10.25–18.75
555	3.00–6.50	6.00–12.50	11.50–17.50	635	3.00–5.50	5.25–11.50	10.25–18.75
560	3.00–6.50	6.00–12.25	11.25–17.50	640	3.00–5.50	5.25–11.25	10.00–18.75
565	3.00–6.25	5.75–12.25	11.25–17.75	645	3.00–5.50	5.25–11.25	10.00–18.75
570	3.00–6.25	5.75–12.25	11.25–17.75	650	3.00–5.50	5.25–11.25	10.00–19.00
575	3.00–6.25	5.75–12.00	11.00–18.00	655	3.00–5.50	5.25–11.25	10.00–19.00
580	3.00–6.25	5.75–12.00	11.00–18.00	660	3.00–5.50	5.25–11.25	10.00–19.00
585	3.00–6.25	5.75–12.00	10.75–18.25	665	3.00–5.25	5.00–11.00	09.75–19.00
590	3.00–6.00	5.50–12.00	10.75–18.25	670	3.00–5.25	5.00–11.00	09.75–19.00
595	3.00–6.00	5.50–11.75	10.50–18.50	675	3.00–5.25	5.00–11.00	09.75–19.00
600	3.00–6.00	5.50–11.75	10.50–18.50				

Korpuszmagasság KH 676–800 mm

Cikkszám	20S2G00.05	20S2H00.05	20S2I00.05	Cikkszám	20S2G00.05	20S2H00.05	20S2I00.05
KH (mm)	Az előlap súlya beleértve a fogantyút (kg)			KH (mm)	Az előlap súlya beleértve a fogantyút (kg)		
676	3.50–8.00	7.00–13.50	13.00–21.50	740	3.50–7.25	6.50–12.75	11.75–20.75
680	3.50–8.00	7.00–13.50	13.00–21.50	745	3.50–7.25	6.50–12.75	11.50–20.50
685	3.50–8.00	7.00–13.25	12.75–21.50	750	3.50–7.25	6.50–12.75	11.50–20.50
690	3.50–7.75	6.75–13.25	12.75–21.50	755	3.75–7.25	6.50–12.75	11.25–20.50
695	3.50–7.75	6.75–13.25	12.50–21.50	760	3.75–7.25	6.50–12.75	11.25–20.25
700	3.50–7.75	6.75–13.25	12.50–21.50	765	3.75–7.25	6.50–12.50	11.00–20.25
705	3.50–7.75	6.75–13.25	12.25–21.50	770	3.75–7.00	6.25–12.50	11.00–20.25
710	3.50–7.75	6.75–13.25	12.25–21.25	775	3.75–7.00	6.25–12.50	11.00–20.25
715	3.50–7.50	6.75–13.00	12.00–21.25	780	4.00–7.00	6.25–12.50	10.75–20.25
720	3.50–7.50	6.75–13.00	12.00–21.25	785	4.00–7.00	6.25–12.50	10.75–20.00
725	3.50–7.50	6.75–13.00	12.00–21.00	790	4.00–7.00	6.00–12.25	10.75–20.00
730	3.50–7.50	6.75–13.00	11.75–21.00	795	4.00–7.00	6.00–12.25	10.50–20.00
735	3.50–7.50	6.50–13.00	11.75–20.75	800	4.00–7.00	6.00–12.25	10.50–20.00

Tartalmaz:

1	2 x	Szimmetrikus erőhordozó
–	10 x	Facsavarok Ø 4 x 35 mm
KH		Korpuszmagasság

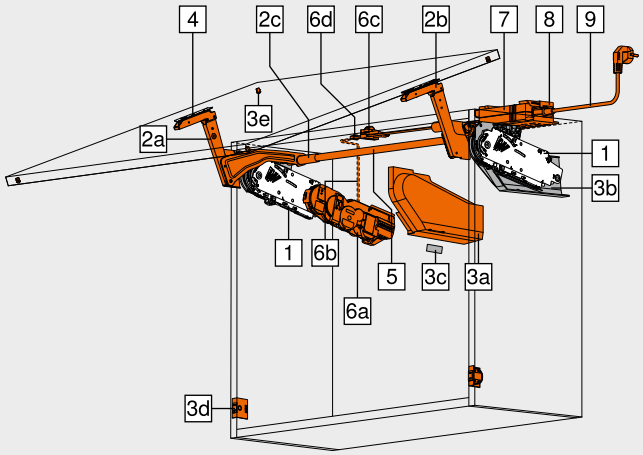

2 ☐ Emelőkar készlet



Szín	Anyaga	Cikkszám
NI	Acél	20S3500.06

Tartalmaz:

2a	1 x	Emelőkar készlet bal
2b	1 x	Emelőkar készlet jobb
2c	2 x	Takarósapka keresztstabilizátorhoz

2 ■ Emelőkar-készlet SERVO-DRIVE megoldáshoz



Szín	Anyaga	Cikkszám
NI	Acél	21S3500.01

Tartalmaz:

2a	1 x	SERVO-DRIVE-emelőkar készlet bal
2b	1 x	SERVO-DRIVE-emelőkar készlet jobb
2c	2 x	Takarósapka keresztstabilizátorhoz

3 ☐ Takarósapka-készlet



Szín	Anyaga	Cikkszám
SW | HGR | TGR	Műanyag	20S8020

Tartalmaz:

3a	1 x	Takarósapka bal
3b	1 x	Takarósapka jobb
3c	2 x	Gyártói névjegy mélynyomott Blum-logóval IN-G

3 ■ Takarósapka-készlet SERVO-DRIVE megoldáshoz



Szín	Anyaga	Cikkszám
SW | HGR | TGR	Műanyag	21S8020

Tartalmaz:

3a	1 x	SERVO-DRIVE-takarósapka bal
3b	1 x	Takarósapka jobb
3c	2 x	Gyártói névjegy mélynyomott Blum-logóval IN-G
3d	2 x	SERVO-DRIVE-kapcsoló
3e	4 x	Blum-távtartó ütköző, Ø 5 mm

Fa előlapok, széles és keskeny alukeretek

Webkód DQDADA

Rendelési információk

4 Előlaprögzítő készlet



Kivitelezés	Rögzítési mód	Cikkszám
Fa előlapok és széles alukeretek [1]	Csavarozás	20S4200
Keskeny alukeretek		20S4200A

[1] Fa előlapokhoz használjon oldalanként 4 db (609.1x00) forgácslapcsavart
Szélesebb alukeretekhez használjon 4 db (660.0950) süllyesztett fejű lemezcsavart

4 Előlaprögzítő



Kivitelezés	Rögzítési mód	Cikkszám
Vékony előlapok	EXPANDO T	20S42T1

EXPANDO T alkalmas vékony előlapokhoz – lsd. oldaltudnivalók

5 Keresztstabilizátor rúd



Hossza (mm)	Átmérő (mm)	Cikkszám
1061	Ø 16.0	20Q1061UN

Méretre vágáshoz

Szabás
- ☐ Belső korpuszszélesség LW – 129 mm
- ■ Belső korpuszszélesség LW – 164 mm

– Összekötő elem keresztstabilizátorhoz

LW 1190 mm belső korpuszszélességtől



Anyaga	Átmérő (mm)	Cikkszám
Alumínium	Ø 16.0	20Q153ZN

Tartalmaz:
- – 1 x Összekötő elem
- – 1 x Tartó elem
- – 2 x Takarósapka keresztstabilizátorhoz

Szabásjegyzék 5
- ☐ Belső korpuszszélesség LW / 2 – 147 mm
- ■ Belső korpuszszélesség LW / 2 – 165 mm

6 SERVO-DRIVE-készlet



Szín	Anyaga	Cikkszám
R7037	Műanyag	21FA000

Tartalmaz:
- **6a** 1 x Meghajtóegység
- **6b** 1 x SERVO-DRIVE-elosztókábel, 1500 mm
- **6c** 1 x Összekötő kapocs
- **6d** 2 x Kábelvég védő

Összekötött előlapok esetén készletenként egy-egy SERVO-DRIVE hajtásegységet ajánlunk!

7 SERVO-DRIVE hálózati adapter, 24 W



Nyelvi csomag[1]	Nyelv[2]	Cikkszám
A	DE | EN | FR | IT | NL	Z10NE030A
B	DA | EN | FI | NO | SV	Z10NE030B
C	EL | EN | HR | SL | SR | TR	Z10NE030C
D	EN | ES | FR | IT | PT	Z10NE030D
E	CS | HU | PL | SK	Z10NE030E
F	BG | ET | LT | LV | RU	Z10NE030F
G	EN | ES | FR	Z10NE030G
H	EN | ZH	Z10NE030H
J	JA	Z10NE030J

Kezelési-, szerelési útmutatót tartalmaz
Hálózati kábel nélkül
[1] Nyelvi csomag – Kezelési-, szerelési útmutatót
[2] Nyelvi megnevezések ISO-639 szerint

8 Hálózati szerkezet tartó elem



Szín	Anyaga	Cikkszám
WGR	Műanyag	Z10NG120

SERVO-DRIVE hálózati adapterhez, 24 W

Szín		Szín	
HGR	Világosszürke	R7037	RAL 7037 szürke
SW	Selyemfehér	WGR	Világosszürke
TGR	Sötétszürke	SZ	Fekete
NI	Nikkelezett	WS	Fehér
IN-G	Inmold nemesacél szálhúzott		

9 Hálózati kábel



Piac	Cikkszám	Piac	Cikkszám
AR	Z10M200A	JP	Z10M200J
GB	Z10M200B	AU	Z10M200K
CH | LI	Z10M200C	CL	Z10M200L
DK	Z10M200D	CN	Z10M200N
Európa	Z10M200E	BR	Z10M200S.01
Európa [1]	Z10M200E.OS	TW	Z10M200T
IN	Z10M200H	US | CA	Z10M200U
IL	Z10M200I	ZA	Z10M200Z

Hossz 2 m, konnektorral együtt
[1] Csatlakozó dugó nélkül

Alternatíva a 7 | 8 | 9-hez

– SERVO-DRIVE hálózati adapter, 12 W

Csak egy meghajtóegységhez alkalmas



Hálózati adapter[1]	Nyelvi csomag[2]	Nyelv[3]	Cikkszám
E	A	DE | EN | FR | IT | NL	Z10NA30EAF
	B	DA | EN | FI | NO | SV	Z10NA30EBF
	C	EL | EN | HR | SL | SR | TR	Z10NA30ECF
	D	EN | ES | FR | IT | PT	Z10NA30EDF
	E	CS | HU | PL | SK	Z10NA30EEF
	F	BG | ET | LT | LV | RU	Z10NA30EFF
B	A	DE | EN | FR | IT | NL	Z10NA30BAF
K	D	EN | ES | FR | IT | PT	Z10NA30KDF
U	G	EN | ES | FR	Z10NA30UGF

Tartalmaz:
- – 1 x SERVO-DRIVE hálózati adapter, 12 W
  Kábelt tartalmaz, 1120 mm (SERVO-DRIVE elosztókábellel max. 2000 mm-re hosszabbítható)

Hálózati adapter



További kombinációk külön kérésre
[1] A piacok részletes listája megtalálható az Információk fejezetben
[2] Nyelvi csomag – Kezelési-, szerelési útmutatót
[3] Nyelvi megnevezések ISO-639 szerint

Tartozékok

– SERVO-DRIVE elosztó kábel és kábelvég védő



Szín	Hossza (m)	Cikkszám
SZ	8	Z10K800AE

Tartalmaz:
- **6b** 1 x SERVO-DRIVE-elosztókábel
- **6d** 5 x Kábelvég védő

Méretre vágáshoz
SERVO-DRIVE elosztókábelként használható

– Összekötő kapocs és kábelvég védő



Szín	Anyaga	Cikkszám
SZ	Műanyag	Z10V100E.01

Tartalmaz:
- **6c** 1 x Összekötő kapocs
- **6d** 2 x Kábelvég védő

Szerszám nélkül szerelhető

– Kábeltartó



Szín	Anyaga	Cikkszám
WS	Műanyag	Z10K0009

Pl. SERVO-DRIVE-elosztókábel rögzítéséhez

Oldalmutatók

Áttekintés	31	Tervezés – Blum-távtartó ütköző	35	**Felszerelés, leszerelés és beállítás**	
Rögzítőrendszerek vékony előlapokhoz – EXPANDO T	584	Tervezés – SERVO-DRIVE-kapcsoló	35		
		SERVO-DRIVE uno – piaclista	718		
Megmunkálási javaslatok és garancia kizárása – EXPANDO T	585	E-SERVICES és felhasználási segédeszközök	590	Short-URL	
		Tájékoztató értékek az előlap súlyára vonatkozóan FG (kg)	704	www.blum.com/a120	
Tartozékok – Általános tudnivalók	66	Gépekre vonatkozó irányvonalak	701		
Tervezés	34	További technikai információk	698		

Fa előlapok, széles és keskeny alukeretek

Webkód DQDADA

Tervezés

Fúráspozíció

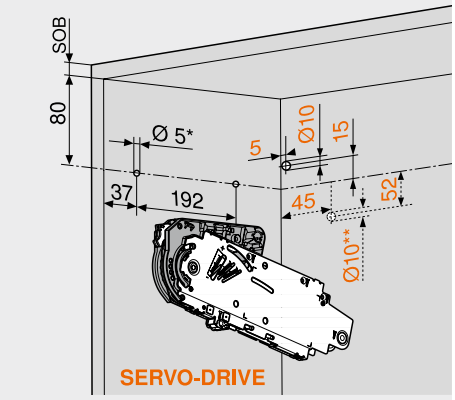

5 x facsavar Ø 4 x 35 mm
Furat SERVO-DRIVE elosztókábelhez, csak a bal oldalra

SOB	Korpusz felsőlap vastagság
*	Fúrásmélység 5 mm
**	Alternatív furat

Helyigény

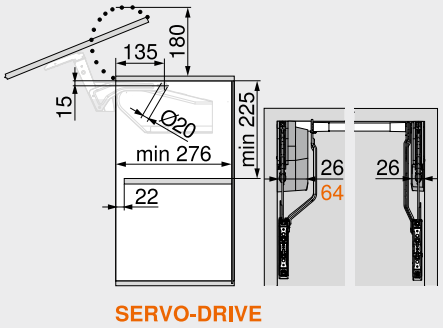

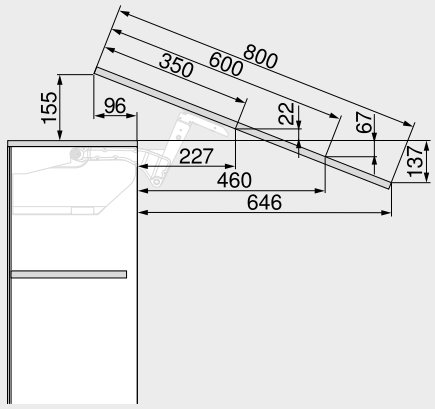

A méret a dőlésszög állításával változtatható

Előlapmegmunkálás – fa előlapok és széles alukeretek

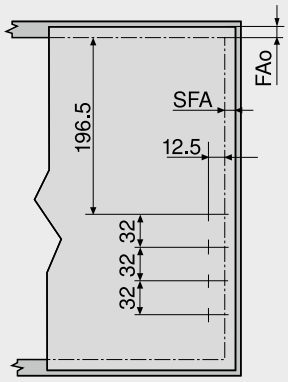

Fa előlapokhoz 4 db facsavart (609.1x00) használjon
Szélesebb alukeretekhez használjon 4 db (660.0950) süllyesztett fejű lemezcsavart

FAo	Felső előlapráütés
SFA	Oldalsó előlapráütés

Ütköztetés a falon: legkisebb szükséges fuga 5 mm

Előlapmegmunkálás – keskeny alukeretek

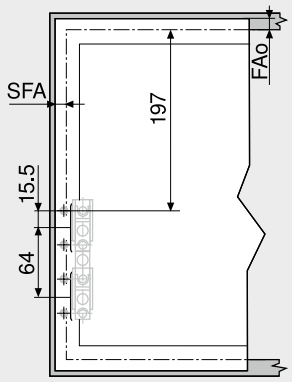

FAo	Felső előlapráütés
SFA	Oldalsó előlapráütés

Ütköztetés a falon: legkisebb szükséges fuga 5 mm

Keskeny alukeretek

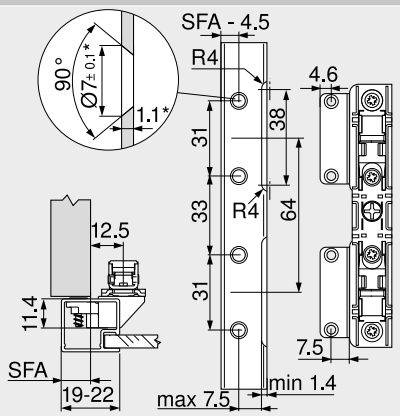

19 mm-es keretszélességnél 11–18 mm oldalsó előlapráütés lehetséges

*	Anyagvastagság változtatás esetén a megmunkálási méretekre ügyelni kell

Helyszükséglet – párkánylécek és díszlécek

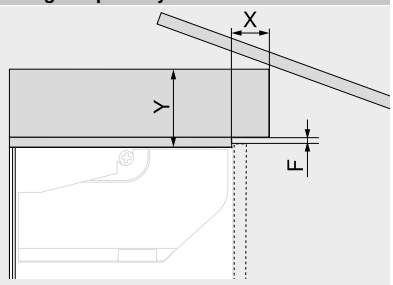

Fuga F (mm)	X max. (mm)	Y max. (mm)
3.0	35	101
2.0	31	101
1.5	28	101

Összekötő elem

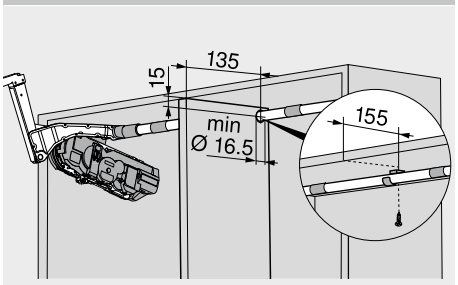

Fa előlapok, széles és keskeny alukeretek

Webkód DQDADA

Tervezés

Blum-távtartó ütköző (csak SERVO-DRIVE-felhasználáshoz)

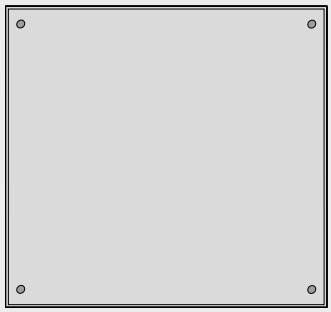

A Blum távtartó ütközőt helyezze be (ne ragassza)!

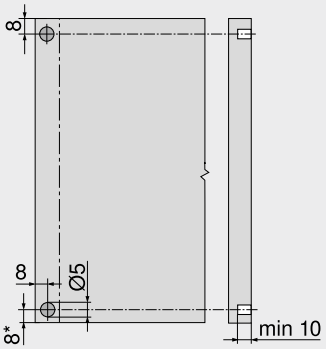

Javaslat alukeretekre

Blum-távtartó elem a korpuszoldalba helyezve

Előlapban történő rögzítésnél ütköztető próbát kell végezni

* Alul túllógó előlapok esetén a korpusz alsó élétől

SERVO-DRIVE-kapcsoló

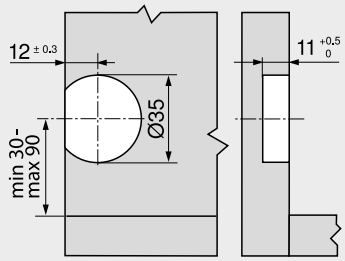

Oldalmutatók

Áttekintés	31
Rendelési információk – fa előlapok, széles és keskeny alukeretek	32
E-SERVICES és felhasználási segédeszközök	590
Gépekre vonatkozó irányvonalak	701
További technikai információk	698

Felszerelés, leszerelés és beállítás

Short-URL
www.blum.com/a120

Lágy mozgású lift vasalatok



Az AVENTOS HL vasalattal az előlap a korpusz első élével párhuzamosan felfelé mozog. Ideális megoldás olyan magas- vagy felsőszekrények előlapjaihoz mint a magas építésű szekrény vagy pl. elektromos kisgépek eltakarásához.

- lágyan és halkan záródik, a **BLUMOTION**-nek köszönhetően
- könnyen nyitható
- minden nyitási helyzetben megállítható
- jó hozzáférést kínál a szekrény belsejéhez
- olyan korpuszoknál is alkalmazható, ami felett egy másik koprusz is el van helyezve
- kis program, nagy felhasználási terjedelem
- egyszerű szerelés és állítás
- stabil, széles előlapoknál is
- hosszú élettartam
- nincsenek előreálló elemek
- választható: SERVO-DRIVE AVENTOS felnyílóhoz, az elektronikus nyitásrásegítés felsőszekrényekhez

Mozgási komfort és kialakítási változatok



Függetlenül az előlap súlyától és nagyságától az AVENTOS HL csökkentett mozgatóerejével könnyen nyitható és zárható.



A SERVO-DRIVE elektomos mozgásrásegítéssel még a nagy előlapok is kényelmesen nyithatók és zárhatók.



Az elektromos kisgépek az AVENTOS HL felnyílóval egy optikailag egységes szekrényfront mögött bújnak meg.



A takarósapkák kaphatók Selyemfehér, Világosszürke és Mélyszürke színárnyalatokban.

További előnyök, amik Önt és vevőjét egyaránt meggyőzik



Hosszú élettartam
Az erőhordozó fő alkatrésze a masszív rugós egység. Az eredmény: hosszú élettartam.



Nincsenek előreálló elemek
Levehető emelőkar – előny a bútorgyártásban és a konyhaszerelésnél.



Párkánylécek és díszlécek
AVENTOS HL olyan korpuszoknál is alkalmazható, ami felett egy másik korpusz vagy párkányléc van elhelyezve. Ugyancsak keskeny alukerettel kombinálva.

Felhasználások	Webkód	Oldal
Standard | SERVO-DRIVE		
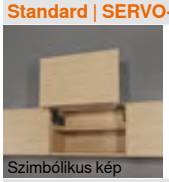 Szimbólikus kép Fa előlapok, széles és keskeny alukeretek	DQDB2M	38
Tartozékok		
 Szimbólikus kép Csavarok		66
Központosító fúró		66
Ajtóütköző		66
Csavarhúzó		67
Csillagfejű bit		67
Felszerelés, leszerelés és beállítás		
 Szimbólikus kép **Felszerelés, leszerelés és beállítás** Short-URL www.blum.com/a130		
Gépekre vonatkozó irányvonalak		701
Részletes információk gépi irányvonalakhoz Short-URL www.blum.com/sd/guideline		

Jelzések

Termék külön kérésre

Fa előlapok, széles és keskeny alukeretek



- jól alkalmazható kis felületű, egyrészes előlapokhoz
- korpuszmagasság KH 300–580 mm
- korpuszszélesség KB 1800 mm-ig
- lágyan és halkan záródik, a **BLUMOTION**-nek köszönhetően
- csökkentett mozgatóerő
- kiegyensúlyozott mozgáskomfort fokozatmentes megállítással
- szerszám nélkül szerelhető
- 3-dimenzióban állítható előlap
- az erőhordozó egyszerűen és fokozatmentesen állítható

Webkód
DQDB2M

Erőhordozó

A helyes erőhordozó kiválasztásához szüksége van a korpuszmagasságra KH és az előlapsúlyra FG beleértve a fogantyút is

Példa

Korpuszmagasság KH = 390 mm
Előlapsúly FG = 6 kg
Erőhordozó választék = 20L2500.05
Emelőkar csomag választék = 20L3500.06
Emelőkar SERVO-DRIVE = 21L3500.01

Átfedési tartományok esetén az erősebb erőhordozó alkalmazását javasoljuk!

Rendelési információk

☐ Standard ■ SERVO-DRIVE

1 ☐ ■ Erőhordozó készlet

Az előlap súlya beleértve a fogantyút (kg)	Korpuszmagasság KH (mm) 300–349	350–399	400–550	450–580	Cikkszám
	Emelőkar készlet				
☐	20L3200.06	20L3500.06	20L3800.06	20L3900.06	
■	21L3200.01	21L3500.01	21L3800.01	21L3900.01	
	1.25–4.25	1.25–2.50			20L2100.05
	3.50–7.25	1.75–5.00	1.75–3.50		20L2300.05
	6.50–12.00	4.25–9.00	2.75–6.75	2.00–5.25	20L2500.05
	11.00–20.00	8.00–14.75	5.75–11.75	4.25–9.25	20L2700.05
		13.50–20.00	10.50–20.00	8.25–16.50	20L2900.05

Tartalmaz:
1 2 x Szimmetrikus erőhordozó
– 10 x Facsavarok Ø 4 x 35 mm

2 ☐ Emelőkar készlet

Korpuszmagasság KH (mm)	Cikkszám
300–349	20L3200.06
350–399	20L3500.06
400–550	20L3800.06
450–580	20L3900.06

Tartalmaz:
2a 1 x Emelőkar készlet bal
2b 1 x Emelőkar készlet jobb
2c 2 x Ovális takarósapka keresztstabilizátorhoz

3 ☐ Takarósapka-készlet

Szín	Anyaga	Cikkszám
SW | HGR | TGR	Műanyag	20L8020

Tartalmaz:
3a 1 x Takarósapka bal
3b 1 x Takarósapka jobb
3c 2 x Gyártói névjegy mélynyomott Blum-logóval IN-G

2 ■ Emelőkar-készlet SERVO-DRIVE megoldáshoz

Korpuszmagasság KH (mm)	Cikkszám
300–349	21L3200.01
350–399	21L3500.01
400–550	21L3800.01
450–580	21L3900.01

Tartalmaz:
2a 1 x SERVO-DRIVE-emelőkar készlet bal
2b 1 x Emelőkar készlet jobb
2c 2 x Ovális takarósapka keresztstabilizátorhoz

3 ■ Takarósapka-készlet SERVO-DRIVE megoldáshoz

Szín	Anyaga	Cikkszám
SW | HGR | TGR	Műanyag	21L8020

Tartalmaz:
3a 1 x SERVO-DRIVE-takarósapka bal
3b 1 x Takarósapka jobb
3c 2 x Gyártói névjegy mélynyomott Blum-logóval IN-G
3d 2 x SERVO-DRIVE-kapcsoló
3e 4 x Blum-távtartó ütköző, Ø 5 mm

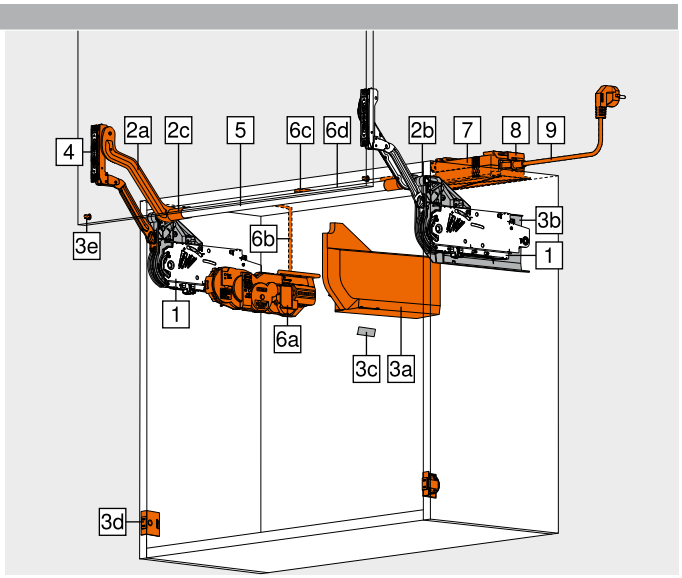

4 ☐ ■ Előlaprögzítő készlet

Kivitelezés	Rögzítési mód	Cikkszám
Fa előlapok és széles alukeretek [1]	Csavarozás	20S4200
Keskeny alukeretek		20S4200A

[1] Fa előlapokhoz használjon oldalanként 4 db (609.1x00) forgácslapcsavart
Szélesebb alukeretekhez használjon 4 db (660.0950) süllyesztett fejű lemezcsavart

4 ☐ ■ Előlaprögzítő

Kivitelezés	Rögzítési mód	Cikkszám
Vékony előlapok	EXPANDO T	20S42T1

EXPANDO T alkalmas vékony előlapokhoz – lsd. oldaltudnivalók

5 ☐ ■ Ovális keresztstabilizátor rúd

Hossza (mm)	Kivitelezés	Cikkszám
1061	Ovális	20Q1061UA

Méretre vágáshoz
Szabás
☐ Belső korpuszszélesség LW – 129 mm
■ Belső korpuszszélesség LW – 164 mm

– ☐ ■ Összekötő elem keresztstabilizátorhoz LW 1190 mm belső korpuszszélességtől

Átmérő (mm)	Anyaga	Cikkszám
Ø 16.0	Alumínium	20Q153ZA

Tartalmaz:
– 1 x Összekötő elem
– 1 x Tartó elem
– 2 x Takarósapka keresztstabilizátorhoz

Szabásjegyzék 5
☐ Belső korpuszszélesség LW / 2 – 147 mm
■ Belső korpuszszélesség LW / 2 – 165 mm

Fa előlapok, széles és keskeny alukeretek

Webkód DQDB2M

Rendelési információk

6 SERVO-DRIVE-készlet



Szín	Anyaga	Cikkszám
R7037	Műanyag	21FA000

Tartalmaz:

6a 1 x Meghajtóegység
6b 1 x SERVO-DRIVE-elosztókábel, 1500 mm
6c 1 x Összekötő kapocs
6d 2 x Kábelvég védő

Összekötött előlapok esetén készletenként egy-egy SERVO-DRIVE hajtásegységet ajánlunk!

7 SERVO-DRIVE hálózati adapter, 24 W



Nyelvi csomag[1]	Nyelv[2]	Cikkszám
A	DE | EN | FR | IT | NL	Z10NE030A
B	DA | EN | FI | NO | SV	Z10NE030B
C	EL | EN | HR | SL | SR | TR	Z10NE030C
D	EN | ES | FR | IT | PT	Z10NE030D
E	CS | HU | PL | SK	Z10NE030E
F	BG | ET | LT | LV | RU	Z10NE030F
G	EN | ES | FR	Z10NE030G
H	EN | ZH	Z10NE030H
J	JA	Z10NE030J

Kezelési-, szerelési útmutatót tartalmaz
Hálózati kábel nélkül
[1] Nyelvi csomag – Kezelési-, szerelési útmutatót
[2] Nyelvi megnevezések ISO-639 szerint

8 Hálózati szerkezet tartó elem



Szín	Anyaga	Cikkszám
WGR	Műanyag	Z10NG120

SERVO-DRIVE hálózati adapterhez, 24 W

9 Hálózati kábel



Piac	Cikkszám	Piac	Cikkszám
AR	Z10M200A	JP	Z10M200J
GB	Z10M200B	AU	Z10M200K
CH | LI	Z10M200C	CL	Z10M200L
DK	Z10M200D	CN	Z10M200N
Európa	Z10M200E	BR	Z10M200S.01
Európa [1]	Z10M200E.OS	TW	Z10M200T
IN	Z10M200H	US | CA	Z10M200U
IL	Z10M200I	ZA	Z10M200Z

Hossz 2 m, konnektorral együtt
[1] Csatlakozó dugó nélkül

Alternatíva a 7 | 8 | 9-hez

– SERVO-DRIVE hálózati adapter, 12 W

Csak egy meghajtóegységhez alkalmas



Hálózati adapter[1]	Nyelvi csomag[2]	Nyelv[3]	Cikkszám
E	A	DE | EN | FR | IT | NL	☎ Z10NA30EAF
	B	DA | EN | FI | NO | SV	☎ Z10NA30EBF
	C	EL | EN | HR | SL | SR | TR	☎ Z10NA30ECF
	D	EN | ES | FR | IT | PT	☎ Z10NA30EDF
	E	CS | HU | PL | SK	☎ Z10NA30EEF
	F	BG | ET | LT | LV | RU	☎ Z10NA30EFF
B	A	DE | EN | FR | IT | NL	☎ Z10NA30BAF
K	D	EN | ES | FR | IT | PT	☎ Z10NA30KDF
U	G	EN | ES | FR	☎ Z10NA30UGF

Tartalmaz:

– 1 x SERVO-DRIVE hálózati adapter, 12 W
Kábelt tartalmaz, 1120 mm (SERVO-DRIVE elosztókábellel max. 2000 mm-re hosszabbítható)

Hálózati adapter



További kombinációk külön kérésre
[1] A piacok részletes listája megtalálható az Információk fejezetben
[2] Nyelvi csomag – Kezelési-, szerelési útmutatót
[3] Nyelvi megnevezések ISO-639 szerint

Tartozékok

– SERVO-DRIVE elosztó kábel és kábelvég védő



Szín	Hossza (m)	Cikkszám
SZ	8	Z10K800AE

Tartalmaz:

6b 1 x SERVO-DRIVE-elosztókábel
6d 5 x Kábelvég védő

Méretre vágáshoz
SERVO-DRIVE elosztókábelként használható

– Összekötő kapocs és kábelvég védő



Szín	Anyaga	Cikkszám
SZ	Műanyag	Z10V100E.01

Tartalmaz:

6c 1 x Összekötő kapocs
6d 2 x Kábelvég védő

Szerszám nélkül szerelhető

– Kábeltartó



Szín	Anyaga	Cikkszám
WS	Műanyag	Z10K0009

Pl. SERVO-DRIVE-elosztókábel rögzítéséhez

Szín		Szín	
HGR	Világosszürke	WGR	Világosszürke
SW	Selyemfehér	SZ	Fekete
TGR	Sötétszürke	WS	Fehér
R7037	RAL 7037 szürke	IN-G	Inmold nemesacél szálhúzott

Oldalmutatók

Áttekintés	37	Tervezés – Blum-távtartó ütköző	41	Felszerelés, leszerelés és beállítás	
Rögzítőrendszerek vékony előlapokhoz – EXPANDO T	584	Tervezés – SERVO-DRIVE-kapcsoló	41		
		SERVO-DRIVE uno – piaclista	718		
Megmunkálási javaslatok és garancia kizárása – EXPANDO T	585	E-SERVICES és felhasználási segédeszközök	590	Short-URL	
		Tájékoztató értékek az előlap súlyára vonatkozóan FG (kg)	704	www.blum.com/a130	
Tartozékok – Általános tudnivalók	66	Gépekre vonatkozó irányvonalak	701		
Tervezés	40	További technikai információk	698		

Fa előlapok, széles és keskeny alukeretek

Webkód DQDB2M

Tervezés

Fúráspozíció

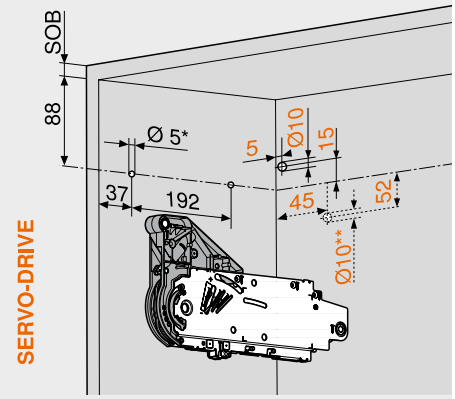

5 x facsavar Ø 4 x 35 mm
Furat SERVO-DRIVE elosztókábelhez, csak a bal oldalra

SOB	Korpusz felsőlap vastagság
*	Fúrásmélység 5 mm
**	Alternatív furat

Helyigény

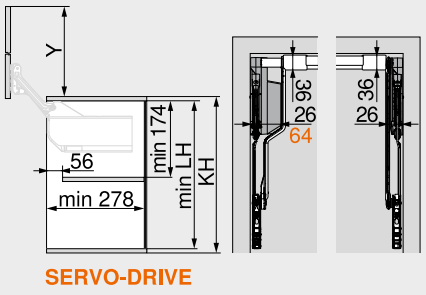

Emelőkar készlet		LH min.	Y (mm)[1]
Standard	SERVO-DRIVE	(mm)[1]	
20L3200.06	21L3200.01	262.0	264.0
20L3500.06	21L3500.01	312.0	352.0
20L3800.06	21L3800.01	362.0	440.0
20L3900.06	21L3900.01	412.0	529.0

[1] Ez a méret 0 mm alsó fugára F vonatkozik

LH	Belső korpuszmagasság
KH	Korpuszmagasság

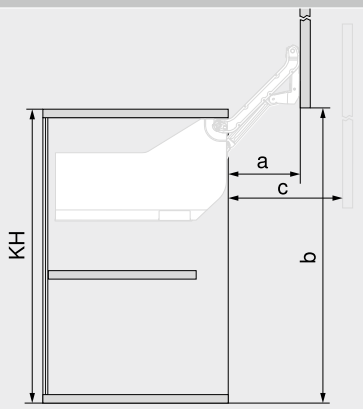

Emelőkar készlet		a (mm)	b (mm)[1]	c max. (mm)
Standard	SERVO-DRIVE			
20L3200.06	21L3200.01	114.0	257.0	159.0
20L3500.06	21L3500.01	146.0	345.0	209.0
20L3800.06	21L3800.01	178.0	433.0	259.0
20L3900.06	21L3900.01	210.0	522.0	309.5

[1] Ez a méret 0 mm alsó fugára F vonatkozik

KH	Korpuszmagasság

Előlapmegmunkálás – fa előlapok és széles alukeretek

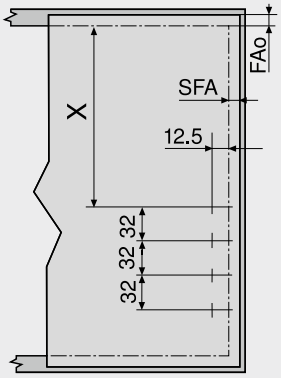

Emelőkar készlet		X (mm)
Standard	SERVO-DRIVE	
20L3200.06	21L3200.01	153
20L3500.06	21L3500.01	203
20L3800.06	21L3800.01	253
20L3900.06	21L3900.01	303

FAo	Felső előlapráütés
SFA	Oldalsó előlapráütés

Ütköztetés a falon: legkisebb szükséges fuga 5 mm

Előlapmegmunkálás – keskeny alukeretek

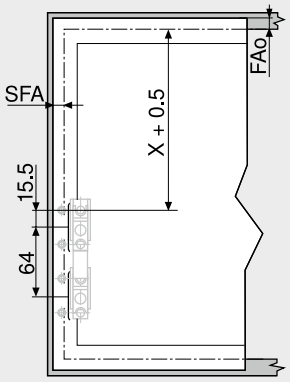

Emelőkar készlet		X (mm)
Standard	SERVO-DRIVE	
20L3200.06	21L3200.01	153
20L3500.06	21L3500.01	203
20L3800.06	21L3800.01	253
20L3900.06	21L3900.01	303

FAo	Felső előlapráütés
SFA	Oldalsó előlapráütés

Ütköztetés a falon: legkisebb szükséges fuga 5 mm

Keskeny alukeretek

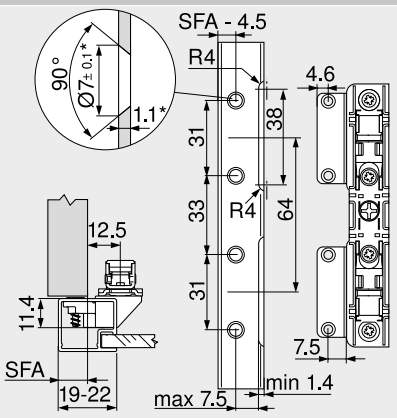

19 mm-es keretszélességnél 11–18 mm oldalsó előlapráütés lehetséges

*	Anyagvastagság változtatás esetén a megmunkálási méretekre ügyelni kell

Helyszükséglet – párkányélecek és díszlécek

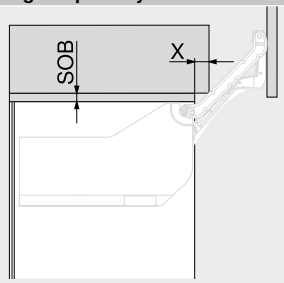

Korpusz felsőlap vastagság SOB (mm)	X (mm)
16	28
18	30
19	31

Összekötő elem

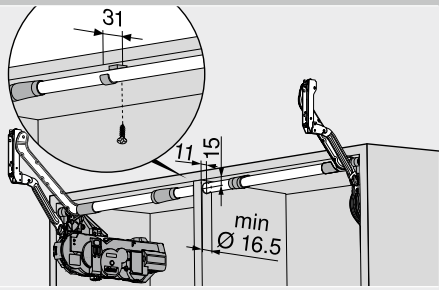

Fa előlapok, széles és keskeny alukeretek

Webkód DQDB2M

Tervezés

Blum-távtartó ütköző (csak SERVO-DRIVE-felhasználáshoz)

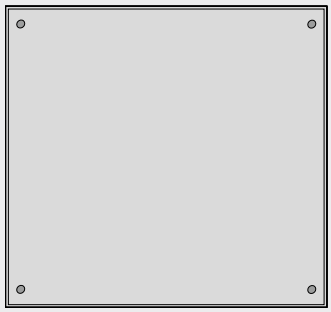

A Blum távtartó ütközőt helyezze be (ne ragassza)!

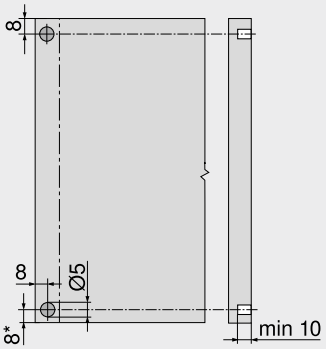

Javaslat alukeretekre

Blum-távtartó elem a korpuszoldalba helyezve

Előlapban történő rögzítésnél ütköztető próbát kell végezni

* Alul túllógó előlapok esetén a korpusz alsó élétől

SERVO-DRIVE-kapcsoló

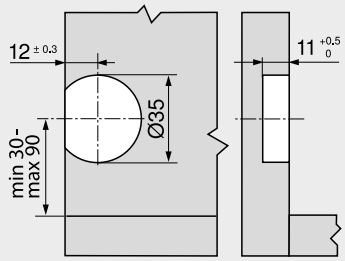

Oldalmutatók

Áttekintés	37
Rendelési információk – fa előlapok, széles és keskeny alukeretek	38
E-SERVICES és felhasználási segédeszközök	590
Gépekre vonatkozó irányvonalak	701
További technikai információk	698

Felszerelés, leszerelés és beállítás

Short-URL
www.blum.com/a130

Elragadó mozgáskomfort átélése



AVENTOS HK top kompakt, minimalista és funkcionális. A rugalmas erőhordozó csomag kiváló kicsi és nagy felnyílókhoz magas- vagy felsőszekrényeknél. Beépített nyíltásszöghatárolóval és biztonságos megoldásokkal. A fejlesztés során a párkánylécet is figyelembe vettük.

- lágyan és halkan záródik, a **BLUMOTION**-nek köszönhetően
- könnyen nyitható
- minden nyitási helyzetben megállítható
- jó hozzáférést kínál a szekrény belsejéhez
- párkányléccel ellátott felsőszekrényekhez alkalmazható
- kis program, nagy felhasználási terjedelem
- egyszerű szerelés és állítás
- stabil, széles előlapoknál is
- hosszú élettartam
- nincsenek előreálló elemek
- választható: SERVO-DRIVE AVENTOS HK top
- választható: TIP-ON AVENTOS

Dizájn és szerelés



Kicsi méret, egyenes vonalak, harmonikus arányok, sima felületek: AVENTOS HK top már több Design-díjjal is ki lett tüntetve.



A minimalista designnak köszönhetően, a felnyíló harmonikusan illeszkedik a bútorokhoz bármely lakótérben.



Az vasalatnál két szimmetrikus erőhordozó, és kétféle szerelés közül választhat. Az erőhordozó az integrált helyzetmeghatározással előfúrás nélkül felszerelhető. Az erőhordozó az előreszerelt eurocsavarokkal különálló korpuszoldalra is felszerelhető. Ehhez négy darab 32 mm-es raszter furatra van szükség.



További előnyök, amik Önt és vevőjét egyaránt meggyőzik



Hosszú élettartam
Az erőhordozó fő alkatrésze a masszív rugós egység. Az eredmény: hosszú élettartam könnyű kezeléssel kombinálva.



Mozgástechnológiák
Legyen az SERVO-DRIVE vagy TIP-ON: a megfelelő mozgástechnológiával kombinálva a nyitás és zárás egy igazi élmény.



Beépített biztonsági megoldás
Egy innovatív szerkezet megakadályozza az emelőkar véletlen kiakadását.



Beépített nyitásszöghatároló
Pontosan beállítható a fokozatmentes szabályzás, meddig nyíljon az előlap.

Felhasználások		Webkód	Oldal
Standard | SERVO-DRIVE			
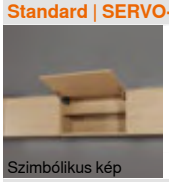 Szimbólikus kép	Fa előlapok, széles és keskeny alukeretek	DQHFJY	44
TIP-ON			
 Szimbólikus kép	Fa előlapok, széles és keskeny alukeretek – TIP-ON	DQHS7Y	48
	TIP-ON 956. – rövid változat mágnessel		50
Tartozékok			
 Szimbólikus kép	Adapterlemezek		51
	Csavarok		66
	Központosító fúró		66
	Ajtóütköző		66
	Csavarhúzó		67
	Csillagfejű bit		67
Felszerelés, leszerelés és beállítás			
 Szimbólikus kép	**Felszerelés, leszerelés és beállítás** **Short-URL** **www.blum.com/a170**		
	Gépekre vonatkozó irányvonalak		701
	Részletes információk gépi irányvonalakhoz **Short-URL** **www.blum.com/sd/guideline**		

Jelzések

Termék külön kérésre

Fa előlapok, széles és keskeny alukeretek

Webkód DQHFJY



- jól alkalmazható a felső szekrények kis magasságú korpuszainál és a hűtő feletti szekrényeknél
- korpuszmagasság KH 205–600 mm
- korpuszszélesség KB 1800 mm-ig
- lágyan és halkan záródik, a **BLUMOTION**-nek köszönhetően
- csökkentett mozgatóerő
- kiegyensúlyozott mozgáskomfort fokozatmentes megállítással
- szerszám nélkül szerelhető
- 3-dimenzióban állítható előlap
- az erőhordozó egyszerűen és fokozatmentesen állítható
- nem szükséges kivetőpánt
- beépített biztonsági megoldás
- fokozatmentes beépített nyitásszöghatároló

Teljesítményfaktor LF

Korpuszmagasság KH (mm) x előlap súlya, FG beleértve a kétszeres fogantyúsúlyt is (kg)

Átfedési tartományok esetén az erősebb erőhordozó alkalmazását javasoljuk!

Rendelési információk

☐ Standard ■ SERVO-DRIVE

1 ☐■ Erőhordozó készlet

Rögzítés előszerelt eurocsavarral



Teljesítményfaktor LF	Nyitásszög OW	Cikkszám
420–1610	107°	22K2310
930–2800		22K2510
1730–5200		22K2710
3200–9000		22K2910

Tartalmaz:

1 2 x Szimmetrikus erőhordozó előszerelt eurocsavarral

Figyelmeztetés

Max. 18 kg előlapsúly FG két erőhordozó esetén!

A teljesítményfaktor egy harmadik erőhordozó beépítésével 50 %-kal növelhető. Szélesebb korpuszok esetén egy harmadik erőhordozó alkalmazását javasoljuk. Ennek oka az előlap nyitott állapotban való behajlása.

1 ☐■ Erőhordozó készlet

Rögzítés facsavarral, pozícionálóval



Teljesítményfaktor LF	Nyitásszög OW	Cikkszám
420–1610	107°	22K2300
930–2800		22K2500
1730–5200		22K2700
3200–9000		22K2900

Tartalmaz:

1 2 x Szimmetrikus erőhordozó Helyzetmeghatározással együtt

– 8 x Facsavarok Ø 4 x 35 mm

Figyelmeztetés

Max. 18 kg előlapsúly FG két erőhordozó esetén!

A teljesítményfaktor egy harmadik erőhordozó beépítésével 50 %-kal növelhető. Szélesebb korpuszok esetén egy harmadik erőhordozó alkalmazását javasoljuk. Ennek oka az előlap nyitott állapotban való behajlása.

3 ☐ Takarósapka-készlet



Szín	Anyaga	Cikkszám
SW | HGR | TGR	Műanyag	22K8000

Tartalmaz:

– 1 x Takarósapka bal

3b 1 x Takarósapka jobb

3c 2 x Gyártói névjegy mélynyomott Blum-logóval IN-G

3 ■ Takarósapka-készlet SERVO-DRIVE megoldáshoz



Szín	Anyaga	Cikkszám
SW | HGR | TGR	Műanyag	23K8000

Tartalmaz:

3a 1 x SERVO-DRIVE-takarósapka bal

3b 1 x Takarósapka jobb

3c 2 x Gyártói névjegy mélynyomott Blum-logóval IN-G

3d 2 x SERVO-DRIVE-kapcsoló

3e 2 x Blum-távtartó ütköző, Ø 5 mm

4 ☐■ Előlaprögzítő készlet



Kivitelezés	Rögzítési mód	Cikkszám
Fa előlapok és széles alukeretek [1]	Csavarozás	20S4200
Keskeny alukeretek		20S4200A

[1] Fa előlapokhoz használjon oldalanként 4 db (609.1x00) forgácslapcsavart Szélesebb alukeretekhez használjon 4 db (660.0950) süllyesztett fejű lemezcsavart

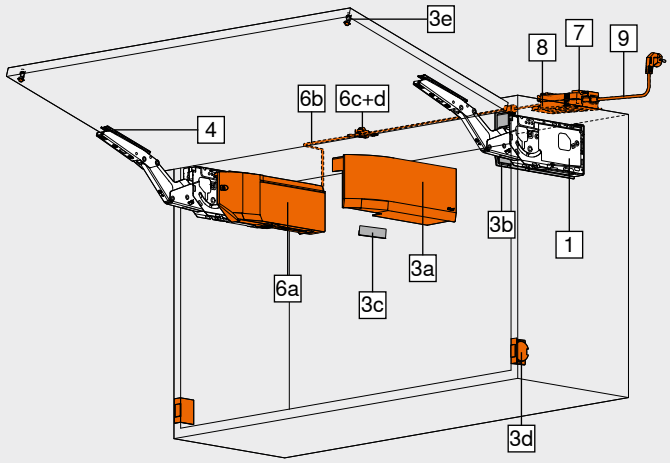

4 ☐■ Előlaprögzítő

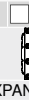

Kivitelezés	Rögzítési mód	Cikkszám
Vékony előlapok	EXPANDO T	20S42T1

EXPANDO T alkalmas vékony előlapokhoz – lsd. oldaltudnivalók

6 ■ SERVO-DRIVE-készlet



Szín	Anyaga	Cikkszám
R7037	Műanyag	23KA000

Tartalmaz:

6a 1 x Meghajtóegység

6b 1 x SERVO-DRIVE-elosztókábel, 1500 mm

6c 1 x Összekötő kapocs

6d 2 x Kábelvég védő

3 erőhordozónál már ajánlatos 2 szinkronizált meghajtóegységet alkalmazni

7 ■ SERVO-DRIVE hálózati adapter, 24 W



Nyelvi csomag[1]	Nyelv[2]	Cikkszám
A	DE | EN | FR | IT | NL	Z10NE030A
B	DA | EN | FI | NO | SV	Z10NE030B
C	EL | EN | HR | SL | SR | TR	Z10NE030C
D	EN | ES | FR | IT | PT	Z10NE030D
E	CS | HU | PL | SK	Z10NE030E
F	BG | ET | LT | LV | RU	Z10NE030F
G	EN | ES | FR	Z10NE030G
H	EN | ZH	Z10NE030H
J	JA	Z10NE030J

Kezelési-, szerelési útmutatót tartalmaz

Hálózati kábel nélkül

[1] Nyelvi csomag – Kezelési-, szerelési útmutatót

[2] Nyelvi megnevezések ISO-639 szerint

8 ■ Hálózati szerkezet tartó elem



Szín	Anyaga	Cikkszám
WGR	Műanyag	Z10NG120

SERVO-DRIVE hálózati adapterhez, 24 W

Fa előlapok, széles és keskeny alukeretek

Webkód DQHFJY

Rendelési információk

9 ■ **Hálózati kábel**



Piac	Cikkszám	Piac	Cikkszám
AR	Z10M200A	JP	Z10M200J
GB	Z10M200B	AU	Z10M200K
CH | LI	Z10M200C	CL	Z10M200L
DK	Z10M200D	CN	Z10M200N
Európa	Z10M200E	BR	Z10M200S.01
Európa [1]	Z10M200E.OS	TW	Z10M200T
IN	Z10M200H	US | CA	Z10M200U
IL	Z10M200I	ZA	Z10M200Z

Hossz 2 m, konnektorral együtt

[1] Csatlakozó dugó nélkül

Alternatíva a 7 | 8 | 9-hez

– ■ **SERVO-DRIVE hálózati adapter, 12 W**

Csak egy meghajtóegységhez alkalmas



Hálózati adapter[1]	Nyelvi csomag[2]	Nyelv[3]	Cikkszám
E	A	DE | EN | FR | IT | NL	Z10NA30EAF
	B	DA | EN | FI | NO | SV	Z10NA30EBF
	C	EL | EN | HR | SL | SR | TR	Z10NA30ECF
	D	EN | ES | FR | IT | PT	Z10NA30EDF
	E	CS | HU | PL | SK	Z10NA30EEF
	F	BG | ET | LT | LV | RU	Z10NA30EFF
B	A	DE | EN | FR | IT | NL	Z10NA30BAF
K	D	EN | ES | FR | IT | PT	Z10NA30KDF
U	G	EN | ES | FR	Z10NA30UGF

Tartalmaz:

– 1 x SERVO-DRIVE hálózati adapter, 12 W
Kábelt tartalmaz, 1120 mm (SERVO-DRIVE elosztókábellel max. 2000 mm-re hosszabbítható)

Hálózati adapter

E  B  K  U 

További kombinációk külön kérésre

[1] A piacok részletes listája megtalálható az Információk fejezetben

[2] Nyelvi csomag – Kezelési-, szerelési útmutatót

[3] Nyelvi megnevezések ISO-639 szerint

Tartozékok

– ■ **SERVO-DRIVE elosztó kábel és kábelvég védő**



Szín	Hossza (m)	Cikkszám
SZ	8	Z10K800AE

Tartalmaz:

6b 1 x SERVO-DRIVE-elosztókábel
6d 5 x Kábelvég védő

Méretre vágáshoz
SERVO-DRIVE elosztókábelként használható

– ■ **Összekötő kapocs és kábelvég védő**



Szín	Anyaga	Cikkszám
SZ	Műanyag	Z10V100E.01

Tartalmaz:

6c 1 x Összekötő kapocs
6d 2 x Kábelvég védő

Szerszám nélkül szerelhető

– ■ **Kábeltartó**



Szín	Anyaga	Cikkszám
WS	Műanyag	Z10K0009

Pl. SERVO-DRIVE-elosztókábel rögzítéséhez

Szín		Szín	
HGR	Világosszürke	WGR	Világosszürke
SW	Selyemfehér	SZ	Fekete
TGR	Sötétszürke	WS	Fehér
R7037	RAL 7037 szürke	IN-G	Inmold nemesacél szálhúzott

Oldalmutatók

Áttekintés	43	Tervezés – Blum-távtartó ütköző	47	**Felszerelés, leszerelés és beállítás**	
Rögzítőrendszerek vékony előlapokhoz – EXPANDO T	584	Tervezés – SERVO-DRIVE-kapcsoló	47		
		SERVO-DRIVE uno – piaclista	718		
Megmunkálási javaslatok és garancia kizárása – EXPANDO T	585	E-SERVICES és felhasználási segédeszközök	590	Short-URL	
		Tájékoztató értékek az előlap súlyára vonatkozóan FG (kg)	704	www.blum.com/a170	
Tartozékok – Általános tudnivalók	66	Gépekre vonatkozó irányvonalak	701		
Tervezés	46	További technikai információk	698		

Fa előlapok, széles és keskeny alukeretek

Webkód DQHFJY

Tervezés

Furatpozíciók – eurocsavaros szerelés

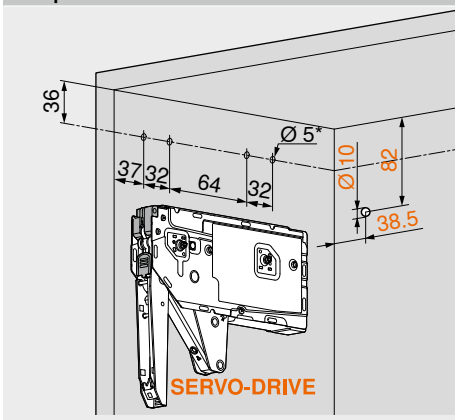

* Fúrásmélység 11.5 mm

Furatpozíciók – facsavaros szerelés

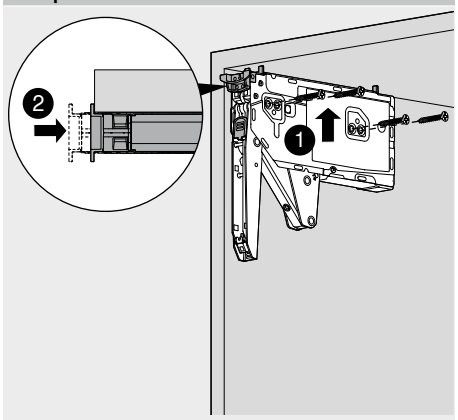

4 x facsavar Ø 4 x 35 mm

Helyigény

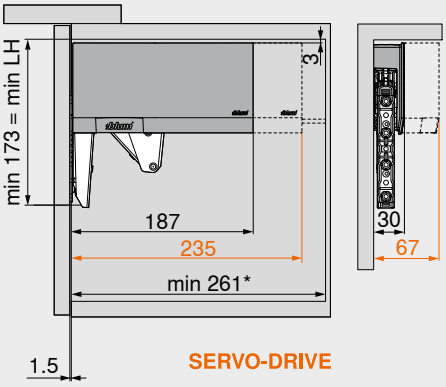

LH Belső korpuszmagasság
* Min. 261 mm látható szekrényfüggesztővel

Előlapmegmunkálás – fa előlapok és széles alukeretek

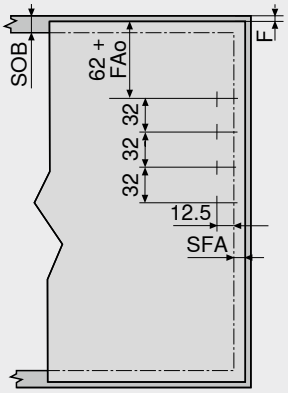

Fa előlapokhoz 4 db facsavart (609.1x00) használjon
Szélesebb alukeretekhez használjon 4 db (660.0950) süllyesztett fejű lemezcsavart

SOB Korpusz felsőlap vastagság
FAo Felső előlapráütés
Max. 25.4 mm
SFA Oldalsó előlapráütés
F Fuga

Előlapmegmunkálás – keskeny alukeretek

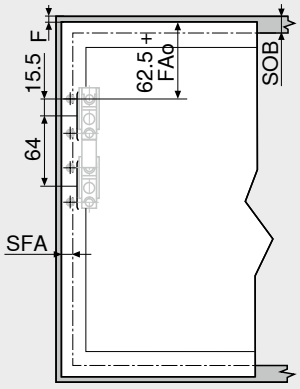

SOB Korpusz felsőlap vastagság
FAo Felső előlapráütés
Max. 25.4 mm
SFA Oldalsó előlapráütés
F Fuga

Keskeny alukeretek

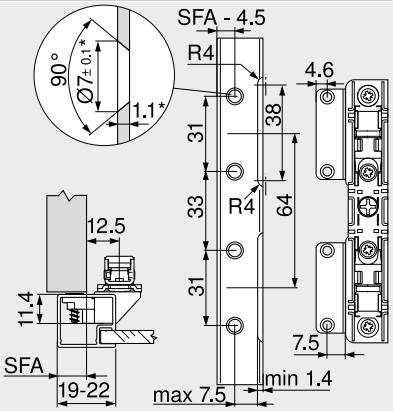

19 mm-es keretszélességnél 11–18 mm oldalsó előlapráütés lehetséges
* Anyagvastagság változtatás esetén a megmunkálási méretekre ügyelni kell

Helyszükséglet – párkánylécek és díszlécek

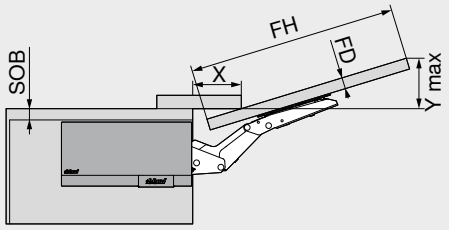

Helyszükséglet (mm)
Max. nyitásszögnél
Y = FH x 0.29 + FD – SOB

FD (mm)	16	19	22	26	28
X (mm)	68	57	47	33	27

SOB Korpusz felsőlap vastagság
FH Előlapmagasság
FD Előlapvastagság

Legkisebb szükséges fuga

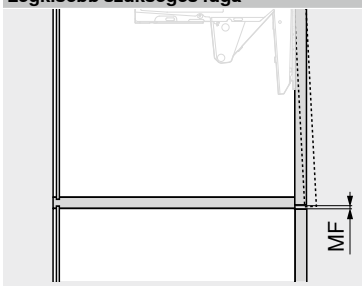

MF Legkisebb szükséges fuga 2 mm

Fa előlapok, széles és keskeny alukeretek

Webkód DQHFJY

Tervezés

Blum-távtartó ütköző (csak SERVO-DRIVE-felhasználáshoz)



A Blum távtartó ütközőt helyezze be (ne ragassza)!
Ne használjon puffert a felső harmadban

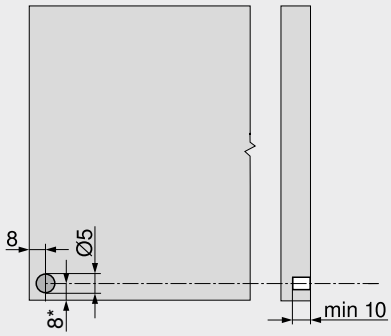

Javaslat alukeretekre
Blum-távtartó elem a korpuszoldalba helyezve

Előlapban történő rögzítésnél ütköztető próbát kell végezni

* Alul túllógó előlapok esetén a korpusz alsó élétől

SERVO-DRIVE-kapcsoló

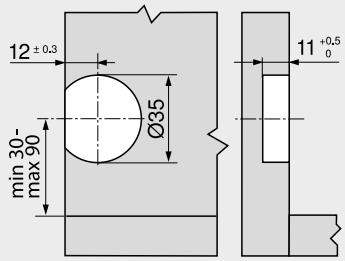

Oldalmutatók

Áttekintés	43
Rendelési információk – fa előlapok, széles és keskeny alukeretek	44
E-SERVICES és felhasználási segédeszközök	590
Gépekre vonatkozó irányvonalak	701
További technikai információk	698

AVENTOS HK top

Short-URL
www.blum.com/i014

Felszerelés, leszerelés és beállítás

Short-URL
www.blum.com/a170

Fa előlapok, széles és keskeny alukeretek – TIP-ON

Webkód DQHS7Y



- TIP-ON fogantyú nélküli felnyílókhoz
- korpuszmagasság KH 205–600 mm
- korpuszszélesség KB 1800 mm-ig
- befúráshoz vagy adapterlemez kombinációval

Teljesítményfaktor LF

Korpuszmagasság KH (mm) x előlap súlya, FG beleértve a kétszeres fogantyúsúlyt is (kg)

Átfedési tartományok esetén az erősebb erőhordozó alkalmazását javasoljuk!

Rendelési információk

■ TIP-ON

1 ■ Erőhordozó készlet TIP-ON-hoz

Rögzítés előszerelt eurocsavarral

Teljesítményfaktor LF	Nyitásszög OW	Cikkszám
420–1610	107°	22K2310T
930–2800		22K2510T
1730–5200	100°	22K2710T
3200–9000		22K2910T

Tartalmaz:

1 2 x Szimmetrikus erőhordozó előszerelt eurocsavarral

Figyelmeztetés

Max. 18 kg előlapsúly FG két erőhordozó esetén!

A teljesítményfaktor egy harmadik erőhordozó beépítésével 50 %-kal növelhető. Szélesebb korpuszok esetén egy harmadik erőhordozó alkalmazását javasoljuk. Ennek oka az előlap nyitott állapotban való behajlása.

1 ■ Erőhordozó készlet TIP-ON-hoz

Rögzítés facsavarral, pozícionálóval

Teljesítményfaktor LF	Nyitásszög OW	Cikkszám
420–1610	107°	22K2300T
930–2800		22K2500T
1730–5200	100°	22K2700T
3200–9000		22K2900T

Tartalmaz:

1 2 x Szimmetrikus erőhordozó
Helyzetmeghatározással együtt

– 8 x Facsavarok Ø 4 x 35 mm

Figyelmeztetés

Max. 18 kg előlapsúly FG két erőhordozó esetén!

A teljesítményfaktor egy harmadik erőhordozó beépítésével 50 %-kal növelhető. Szélesebb korpuszok esetén egy harmadik erőhordozó alkalmazását javasoljuk. Ennek oka az előlap nyitott állapotban való behajlása.

3 ■ Takarósapka-készlet

Szín	Anyaga	Cikkszám
SW | HGR | TGR	Műanyag	22K8000

Tartalmaz:

– 1 x Takarósapka bal

3b 1 x Takarósapka jobb

3c 2 x Gyártói névjegy mélynyomott Blum-logóval IN-G

4 ■ Előlaprögzítő készlet

Kivitelezés	Rögzítési mód	Cikkszám
Fa előlapok és széles alukeretek [1]	Csavarozás	20S4200
Keskeny alukeretek		20S4200A

[1] Fa előlapokhoz használjon oldalanként 4 db (609.1x00) forgácslapcsavart
Szélesebb alukeretekhez használjon 4 db (660.0950) süllyesztett fejű lemezcsavart

4 ■ Előlaprögzítő

Kivitelezés	Rögzítési mód	Cikkszám
Vékony előlapok	EXPANDO T	20S42T1

EXPANDO T alkalmas vékony előlapokhoz – lsd. oldaltudnivalók

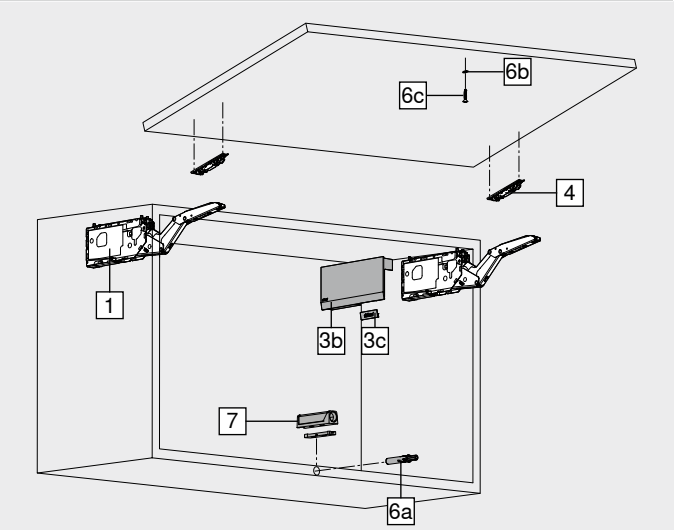

6 ■ TIP-ON 956. – rövid változat mágnessel

Korpuszmagasság KH (mm)	Szín	Cikkszám
600-ig	SW | R7036 | CS	956.1004

Tartalmaz:

6a 1 x TIP-ON 956. – rövid változat mágnessel

6b 1 x Csavarozható tapadólapka

6c 1 x Ragasztható tapadólapka
Nem alkalmas porral bevont, viaszos vagy olajozott felületekre

– 1 x Facsavar Ø 3.5 x 15 mm, cikkszám 609.1500

Tartozékok

7 ■ Adapterlemez

Kivitelezés	Szín	Cikkszám
Egyenes adapterlemez – Standard változat	SW | R7036 | NI-L | CS	956.1201
Keresztalakú adapterlemez – Hosszított változat	R7036	956A1501

Szín		Szín	
HGR	Világosszürke	R7036	RAL 7036 platinaszürke
SW	Selyemfehér	NI-L	Nikkelezett-lakkozott
TGR	Sötétszürke	IN-G	Inmold nemesacél szálhúzott
CS	Karbonfekete		

Fa előlapok, széles és keskeny alukeretek – TIP-ON

Webkód DQHS7Y

Tervezés

Furatpozíciók – eurocsavaros szerelés

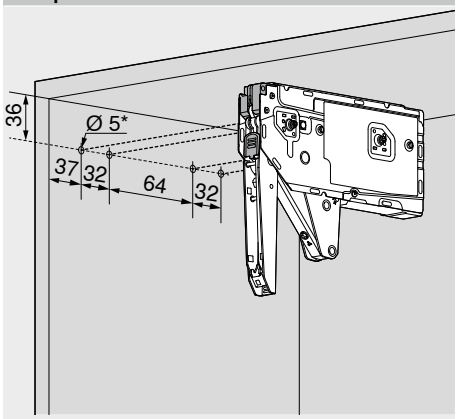

* Fúrásmélység 11.5 mm

Furatpozíciók – facsavaros szerelés

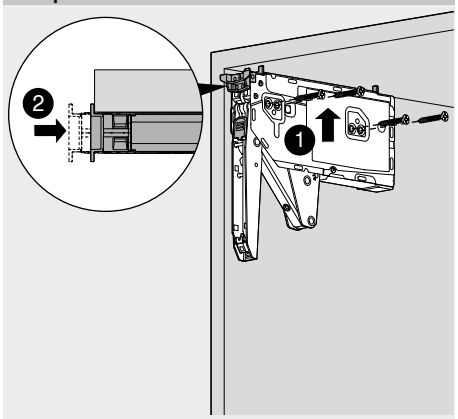

4 x facsavar Ø 4 x 35 mm

Helyigény

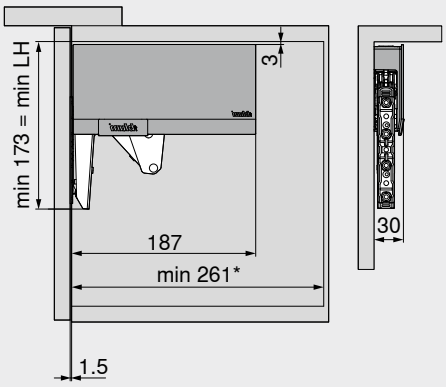

LH Belső korpuszmagasság
* Min. 261 mm látható szekrényfüggesztővel

Előlapmegmunkálás – fa előlapok és széles alukeretek

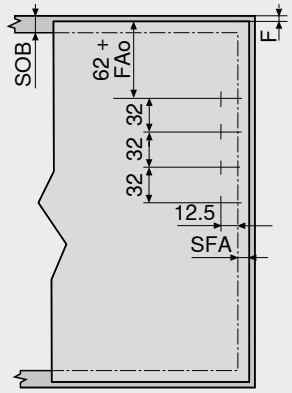

Fa előlapokhoz 4 db facsavart (609.1x00) használjon
Szélesebb alukeretekhez használjon 4 db (660.0950) süllyesztett fejű lemezcsavart
SOB Korpusz felsőlap vastagság
FAo Felső előlapráütés
Max. 25.4 mm
SFA Oldalsó előlapráütés
F Fuga

Előlapmegmunkálás – keskeny alukeretek

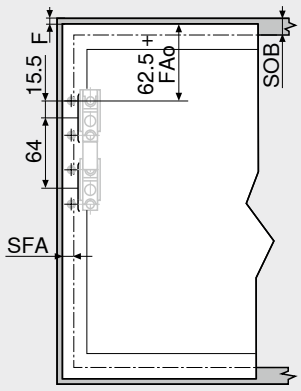

SOB Korpusz felsőlap vastagság
FAo Felső előlapráütés
Max. 25.4 mm
SFA Oldalsó előlapráütés
F Fuga

Keskeny alukeretek

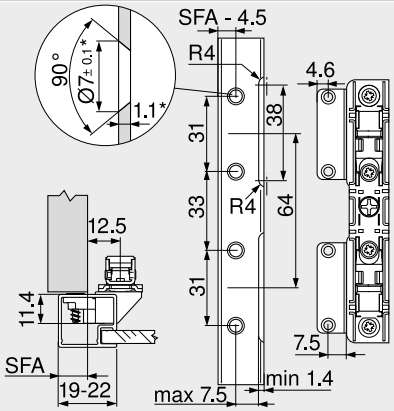

19 mm-es keretszélességnél 11–18 mm oldalsó előlapráütés lehetséges
* Anyagvastagság változtatás esetén a megmunkálási méretekre ügyelni kell

Helyszükséglet – párkánylécek és díszlécek

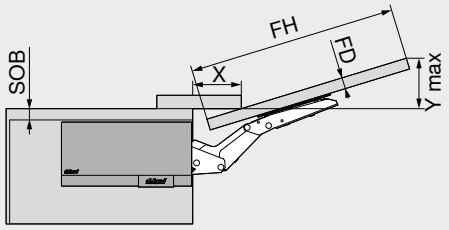

Helyszükséglet (mm)
Max. nyitásszögnél
Y = FH x 0.29 + FD – SOB

FD (mm)	16	19	22	26	28
X (mm)	68	57	47	33	27

SOB Korpusz felsőlap vastagság
FH Előlapmagasság
FD Előlapvastagság

Legkisebb szükséges fuga

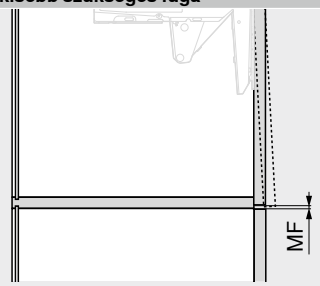

MF Legkisebb szükséges fuga 2 mm

Oldalmutatók

Áttekintés	43
TIP-ON 956x	50
Rögzítőrendszerek vékony előlapokhoz – EXPANDO T	584
Megmunkálási javaslatok és garancia kizárása – EXPANDO T	585
E-SERVICES és felhasználási segédeszközök	590
További technikai információk	698

AVENTOS HK top

Short-URL
www.blum.com/i014

Felszerelés, leszerelés és beállítás

Short-URL
www.blum.com/a170

TIP-ON 956. – rövid változat mágnessel



- felnyílókhoz 600 mm magasságig bezárólag
- befúráshoz vagy adapterlemez kombinációval
- kilökésút kb. 17 mm
- állítás +4/–1 mm
- anyag: műanyag

Rendelési információk

Szín	TIP-ON-rugó	Cikkszám
SW | R7036 | CS	Standard rugó	956.1004

Tartalmaz:

1 x	TIP-ON 956. – rövid változat mágnessel
1 x	Csavarozható tapadólapka
1 x	Ragasztható tapadólapka Nem alkalmas porral bevont, viaszos vagy olajozott felületekre
1 x	Facsavar Ø 3.5 x 15 mm, cikkszám 609.1500

Szín

CS	Karbonfekete
R7036	RAL 7036 platinaszürke
SW	Selyemfehér

Tervezés

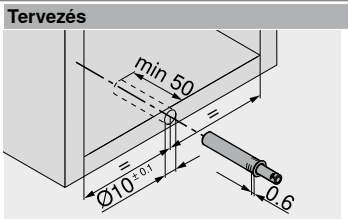

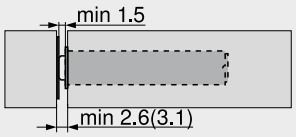

() Csavarozható tapadólapka

Csavarozható tapadólapka

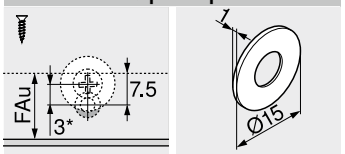

FAu Alsó előlapráütés
* 3 mm-rel eltolt szerelés

Ragasztható tapadólapka

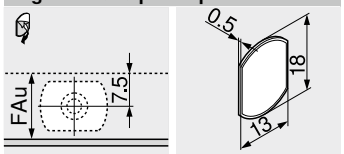

FAu Alsó előlapráütés

Oldalmutatók

Áttekintés	43

Feldolgozás

Fúrósablon ajtó BLUMOTION | TIP-ON-hoz	666
Tapadólapka-pozícionáló sablon	687
MINIPRESS top EASYSTICK	610
MINIPRESS top	614

Felszerelés, leszerelés és beállítás

Short-URL
www.blum.com/a170

Egyenes adapterlemez – Standard változat – 20/17



- szerelés facsavarral Ø 3.5 vagy Ø 4 mm
- alternatív szerelés euro-csavarral
- TIP-ON csillapító külön megrendelendő

Rendelési információk

Szín	Anyaga	Cikkszám
SW | R7036 | NI-L | CS	Műanyag	956.1201

Szín

CS	Karbonfekete
NI-L	Nikkelezett-lakkozott
R7036	RAL 7036 platinaszürke
SW	Selyemfehér

Tervezés

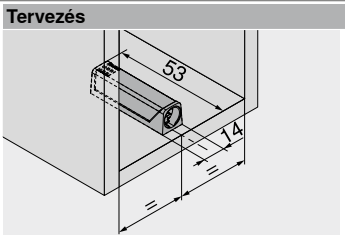

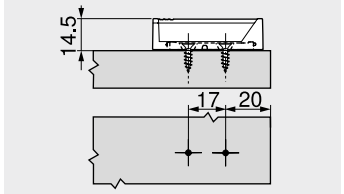

Előlaprés

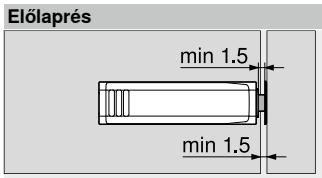

Tapadólapka

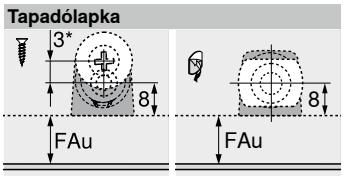

FAu Alsó előlapráütés
* 3 mm-rel eltolt szerelés

Keresztalakú adapterlemez – Hosszított változat – 37/32



- szerelés facsavarral Ø 3.5 vagy Ø 4 mm
- alternatív szerelés euro-csavarral
- TIP-ON csillapító külön megrendelendő

Rendelési információk

Szín	Anyaga	Cikkszám
R7036	Műanyag	956A1501

Tervezés

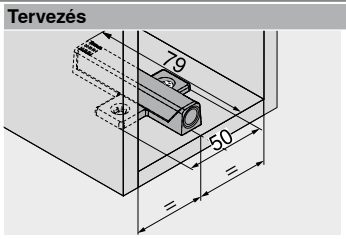

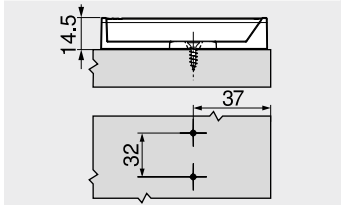

Előlaprés



Tapadólapka

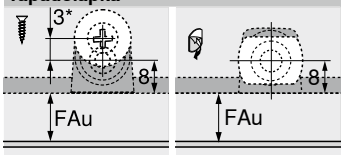

FAu Alsó előlapráütés
* 3 mm-rel eltolt szerelés

Oldalmutatók

Áttekintés	43

Feldolgozás	
Szerelőtalp jelölő sablon	664
Fúrósablon szerelőtalpakhoz	665
Tapadólapka-pozícionáló sablon	687
MINIPRESS top EASYSTICK	610
MINIPRESS top	614
MINIPRESS P	626
MINIPRESS M	630

Felszerelés, leszerelés és beállítás

Short-URL
www.blum.com/a170

Felnyíló vasalat kis felnyíló ajtókhoz



AVENTOS HK-S nagyon jól alkalmazható kamraszekrény vagy hűtő feletti kis felnyílókhoz. A kis beépítési magassága miatt az AVENTOS HK-S harmonikusan illeszkedik a kisebb korpuszokhoz.

- speciálisan kis felnyíló ajtókhoz
- lágyan és halkan záródik, a **BLUMOTION**-nek köszönhetően
- könnyen nyitható
- minden nyitási helyzetben megállítható
- jó hozzáférést kínál a szekrény belsejéhez
- párkányléccel ellátott felsőszekrényekhez alkalmazható
- kis program, nagy felhasználási terjedelem
- egyszerű szerelés és állítás
- stabil, széles előlapoknál is
- hosszú élettartam
- nincsenek előreálló elemek
- választható: TIP-ON AVENTOS

Mozgási komfort és kialakítási változatok



A kis felnyíló vasalat minden kívánt helyzetben állva marad. Az előlap ezáltal könnyen elérhető záráshoz.



Az erőtároló elölről kényelmesen pontosan beállítható az előlapsúlyhoz.



Fogantyú nélküli ajtók TIP-ON vasalattal fáradság nélkül nyithatók – elég egy könnyed megnyomás.



A takarósapkák kaphatók Selyemfehér, Világosszürke és Mélyszürke színárnyalatokban.

További előnyök, amik Önt és vevőjét egyaránt meggyőzik



Hosszú élettartam
Az erőhordozó fő alkatrésze a masszív rugós egység. Az eredmény: hosszú élettartam.



Nincsenek előreálló elemek
A kiszállítás zárt emelőkarokkal történik – ez előny a bútorgyártásban és a konyhaszerelésnél.



Párkánylécek és díszlécek
AVENTOS HK-S fejlesztése során a párkányléccel vagy díszléccel ellátott korpuszokat is figyelembe vettük.



Arányos méretek
A kis beépítési magasság miatt az AVENTOS HK-S kisebb korpuszoknál is jól alkalmazható.

Felhasználások				Webkód	Oldal
Standard | TIP-ON					
 Szimbólikus kép	Fa előlapok, széles és keskeny alukeretek			DQDD6M	54
	TIP-ON 956. – rövid változat mágnessel				56
Tartozékok					
 Szimbólikus kép	Nyitásszöghatároló	54	Csillagfejű bit		67
	Adapterlemezek	57			
	Csavarok	66			
	Központosító fúró	66			
	Ajtóütköző	66			
	Csavarhúzó	67			
Felszerelés, leszerelés és beállítás					
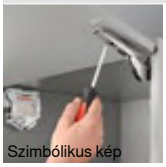 Szimbólikus kép	**Felszerelés, leszerelés és beállítás**				
	Short-URL				
	www.blum.com/a150				

Jelzések		
Termék külön kérésre		

Fa előlapok, széles és keskeny alukeretek

Webkód DQDD6M



- jól alkalmazható a felső szekrények kis magasságú korpuszainál és a hűtő feletti szekrényeknél
- max. korpuszmagasság KH 600 mm
- lágyan és halkan záródik, a **BLUMOTION**-nek köszönhetően
- csökkentett mozgatóerő
- kiegyensúlyozott mozgáskomfort fokozatmentes megállítással
- szerszám nélkül szerelhető
- 3-dimenzióban állítható előlap
- az erőhordozó egyszerűen és fokozatmentesen állítható
- nem szükséges kivetőpánt
- TIP-ON fogantyú nélküli felnyílókhoz

Teljesítményfaktor LF

Korpuszmagasság KH (mm) x előlap súlya, FG beleértve a kétszeres fogantyúsúlyt is (kg)

Átfedési tartományok esetén az erősebb erőhordozó alkalmazását javasoljuk!

Rendelési információk

☐ Standard ■ TIP-ON

1 ☐ Erőhordozó készlet



Teljesítményfaktor LF	Nyitásszög OW	Cikkszám
220–500 [1]	107°	20K2B00.06
400–1000		20K2C00.06
960–2215		20K2E00.06

Tartalmaz:

1a	2 x	Szimmetrikus erőhordozó
1b	2 x	Takarósapka bal/jobb SW | HGR | TGR
1c	2 x	Gyártói névjegy mélynyomott Blum-logóval IN-G
–	6 x	Facsavarok Ø 4 x 35 mm

Figyelmeztetés

A teljesítményfaktor egy harmadik erőhordozó beépítésével 50 %-kal növelhető

[1] Az egyik erőhordozó rugó nélkül szerelve

1 ■ Erőhordozó készlet TIP-ON-hoz



Teljesítményfaktor LF	Nyitásszög OW	Cikkszám
220–500 [1]	107°	20K2B00T06
400–1000		20K2C00T06
960–2215		20K2E00T06

Tartalmaz:

1a	2 x	Szimmetrikus erőhordozó
1b	2 x	Takarósapka bal/jobb SW | HGR | TGR
1c	2 x	Gyártói névjegy mélynyomott Blum-logóval IN-G
–	6 x	Facsavarok Ø 4 x 35 mm

Figyelmeztetés

A teljesítményfaktor egy harmadik erőhordozó beépítésével 50 %-kal növelhető

[1] Az egyik erőhordozó rugó nélkül szerelve

4 ☐■ Előlaprögzítő



Kivitelezés	Rögzítési mód	Magasítás (mm)	Cikkszám
Fa előlapok és széles alukeretek [1]	Csavarozás	0 2 x	175H3100
Fa előlap	EXPANDO	2 x	177H3100E
	Bepréselés	2 x	177H3100

Bármely acél egyenes szerelőtalp 0 mm magasítással

[1] Fa előlapokhoz használjon oldalanként 2 (609.1x00) forgácslapcsavart
Szélesebb alukeretekhez használjon 2 db (660.0950) süllyesztett fejű lemezcsavart

4 ☐■ Előlaprögzítő készlet



Kivitelezés	Rögzítési mód	Magasítás (mm)	Cikkszám
Keskeny alukeretek	Csavarozás	0	20K4A00A02

6 ■ TIP-ON 956. – rövid változat mágnessel



Korpuszmagasság KH (mm)	Szín	Cikkszám
600-ig	SW | R7036 | CS	956.1004

Tartalmaz:

6a	1 x	TIP-ON 956. – rövid változat mágnessel
6b	1 x	Csavarozható tapadólapka
6c	1 x	Ragasztható tapadólapka Nem alkalmas porral bevont, viaszos vagy olajozott felületekre
–	1 x	Facsavar Ø 3.5 x 15 mm, cikkszám 609.1500

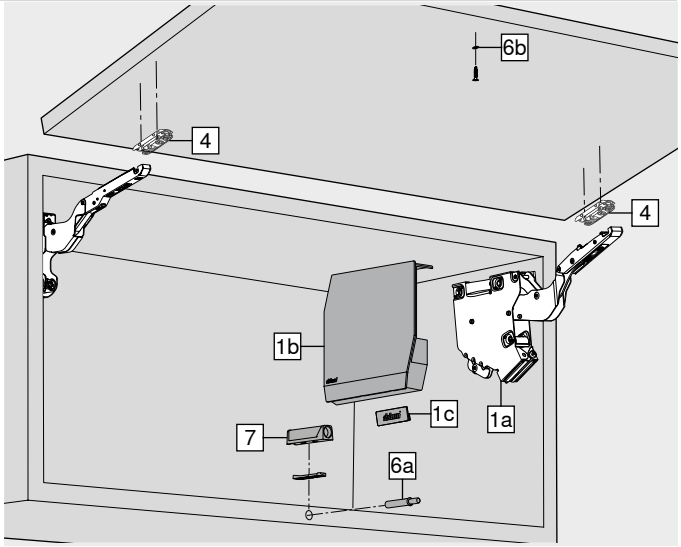

Tartozékok

– ☐■ Nyitásszöghatároló



Nyitásszög OW	Szín	Cikkszám
100°	TGR	20K7A41
75°	R7037	20K7A11

7 ■ Adapterlemez



Kivitelezés	Szín	Cikkszám
Egyenes adapterlemez – Standard változat	SW | R7036 | NI-L | CS	956.1201
Keresztalakú adapterlemez – Hosszított változat	R7036	956A1501

Szín		Szín	
HGR	Világosszürke	R7036	RAL 7036 platinaszürke
SW	Selyemfehér	R7037	RAL 7037 szürke
TGR	Sötétszürke	NI-L	Nikkelezett-lakkozott
CS	Karbonfekete	IN-G	Inmold nemesacél szálhúzott

Fa előlapok, széles és keskeny alukeretek

Webkód DQDD6M

Tervezés

Illesztőcsap pozíció

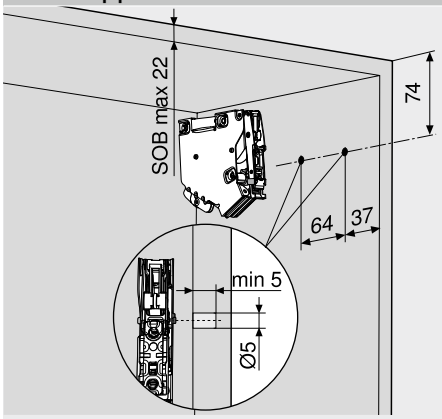

SOB Korpusz felsőlap vastagság

Rögzítési pozíció

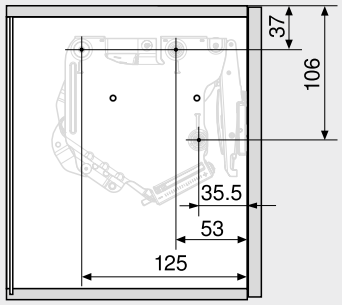

3 x facsavar Ø 4 x 35 mm

Helyigény

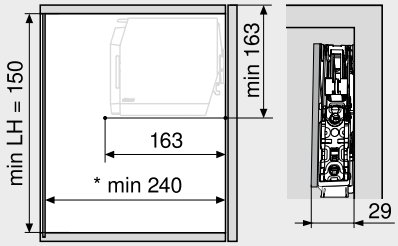

LH Belső korpuszmagasság
* Min. 240 mm látható szekrényfüggesztővel

Előlapmegmunkálás – fa előlapok és széles alukeretek

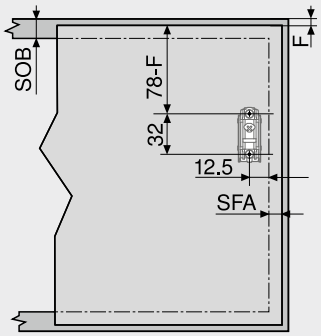

Fa előlapokhoz 2 db facsavart (609.1x00) használjon
Szélesebb alukeretekhez használjon 2 db (660.0950) süllyesztett fejű lemezcsavart
SOB Korpusz felsőlap vastagság
SFA Oldalsó előlapráütés
F Fuga

Előlapmegmunkálás – keskeny alukeretek

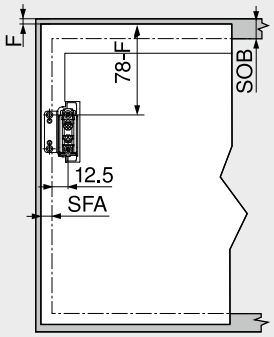

SOB Korpusz felsőlap vastagság
SFA Oldalsó előlapráütés
F Fuga

Keskeny alukeretek

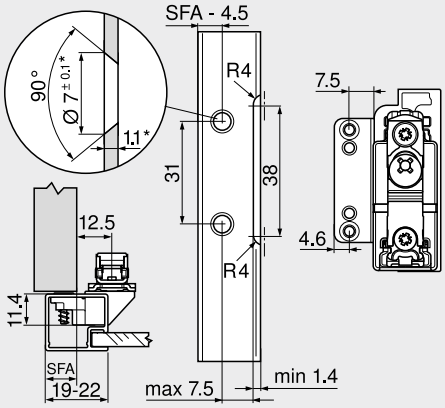

19 mm-es keretszélességnél 11–18 mm oldalsó előlapráütés lehetséges
* Anyagvastagság változtatás esetén a megmunkálási méretekre ügyelni kell

Helyszükséglet – párkánylécek és díszlécek

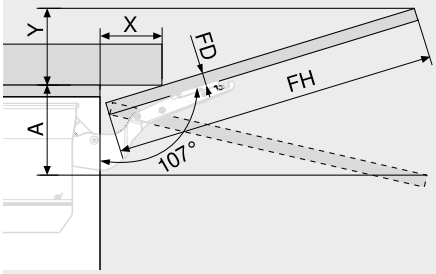

Nyitásszöghatároló			Helyszükséglet (mm)		
Nélkül			Y = FH x 0.29 – 15 + FD		
100°			Y = FH x 0.17 – 15 + FD		
75°			A = FH x 0.26 + 15 – FD		
FD (mm)	16	19	22	26	–
X (mm)	70	59	49	35	–

FH Előlapmagasság
FD Előlapvastagság

Legkisebb szükséges fuga

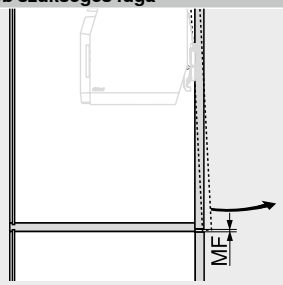

MF Legkisebb szükséges fuga 2 mm

Oldalmutatók

Áttekintés	53
Tartozékok – Általános tudnivalók	66
E-SERVICES és felhasználási segédeszközök	590
Tájékoztató értékek az előlap súlyára vonatkozóan FG (kg)	704
További technikai információk	698
Felszerelés, leszerelés és beállítás	

Short-URL
www.blum.com/a150

TIP-ON 956. – rövid változat mágnessel



- felnyílókhoz 600 mm magasságig bezárólag
- befúráshoz vagy adapterlemez kombinációval
- kilökésút kb. 17 mm
- állítás +4/–1 mm
- anyag: műanyag

Rendelési információk

Szín	TIP-ON-rugó	Cikkszám
SW | R7036 | CS	Standard rugó	956.1004

Tartalmaz:

1 x	TIP-ON 956. – rövid változat mágnessel
1 x	Csavarozható tapadólapka
1 x	Ragasztható tapadólapka Nem alkalmas porral bevont, viaszos vagy olajozott felületekre
1 x	Facsavar Ø 3.5 x 15 mm, cikkszám 609.1500

Szín

CS	Karbonfekete
R7036	RAL 7036 platinaszürke
SW	Selyemfehér

Tervezés

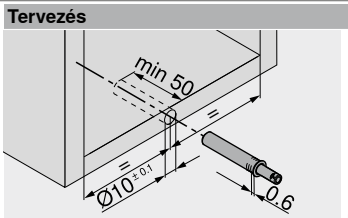

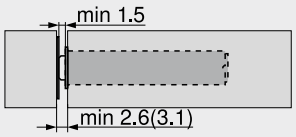

() Csavarozható tapadólapka

Csavarozható tapadólapka

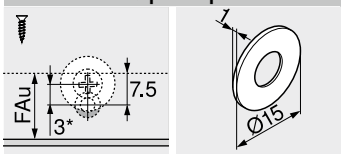

FAu Alsó előlapráütés
* 3 mm-rel eltolt szerelés

Ragasztható tapadólapka

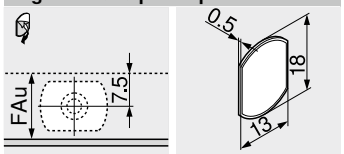

FAu Alsó előlapráütés

Oldalmutatók

Áttekintés	53

Feldolgozás

Fúrósablon ajtó BLUMOTION | TIP-ON-hoz	666
Tapadólapka-pozícionáló sablon	687
MINIPRESS top EASYSTICK	610
MINIPRESS top	614

Felszerelés, leszerelés és beállítás

Short-URL
www.blum.com/a150

Egyenes adapterlemez – Standard változat – 20/17



- szerelés facsavarral Ø 3.5 vagy Ø 4 mm
- alternatív szerelés euro-csavarral
- TIP-ON csillapító külön megrendelendő

Rendelési információk

Szín	Anyaga	Cikkszám
SW | R7036 | NI-L | CS	Műanyag	956.1201

Szín

CS	Karbonfekete
NI-L	Nikkelezett-lakkozott
R7036	RAL 7036 platinaszürke
SW	Selyemfehér

Tervezés

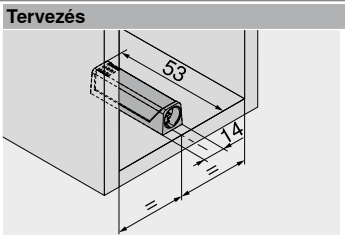

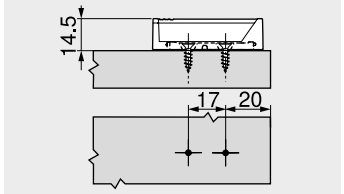

Előlaprés

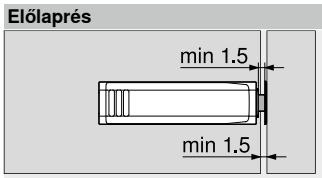

Tapadólapka

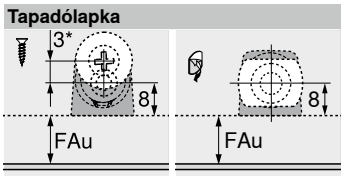

FAu	Alsó előlapráütés
*	3 mm-rel eltolt szerelés

Keresztalakú adapterlemez – Hosszított változat – 37/32



- szerelés facsavarral Ø 3.5 vagy Ø 4 mm
- alternatív szerelés euro-csavarral
- TIP-ON csillapító külön megrendelendő

Rendelési információk

Szín	Anyaga	Cikkszám
R7036	Műanyag	956A1501

Tervezés

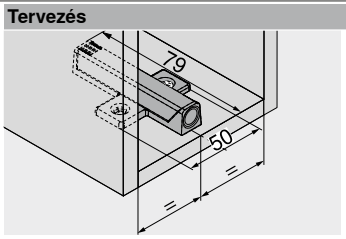

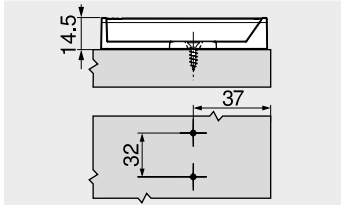

Előlaprés



Tapadólapka

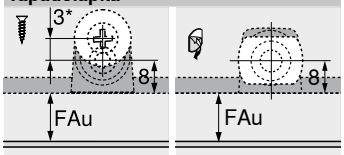

FAu	Alsó előlapráütés
*	3 mm-rel eltolt szerelés

Oldalmutatók

Áttekintés	53

Feldolgozás	
Szerelőtalp jelölő sablon	664
Fúrósablon szerelőtalpakhoz	665
Tapadólapka-pozícionáló sablon	687
MINIPRESS top EASYSTICK	610
MINIPRESS top	614
MINIPRESS P	626
MINIPRESS M	630

Felszerelés, leszerelés és beállítás

Short-URL

www.blum.com/a150

Felnyíló vasalat kis felnyíló ajtókhoz



AVENTOS HK-XS kicsi magas- és felső-szekrényeknél keskeny beépítési módjának köszönhetően nagy lehetőséget nyit meg. Így a kis belső mélységű korpuszok is komfortosan kialakíthatók.

- speciálisan kicsi magas- vagy felsőszekrényekhez
- kis belső mélységű korpuszokhoz is alkalmas
- szimmetrikus erőhordozó; egy vagy két oldalon alkalmazható
- lágyan és halkan záródik, a **BLUMOTION**-nek köszönhetően
- könnyen nyitható
- minden nyitási helyzetben megállítható
- jó hozzáférést kínál a szekrény belsejéhez
- kis program, nagy felhasználási terjedelem
- egyszerű szerelés és állítás
- hosszú élettartam
- választható: TIP-ON AVENTOS

Nyitás és zárás – könnyen és komfortosan









AVENTOS HK-XS a megszokott AVENTOS mozgáskomforttal győz meg. A CLIP top BLUMOTION kombinációjú vasalatok finoman és halkan záródnak. A fokozatmentes megállásnak köszönhetően az előlap minden kívánt helyzetben állva marad.

Sokrétű lehetőség
A csekély beépítési mélység miatt az AVENTOS HK-XS felnyílóval optimálisan kihasználható pl. a páraelszívó feletti tér.

Széles felnyíló előlapok
Ha az erőhordozót mindkét oldalon alkalmazzuk, nagyobb és nehezebb előlapok is megvalósíthatók.

További előnyök, amik Önt és vevőjét egyaránt meggyőzik







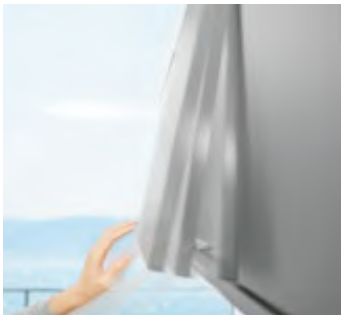

Hosszú élettartam
Az erőhordozó fő alkatrésze a masszív rugós egység. Az eredmény: hosszú élettartam.

CLIP-szerkezet
Az erőhordozó szerszám nélküli szerelése CLIP-szerkezettel történik.

Fokozatmentes erőhordozó állítás
A fokozatmentes beállítás az elöl lévő állítócsavarral végezhető.

Fogantyú nélküli felnyílók
Rövid érintés az előlapra és a TIP-ON egységgel már nyílik is a felnyíló annyira, hogy kényelmesen felfelé tudjon mozogni.

Felhasználások				Webkód	Oldal
Standard | TIP-ON					
 Szimbólikus kép	Fa előlapok, széles és keskeny alukeretek			DQDDVY	60
	TIP-ON 956. – rövid változat mágnessel				64
Tartozékok					
 Szimbólikus kép	Nyitásszöghatároló	61	Csillagfejű bit		67
	Adapterlemezek	65			
	Csavarok	66			
	Központosító fúró	66			
	Ajtóütköző	66			
	Csavarhúzó	67			
Felszerelés, leszerelés és beállítás					
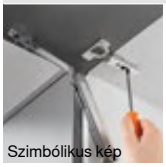 Szimbólikus kép	**Felszerelés, leszerelés és beállítás**				
	Short-URL				
	www.blum.com/a160				

Jelzések		
Termék külön kérésre		

Fa előlapok, széles és keskeny alukeretek



- jól alkalmazható a felső szekrények kis magasságú korpuszainál és a hűtő feletti szekrényeknél
- korpuszmagasság KH 240–600 mm
- belső korpuszmélység LT min. 125 mm
- speciális fúrási pozícióval már 100 mm belső korpuszmélység lehetséges
- CLIP top BLUMOTION-kivetőpánt kombinációval finoman és halkan záródik
- TIP-ON fogantyú nélküli felnyílókhoz CLIP top-kivetőpánttal, rugó nélkül
- csökkentett mozgatóerő
- kiegyensúlyozott mozgáskomfort fokozatmentes megállítással
- az erőhordozó egyszerűen és fokozatmentesen állítható

Webkód
DQDDVY

Teljesítményfaktor LF
Korpuszmagasság KH (mm) x előlap súlya, FG beleértve a kétszeres fogantyúsúlyt is (kg)

Az egyes erőhordozók szélső értékeinél ütköztető próbát javasolunk!

Rendelési információk

☐ Standard ■ TIP-ON

1 ☐ Szimmetrikus erőhordozó



Teljesítményfaktor LF	Nyitásszög OW	Cikkszám
200–1000 [1]	105°	20K1101
500–1500 [1]		20K1301
800–1800 [1]		20K1501

Figyelmeztetés
Kétoldali alkalmazásnál duplázódik a teljesítményfaktor LF
[1] A kis nyitásszögű kivetőpántoknál ezt a kivetőpánt korlátozza

1 ■ Szimmetrikus erőhordozó TIP-ON-hoz



Teljesítményfaktor LF	Nyitásszög OW	Cikkszám
180–800 [1]	105°	20K1101T
500–1200 [1]		20K1301T
800–1600 [1]		20K1501T

Figyelmeztetés
Kétoldali alkalmazásnál duplázódik a teljesítményfaktor LF
[1] A kis nyitásszögű kivetőpántoknál ezt a kivetőpánt korlátozza

2 ☐■ Korpuszrögzítés



Rögzítési mód	Cikkszám
Csavarozás	20K5101
EXPANDO	20K51E1

4 ☐■ Előlaprögzítő



Kivitelezés	Rögzítési mód	Cikkszám
Fa előlapok és széles alukeretek [1]	Csavarozás	20K4101
Fa előlap	EXPANDO	20K41E1
Keskeny alukeretek	Csavarozás	20K4101A

[1] Fa előlapokhoz használjon oldalanként 2 (609.1x00) forgácslapcsavart
Szélesebb alukeretekhez használjon 2 db (660.0950) süllyesztett fejű lemezcsavart

6 ■ TIP-ON 956. – rövid változat mágnessel



Korpuszmagasság KH (mm)	Szín	Cikkszám
600-ig	SW | R7036 | CS	956.1004

Tartalmaz:
6a 1 x TIP-ON 956. – rövid változat mágnessel
6b 1 x Csavarozható tapadólapka
6c 1 x Ragasztható tapadólapka
Nem alkalmas porral bevont, viaszos vagy olajozott felületekre
– 1 x Facsavar Ø 3.5 x 15 mm, cikkszám 609.1500

10 ☐ CLIP top BLUMOTION 110°-kivetőpánt

Javaslat



Edény	Rugó	Cikkszám
INSERTA	Rugóval	71B3590
Csavarozás [1]	Rugóval	71B3550

900 mm korpuszszélességtől KB ill. 1800-as teljesítményfaktortól LF 3 kivetőpánt szükséges
1200 mm korpuszszélességtől KB ill. 2700-as teljesítményfaktortól LF 4 kivetőpánt szükséges

Alternatívák
CLIP top BLUMOTION-kivetőpántok: 107°-, profilajtó-, 95°-alukeret kivetőpánt ill. CLIP top-kivetőpánt: 107°-, profilajtó-, 95°-alukeret kivetőpánt BLUMOTION 973A kombinációban – felpattintható ill.CLIP-kivetőpánt: 100°
[1] Fa előlapokhoz használjon (609.1x00) forgácslapcsavart
Szélesebb alukeretekhez használjon (660.0950) süllyesztett fejű lemezcsavart

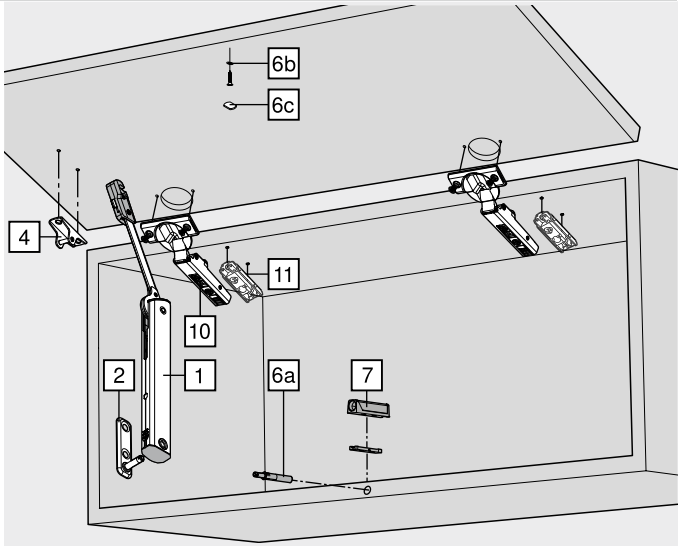

10 ■ CLIP top 110°-os kivetőpánt

Javaslat



Edény	Rugó	Cikkszám
INSERTA	Rugó nélkül	70T3590.TL
Csavarozás [1]	Rugó nélkül	70T3550.TL

900 mm korpuszszélességtől KB ill. 1800-as teljesítményfaktortól LF 3 kivetőpánt szükséges
1200 mm korpuszszélességtől KB ill. 2700-as teljesítményfaktortól LF 4 kivetőpánt szükséges

Alternatívák
CLIP top-kivetőpántok: 107°-, profilajtó-, 95°-alukeret kivetőpánt ill. CLIP 100° (pánt rugó nélkül)
[1] Fa előlapokhoz használjon (609.1x00) forgácslapcsavart
Szélesebb alukeretekhez használjon (660.0950) süllyesztett fejű lemezcsavart

11 ☐■ Szerelőtalp

Javaslat



Rögzítési mód	Magasítás (mm)	Cikkszám
Csavarozás [1]	0	175H3100
EXPANDO		177H3100E

Standard szerelőtalpak, magasítás a F felső fugától függően
[1] Fa előlapokhoz használjon (609.1x00) forgácslapcsavart
Szélesebb alukeretekhez használjon (660.0950) süllyesztett fejű lemezcsavart

Szín		Szín	
HGR	Világosszürke	R7036	RAL 7036 platinaszürke
SW	Selyemfehér	R7037	RAL 7037 szürke
CS	Karbonfekete	NI-L	Nikkelezett-lakkozott
SZ	Fekete		

Fa előlapok, széles és keskeny alukeretek

Webkód DQDDVY

Rendelési információk

Tartozékok

– ☐ ■ Nyitásszöghatároló



Nyitásszög OW	Szín	Cikkszám
86°	SZ	70T3553

CLIP top BLUMOTION 110°- | CLIP top 110°-kivetőpánthoz

7 ■ Adapterlemez



Kivitelezés	Szín	Cikkszám
Egyenes adapterlemez – Standard változat	SW | R7036 | NI-L | CS	956.1201
Keresztalakú adapterlemez – Hosszított változat	R7036	956A1501

Oldalmutatók

Áttekintés	59
Szerelőtalpak	144
Tervezés	62
Tartozékok – Általános tudnivalók	66
E-SERVICES és felhasználási segédeszközök	590
Tájékoztató értékek az előlap súlyára vonatkozóan FG (kg)	704
További technikai információk	698

Felszerelés, leszerelés és beállítás

Short-URL
www.blum.com/a160

Fa előlapok, széles és keskeny alukeretek

Webkód DQDDVY

Tervezés

Fúráspozíció

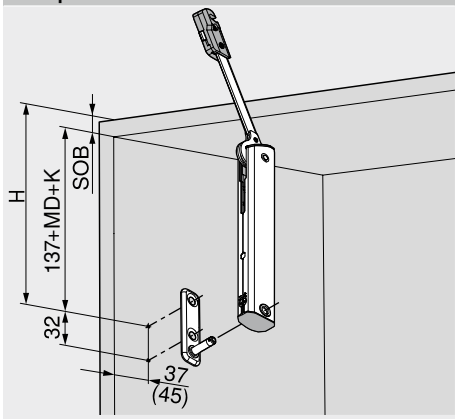

H = 137 + MD + K + SOB	
MD	Szerelőtalpak magasítása
K	Kivetőpánt hajlítása
	Egyenes pántkar – 0 mm
	Hajlított pántkar – 9.5 mm
	Erősen hajlított pántkar – 18 mm
SOB	Korpusz felsőlap vastagság
()	Belső korpuszmélység 100 mm

Helyigény

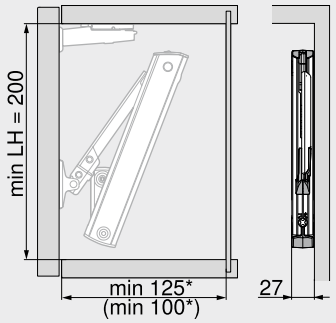

LH	Belső korpuszmagasság
*	Min. 200 mm látható szekrényfüggesztővel
()	Belső korpuszmélység 100 mm

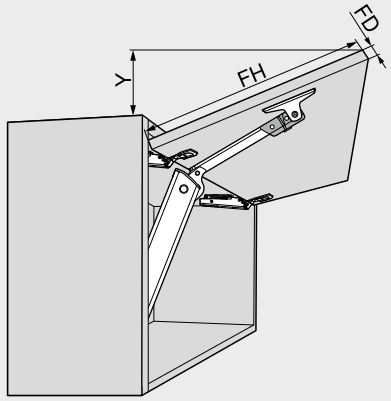

CLIP top BLUMOTION 110°-kivetőpánt

Előlapvastagság FD (mm)	16	19	22	24
X (mm)	45	34	23	15

Y = (FH – X) x 0.3

FH Előlapmagasság

Előlapmegmunkálás – fa előlapok és széles alukeretek

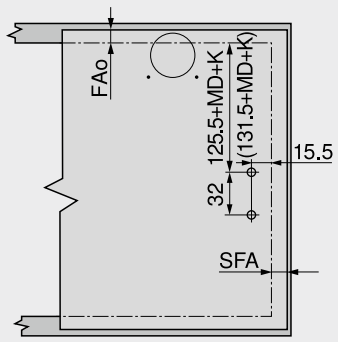

Fa előlapokhoz 2 db facsavart (609.1x00) használjon
Szélesebb alukeretekhez használjon 2 db (660.0950) süllyesztett fejű lemezcsavart

FAo	Felső előlapráütés
SFA	Oldalsó előlapráütés
MD	Szerelőtalpak magasítása
K	Kivetőpánt hajlítása
	Egyenes pántkar – 0 mm
	Hajlított pántkar – 9.5 mm
	Erősen hajlított pántkar – 18 mm
()	Belső korpuszmélység 100 mm

Előlapmegmunkálás – keskeny alukeretek

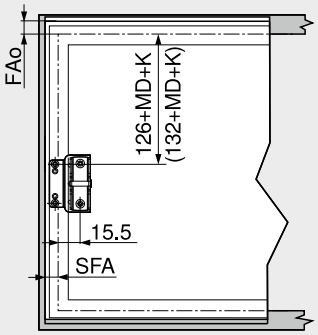

FAo	Felső előlapráütés
SFA	Oldalsó előlapráütés
MD	Szerelőtalpak magasítása
K	Kivetőpánt hajlítása
	Egyenes pántkar – 0 mm
	Hajlított pántkar – 9.5 mm
	Erősen hajlított pántkar – 18 mm
()	Belső korpuszmélység 100 mm

Keskeny alukeretek

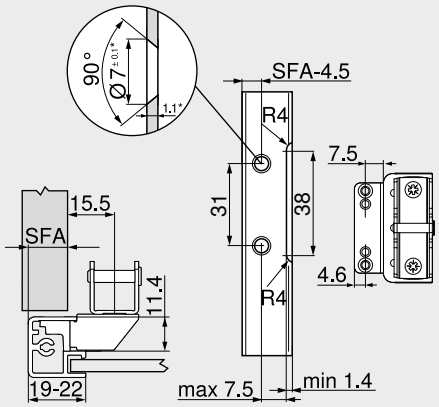

19 mm-es keretszélességnél 11–18 mm oldalsó előlapráütés lehetséges

* Anyagvastagság változtatás esetén a megmunkálási méretekre ügyelni kell

Helyszükséglet – párkánylécek és díszlécek

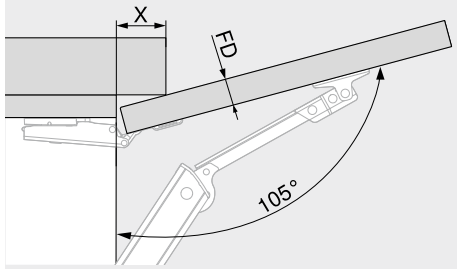

CLIP top BLUMOTION 110°-kivetőpánt

Előlapvastagság FD (mm)	16	19	22	24
X (mm)	45	34	23	15

Legkisebb szükséges fuga

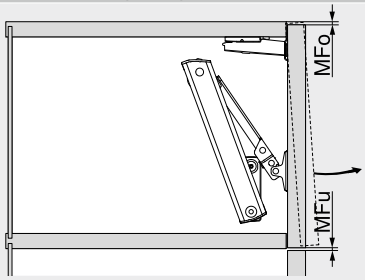

MFo	Min. fuga fent, vasalattól függő
MFu	Min. fuga lent 1.5 mm

Fa előlapok, széles és keskeny alukeretek

Webkód DQDDVY

Tervezés

CLIP top BLUMOTION 110° | CLIP top 110°

Kivetőpánt méretek és fugaszámítás gyári beállításnál (szerelőtalp magasítása = 0 mm)

Ajtóbeugrás teljes nyitásszögnél

Ráütődő

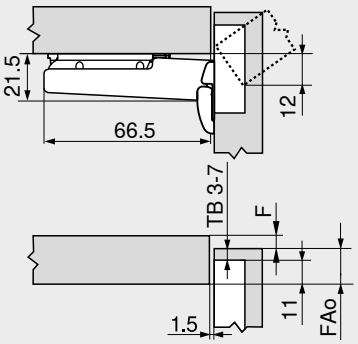

F	Fuga
FAo	Felső előlapráütés
TB	Edénytávolság

Edénytávolság TB

MD	Előlapráütés FA (mm)													
	5	6	7	8	9	10	11	12	13	14	15	16	17	18
0										3	4	5	6	7
3							3	4	5	6	7			
6				3	4	5	6	7						
9	3	4	5	6	7									

MD Szerelőtalpak magasítása (mm)

Legkisebb fuga F lekerekített élű ajtónál (R = 1 mm) gyári beállítás esetén



Edénytávolság TB (mm)	Előlapvastagság FD (mm)											
	16	18	19	20	21	22	23	24	25	26	28	30
3	0.5	0.8	1.0	1.2	1.5	1.8	2.2	2.7	3.5	4.3	△	△
4	0.5	0.8	1.0	1.2	1.4	1.7	2.0	2.5	3.1	3.8	△	△
5	0.5	0.8	0.9	1.2	1.4	1.7	2.0	2.4	2.9	3.4	△	△
6	0.5	0.8	0.9	1.2	1.3	1.6	1.9	2.3	2.7	3.2	△	△
7	0.5	0.8	0.9	1.1	1.3	1.6	1.9	2.2	2.6	3.0	△	△
Kiegészítőleg +2 mm magasságállításnál												
	+0.2	+0.4	+0.4	+0.5	+0.5	+0.5	+0.5	+0.5	+0.5	+0.5		

△ Ütköztetési próbát javasolunk

Csavaros szerelés

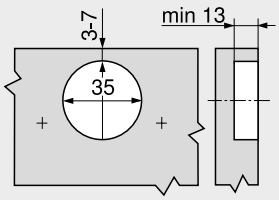

INSERTA | bepréseléses szerelés

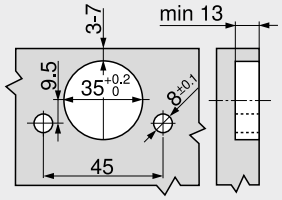

Edényméretek

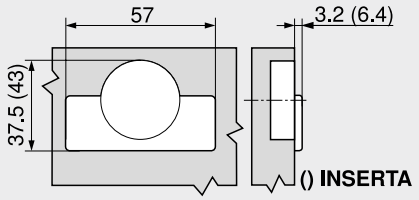

Oldalmutatók

Áttekintés	59
E-SERVICES és felhasználási segédeszközök	590
További technikai információk	698

Felszerelés, leszerelés és beállítás

Short-URL
www.blum.com/a160

TIP-ON 956. – rövid változat mágnessel



- felnyílókhoz 600 mm magasságig bezárólag
- rugó nélküli Blum kivető-pántokhoz
- befúráshoz vagy adapter-lemez kombinációval
- kilökésút kb. 17 mm
- állítás +4/–1 mm
- anyag: műanyag

Rendelési információk

Szín	TIP-ON-rugó	Cikkszám
SW | R7036 | CS	Standard rugó	956.1004

Tartalmaz:

1 x	TIP-ON 956. – rövid változat mágnessel
1 x	Csavarozható tapadólapka
1 x	Ragasztható tapadólapka Nem alkalmas porral bevont, viaszos vagy olajozott felületekre
1 x	Facsavar Ø 3.5 x 15 mm, cikkszám 609.1500

Szín

CS	Karbonfekete
R7036	RAL 7036 platinaszürke
SW	Selyemfehér

Tervezés

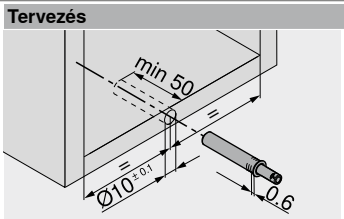

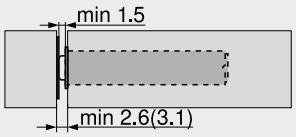

() Csavarozható tapadólapka

Csavarozható tapadólapka

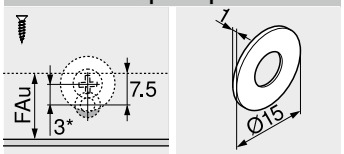

FAu Alsó előlapráütés
* 3 mm-rel eltolt szerelés

Ragasztható tapadólapka

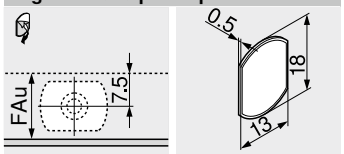

FAu Alsó előlapráütés

Oldalmutatók

Áttekintés	59

Feldolgozás

Fúrósablon ajtó BLUMOTION | TIP-ON-hoz	666
Tapadólapka-pozícionáló sablon	687
MINIPRESS top EASYSTICK	610
MINIPRESS top	614

Felszerelés, leszerelés és beállítás

Short-URL
www.blum.com/a160

Egyenes adapterlemez – Standard változat – 20/17



- szerelés facsavarral Ø 3.5 vagy Ø 4 mm
- alternatív szerelés euro-csavarral
- TIP-ON csillapító külön megrendelendő

Rendelési információk

Szín	Anyaga	Cikkszám
SW | R7036 | NI-L | CS	Műanyag	956.1201

Szín

CS	Karbonfekete
NI-L	Nikkelezett-lakkozott
R7036	RAL 7036 platinaszürke
SW	Selyemfehér

Tervezés

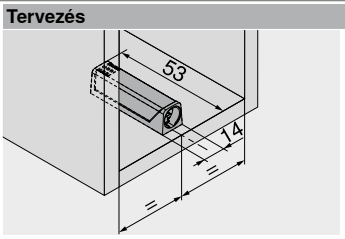

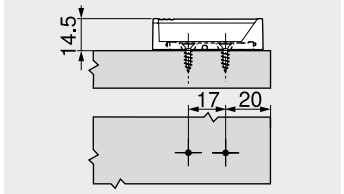

Előlaprés

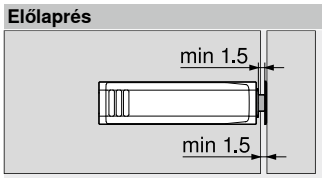

Tapadólapka

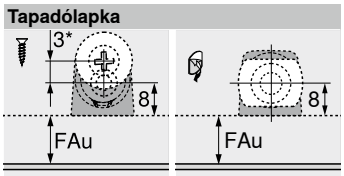

FAu Alsó előlapráütés
* 3 mm-rel eltolt szerelés

Keresztalakú adapterlemez – Hosszított változat – 37/32



- szerelés facsavarral Ø 3.5 vagy Ø 4 mm
- alternatív szerelés euro-csavarral
- TIP-ON csillapító külön megrendelendő

Rendelési információk

Szín	Anyaga	Cikkszám
R7036	Műanyag	956A1501

Tervezés

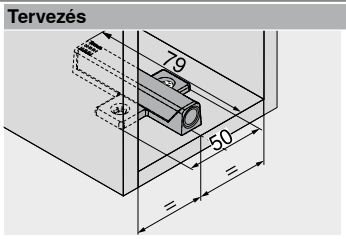

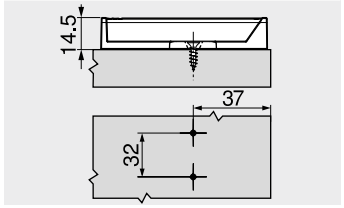

Előlaprés



Tapadólapka

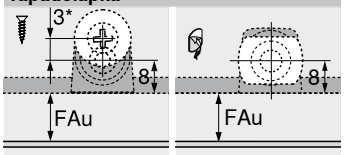

FAu Alsó előlapráütés
* 3 mm-rel eltolt szerelés

Oldalmutatók

Áttekintés	59
Szerelőtalp jelölő sablon	664
Fúrósablon szerelőtalpakhoz	665
Tapadólapka-pozícionáló sablon	687

Feldolgozás

MINIPRESS top EASYSTICK	610
MINIPRESS top	614
MINIPRESS P	626
MINIPRESS M	630

Felszerelés, leszerelés és beállítás

Short-URL
www.blum.com/a160

Facsavar – Ø 3.5 mm



- szín: nikkelezett
- anyag: acél

Rendelési információk

Hossza X (mm)	Átmérő (mm)	Cikkszám
15.0	Ø 3.5	609.1500
17.0		609.1700

Facsavar – Ø 4.0 mm



- az erőhordozó rögzítéséhez
- szín: nikkelezett
- anyag: acél

Rendelési információk

Hossza X (mm)	Átmérő (mm)	Cikkszám
35.0	Ø 4.0	664.3500

Süllyesztett fejű lemezcsavar – Ø 3.5 mm



- széles alukeretnél előlaprögzítéshez
- furatátmérő Ø 2.8 mm
- szín: nikkelezett
- anyag: acél

Rendelési információk

Hossza X (mm)	Átmérő (mm)	Cikkszám
9.5	Ø 3.5	660.0950

Eurocsavar – Ø 6.0 mm

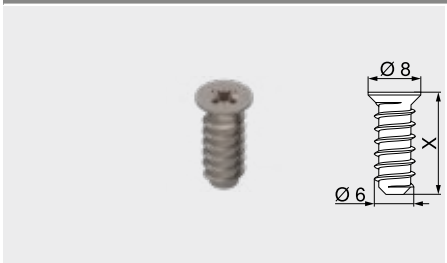

- furatátmérő Ø 5 mm
- szín: nikkelezett
- anyag: acél

Rendelési információk

Hossza X (mm)	Átmérő (mm)	Cikkszám
10.0	Ø 6.0	661.1000.HG
11.5		661.1150.HG
13.0		661.1300.HG
14.5		661.1450.HG
20.0		661.2000.HG

Központosító fúró



- Ø 3.5 mm-es facsavarok előfúrásához
- fúrásmélység 8 mm-ig
- anyag: acél, edzett

Rendelési információk

Megnevezés	Átmérő (mm)	Cikkszám
Központosító fúró	Ø 2.7	M01.ZZ03.01
Tartalék fúró		M01.ZZB3

Öntapadó ütközéstompító

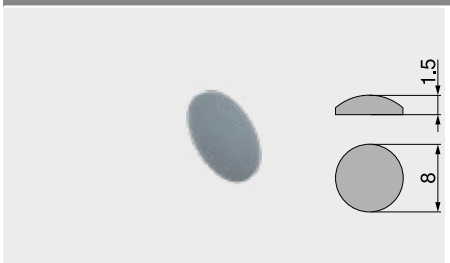

- hangtompításhoz
- szín: natúrfehér
- anyag: műanyag

Rendelési információk

Átmérő (mm)	Cikkszám
Ø 8.0	993.710

Ütközéstompító befúráshoz

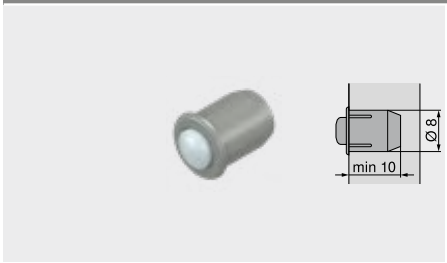

- hangtompításhoz
- 2 mm előlaphézag
- kétrészes
- szín: RAL 9006 szürke
- anyag: műanyag

Rendelési információk

Átmérő (mm)	Cikkszám
Ø 8.0	993.706

Blum-távtartó ütköző



- SERVO-DRIVE egységhez
- 2.6 mm előlaphézag
- szín: RAL 7037 porszürke
- anyag: műanyag

Rendelési információk

Átmérő (mm)	Cikkszám
Ø 5.0	993.0530
Ø 8.0	993.0830.01

TORX-csavarhúzó



- narancssárga Blum-feliratos markolattal
- szín: fekete/narancssárga
- anyag: műanyag/acél

Rendelési információk

Fúróbefogó	Összhossz (mm)	Cikkszám
TORX T20	100	623.882.2
	210	209.093.7

Csillagfejű csavarhúzó



- narancssárga Blum-feliratos markolattal
- szín: fekete/narancssárga
- anyag: műanyag/acél

Rendelési információk

Fúróbefogó	Összhossz (mm)	Cikkszám
Pozidriv PZ 2	210	303.756.1

Laposfejű csavarhúzó



- narancssárga Blum-feliratos markolattal
- szín: fekete/narancssárga
- anyag: műanyag/acél

Rendelési információk

Fúróbefogó	Összhossz (mm)	Cikkszám
Laposfejű 1	200	314.928.1

Csillagfejű bit



- csavarozó fej
- alkalmas erőhordozó beállításához
- anyag: acél

Rendelési információk

Fúróbefogó	Cikkszám
Pozidriv PZ 2	740.749.1



Több oka van annak, hogy a Blum kivetőpántok mellett döntsön: a magas minőség, az egyszerű szerelés, tartalmas program, többféle megoldási lehetőség és az attraktiv design.

- BLUMOTION – lágy és halk záródáshoz
- CLIP top BLUMOTION esetén a pántedénybe építve
- vagy BLUMOTION-kiegészítő alkatrész a CLIP top-kivetőpántok optimális alkalmazásához
- TIP-ON fogantyú nélküli felnyílókhoz
- gyors, egyszerű szerelés és leszerelés CLIP-technikával
- egy átfogó kivetőpántprogram, ami minden felhasználáshoz a megfelelő megoldást kínálja

CLIP top BLUMOTION – kivetőpántok



A CLIP top BLUMOTION-kivetőpánt új mérföldkövet állít: Magas mozgási funkcióra koncentrál a legkisebb térben. A pántedénybe épített BLUMOTION-nak köszönhetően, a pánt méret változatlan marad.

CLIP top – kivetőpántok



A klasszikus Blum kivetőpántprogram csúcstermékében egyesítve van a jól bevált funkció és a tökéletes mozgás, a magas beállítási és szerelési komfort valamint a vonzó design. Opcionálisan alkalmazható a BLUMOTION vagy TIP-ON az ajtókhoz.

MODUL – kivetőpántok



Az ajtó egyszerűen szerelhető a korpuszra, a talpra való rövid csúsztatással.

CLIP top BLUMOTION | CLIP top – kivetőpántok

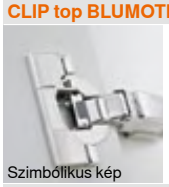
Szimbólikus kép

CLIP top BLUMOTION | CLIP top – kivetőpántok 70
Áttekintés 71
Áttekintés – kivetőpántok 72
Áttekintés – szögbenálló megoldások 116
Szerelőtalpak 144
Szögbenálló ékek 150
Tartozékok 151

BLUMOTION ajtókhoz


Szimbólikus kép

BLUMOTION ajtókhoz 156
Áttekintés 157
Tartozékok 168

TIP-ON ajtókhoz


Szimbólikus kép

TIP-ON ajtókhoz 170
Áttekintés 171
Tartozékok 173

MODUL – kivetőpántok


Szimbólikus kép

MODUL – kivetőpántok 174
Áttekintés 175
Szerelőtalpak 182
Tartozékok 185

CLIP top BLUMOTION – innovatiív technika a legkisebb helyen is



CLIP top BLUMOTION – „minden egyben”: mivel a BLUMOTION – finom és halk zárás funkciónk – most a pántfejbe van beépítve.

- integrált **BLUMOTION** (kikapcsolható)
- 3 dimenzióban való fokozatmentes állítás
- milliószor bevált CLIP-szerkezet
- kompatibilis minden CLIP-szerelőtalppal
- szerszám nélküli fel- és leszerelés
- 110°-standard kivetőpántok ca. 24 mm előlap-vastagsághoz FD
- 107°-standard kivetőpántok ca. 15 mm előlapvastagsághoz FD
- speciális kivetőpántok kaphatók pl. beugrás nélkül üvegajtókhoz és pillérmegoldásokhoz
- 110°-kivetőpánt 8–14 mm előlapvastagságú vékony ajtókhoz FD





A bútorkészítés új kialakítási lehetőségei még több lehetőséget nyújtanak a differenciálásra. Ide tartoznak a vékony előlapokon kívül a különféle anyagokból készült sötét bútorok is. A CLIP top BLUMOTION-kivetőpánt vékony ajtókhoz EXPANDO T-speciális rögzítéssel, valamint az onyxfekete színváltozatok támogatják ezt a trendet a bevált Blum minőségben.



Lehetőség, a BLUMOTION igény esetén kikapcsolható.



A bevált CLIP-szerkezet felel az egyszerű, szerszám nélküli szerelésért.



A kivetőpánt ajtóra való szerszám nélküli rögzítését az új INSERTA-szerkezet teszi lehetővé.



Szögbenálló kivetőpántok –50°-től +50°-ig.

Kivetőpántrendszerek

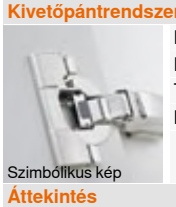
Szimbólikus kép

Kivetőpántrendszerek	68
BLUMOTION ajtókhoz	156
TIP-ON ajtókhoz	170
MODUL – kivetőpántok	174

Áttekintés


Szimbólikus kép

Áttekintés – kivetőpántok	72
Áttekintés – szögbenálló megoldások	116
Szerelőtalpak	144
Szögbenálló ékek	150

Tartozékok


Szimbólikus kép

Pántkar takarósapka	151
Pántedény takarósapka	153
Pántedény-távtartó	152
Csavarok	154
Központosító fúró	154
Ajtóütköző	154
Csavarhúzó	155

Felszerelés, leszerelés és beállítás


Szimbólikus kép

Felszerelés, leszerelés és beállítás

Short-URL
www.blum.com/a210

Jelzések

Termék külön kérésre	Sarokszekrény-harmonikaajtó	Kivetőpánt erősen hajlított pántkarral
Körbe menő	Közézáródó szögbenálló megoldás	EXPANDO T
Oldalsó	Félig ráütődő szögbenálló megoldás	INSERTA-edény
Ráütődő	Ráütődő szögbenálló megoldás	Csavaros edényszerelés
Ikerráütődő	Teljesen ráütődő szögbenálló megoldás	Bepréseléses szerelés
Közézáródó	Gérbevágott szögbenálló megoldás	Bepréselhető edény-megmunkálás csak matricával
Speciális felhasználás	Kivetőpánt egyenes pántkarral	CRISTALLO-ragasztható edénylap
Pillérmegoldások	Kivetőpánt hajlított pántkarral	Min. facsavar hosszúság

Kivetőpánt felhasználások	OW	CLIP top BLUMOTION	CLIP top	Szín	Ütköztetési megoldás	Edényrögzítés	Webkód	Oldal
Standard felhasználás								
110°-os kivetőpánt	110°	●	● | ○	NI | ONS			DQDELA	74
110°-os különleges kivetőpánt	110°	●	● | ○	NI | ONS			DQDFAM	76
107°-os kivetőpánt	107°	●	● | ○	NI | ONS			DQDFZY	78
CLIP 100°-os kivetőpánt	100°		● | ○	NI			DQDGPA	80
Nagy nyitásszögű megoldás								
155°-os kivetőpánt Beugrás nélküli sarokmegoldásoknák	155°	●	● | ○	NI | ONS			DQDHEM	82
170°-os kivetőpánt	170°		● | ○	NI			DQDI3Y	86
Profilajtó megoldás								
Profilajtópánt	95°	●	● | ○	NI | ONS			DQDITA	88
125°-os kivetőpánt Beugrás nélküli sarokmegoldásoknák	125°	●		NI | ONS			DQDJIM	90
Pillérmegoldások								
Közézáródó pillér kivetőpánt	95° 83°	●	○	NI | ONS			DQDK7Y	94
Ráütődő pillér kivetőpánt	95°	●		NI			DQDKXA	96
Alukeretes megoldás								
CLIP top BLUMOTION 95°-os alukeret kivetőpánt	95°	●		NI			DQDLMM	98
95°-os alukeret kivetőpánt	95°		● | ○	NI | ONS			DQDMBY	100
Alkalmazás vékony ajtókhoz								
Kivetőpánt vékony ajtókhoz	110°	●	● | ○	NI | ONS			DQGT1A	102
Üvegajtó megoldás								
CRISTALLO-kivetőpánt	110°	●	● | ○	NI | ONS			DQDN1A	104
CRISTALLO-kivetőpánt – üvegvitrin	110°	●	● | ○	NI			DQDNQM	106
Tükrös szekrény fürdőbe körben kilógó előlappal	95°	●	○	NI				108
Üvegajtó kivetőpánt	94°		●	NI			DQDP5A	110
Keretes ajtó megoldás								
Mini-kivetőpánt	94°		●	NI			DQDPUM	112
Sarokszekrény megoldás								
Sarokszekrény kivetőpánt	60°		●	NI | ONS			DQDQJY	114
Szögbenálló megoldások – standard								
+45° I – félig ráütődő kivetőpánt	95°	●	○	NI | ONS			DQDR9A	118
+45° II – ráütődő kivetőpánt	110°	●	○	NI | ONS			DQDRYM	120
+45° III – teljesen ráütődő kivetőpánt	95°	●	○	NI			DQDSNY	122
+30° II – ráütődő kivetőpánt	95°	●	○	NI | ONS			DQDTDA	124
+30° III – teljesen ráütődő kivetőpánt	95°	●	○	NI			DQDU2M	126
+20° II – ráütődő kivetőpánt	95°	●	○	NI			DQDURY	128
+15° III – teljesen ráütődő kivetőpánt	95°	●	○	NI | ONS			DQDVHA	130
±5°-os szögbenálló megoldás	95°	●	● | ○	NI			DQDW6M	132
–15° III – teljesen ráütődő kivetőpánt	110°	●	○	NI			DQDWVY	134
–30° III – teljesen ráütődő kivetőpánt	110°	●	○	NI			DQDXLA	136

OW Nyitásszög ● Rugóval ○ Rugó nélkül NI Nikkelezett
ONS Onyxfekete

Kivetőpánt felhasználások	OW	CLIP top BLUMOTION	CLIP top	Szín	Ütköztetési megoldás	Edényrögzítés	Webkód	Oldal
Szögbenálló megoldások – standard								
 –45° III – teljesen ráütődő kivetőpánt	110°	●	○	NI		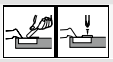	DQDYAM	138
Szögbenálló alkalmazás – vékony ajtók								
 Kivetőpánt vékony ajtókhoz – szögbenálló alkalmazás	110°	●	● | ○	NI				140
Szögbenálló megoldások – üvegajtó								
 CRISTALLO-szögbenálló megoldás	110°	●	● | ○	NI				142

OW Nyitásszög ● Rugóval ○ Rugó nélkül
ONS Onyxfekete NI Nikkelezett

Áttekintés – szögbenálló megoldások								
 Szögbenálló megoldások № 1–117								116
Szerelőtalpak								
 Szerelőtalpak								144
Szögbenálló ékek								
 Szögbenálló ékek								150

Kivetőpántok mennyisége

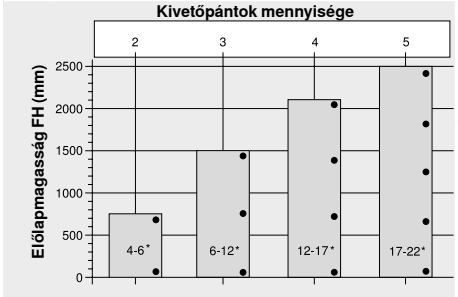

* Előlapsúly FG (kg)

A kivetőpántok száma függ az előlapok magasságától és súlyától

A jó stabilitás érdekében a kivetőpántokat egymástól lehetőleg nagy távolságra kell szerelni

A terhelési és magassági FB értékek 600 mm széles előlapra vonatkoznak

110°-os kivetőpánt

Webkód
DQDELA



- **CLIP top BLUMOTION** integrált **BLUMOTION** (kikapcsolható)
- **CLIP top** zárószerkezettel (rugó) vagy anélkül
- 110°-os nyitásszög
- 3-dimenzióban állítható előlap
- komfortos mélységállítás csigamenetes megoldással
- az ajtó korpuszra való fel- ill. leszerelése szerszám nélkül végezhető
- **INSERTA** változatnál a pántedény az ajtóra is szerszám nélkül szerelhető

Felhasználás

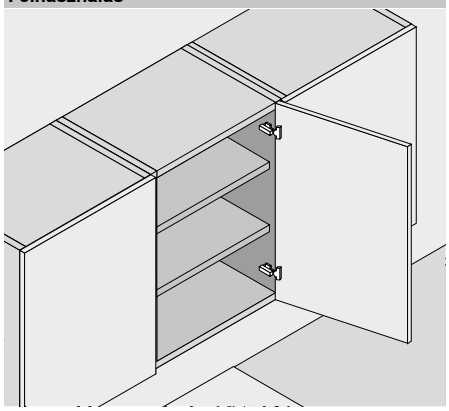

Rendelési információk

Ráütődő

Edény		INSERTA	
Kivetőpánt	Rugó	Szín	Cikkszám
CLIP top BLUMOTION	●	NI | ONS	71B3590
CLIP top	●	NI	71T3590
	○	NI | ONS	70T3590.TL

Edény		Csavarozás	
Kivetőpánt	Rugó	Szín	Cikkszám
CLIP top BLUMOTION	●	NI | ONS	71B3550
CLIP top	●	NI	71T3550
	○	NI | ONS	70T3550.TL

Edény		Bepréselés	
Kivetőpánt	Rugó	Szín	Cikkszám
CLIP top BLUMOTION	●	NI | ONS	71B3580
CLIP top	●	NI	71T3580
	○	NI | ONS	70T3580.TL

Ikerráütődő

Edény		INSERTA	
Kivetőpánt	Rugó	Szín	Cikkszám
CLIP top BLUMOTION	●	NI | ONS	71B3690
CLIP top	●	NI	71T3690
	○	NI | ONS	70T3690.TL

Edény		Csavarozás	
Kivetőpánt	Rugó	Szín	Cikkszám
CLIP top BLUMOTION	●	NI | ONS	71B3650
CLIP top	●	NI	71T3650
	○	NI | ONS	70T3650.TL

Edény		Bepréselés	
Kivetőpánt	Rugó	Szín	Cikkszám
CLIP top BLUMOTION	●	NI	71B3680
CLIP top	●	NI	71T3680

Közézáródó

Edény		INSERTA	
Kivetőpánt	Rugó	Szín	Cikkszám
CLIP top BLUMOTION	●	NI | ONS	71B3790
CLIP top	●	NI	71T3790
	○	NI | ONS	70T3790.TL

Edény		Csavarozás	
Kivetőpánt	Rugó	Szín	Cikkszám
CLIP top BLUMOTION	●	NI | ONS	71B3750
CLIP top	●	NI	71T3750
	○	NI | ONS	70T3750.TL

Edény		Bepréselés	
Kivetőpánt	Rugó	Szín	Cikkszám
CLIP top BLUMOTION	●	NI	71B3780
CLIP top	●	NI	71T3780

Tartozékok

Pántkar takarósapka

Felirat | Jelölés	Felirat	Szín	Cikkszám
Felirat nélkül	–	NI | ONS	70.1503
Mélynyomott	Blum	NI | ONS	70.1503.BP

Pántkar takarósapka

Felirat | Jelölés	Felirat	Szín	Cikkszám
Felirat nélkül	–	NI | ONS	70.1663
Mélynyomott	Blum	NI	70.1663.BP

Pántkar takarósapka

Felirat | Jelölés	Felirat	Szín	Cikkszám
Felirat nélkül	–	NI | ONS	70.1663
Mélynyomott	Blum	NI	70.1663.BP

Figyelmeztetés

CLIP top BLUMOTION- és CLIP top-rugós kivetőpántok kombinációjakor a kis előlapoknál, ca. 300 mm szélességig, ütköztetési próba ajánlott. Nagyobb előlap szélességeknél FB nem ajánlatos a kombináció.

Tartozékok – Általános tudnivalók

Nyitásszöghatároló

Nyitásszög OW	Szín	Cikkszám
86°	SZ	70T3553

TIP-ON ajtókhoz

Kivitelezés	TIP-ON-rugó	Rugó	Cikkszám
Standard változat	■	○	956.1004
Hosszított változat	■	○	956A1004
	■	●	956A1006
	■■	●	956A1006F

Pántedény takarósapka

Kivetőpánt	Szín	Cikkszám
CLIP top BLUMOTION	NI | ONS	70T3504
CLIP top	NI | ONS	70T3504

Pántedény-távtartó

Kivetőpánt	Magasítás (mm)	Cikkszám
CLIP top BLUMOTION	1.5	70T3507.21
CLIP top		70T3507.21

Facsavar

Hossza (mm)	Átmérő (mm)	Cikkszám
15.0	Ø 3.5	609.1500
17.0		609.1700

Bepréselő matrica

Szín	Anyaga	Cikkszám
OR	Műanyag	MZM.0040

TIP-ON-rugó

■	Standard rugó
■■	Erős rugó

Rugó

●	Kivetőpánt rugóval
○	Kivetőpánt rugó nélkül

Szín

NI	Nikkelezett
OR	Narancssárga
ONS	Onyxfekete
SZ	Fekete

110°-os kivetőpánt

Webkód DQDELA

Tervezés

Kivetőpánt méretek és fugaszámítás gyári beállításnál (szerelőtalp magasítása = 0 mm)

Ajtóbeugrás teljes nyitásszögnél

Ráütődő

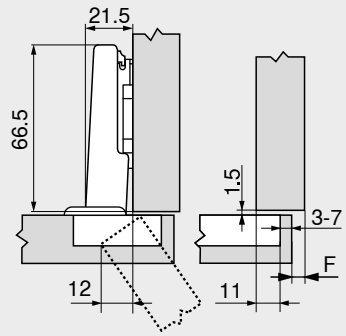

F Fuga

Ikerráütődő

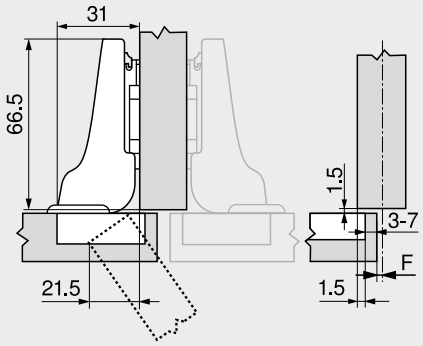

Közézáródó

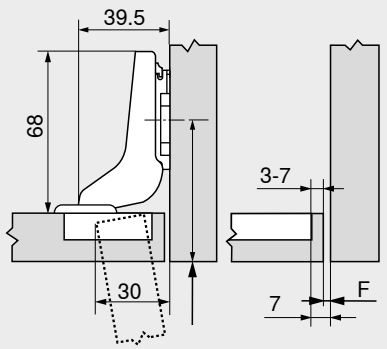

A szerelőtalp furatpozícióját az ajtó vastagságával FD +1.5 mm-rel hátrébb kell helyezni

Edénytávolság TB

MD	Előlapráütés FA (mm)													
	5	6	7	8	9	10	11	12	13	14	15	16	17	18
0										3	4	5	6	7
3							3	4	5	6	7			
6				3	4	5	6	7						
9	3	4	5	6	7									

MD Szerelőtalpak magasítása (mm)

MD	Előlapráütés FA (mm)														
	−4.5	−3.5	−2.5	−1.5	−0.5	0.5	1.5	2.5	3.5	4.5	5.5	6.5	7.5	8.5
0										3	4	5	6	7
3							3	4	5	6	7			
6				3	4	5	6	7						
9	3	4	5	6	7									

MD Szerelőtalpak magasítása (mm)

MD	Előlapráütés FA (mm)								
	−7	−6	−5	−4	−3	−2	−1	0	
0				3	4	5	6	7	
3	3	4	5	6	7				
6									
9									

MD Szerelőtalpak magasítása (mm)

Legkisebb fuga F lekerekített élű ajtónál (R = 1 mm) gyári beállítás esetén



Edénytávolság TB (mm)	Előlapvastagság FD (mm)											
	16	18	19	20	21	22	23	24	25	26	28	30
3	0.5	0.8	1.0	1.2	1.5	1.8	2.2	2.7	3.5	4.3	△	△
4	0.5	0.8	1.0	1.2	1.4	1.7	2.0	2.5	3.1	3.8	△	△
5	0.5	0.8	0.9	1.2	1.4	1.7	2.0	2.4	2.9	3.4	△	△
6	0.5	0.8	0.9	1.2	1.3	1.6	1.9	2.3	2.7	3.2	△	△
7	0.5	0.8	0.9	1.1	1.3	1.6	1.9	2.2	2.6	3.0	△	△
Kiegészítőleg +2 mm oldalállításnál												
	+0.2	+0.4	+0.4	+0.5	+0.5	+0.5	+0.5	+0.5	+0.5	+0.5		

△ Ütköztetési próbát javasolunk

Állítás

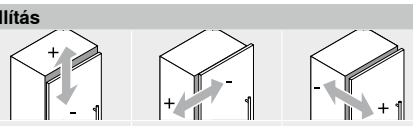

Max. ±3.0 mm
Lásd szerelőtalpak

±2.0 mm

+3.0 mm
–2.0 mm

Csavaros szerelés

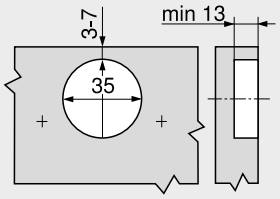

INSERTA | bepréseléses szerelés

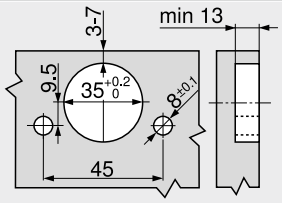

Edényméretek

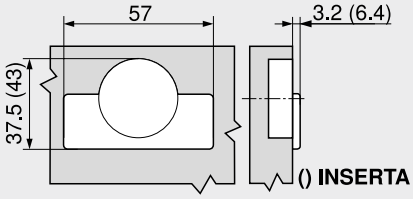

Oldalmutatók

Áttekintés	71
Szerelőtalpak	144
Tartozékok – Pántkar takarósapka	151
Tartozékok – Általános tudnivalók	153
BLUMOTION ajtókhoz	156
TIP-ON ajtókhoz	170
E-SERVICES és felhasználási segédeszközök	590
További technikai információk	698

Felszerelés, leszerelés és beállítás

Short-URL
www.blum.com/a210

110°-os különleges kivetőpánt

Webkód
DQDFAM



- kivetőpánt **nagyobb ráütődéssel** vastag korpuszoldalaknál
- **CLIP top BLUMOTION** integrált **BLUMOTION** (kikapcsolható)
- **CLIP top** zárószerkezettel (rugó) vagy anélkül
- 110°-os nyitásszög
- 3-dimenzióban állítható előlap
- komfortos mélységállítás csigamenetes megoldással
- az ajtó korpuszra való fel- ill. leszerelése szerszám nélkül végezhető
- **INSERTA** változatnál a pántedény az ajtóra is szerszám nélkül szerelhető

Felhasználás

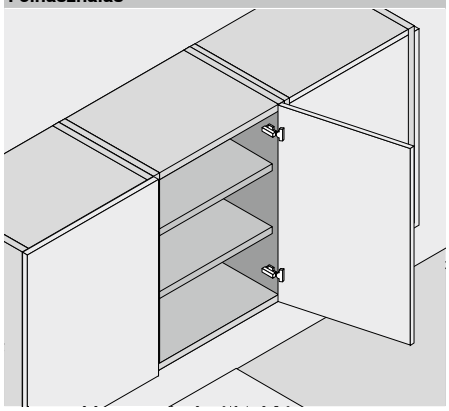

Rendelési információk

Ráütődő

Edény | **INSERTA**

Kivetőpánt	Rugó	Szín	Cikkszám
CLIP top BLUMOTION	●	NI | ONS	73B3590
CLIP top	●	NI	73T3590
	○	NI	72T3590.TL

Edény | **Csavarozás**

Kivetőpánt	Rugó	Szín	Cikkszám
CLIP top BLUMOTION	●	NI | ONS	73B3550
CLIP top	●	NI	73T3550
	○	NI	72T3550.TL

Edény | **Bepréselés**

Kivetőpánt	Rugó	Szín	Cikkszám
CLIP top BLUMOTION	●	NI	73B3580
CLIP top	●	NI	73T3580

Tartozékok

Pántkar takarósapka

Felirat | Jelölés	Felirat	Szín	Cikkszám
Felirat nélkül	–	NI | ONS	70.1503
Mélynyomott	Blum	NI | ONS	70.1503.BP

Figyelmeztetés

CLIP top BLUMOTION- és CLIP top-rugós kivetőpántok kombinációjakor a kis előlapoknál, ca. 300 mm szélességig, ütköztetési próba ajánlott. Nagyobb előlap szélességeknél FB nem ajánlatos a kombináció.

Tartozékok – Általános tudnivalók

Nyitásszöghatároló

Nyitásszög OW	Szín	Cikkszám
86°	SZ	70T3553

TIP-ON ajtókhoz

Kivitelezés	TIP-ON-rugó	Rugó	Cikkszám
Standard változat	■	○	956.1004
Hosszított változat	■	○	956A1004
	■	●	956A1006
	■■	●	956A1006F

Pántedény takarósapka

Kivetőpánt	Szín	Cikkszám
CLIP top BLUMOTION	NI | ONS	70T3504
CLIP top	NI	70T3504

Pántedény-távtartó

Kivetőpánt	Magasítás (mm)	Cikkszám
CLIP top BLUMOTION	1.5	70T3507.21
CLIP top		70T3507.21

Facsavar

Hossza (mm)	Átmérő (mm)	Cikkszám
15.0	Ø 3.5	609.1500
17.0		609.1700

Bepréselő matrica

Szín	Anyaga	Cikkszám
OR	Műanyag	MZM.0040

TIP-ON-rugó

■	Standard rugó
■■	Erős rugó

Rugó

●	Kivetőpánt rugóval
○	Kivetőpánt rugó nélkül

Szín

NI	Nikkelezett
OR	Narancssárga
ONS	Onyxfekete
SZ	Fekete

110°-os különleges kivetőpánt

Webkód DQDFAM

Tervezés

Kivetőpánt méretek és fugaszámítás gyári beállításnál (szerelőtalp magasítása = 0 mm)

Ajtóbeugrás teljes nyitásszögnél

Ráütődő

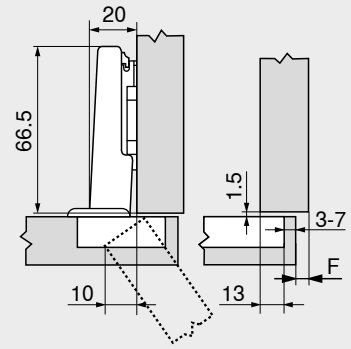

F Fuga

Edénytávolság TB

MD	Előlapráütés FA (mm)													
	7	8	9	10	11	12	13	14	15	16	17	18	19	20
0										3	4	5	6	7
3							3	4	5	6	7			
6				3	4	5	6	7						
9	3	4	5	6	7									

MD Szerelőtalpak magasítása (mm)

Legkisebb fuga F lekerekített élű ajtónál (R = 1 mm) gyári beállítás esetén



Edénytávolság TB (mm)	Előlapvastagság FD (mm)											
	16	18	19	20	21	22	23	24	25	26	28	30
3	0.5	0.8	1.0	1.2	1.5	1.8	2.2	2.7	3.5	4.3	△	△
4	0.5	0.8	1.0	1.2	1.4	1.7	2.0	2.5	3.1	3.8	△	△
5	0.5	0.8	0.9	1.2	1.4	1.7	2.0	2.4	2.9	3.4	△	△
6	0.5	0.8	0.9	1.2	1.3	1.6	1.9	2.3	2.7	3.2	△	△
7	0.5	0.8	0.9	1.1	1.3	1.6	1.9	2.2	2.6	3.0	△	△
Kiegészítőleg +2 mm oldalállításnál												
	+0.2	+0.4	+0.4	+0.5	+0.5	+0.5	+0.5	+0.5	+0.5	+0.5		

△ Ütköztetési próbát javasolunk

Állítás

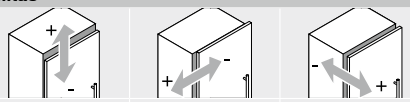

Max. ±3.0 mm
Lásd szerelőtalpak

±2.0 mm

+3.0 mm
–2.0 mm

Csavaros szerelés

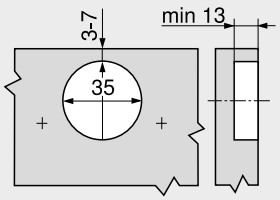

INSERTA | bepréseléses szerelés

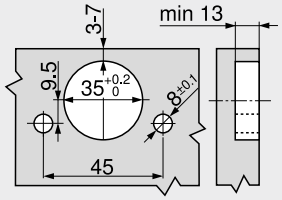

Edényméretek

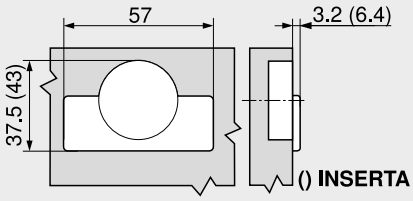

Oldalmutatók

Áttekintés	71
Szerelőtalpak	144
Tartozékok – Pántkar takarósapka	151
Tartozékok – Általános tudnivalók	153
BLUMOTION ajtókhoz	156
TIP-ON ajtókhoz	170
E-SERVICES és felhasználási segédeszközök	590
További technikai információk	698

Felszerelés, leszerelés és beállítás

Short-URL
www.blum.com/a210

107°-os kivetőpánt

Webkód DQDFZY



- **előlapvastagság FD 15 mm-től**
- **CLIP top BLUMOTION** integrált **BLUMOTION** (kikapcsolható)
- **CLIP top** zárószerkezettel (rugó) vagy anélkül
- 107°-os nyitásszög
- 3-dimenzióban állítható előlap
- komfortos mélységállítás csigamenetes megoldással
- az ajtó korpuszra való fel- ill. leszerelése szerszám nélkül végezhető
- **INSERTA** változatnál a pántedény az ajtóra is szerszám nélkül szerelhető

Felhasználás

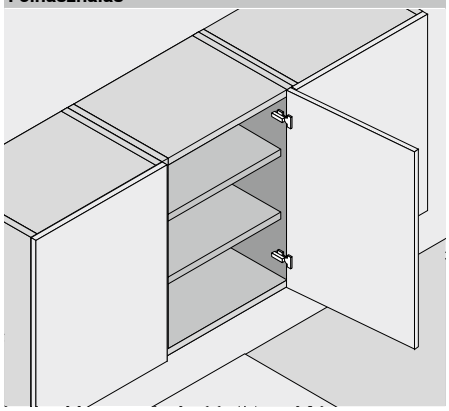

Rendelési információk

Ráütődő

Edény		INSERTA	
Kivetőpánt	Rugó	Szín	Cikkszám
CLIP top	●	NI	☎ 75T1590B
	○	NI	☎ 74T1590BTL

Edény		Csavarozás	
Kivetőpánt	Rugó	Szín	Cikkszám
CLIP top BLUMOTION	●	NI | ONS	☎ 75B1550
CLIP top	●	NI	☎ 75T1550
	○	NI	☎ 74T1550.TL

Edény		Bepréselés	
Kivetőpánt	Rugó	Szín	Cikkszám
CLIP top BLUMOTION	●	NI	☎ 75B1580
CLIP top	●	NI	☎ 75T1580

Ikerráütődő

Edény		INSERTA	
Kivetőpánt	Rugó	Szín	Cikkszám
CLIP top	●	NI	☎ 75T1690B

Edény		Csavarozás	
Kivetőpánt	Rugó	Szín	Cikkszám
CLIP top BLUMOTION	●	NI | ONS	☎ 75B1650
CLIP top	●	NI	☎ 75T1650
	○	NI	☎ 74T1650.TL

Edény		Bepréselés	
Kivetőpánt	Rugó	Szín	Cikkszám
CLIP top BLUMOTION	●	NI	☎ 75B1680
CLIP top	●	NI	☎ 75T1680

Közézáródó

Edény		INSERTA	
Kivetőpánt	Rugó	Szín	Cikkszám
CLIP top	●	NI	☎ 75T1790B

Edény		Csavarozás	
Kivetőpánt	Rugó	Szín	Cikkszám
CLIP top BLUMOTION	●	NI | ONS	☎ 75B1750
CLIP top	●	NI	☎ 75T1750
	○	NI	☎ 74T1750.TL

Edény		Bepréselés	
Kivetőpánt	Rugó	Szín	Cikkszám
CLIP top BLUMOTION	●	NI	☎ 75B1780
CLIP top	●	NI	☎ 75T1780

Tartozékok

Pántkar takarósapka

Felirat | Jelölés	Felirat	Szín	Cikkszám
Felirat nélkül	–	NI | ONS	70.1503
Mélynyomott	Blum	NI | ONS	70.1503.BP

Tartozékok

Pántkar takarósapka

Felirat | Jelölés	Felirat	Szín	Cikkszám
Felirat nélkül	–	NI | ONS	70.1663
Mélynyomott	Blum	NI	70.1663.BP

Tartozékok

Pántkar takarósapka

Felirat | Jelölés	Felirat	Szín	Cikkszám
Felirat nélkül	–	NI | ONS	70.1663
Mélynyomott	Blum	NI	70.1663.BP

Figyelmeztetés

CLIP top BLUMOTION- és CLIP top-rugós kivetőpántok kombinációjakor a kis előlapoknál, ca. 300 mm szélességig, ütköztetési próba ajánlott. Nagyobb előlap szélességeknél FB nem ajánlatos a kombináció.

Tartozékok – Általános tudnivalók

Nyitásszöghatároló

Nyitásszög OW	Szín	Cikkszám
86°	SZ	☎ 74.1103

TIP-ON ajtókhoz

Kivitelezés	TIP-ON-rugó	Rugó	Cikkszám
Standard változat	■	○	956.1004
Hosszított változat	■	○	956A1004
	■	●	956A1006
	■■	●	956A1006F

Pántedény takarósapka

Kivetőpánt	Szín	Cikkszám
CLIP top BLUMOTION	NI | ONS	70T3504
CLIP top	NI	70T1504

Pántedény-távtartó

Kivetőpánt	Magasítás (mm)	Cikkszám
CLIP top BLUMOTION	1.5	70T3507.21

Facsavar

Hossza (mm)	Átmérő (mm)	Cikkszám
15.0	Ø 3.5	609.1500
17.0		609.1700

Bepréselő matrica

Szín	Anyaga	Cikkszám
OR	Műanyag	MZM.0040

TIP-ON-rugó

■	Standard rugó
■■	Erős rugó

Rugó

●	Kivetőpánt rugóval
○	Kivetőpánt rugó nélkül

Szín

NI	Nikkelezett
OR	Narancssárga
ONS	Onyxfekete
SZ	Fekete

107°-os kivetőpánt

Webkód DQDFZY

Tervezés

Kivetőpánt méretek és fugaszámítás gyári beállításnál (szerelőtalp magasítása = 0 mm)

Ajtóbeugrás teljes nyitásszögnél

Ráütődő

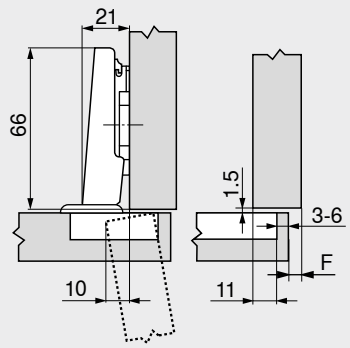

F Fuga

Ikerráütődő

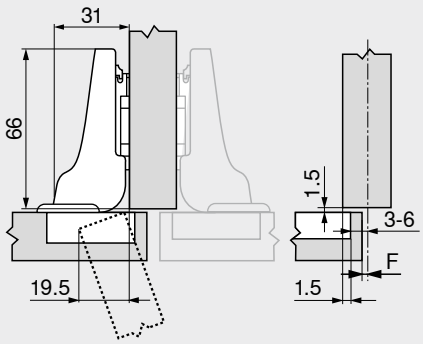

Közézáródó

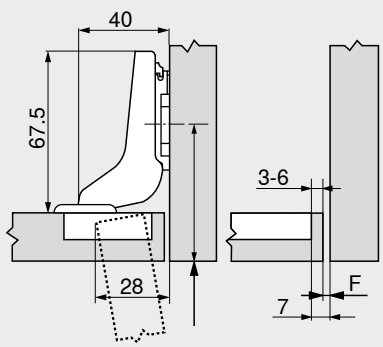

A szerelőtalp furatpozícióját az ajtó vastagságával FD +1.5 mm-rel hátrébb kell helyezni

Edénytávolság TB

MD	Előlapráütés FA (mm)												
	5	6	7	8	9	10	11	12	13	14	15	16	17
0										3	4	5	6
3							3	4	5	6			
6				3	4	5	6						
9	3	4	5	6									

MD Szerelőtalpak magasítása (mm)

MD	Előlapráütés FA (mm)													
	-4.5	-3.5	-2.5	-1.5	-0.5	0.5	1.5	2.5	3.5	4.5	5.5	6.5	7.5	
0										3	4	5	6	
3							3	4	5	6				
6				3	4	5	6							
9	3	4	5	6										

MD Szerelőtalpak magasítása (mm)

MD	Előlapráütés FA (mm)							
	–7	–6	–5	–4	–3	–2	–1	
0				3	4	5	6	
3	3	4	5	6				
6								
9								

MD Szerelőtalpak magasítása (mm)

Legkisebb fuga F lekerekített élű ajtónál (R = 1 mm) gyári beállítás esetén



Edénytávolság TB (mm)	Előlapvastagság FD (mm)											
	15	16	18	19	20	21	22	24	26	28	30	32
3	0.4	0.5	1.0	1.3	1.6	2.1	2.7	4.3	△	△	△	△
4	0.4	0.5	0.9	1.2	1.5	2.0	2.5	3.9	△	△	△	△
5	0.3	0.5	0.9	1.2	1.4	1.8	2.3	3.6	△	△	△	△
6	0.3	0.5	0.8	1.1	1.4	1.7	2.2	3.3	△	△	△	△
Kiegészítőleg +2 mm oldalállításnál												
	+0.1	+0.1	+0.2	+0.2	+0.3	+0.3	+0.3	+0.3				

△ Ütköztetési próbát javasolunk

Állítás

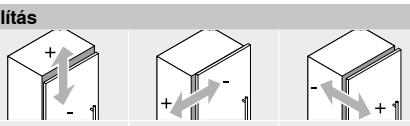

Max. ±3.0 mm
Lásd szerelőtalpak

±2.0 mm

+3.0 mm
–2.0 mm

Csavaros szerelés

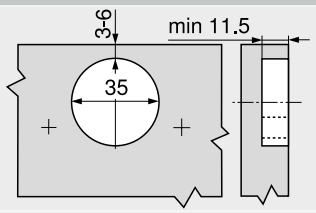

INSERTA | bepréseléses szerelés

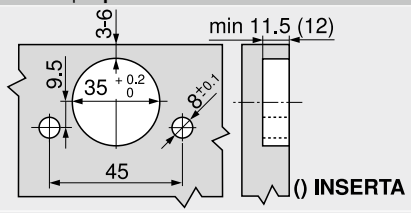

Edényméretek

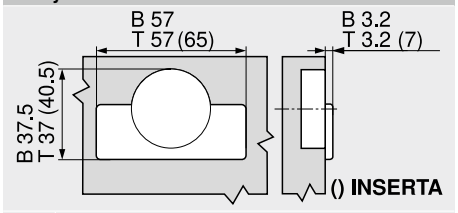

B CLIP top BLUMOTION
T CLIP top

Oldalmutatók

Áttekintés	71
Szerelőtalpak	144
Tartozékok – Pántkar takarósapka	151
Tartozékok – Általános tudnivalók	153
BLUMOTION ajtókhoz	156
TIP-ON ajtókhoz	170
E-SERVICES és felhasználási segédeszközök	590
További technikai információk	698

Felszerelés, leszerelés és beállítás

Short-URL
www.blum.com/a210

CLIP 100°-os kivetőpánt

Webkód
DQDGPA



- **CLIP** zárószerkezettel (rugó) vagy anélkül
- 100°-os nyitásszög
- 3-dimenzióban állítható előlap
- az ajtó korpuszra való fel- ill. leszerelése szerszám nélkül végezhető
- **INSERTA** változatnál a pántedény az ajtóra is szerszám nélkül szerelhető

Felhasználás

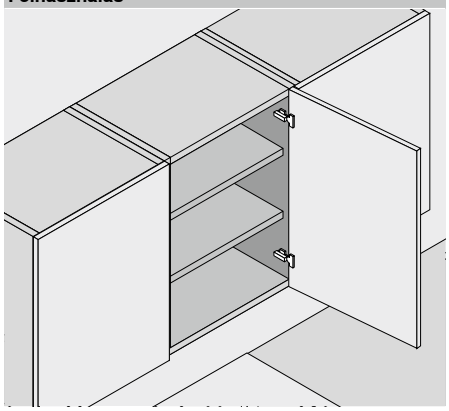

Rendelési információk

Ráütődő

Edény: Kivetőpánt	Rugó	INSERTA: Szín	Cikkszám
CLIP	●	NI	71M2590B

Edény: Kivetőpánt	Rugó	Csavarozás: Szín	Cikkszám
CLIP	●	NI	71M2550
	○	NI	70M2550.TL

Edény: Kivetőpánt	Rugó	Bepréselés: Szín	Cikkszám
CLIP	●	NI	71M2580
	○	NI	70M2580.TL

Ikerráütődő

Edény: Kivetőpánt	Rugó	INSERTA: Szín	Cikkszám
CLIP	●	NI	71M2690B

Edény: Kivetőpánt	Rugó	Csavarozás: Szín	Cikkszám
CLIP	●	NI	71M2650
	○	NI	70M2650.TL

Edény: Kivetőpánt	Rugó	Bepréselés: Szín	Cikkszám
CLIP	●	NI	71M2680

Közézáródó

Edény: Kivetőpánt	Rugó	INSERTA: Szín	Cikkszám
CLIP	●	NI	71M2790B

Edény: Kivetőpánt	Rugó	Csavarozás: Szín	Cikkszám
CLIP	●	NI	71M2750
	○	NI	70M2750.TL

Edény: Kivetőpánt	Rugó	Bepréselés: Szín	Cikkszám
CLIP	●	NI	71M2780

Tartozékok

BLUMOTION 973A

Kivitelezés	Cikkszám
Felpattintáshoz	973A0500.01

BLUMOTION 973A

Kivitelezés	Cikkszám
Felpattintáshoz	973A0600

BLUMOTION 973A

Kivitelezés	Cikkszám
Felpattintáshoz	973A0700

Pántkar takarósapka

Felirat | Jelölés	Felirat	Szín	Cikkszám
Felirat nélkül	–	NI	90M2503
Mélynyomott	Blum	NI	90M2503.BP

Pántkar takarósapka

Felirat | Jelölés	Felirat	Szín	Cikkszám
Felirat nélkül	–	NI	94M3603
Mélynyomott	Blum	NI	94M3603.BP

Pántkar takarósapka

Felirat | Jelölés	Felirat	Szín	Cikkszám
Felirat nélkül	–	NI	94M3603
Mélynyomott	Blum	NI	94M3603.BP

Tartozékok – Általános tudnivalók

TIP-ON ajtókhoz

Kivitelezés	TIP-ON-rugó	Rugó	Cikkszám
Standard változat	■	○	956.1004
Hosszított változat	■	○	956A1004
	■	●	956A1006
	■■	●	956A1006F

Facsavar

Hossza (mm)	Átmérő (mm)	Cikkszám
15.0	Ø 3.5	609.1500
17.0		609.1700

Bepreselő matrica

Szín	Anyaga	Cikkszám
OR	Műanyag	MZM.0040

TIP-ON-rugó

■	Standard rugó
■■	Erős rugó

Rugó

●	Kivetőpánt rugóval
○	Kivetőpánt rugó nélkül

Szín

NI	Nikkelezett
OR	Narancssárga

CLIP 100°-os kivetőpánt

Webkód DQDGPA

Tervezés

Kivetőpánt méretek és fugaszámítás gyári beállításnál (szerelőtalp magasítása = 0 mm)

Ajtóbeugrás teljes nyitásszögnél

Ráütődő

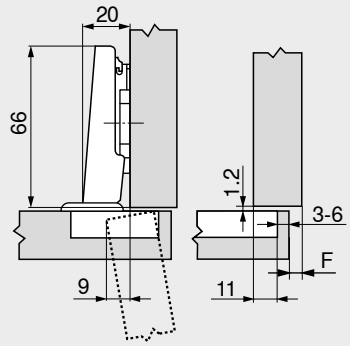

F Fuga

Ikerráütődő

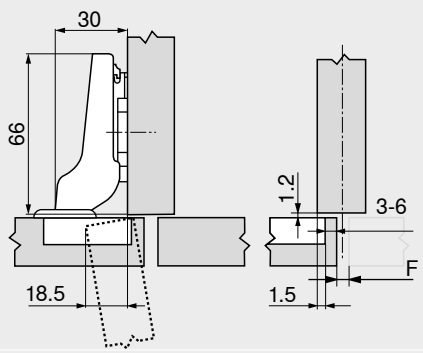

Közézáródó

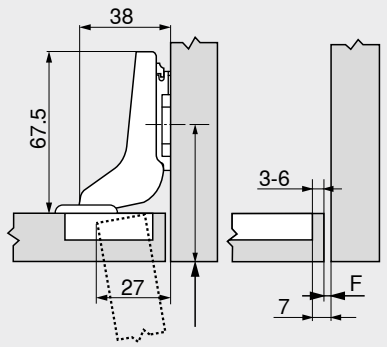

A szerelőtalp furatpozícióját az ajtó vastagságával FD +1.2 mm-rel hátrébb kell helyezni

Edénytávolság TB

MD	Előlapráütés FA (mm)												
	5	6	7	8	9	10	11	12	13	14	15	16	17
0										3	4	5	6
3							3	4	5	6			
6				3	4	5	6						
9	3	4	5	6									

MD Szerelőtalpak magasítása (mm)

MD	Előlapráütés FA (mm)												
	-4.5	-3.5	-2.5	-1.5	-0.5	0.5	1.5	2.5	3.5	4.5	5.5	6.5	7.5
0										3	4	5	6
3							3	4	5	6			
6				3	4	5	6						
9	3	4	5	6									

MD Szerelőtalpak magasítása (mm)

MD	Előlapráütés FA (mm)												
							–7	–6	–5	–4	–3	–2	–1
0										3	4	5	6
3							3	4	5	6			
6													
9													

MD Szerelőtalpak magasítása (mm)

Legkisebb fuga F lekerekített élű ajtónál (R = 1 mm) gyári beállítás esetén

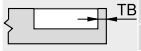

Edénytávolság TB (mm)	Előlapvastagság FD (mm)											
	16	18	19	20	21	22	24	26	28	30	31	32
3	0.3	0.5	0.7	1.0	1.3	1.6	3.3	△	△	△	△	△
4	0.3	0.5	0.7	1.0	1.2	1.6	3.2	△	△	△	△	△
5	0.3	0.5	0.7	0.9	1.2	1.5	2.6	△	△	△	△	△
6	0.3	0.5	0.7	0.9	1.1	1.4	2.4	△	△	△	△	△
Kiegészítőleg +2 mm oldalállításnál												
	+0.1	+0.3	+0.3	+0.4	+0.4	+0.5	+0.4					

△ Ütköztetési próbát javasolunk

Állítás

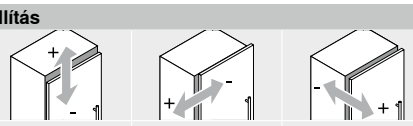

Max. ±3.0 mm
Lásd szerelőtalpak

±2.0 mm

+3.0 mm
–1.0 mm

Csavaros szerelés

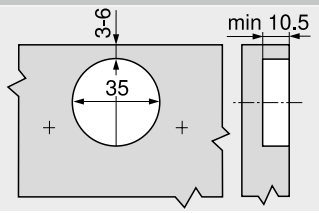

INSERTA | bepréseléses szerelés

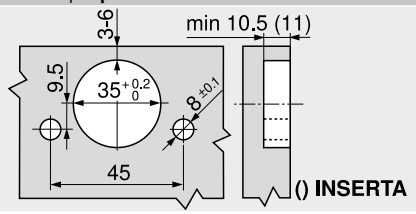

Edényméretek

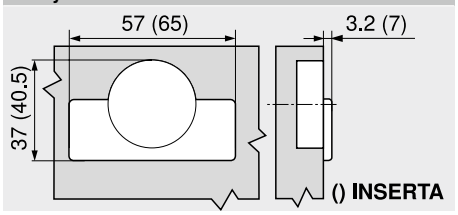

Oldalmutatók

Áttekintés	71
Szerelőtalpak	144
Tartozékok – Pántkar takarósapka	151
Tartozékok – Általános tudnivalók	153
BLUMOTION ajtókhoz	156
TIP-ON ajtókhoz	170
E-SERVICES és felhasználási segédeszközök	590
További technikai információk	698

Felszerelés, leszerelés és beállítás

Short-URL
www.blum.com/a210

155°-os kivetőpánt

Webkód
DQDHEM

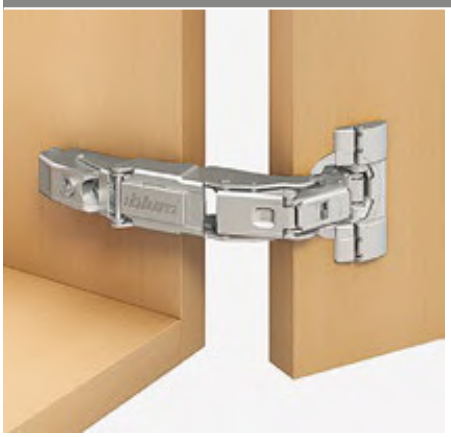

- **ráütődő beugrás nélkül (belső és polckihúzású fiókos szekrényekhez)**
- **CLIP top BLUMOTION** integrált **BLUMOTION** (kikapcsolható)
- **CLIP top** zárószerkezettel (rugó) vagy anélkül
- 155°-os nyitásszög
- 3-dimenzióban állítható előlap
- komfortos mélységállítás csigamenetes megoldással
- az ajtó korpuszra való fel- ill. leszerelése szerszám nélkül végezhető
- **INSERTA** változatnál a pántedény az ajtóra is szerszám nélkül szerelhető
- speciális alkalmazásokhoz, pl. gérbe vágott

Felhasználás

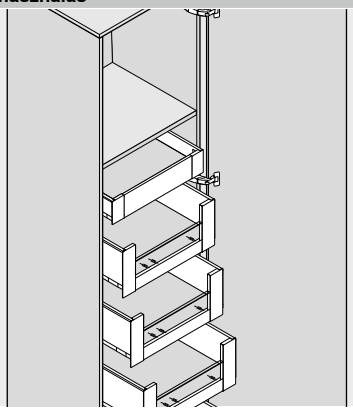

Rendelési információk

Ráütődő
Beugrás nélküli kivetőpánt

Edény		INSERTA	
Kivetőpánt	Rugó	Szín	Cikkszám
CLIP top BLUMOTION	●	NI | ONS	71B7590
CLIP top	●	NI	71T7590
	○	NI | ONS	70T7590.TL

Edény		Csavarozás	
Kivetőpánt	Rugó	Szín	Cikkszám
CLIP top BLUMOTION	●	NI | ONS	71B7550
CLIP top	●	NI	71T7550
	○	NI | ONS	70T7550.TL

Edény		Bepréselés	
Kivetőpánt	Rugó	Szín	Cikkszám
CLIP top BLUMOTION	●	NI | ONS	71B7580
CLIP top	●	NI	71T7580

Tartozékok

Pántkar takarósapka

Felirat | Jelölés	Felirat	Szín	Cikkszám
Felirat nélkül	–	NI | ONS	70.4503
Mélynyomott	Blum	NI	70.4503.BP

Ikerráütődő

Edény		INSERTA	
Kivetőpánt	Rugó	Szín	Cikkszám
CLIP top BLUMOTION	●	NI | ONS	71B7690
CLIP top	○	NI	70T7690.TL

Edény		Csavarozás	
Kivetőpánt	Rugó	Szín	Cikkszám
CLIP top BLUMOTION	●	NI | ONS	71B7650
CLIP top	●	NI	71T7650
	○	NI	70T7650.TL

Tartozékok

Pántkar takarósapka

Felirat | Jelölés	Felirat	Szín	Cikkszám
Felirat nélkül	–	NI | ONS	70.4503
Mélynyomott	Blum	NI	70.4503.BP

Közézáródó

Az ajtó közézáródása ikerráütődő kivetőpánt és 9 mm-rel magasított szerelőtalp felhasználásával teljesül

Figyelmeztetés

CLIP top BLUMOTION- és CLIP top-rugós kivetőpántok kombinációjakor a kis előlapoknál, ca. 300 mm szélességig, ütköztetési próba ajánlott. Nagyobb előlap szélességeknél FB nem ajánlatos a kombináció.

Tartozékok – Általános tudnivalók

Nyitásszöghatároló

Nyitásszög OW	Szín	Cikkszám
92°	TGR	70T7553.09
110°	R7037	70T7553

TIP-ON ajtókhoz

Kivitelezés	TIP-ON-rugó	Rugó	Cikkszám
Standard változat	■	○	956.1004
Hosszított változat	■	○	956A1004
	■	●	956A1006
	■■	●	956A1006F

Pántedény takarósapka

Kivetőpánt	Szín	Cikkszám
CLIP top BLUMOTION	NI | ONS	70T7504
CLIP top	NI | ONS	70T7504

Pántedény-távtartó

Kivetőpánt	Magasítás (mm)	Cikkszám
CLIP top BLUMOTION	1.5	70T3507.21
CLIP top		70T3507.21

Facsavar

Hossza (mm)	Átmérő (mm)	Cikkszám
15.0	Ø 3.5	609.1500
17.0		609.1700

Bepréselő matrica

Szín	Anyaga	Cikkszám
OR	Műanyag	MZM.0040

TIP-ON-rugó

■	Standard rugó
■■	Erős rugó

Rugó

●	Kivetőpánt rugóval
○	Kivetőpánt rugó nélkül

Szín

NI	Nikkelezett
ONS	Onyxfekete
OR	Narancssárga
R7037	RAL 7037 szürke
TGR	Sötétszürke

155°-os kivetőpánt

Webkód DQDHEM

Tervezés

Kivetőpánt méretek és fugák kiszámítása (szerelőtalp magasítása = 0 ill. 9 mm)

Ajtóbeugrás 90°-os nyitásszögnél

Ráütődő
Beugrás nélküli kivetőpánt

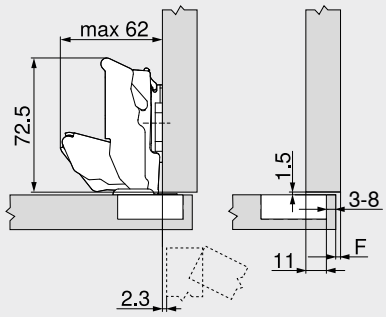

F Fuga

Ikerráütődő

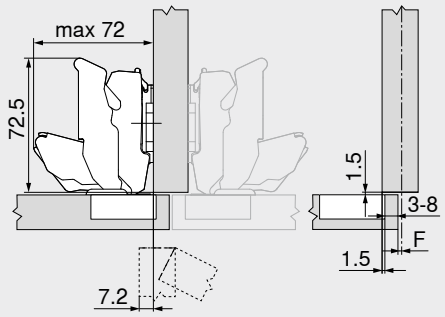

Közézáródó

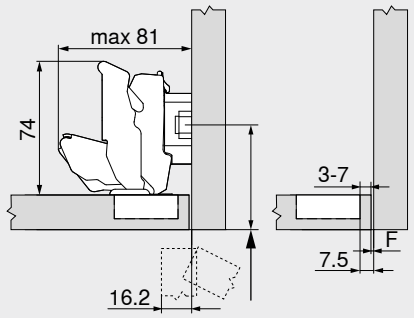

A szerelőtalp furatpozícióját az ajtó vastagságával FD +1.5 mm-rel hátrébb kell helyezni

Edénytávolság TB

MD	Előlapráütés FA (mm)														
	5	6	7	8	9	10	11	12	13	14	15	16	17	18	19
0										3	4	5	6	7	8
3							3	4	5	6	7	8			
6				3	4	5	6	7	8						
9	3	4	5	6	7	8									

MD Szerelőtalpak magasítása (mm)

MD	Előlapráütés FA (mm)														
	-4.5	-3.5	-2.5	-1.5	-0.5	0.5	1.5	2.5	3.5	4.5	5.5	6.5	7.5	8.5	9.5
0										3	4	5	6	7	8
3							3	4	5	6	7	8			
6					3	4	5	6	7	8					
9	3	4	5	6	7	8									

MD Szerelőtalpak magasítása (mm)

MD	Előlapráütés FA (mm)					
	-4.5	-3.5	-2.5	-1.5	-0.5	
0						
3						
6						
9	3	4	5	6	7	

MD Szerelőtalpak magasítása (mm)

Legkisebb fuga F lekerekített élű ajtónál (R = 1 mm) gyári beállítás esetén



Edénytávolság TB (mm)	Előlapvastagság FD (mm)											
	20	21	22	23	24	25	26	27	28	29	30	31
3	0	0	0	0	0	0.5	0.5	1.0	2.0	2.0	3.0	4.5
4	0	0	0	0	0	0.5	1.0	2.0	2.0	2.5	4.0	
5	0	0	0	0	0	0.5	1.0	2.0	2.0	3.5		
6	0	0	0	0	0	1.0	1.5	2.0	3.0			
7	0	0	0	0	0	1.0	1.5	2.5				
8	0	0	0	0	0	1.0	1.5					

A falra szerelt sarokütköző esetén ütköztetési próba javaslunk

110° Nyitásszöghatároló

92° Nyitásszöghatároló

Állítás

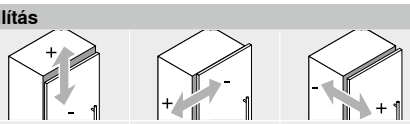

Max. ±3.0 mm
Lásd szerelőtalpak

±2.0 mm

+3.0 mm
–2.0 mm

Csavaros szerelés

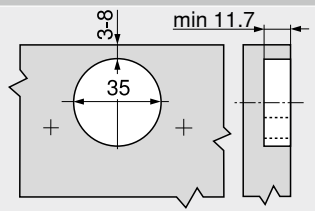

INSERTA | bepréseléses szerelés

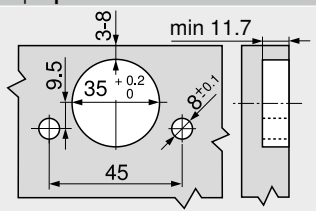

Edényméretek

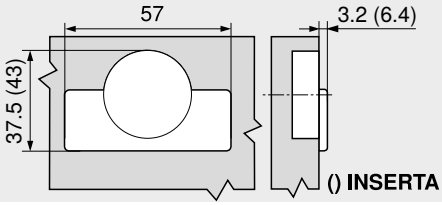

Oldalmutatók

Áttekintés	71
Szerelőtalpak	144
Tartozékok – Pántkar takarósapka	151
Tartozékok – Általános tudnivalók	153
TIP-ON ajtókhoz	170
E-SERVICES és felhasználási segédeszközök	590
További technikai információk	698

Felszerelés, leszerelés és beállítás

Short-URL
www.blum.com/a210

155°-os kivetőpánt

Webkód
DQDHEM

Tervezés

Speciális felhasználás

Gérbevágott ütköztetés – körbe menő

19 mm

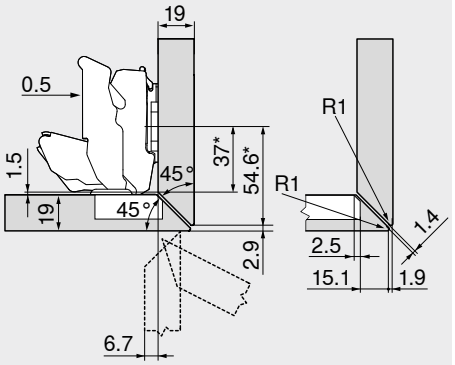

Félig ráütődő kivetőpánt

Standard-szerelőtalp 0 mm magasítással

* Méret A=37 mm-es méretű szerelőtalpak esetén

22 mm

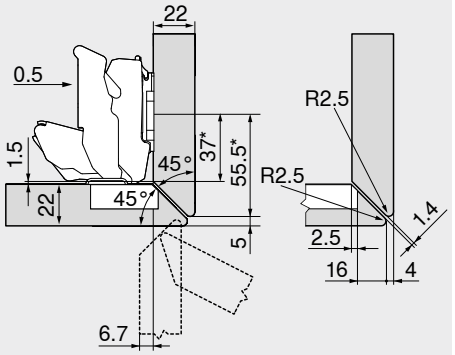

Félig ráütődő kivetőpánt

Standard-szerelőtalp 0 mm magasítással

* Méret A=37 mm-es méretű szerelőtalpak esetén

24 mm

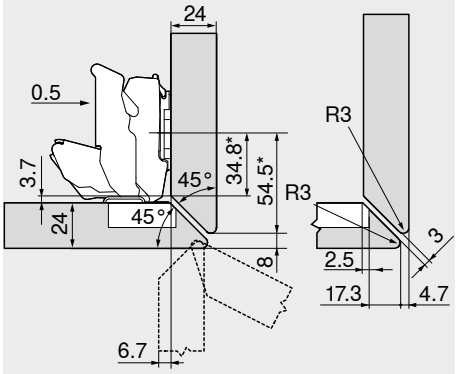

Félig ráütődő kivetőpánt

Standard-szerelőtalp 0 mm magasítással

* Méret A=37 mm-es méretű szerelőtalpak esetén

Gérbevágott ütköztetés – oldalsó

19 mm

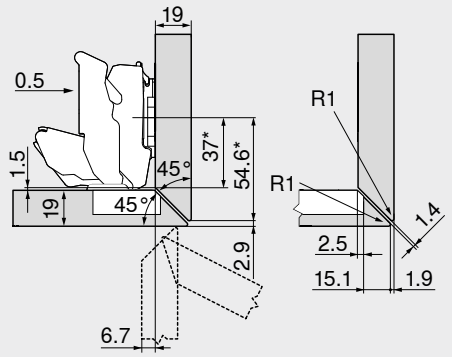

Félig ráütődő kivetőpánt

Standard-szerelőtalp 0 mm magasítással

* Méret A=37 mm-es méretű szerelőtalpak esetén

22 mm

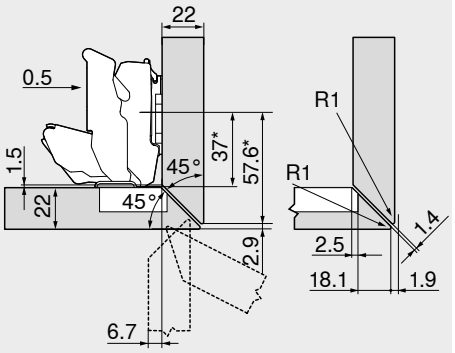

Félig ráütődő kivetőpánt

Standard-szerelőtalp 0 mm magasítással

* Méret A=37 mm-es méretű szerelőtalpak esetén

24 mm

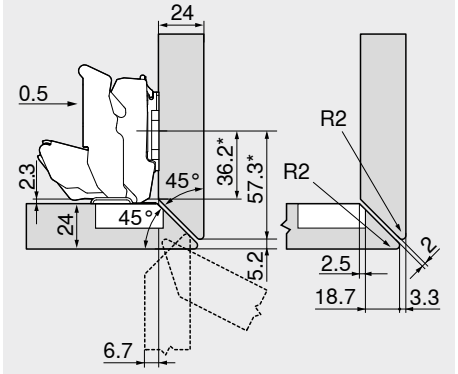

Félig ráütődő kivetőpánt

Standard-szerelőtalp 0 mm magasítással

* Méret A=37 mm-es méretű szerelőtalpak esetén

155°-os kivetőpánt

Webkód DQDHEM

Tervezés

Speciális felhasználás

Gérbevágott ütköztetés – oldalsó, nagy ráütődéssel

16/19 mm

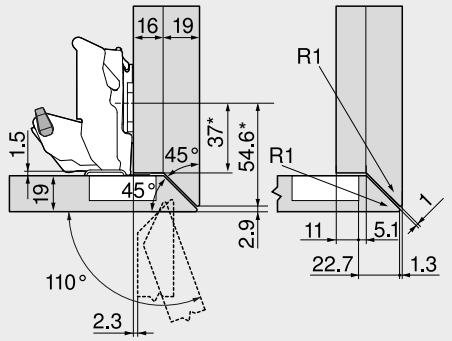

Ráütődő kivetőpánt

Standard-szerelőtalp 0 mm magasítással

* Méret A=37 mm-es méretű szerelőtalpak esetén

Megnevezés	Nyitásszög OW	Cikkszám
Nyitásszögha-tároló	110°	70T7553

19/19 mm

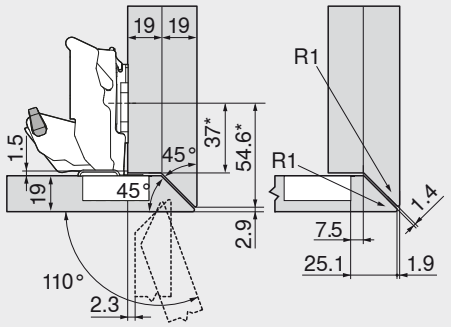

Ráütődő kivetőpánt

Standard-szerelőtalp 0 mm magasítással

* Méret A=37 mm-es méretű szerelőtalpak esetén

Megnevezés	Nyitásszög OW	Cikkszám
Nyitásszögha-tároló	110°	70T7553

Előlapráütődés max.

34 mm

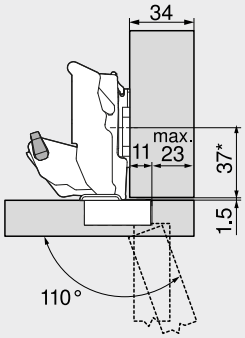

Ráütődő kivetőpánt

Standard-szerelőtalp 0 mm magasítással

* Méret A=37 mm-es méretű szerelőtalpak esetén

Megnevezés	Nyitásszög OW	Cikkszám
Nyitásszögha-tároló	110°	70T7553

Szabadon álló korpuszok esetén az előlapvastagsága FD tetszés szerint választható.
Egymás melletti előlapok vagy falra szerelt saroküköző esetén ütközéspróbát javaslunk

Falcolt megoldások

10 mm

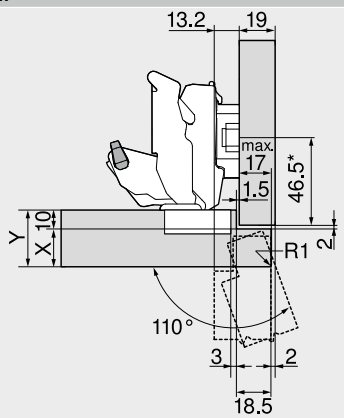

Félig ráütődő kivetőpánt

Megnevezés	Magasítás (mm)	Cikkszám
Szerelőtalp	6	175H9160

* Méret A=37 mm-es méretű szerelőtalpak esetén

Megnevezés	Nyitásszög OW	Cikkszám
Nyitásszögha-tároló	110°	70T7553

Korpuszváltozat	X max. (mm)	Y max. (mm)
	18	28
	20	30
	25	35

13 mm

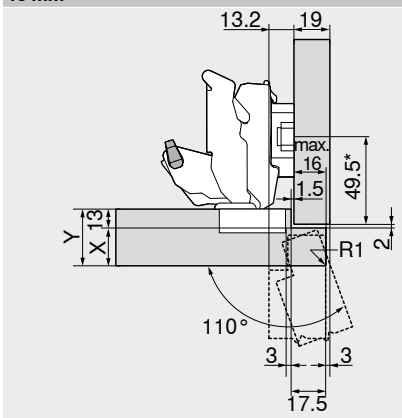

Félig ráütődő kivetőpánt

Megnevezés	Magasítás (mm)	Cikkszám
Szerelőtalp	6	175H9160

* Méret A=37 mm-es méretű szerelőtalpak esetén

Megnevezés	Nyitásszög OW	Cikkszám
Nyitásszögha-tároló	110°	70T7553

Korpuszváltozat	X max. (mm)	Y max. (mm)
	16	29
	17	30
	17	30

16 mm

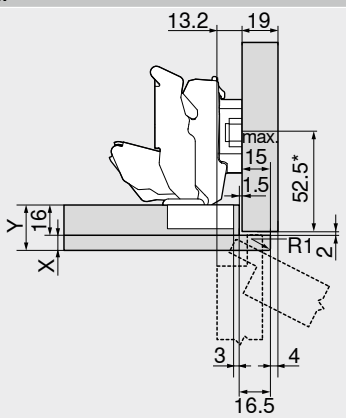

Félig ráütődő kivetőpánt

Megnevezés	Magasítás (mm)	Cikkszám
Szerelőtalp	6	175H9160

* Méret A=37 mm-es méretű szerelőtalpak esetén

Korpuszváltozat	X max. (mm)	Y max. (mm)
	8	24
	8	24
	8	24

170°-os kivetőpánt

Webkód DQDI3Y

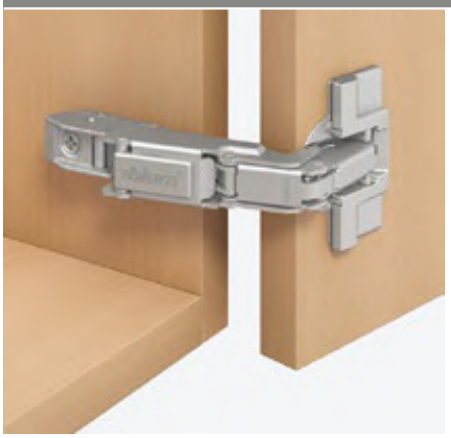

- **CLIP top** zárószerkezettel (rugó) vagy anélkül
- 170°-os nyitásszög
- 3-dimenzióban állítható előlap
- komfortos mélységállítás csigamenetes megoldással
- az ajtó korpuszra való fel- ill. leszerelése szerszám nélkül végezhető
- **INSERTA** változatnál a pántedény az ajtóra is szerszám nélkül szerelhető

Felhasználás

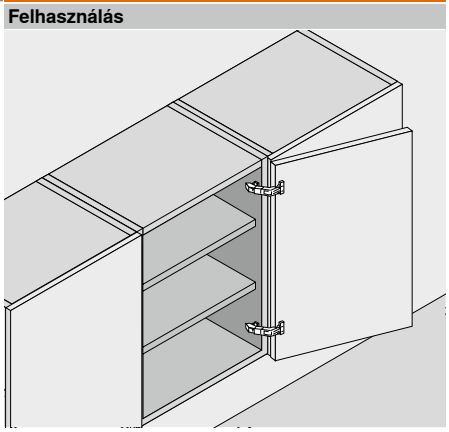

Rendelési információk

Ráütődő

Edény: Kivetőpánt	Rugó	INSERTA: Szín	Cikkszám
CLIP top	●	NI	71T6540B
	○	NI	70T6540BTL

Edény: Kivetőpánt	Rugó	Csavarozás: Szín	Cikkszám
CLIP top	●	NI	71T6550
	○	NI	70T6550.TL

Edény: Kivetőpánt	Rugó	Bepréselés: Szín	Cikkszám
CLIP top	●	NI	71T6580

Tartozékok

BLUMOTION 973A

Kivitelezés	Cikkszám
Felpattintáshoz	973A6000

Pántkar takarósapka

Felirat | Jelölés	Felirat	Szín	Cikkszám
Felirat nélkül	–	NI	80.6507
Mélynyomott	Blum	NI	80.6507.BP

Ikerráütődő

Edény: Kivetőpánt	Rugó	INSERTA: Szín	Cikkszám
CLIP top	●	NI	71T6640B

Edény: Kivetőpánt	Rugó	Csavarozás: Szín	Cikkszám
CLIP top	●	NI	71T6650
	○	NI	70T6650.TL

Edény: Kivetőpánt	Rugó	Bepréselés: Szín	Cikkszám
CLIP top	●	NI	71T6680

Tartozékok

BLUMOTION 973A

Kivitelezés	Cikkszám
Felpattintáshoz	973A6000

Pántkar takarósapka

Felirat | Jelölés	Felirat	Szín	Cikkszám
Felirat nélkül	–	NI	80.6507
Mélynyomott	Blum	NI	80.6507.BP

Közézáródó

Az ajtó közézáródása ikerráütődő kivetőpánt és 9 mm-rel magasított szerelőtalp felhasználásával teljesül

Tartozékok – Általános tudnivalók

Nyitásszöghatároló

Nyitásszög OW	Szín	Cikkszám
130°	SZ	☎ 70.6103

TIP-ON ajtókhoz

Kivitelezés	TIP-ON-rugó	Rugó	Cikkszám
Standard változat	■	○	956.1004
Hosszított változat	■	○	956A1004
	■	●	956A1006
	■■	●	956A1006F

Facsavar

Hossza (mm)	Átmérő (mm)	Cikkszám
15.0	Ø 3.5	609.1500
17.0		609.1700

Bepréselő matrica

Szín	Anyaga	Cikkszám
OR	Műanyag	MZM.0040

TIP-ON-rugó	
■	Standard rugó
■■	Erős rugó

Rugó	
●	Kivetőpánt rugóval
○	Kivetőpánt rugó nélkül

Szín	
NI	Nikkelezett
OR	Narancssárga
SZ	Fekete

170°-os kivetőpánt

Webkód DQDI3Y

Tervezés

Kivetőpánt méretek és fugák kiszámítása (szerelőtalp magasítása = 0 ill. 9 mm)

Ajtóbeugrás 90°-os nyitásszögnél

Ráütődő

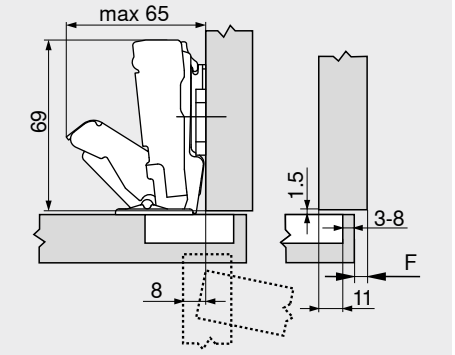

F Fuga

Ikerráütődő

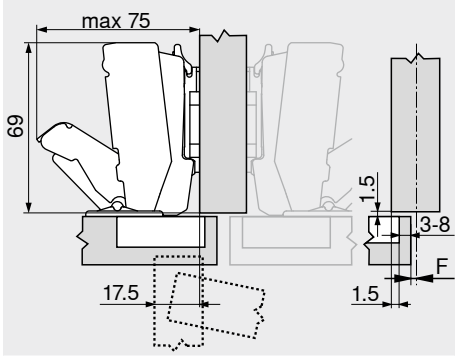

Közézáródó

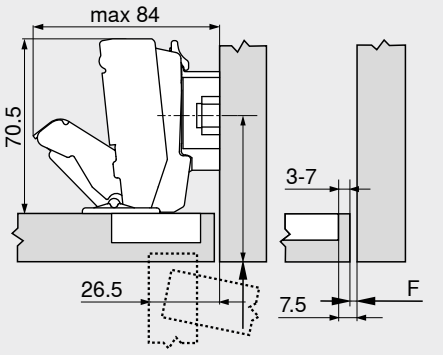

A szerelőtalp furatpozícióját az ajtó vastagságával FD +1.5 mm-rel hátrébb kell helyezni

Edénytávolság TB

Előlapráütés FA (mm)

MD	5	6	7	8	9	10	11	12	13	14	15	16	17	18	19
0										3	4	5	6	7	8
3							3	4	5	6	7	8			
6				3	4	5	6	7	8						
9	3	4	5	6	7	8									

MD Szerelőtalpak magasítása (mm)

Előlapráütés FA (mm)

MD	-4.5	-3.5	-2.5	-1.5	-0.5	0.5	1.5	2.5	3.5	4.5	5.5	6.5	7.5	8.5	9.5
0										3	4	5	6	7	8
3							3	4	5	6	7	8			
6				3	4	5	6	7	8						
9	3	4	5	6	7	8									

MD Szerelőtalpak magasítása (mm)

Előlapráütés FA (mm)

MD	-4.5	-3.5	-2.5	-1.5	-0.5
0					
3					
6					
9	3	4	5	6	7

MD Szerelőtalpak magasítása (mm)

Legkisebb fuga F lekerekített élű ajtónál (R = 1 mm) gyári beállítás esetén

21 mm ajtóvastagságig FD nem szükséges fugát F hagyni
22 mm előlapvastagságtól FD ütköztetési próbát javasolunk

Állítás

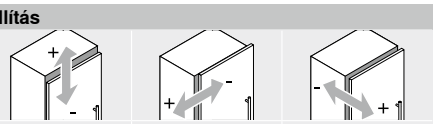

Max. ±3.0 mm
Lásd szerelőtalpak

±2.0 mm

+3.0 mm
–2.0 mm

Csavaros szerelés

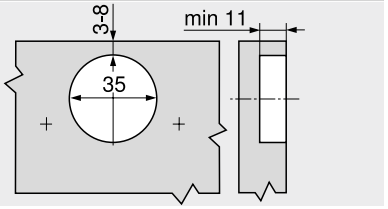

INSERTA | bepréseléses szerelés

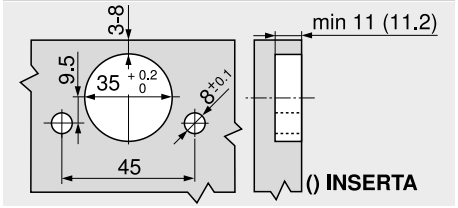

Edényméretek

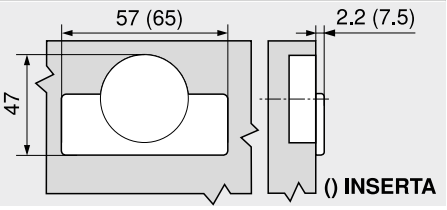

Oldalmutatók

Biztonsági utasítás	701
Áttekintés	71
Szerelőtalpak	144
Tartozékok – Pántkar takarósapka	151
Tartozékok – Általános tudnivalók	153
BLUMOTION ajtókhoz	156
TIP-ON ajtókhoz	170
Gérbevágott ütköztetés – körbe menő	84
E-SERVICES és felhasználási segédeszközök	590
További technikai információk	698

Felszerelés, leszerelés és beállítás

Short-URL
www.blum.com/a210

Profilajtópánt

Webkód
DQDITA



- kivetőpánt **vastag ill. profilozott ajtókhoz**
- **CLIP top BLUMOTION** integrált **BLUMOTION** (kikapcsolható)
- **CLIP top** zárószerkezettel (rugó) vagy anélkül
- 95°-os nyitásszög
- 3-dimenzióban állítható előlap
- komfortos mélységállítás csigamenetes megoldással
- az ajtó korpuszra való fel- ill. leszerelése szerszám nélkül végezhető
- **INSERTA** változatnál a pántedény az ajtóra is szerszám nélkül szerelhető

Felhasználás

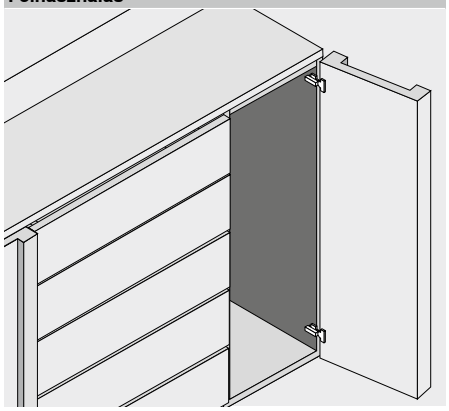

Rendelési információk

Ráütődő

Edény		INSERTA	
Kivetőpánt	Rugó	Szín	Cikkszám
CLIP top BLUMOTION	●	NI | ONS	71B9590
CLIP top	●	NI	71T9590B
	○	NI | ONS	70T9590BTL

Edény		Csavarozás	
Kivetőpánt	Rugó	Szín	Cikkszám
CLIP top BLUMOTION	●	NI | ONS	71B9550
CLIP top	●	NI	71T9550
	○	NI | ONS	70T9550.TL

Edény		Bepréselés	
Kivetőpánt	Rugó	Szín	Cikkszám
CLIP top BLUMOTION	●	NI | ONS	71B9580
CLIP top	●	NI	71T9580
	○	ONS	70T9580.TL

Ikerráütődő

Edény		INSERTA	
Kivetőpánt	Rugó	Szín	Cikkszám
CLIP top BLUMOTION	●	NI | ONS	71B9690
CLIP top	●	NI	71T9690B
	○	ONS	70T9690BTL

Edény		Csavarozás	
Kivetőpánt	Rugó	Szín	Cikkszám
CLIP top BLUMOTION	●	NI | ONS	71B9650
CLIP top	●	NI	71T9650
	○	NI | ONS	70T9650.TL

Edény		Bepréselés	
Kivetőpánt	Rugó	Szín	Cikkszám
CLIP top BLUMOTION	●	NI	71B9680

Közézáródó

Edény		INSERTA	
Kivetőpánt	Rugó	Szín	Cikkszám
CLIP top BLUMOTION	●	NI | ONS	71B9790
CLIP top	●	NI	71T9790B
	○	ONS	70T9790BTL

Edény		Csavarozás	
Kivetőpánt	Rugó	Szín	Cikkszám
CLIP top BLUMOTION	●	NI | ONS	71B9750
CLIP top	●	NI	71T9750
	○	NI | ONS	70T9750.TL

Edény		Bepréselés	
Kivetőpánt	Rugó	Szín	Cikkszám
CLIP top BLUMOTION	●	NI	71B9780

Tartozékok

Pántkar takarósapka

Felirat | Jelölés	Felirat	Szín	Cikkszám
Felirat nélkül	–	NI | ONS	70.1553
Mélynyomott	Blum	NI	70.1553.BP

Tartozékok

Pántkar takarósapka

Felirat | Jelölés	Felirat	Szín	Cikkszám
Felirat nélkül	–	NI | ONS	70.1663
Mélynyomott	Blum	NI	70.1663.BP

Tartozékok

Pántkar takarósapka

Felirat | Jelölés	Felirat	Szín	Cikkszám
Felirat nélkül	–	NI | ONS	70.1663
Mélynyomott	Blum	NI	70.1663.BP

Figyelmeztetés

A CLIP top BLUMOTION- és CLIP top vasalatokat nem lehet egy előlapon egymással kombinálni.

Tartozékok – Általános tudnivalók

TIP-ON ajtókhoz

Kivitelezés	TIP-ON-rugó	Rugó	Cikkszám
Standard változat	■	○	956.1004
Hosszított változat	■	○	956A1004
	■	●	956A1006
	■■	●	956A1006F

Pántedény takarósapka

Kivetőpánt	Szín	Cikkszám
CLIP top BLUMOTION	NI | ONS	70T3504
CLIP top	NI | ONS	70T1504

Pántedény-távtartó

Kivetőpánt	Magasítás (mm)	Cikkszám
CLIP top BLUMOTION	1.5	70T3507.21

Facsavar

Hossza (mm)	Átmérő (mm)	Cikkszám
15.0	Ø 3.5	609.1500
17.0		609.1700

Bepreselő matrica

Szín	Anyaga	Cikkszám
OR	Műanyag	MZM.0040

TIP-ON-rugó

■	Standard rugó
■■	Erős rugó

Rugó

●	Kivetőpánt rugóval
○	Kivetőpánt rugó nélkül

Szín

NI	Nikkelezett
ONS	Onyxfekete
OR	Narancssárga

Profilajtópánt

Webkód DQDITA

Tervezés

Kivetőpánt méretek és fugaszámítás gyári beállításnál (szerelőtalp magasítása = 0 mm)

Ajtóbeugrás teljes nyitásszögnél

Ráütődő

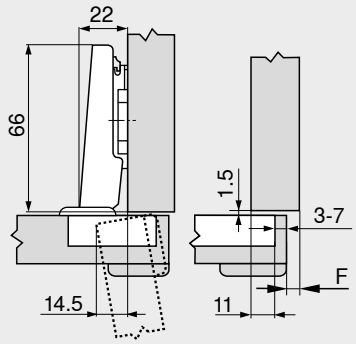

F Fuga

Ikerráütődő

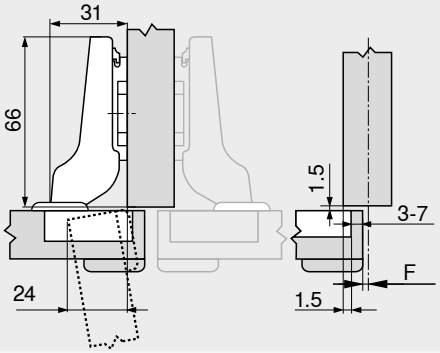

Közézáródó

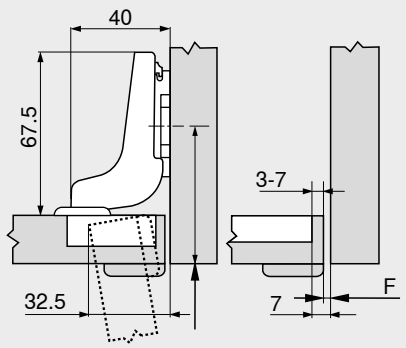

A szerelőtalp furatpozícióját az ajtó vastagságával FD +1.5 mm-rel hátrébb kell helyezni

Edénytávolság TB

MD	Előlapráütés FA (mm)													
	5	6	7	8	9	10	11	12	13	14	15	16	17	18
0										3	4	5	6	7
3							3	4	5	6	7			
6				3	4	5	6	7						
9	3	4	5	6	7									

MD Szerelőtalpak magasítása (mm)

MD	Előlapráütés FA (mm)														
	–4.5	–3.5	–2.5	–1.5	–0.5	0.5	1.5	2.5	3.5	4.5	5.5	6.5	7.5	8.5
0										3	4	5	6	7
3							3	4	5	6	7			
6				3	4	5	6	7						
9	3	4	5	6	7									

MD Szerelőtalpak magasítása (mm)

MD	Előlapráütés FA (mm)									
	–7	–6	–5	–4	–3	–2	–1	0		
0				3	4	5	6	7		
3	3	4	5	6	7					
6										
9										

MD Szerelőtalpak magasítása (mm)

Legkisebb fuga F lekerekített élű ajtónál (R = 1 mm) gyári beállítás esetén



Edénytávolság TB (mm)	Előlapvastagság FD (mm)											
	16	18	19	20	22	24	26	28	29	30	31	32
3	0.2	0.3	0.4	0.5	0.8	1.0	1.5	1.9	2.8	3.6	4.5	5.4
4	0.2	0.3	0.4	0.5	0.7	1.0	1.4	1.8	2.5	3.1	4.0	4.8
5	0.2	0.3	0.4	0.5	0.7	1.0	1.4	1.8	2.3	2.7	3.5	4.3
6	0.2	0.3	0.4	0.5	0.7	1.0	1.4	1.8	2.2	2.5	3.2	3.8
7	0.2	0.3	0.4	0.5	0.7	0.9	1.4	1.7	2.1	2.4	3.0	3.5
	Kiegészítőleg +2 mm oldalállításnál											
	+0.1	+0.2	+0.2	+0.2	+0.3	+0.4	+0.4	+0.5	+0.4	+0.4	+0.4	+0.3

Állítás

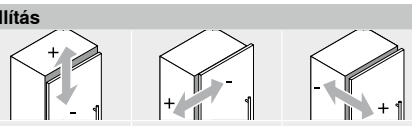

Max. ±3.0 mm Lásd szerelőtalpak | ±2.0 mm | +3.0 mm –2.0 mm

Csavaros szerelés

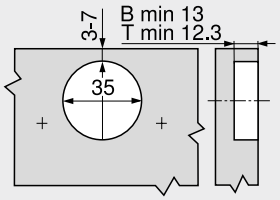

B CLIP top BLUMOTION
T CLIP top

INSERTA | bepréseléses szerelés

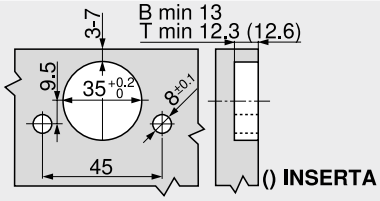

B CLIP top BLUMOTION
T CLIP top

Edényméretek

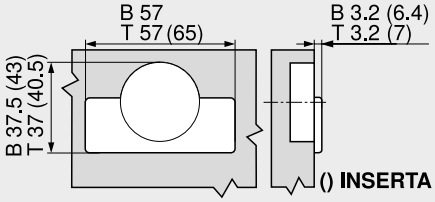

B CLIP top BLUMOTION
T CLIP top

Oldalmutatók

Áttekintés	71
Szerelőtalpak	144
Tartozékok – Pántkar takarósapka	151
Tartozékok – Általános tudnivalók	153
BLUMOTION ajtókhoz	156
TIP-ON ajtókhoz	170
E-SERVICES és felhasználási segédeszközök	590
További technikai információk	698

Felszerelés, leszerelés és beállítás

Short-URL
www.blum.com/a210

125°-os kivetőpánt

Webkód
DQDJIM

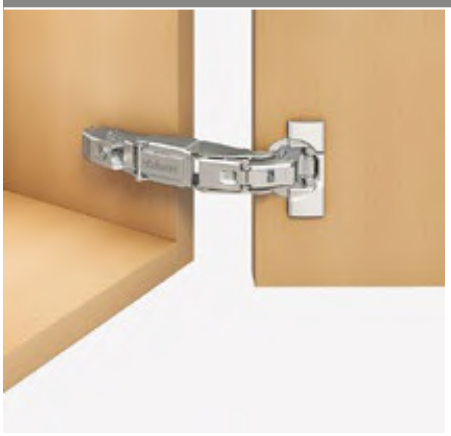

- **ráütődő beugrás nélkül (belső és polckihúzású fiókos szekrényekhez)**
- kivetőpánt **vastag ill. profilozott ajtókhoz**
- **CLIP top BLUMOTION** integrált **BLUMOTION** (kikapcsolható)
- 125°-os nyitásszög
- 3-dimenzióban állítható előlap
- komfortos mélységállítás csigamenetes megoldással
- az ajtó korpuszra való fel- ill. leszerelése szerszám nélkül végezhető
- speciális alkalmazásokhoz, pl. gérbe vágott

Felhasználás

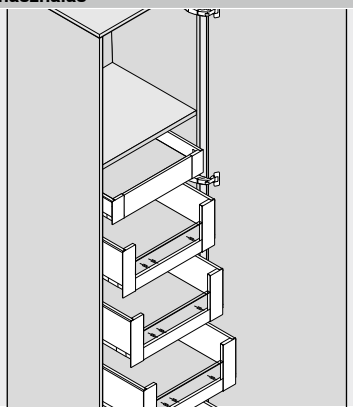

Rendelési információk

Ráütődő
Beugrás nélküli kivetőpánt

Edény | **Csavarozás**

Kivetőpánt	Rugó	Szín	Cikkszám
CLIP top BLUMOTION	●	NI | ONS	71B7550D

Edény | **Bepréselés**

Kivetőpánt	Rugó	Szín	Cikkszám
CLIP top BLUMOTION	●	NI	71B7580D

Tartozékok

Pántkar takarósapka

Felirat | Jelölés	Felirat	Szín	Cikkszám
Felirat nélkül	–	NI | ONS	70.4503
Mélynyomott	Blum	NI	70.4503.BP

Tartozékok – Általános tudnivalók

Nyitásszöghatároló

Nyitásszög OW	Szín	Cikkszám
92°	R7037	70T7553

Facsavar

Hossza (mm)	Átmérő (mm)	Cikkszám
15.0	Ø 3.5	609.1500
17.0		609.1700

Rugó

●	Kivetőpánt rugóval

Pántedény takarósapka

Kivetőpánt	Szín	Cikkszám
CLIP top BLUMOTION	NI | ONS	70T7504

Pántedény-távtartó

Kivetőpánt	Magasítás (mm)	Cikkszám
CLIP top BLUMOTION	1.5	70T3507.21

Szín

NI	Nikkelezett
ONS	Onyxfekete
OR	Narancssárga
R7037	RAL 7037 szürke

Bepréselő matrica

Szín	Anyaga	Cikkszám
OR	Műanyag	MZM.0040

125°-os kivetőpánt

Webkód DQDJIM

Tervezés

Kivetőpánt méretek és fugaszámítás gyári beállításnál (szerelőtalp magasítása = 0 mm)

Ajtóbeugrás 90°-os nyitásszögnél

Ráütődő
Beugrás nélküli kivetőpánt

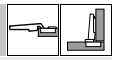

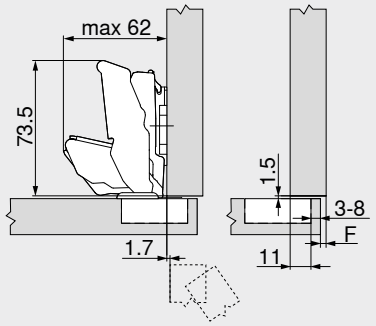

F Fuga

Edénytávolság TB

MD	Előlapráütés FA (mm)														
	5	6	7	8	9	10	11	12	13	14	15	16	17	18	19
0										3	4	5	6	7	8
3							3	4	5	6	7	8			
6				3	4	5	6	7	8						
9	3	4	5	6	7	8									

MD Szerelőtalpak magasítása (mm)

Legkisebb fuga F lekerekített élű ajtónál (R = 1 mm) gyári beállítás esetén



Edénytávolság TB (mm)	Előlapvastagság FD (mm)											
	29	30	31	32	33	34	35	36	37	38	39	40
3	0	0	0	0.1	0.3	0.7	1.2	2.0	2.8	4.1	5.7	
4	0	0	0	0.1	0.4	0.8	1.5	2.3	3.4	4.9		
5	0	0	0	0.1	0.4	1.0	1.7	2.8	4.2			
6	0	0	0	0.1	0.6	1.2	2.1	3.5				
7	0	0	0	0.2	0.7	1.6	2.8					
8	0	0	0	0.3	1.0	2.0						

A falra szerelt sarokütköző esetén ütköztetési próba javaslunk

92° Nyitásszöghatároló

Állítás

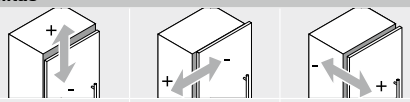

Max. ±3.0 mm Lásd szerelőtalpak	±2.0 mm	+3.0 mm –2.0 mm

Csavaros szerelés

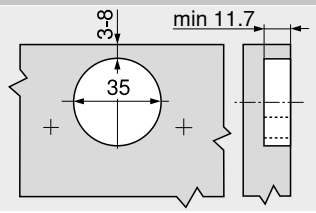

Bepréseléses szerelés

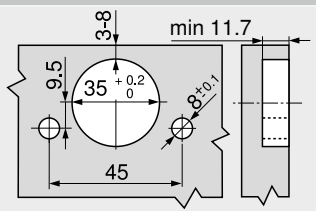

Edényméretek

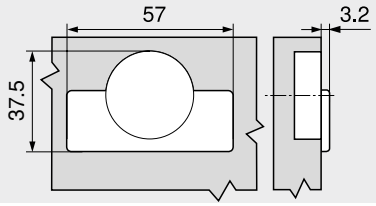

Oldalmutatók

Áttekintés	71
Szerelőtalpak	144
Tartozékok – Pántkar takarósapka	151
Tartozékok – Általános tudnivalók	153
E-SERVICES és felhasználási segédeszközök	590
További technikai információk	698

Felszerelés, leszerelés és beállítás

Short-URL
www.blum.com/a210

125°-os kivetőpánt

Webkód DQDJIM

Tervezés

Speciális felhasználás

Gérbevágott ütköztetés – körbe menő

22 mm

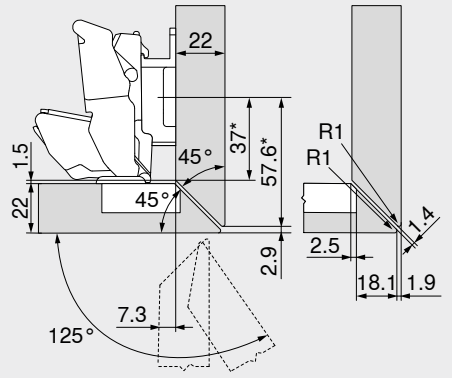

Ráütődő kivetőpánt

* Méret A=37 mm-es méretű szerelőtalpak esetén

Megnevezés	Magasítás (mm)	Cikkszám
Szerelőtalp	9	175H7190

25 mm

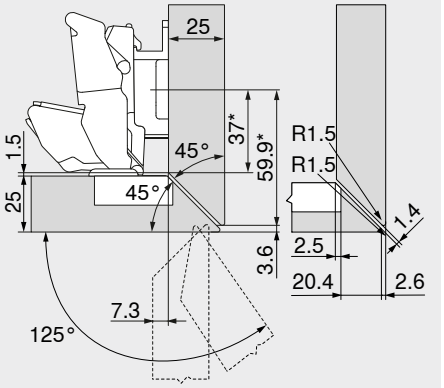

Ráütődő kivetőpánt

* Méret A=37 mm-es méretű szerelőtalpak esetén

Megnevezés	Magasítás (mm)	Cikkszám
Szerelőtalp	9	175H7190

28 mm

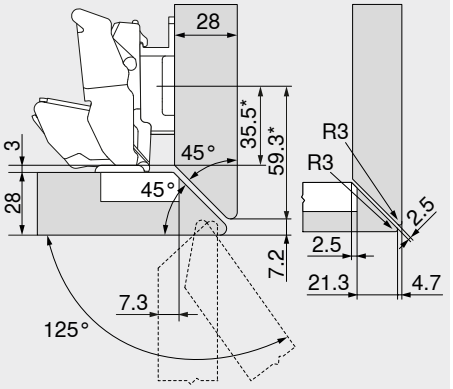

Ráütődő kivetőpánt

* Méret A=37 mm-es méretű szerelőtalpak esetén

Megnevezés	Magasítás (mm)	Cikkszám
Szerelőtalp	9	175H7190

Gérbevágott ütköztetés – oldalsó

22 mm

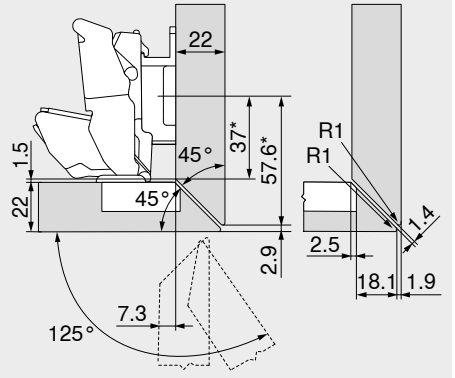

Ráütődő kivetőpánt

* Méret A=37 mm-es méretű szerelőtalpak esetén

Megnevezés	Magasítás (mm)	Cikkszám
Szerelőtalp	9	175H7190

25 mm

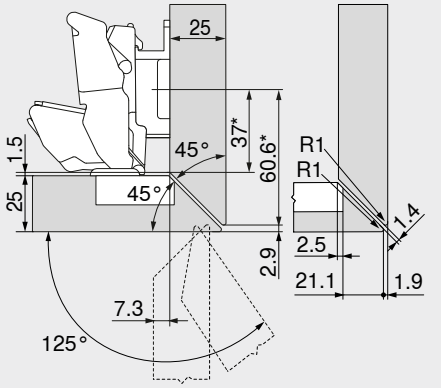

Ráütődő kivetőpánt

* Méret A=37 mm-es méretű szerelőtalpak esetén

Megnevezés	Magasítás (mm)	Cikkszám
Szerelőtalp	9	175H7190

30 mm

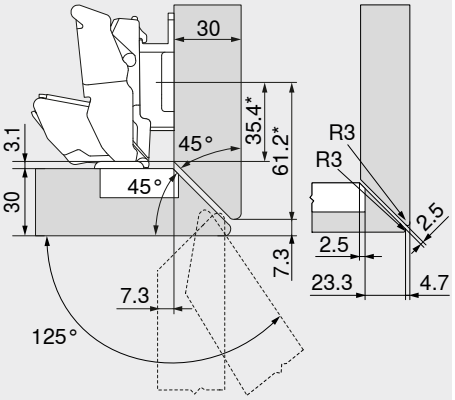

Ráütődő kivetőpánt

* Méret A=37 mm-es méretű szerelőtalpak esetén

Megnevezés	Magasítás (mm)	Cikkszám
Szerelőtalp	9	175H7190

125°-os kivetőpánt

Webkód DQDJIM

Tervezés

Speciális felhasználás

Gérbevágott ütköztetés – oldalsó, nagy ráütődéssel

19/24 mm

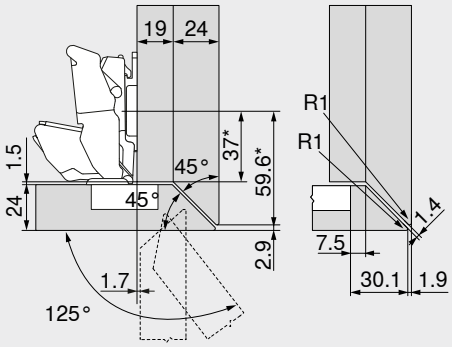

Ráütődő kivetőpánt

Standard-szerelőtalp 0 mm magasítással

* Méret A=37 mm-es méretű szerelőtalpak esetén

Gérbevágott ütköztetés – körbe menő, nagy ráütődéssel

19/19 mm

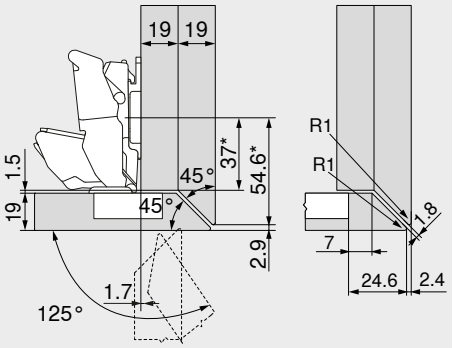

Ráütődő kivetőpánt

Standard-szerelőtalp 0 mm magasítással

* Méret A=37 mm-es méretű szerelőtalpak esetén

Előlapráütődés max.

39 mm

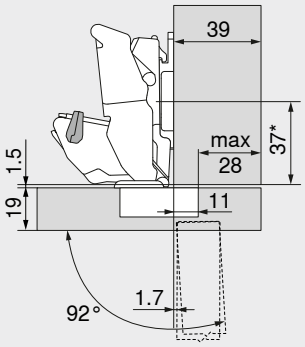

Ráütődő kivetőpánt

Standard-szerelőtalp 0 mm magasítással

* Méret A=37 mm-es méretű szerelőtalpak esetén

Megnevezés	Nyitásszög OW	Cikkszám
Nyitásszögha-tároló	92°	70T7553

Szabadon álló korpuszok esetén az előlapvastagsága FD tetszés szerint választható.
Egymás melletti előlapok vagy falra szerelt sarokütköző esetén ütközéspróbát javaslunk

Vékony anyagok – kiálló

16 + 6 mm

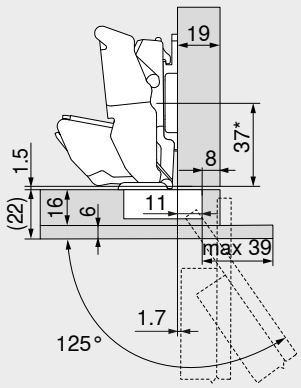

Ráütődő kivetőpánt

Standard-szerelőtalp 0 mm magasítással

* Méret A=37 mm-es méretű szerelőtalpak esetén

16 + 6 mm

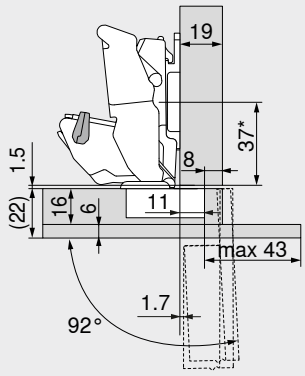

Ráütődő kivetőpánt

Standard-szerelőtalp 0 mm magasítással

* Méret A=37 mm-es méretű szerelőtalpak esetén

Megnevezés	Nyitásszög OW	Cikkszám
Nyitásszögha-tároló	92°	70T7553

Közézáródó pillér kivetőpánt

Webkód DQDK7Y

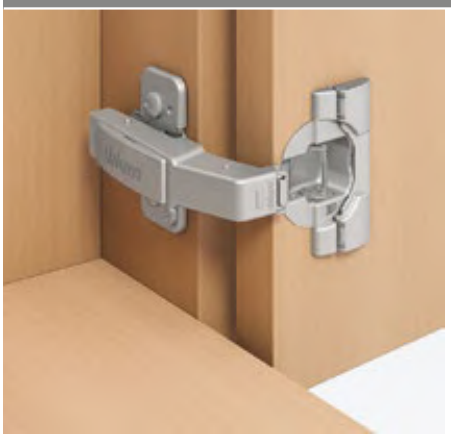

- **Kivetőpánt pillérmegoldásokhoz**
- **CLIP top BLUMOTION** integrált **BLUMOTION** (kikapcsolható)
- **CLIP top** zárószerkezettel (rugó) vagy anélkül
- 95° | 83°-os nyitásszög
- 3-dimenzióban állítható előlap
- komfortos mélységállítás csigamenetes megoldással
- az ajtó korpuszra való fel- ill. leszerelése szerszám nélkül végezhető
- **INSERTA** változatnál a pántedény az ajtóra is szerszám nélkül szerelhető

Felhasználás

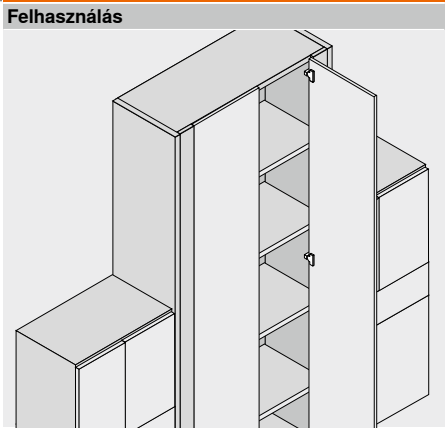

Rendelési információk

Közézáródó 95°-os nyitásszög

Edény		INSERTA	
Kivetőpánt	Rugó	Szín	Cikkszám
CLIP top BLUMOTION	●	NI | ONS	79B9590

Edény		Csavarozás	
Kivetőpánt	Rugó	Szín	Cikkszám
CLIP top BLUMOTION	●	NI | ONS	79B9550
CLIP top	○	NI	78T9550.TL

Edény		Bepréselés	
Kivetőpánt	Rugó	Szín	Cikkszám
CLIP top BLUMOTION	●	NI | ONS	79B9580

Közézáródó 83°-os nyitásszög

Edény		Csavarozás	
Kivetőpánt	Rugó	Szín	Cikkszám
CLIP top BLUMOTION	●	NI	☎ 79B9550.83
CLIP top	○	NI	☎ 78T9550.83

Tartozékok

Pántkar takarósapka

Felirat | Jelölés	Felirat	Szín	Cikkszám
Felirat nélkül	–	NI | ONS	70.1503
Mélynyomott	Blum	NI | ONS	70.1503.BP

Figyelmeztetés

A CLIP top BLUMOTION- és CLIP top vasalatokat nem lehet egy előlapon egymással kombinálni.

Tartozékok – Általános tudnivalók

TIP-ON ajtókhoz

Kivitelezés	TIP-ON-rugó	Rugó	Cikkszám
Standard változat	■	○	956.1004
Hosszított változat	■	○	956A1004
	■	●	956A1006
	■■	●	956A1006F

Pántedény takarósapka

Kivetőpánt	Szín	Cikkszám
CLIP top BLUMOTION	NI | ONS	70T3504
CLIP top	NI	70T1504

Facsavar

Hossza (mm)	Átmérő (mm)	Cikkszám
15.0	Ø 3.5	609.1500
17.0		609.1700

Bepréselő matrica

Szín	Anyaga	Cikkszám
OR	Műanyag	MZM.0040

TIP-ON-rugó

■	Standard rugó
■■	Erős rugó

Rugó

●	Kivetőpánt rugóval
○	Kivetőpánt rugó nélkül

Szín

NI	Nikkelezett
ONS	Onyxfekete
OR	Narancssárga

Közézáródó pillér kivetőpánt

Webkód DQDK7Y

Tervezés

Kivetőpánt méretek és fugaszámítás gyári beállításnál (szerelőtalp magasítása = 3 mm)

Ajtóbeugrás teljes nyitásszögnél

Közézáródó

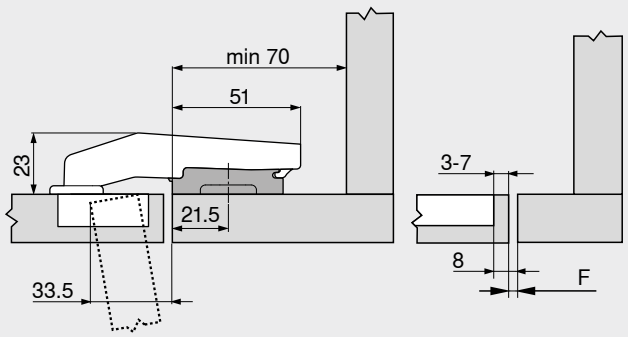

A szerelőtalp furatpozícióját 15.5 mm-rel (= 21.5 mm) a pillér széle felé kell helyezni!

Az ajtó és a pillér belső felületei csak 3 mm-rel magasított szerelőtalp használatával lesznek egy síkban!

F = 8 mm – TB

F	Fuga
TB	Edénytávolság

Legkisebb fuga F lekerekített élű ajtónál (R = 1 mm) gyári beállítás esetén



Edénytávolság TB (mm)	Előlapvastagság FD (mm)											
	16	18	19	20	22	24	26	28	29	30	31	32
3	0.2	0.3	0.4	0.5	0.8	1.0	1.5	1.9	△	△	△	△
4	0.2	0.3	0.4	0.5	0.7	1.0	1.4	1.8	△	△	△	△
5	0.2	0.3	0.4	0.5	0.7	1.0	1.4	1.8	△	△	△	△
6	0.2	0.3	0.4	0.5	0.7	1.0	1.4	1.8	△	△	△	△
7	0.2	0.3	0.4	0.5	0.7	0.9	1.4	1.7	△	△	△	△

△ Ütköztetési próbát javasolunk

Állítás

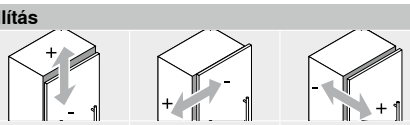

Max. ±3.0 mm
Lásd szerelőtalpak

±2.5 mm

±1.0 mm

Csavaros szerelés

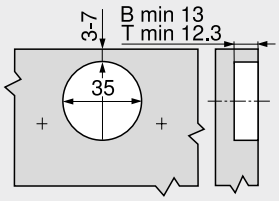

B	CLIP top BLUMOTION
T	CLIP top

INSERTA | bepréseléses szerelés

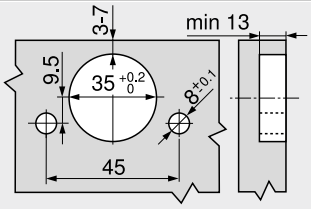

Edényméretek

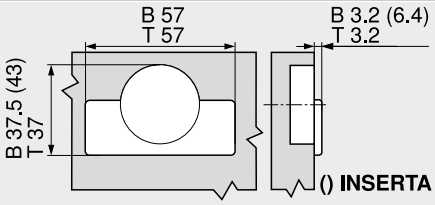

B	CLIP top BLUMOTION
T	CLIP top

Oldalmutatók

Áttekintés	71
Szerelőtalpak	144
Tartozékok – Pántkar takarósapka	151
Tartozékok – Általános tudnivalók	153
TIP-ON ajtókhoz	170
E-SERVICES és felhasználási segédeszközök	590
További technikai információk	698

Felszerelés, leszerelés és beállítás

Short-URL
www.blum.com/a210

Ráütődő pillér kivetőpánt

Webkód
DQDKXA



- **Kivetőpánt pillérmegoldásokhoz**
- **CLIP top BLUMOTION** integrált **BLUMOTION** (kikapcsolható)
- 95°-os nyitásszög
- 3-dimenzióban állítható előlap
- komfortos mélységállítás csigamenetes megoldással
- az ajtó korpuszra való fel- ill. leszerelése szerszám nélkül végezhető
- **INSERTA** változatnál a pántedény az ajtóra is szerszám nélkül szerelhető

Felhasználás

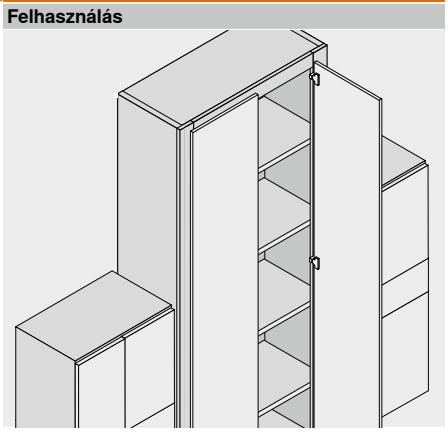

Rendelési információk

Ráütődő

Edény | **INSERTA**

Kivetőpánt	Rugó	Szín	Cikkszám
CLIP top BLUMOTION	●	NI	☎ 79B9990

Edény | **Csavarozás**

Kivetőpánt	Rugó	Szín	Cikkszám
CLIP top BLUMOTION	●	NI	79B9950

Edény | **Bepréselés**

Kivetőpánt	Rugó	Szín	Cikkszám
CLIP top BLUMOTION	●	NI	☎ 79B9980

Tartozékok

Pántkar takarósapka

Felirat | Jelölés	Felirat	Szín	Cikkszám
Felirat nélkül	–	NI	70.1503
Mélynyomott	Blum	NI	70.1503.BP

Tartozékok – Általános tudnivalók

Pántedény takarósapka

Kivetőpánt	Szín	Cikkszám
CLIP top BLUMOTION	NI	70T3504

Facsavar

Hossza (mm)	Átmérő (mm)	Cikkszám
15.0	Ø 3.5	609.1500
17.0		609.1700

Bepréselő matrica

Szín	Anyaga	Cikkszám
OR	Műanyag	MZM.0040

Rugó

●	Kivetőpánt rugóval

Szín

NI	Nikkelezett
OR	Narancssárga

Ráütődő pillér kivetőpánt

Webkód DQDKXA

Tervezés

Kivetőpánt méretek és fugaszámítás gyári beállításnál (szerelőtalp magasítása = 3 mm)

Ajtóbeugrás teljes nyitásszögnél

Ráütődő

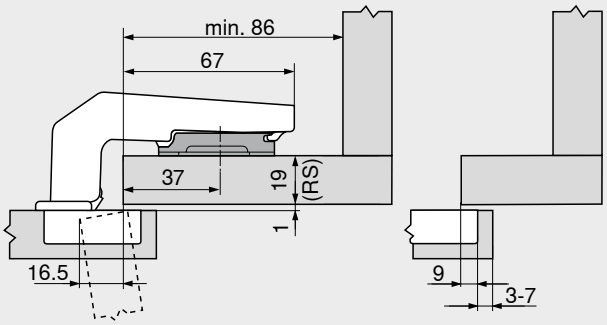

Keretvastagság RS (mm)	Szerelőtalpak magasítása (mm)
16	6
19	3
22	0

Legkisebb fuga F lekerekített élű ajtónál (R = 1 mm) gyári beállítás esetén



Edénytávolság TB (mm)	Előlapvastagság FD (mm)											
	16	18	19	20	22	24	26	28	29	30	31	32
3	0.2	0.3	0.4	0.5	0.8	1.0	1.5	1.9	△	△	△	△
4	0.2	0.3	0.4	0.5	0.7	1.0	1.4	1.8	△	△	△	△
5	0.2	0.3	0.4	0.5	0.7	1.0	1.4	1.8	△	△	△	△
6	0.2	0.3	0.4	0.5	0.7	1.0	1.4	1.8	△	△	△	△
7	0.2	0.3	0.4	0.5	0.7	0.9	1.4	1.7	△	△	△	△

△ Ütköztetési próbát javasolunk

Állítás

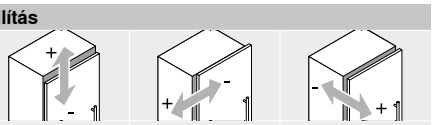

Max. ±3.0 mm
Lásd szerelőtalpak

±2.5 mm

±1.0 mm

Csavaros szerelés

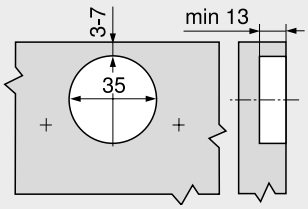

INSERTA | bepréseléses szerelés

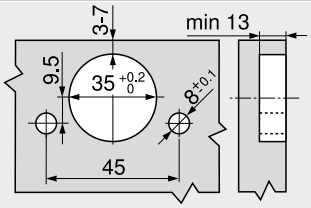

Edényméretek

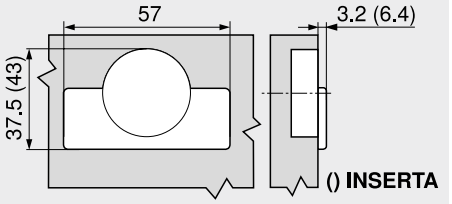

Oldalmutatók

Áttekintés	71
Szerelőtalpak	144
Tartozékok – Pántkar takarósapka	151
Tartozékok – Általános tudnivalók	153
E-SERVICES és felhasználási segédeszközök	590
További technikai információk	698

Felszerelés, leszerelés és beállítás

Short-URL
www.blum.com/a210

CLIP top BLUMOTION 95°-os alukeret kivetőpánt

Webkód
DQDLMM



- kivetőpánt keskeny **alumínium keretes ajtóhoz**
- **CLIP top BLUMOTION** integrált **BLUMOTION** (kikapcsolható)
- 95°-os nyitásszög
- 3-dimenzióban állítható előlap
- komfortos mélységállítás csigamenetes megoldással
- az ajtó korpuszra való fel- ill. leszerelése szerszám nélkül végezhető
- rögzítőcsavarok tartozékai a kivetőpántnak

Felhasználás

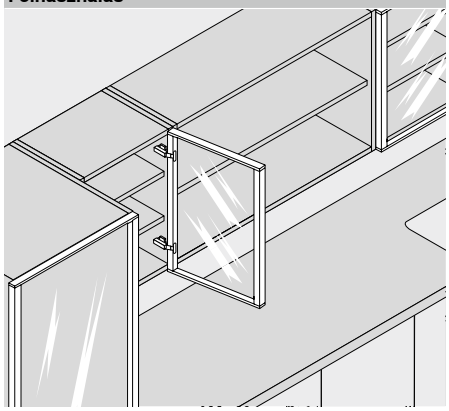

Rendelési információk

Ráütődő

Edény		Csavarozás	
Kivetőpánt	Rugó	Szín	Cikkszám
CLIP top BLUMOTION	●	NI	71B950A

Tartozékok

Pántkar takarósapka

Felirat | Jelölés	Felirat	Szín	Cikkszám
Felirat nélkül	–	NI	70.1553
Mélynyomott	Blum	NI	70.1553.BP

Ikerráütődő

Edény		Csavarozás	
Kivetőpánt	Rugó	Szín	Cikkszám
CLIP top BLUMOTION	●	NI	71B960A

Tartozékok

Pántkar takarósapka

Felirat | Jelölés	Felirat	Szín	Cikkszám
Felirat nélkül	–	NI	70.1663
Mélynyomott	Blum	NI	70.1663.BP

Közézáródó

Edény		Csavarozás	
Kivetőpánt	Rugó	Szín	Cikkszám
CLIP top BLUMOTION	●	NI	71B970A

Tartozékok

Pántkar takarósapka

Felirat | Jelölés	Felirat	Szín	Cikkszám
Felirat nélkül	–	NI	70.1663
Mélynyomott	Blum	NI	70.1663.BP

Rugó

●	Kivetőpánt rugóval

Szín

NI	Nikkelezett

CLIP top BLUMOTION 95°-os alukeret kivetőpánt

Webkód DQDLMM

Tervezés

Kivetőpánt méretek és fugaszámítás gyári beállításnál (szerelőtalp magasítása = 0 mm)

Ajtóbeugrás teljes nyitásszögnél

Ráütődő

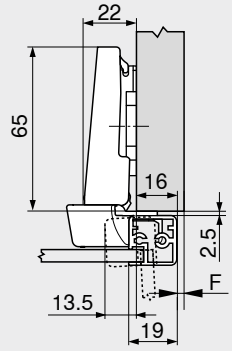

F Fuga

Ikerráütődő

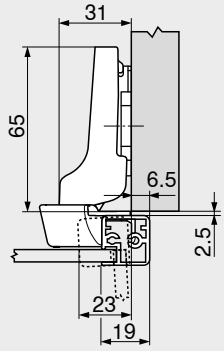

Közézáródó

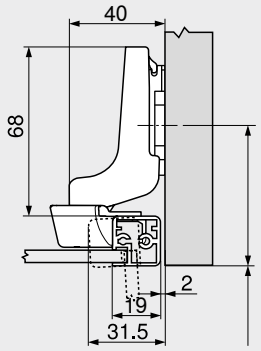

A szerelőtalp furatpozícióját az ajtó vastagságával +2.5 mm–rel hátrébb kell helyezni!

Legkisebb fuga F alumíniumkeretes ajtónál (R = 1 mm) gyári beállítás esetén

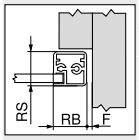

Keretszélesség RB (mm)	Keretvastagság RS (mm)											
	18	19	20	21	22	24	25	26	27	28	30	32
18	0.2	0.3	0.4	0.6	0.7	1.2	△	△	△	△	△	△
19	0.2	0.3	0.4	0.6	0.7	1.2	△	△	△	△	△	△
20	0.2	0.3	0.4	0.5	0.7	1.1	△	△	△	△	△	△
21	0.2	0.3	0.4	0.5	0.7	1.0	△	△	△	△	△	△
22	0.2	0.3	0.4	0.5	0.7	1.1	△	△	△	△	△	△
	Kiegészítőleg +2 mm oldalállításnál											
	+0.1	+0.2	+0.3	+0.3	+0.3	+0.4						

△ Ütköztetési próbát javasolunk

Állítás

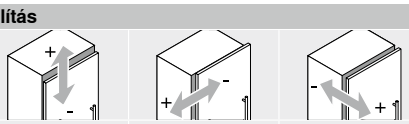

Max. ±3.0 mm
Lásd szerelőtalpak

±2.0 mm

+3.0 mm
–2.0 mm

Csavaros szerelés

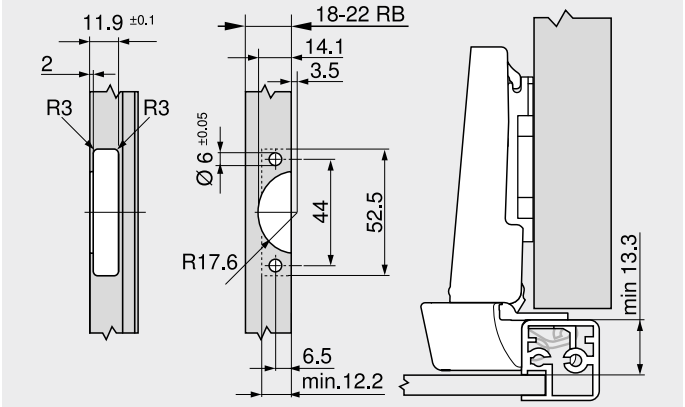

RB Keretszélesség

Oldalmutatók

Áttekintés	71
Szerelőtalpak	144
Tartozékok – Pántkar takarósapka	151
Tartozékok – Általános tudnivalók	153
E-SERVICES és felhasználási segédeszközök	590
További technikai információk	698

Felszerelés, leszerelés és beállítás

Short-URL
www.blum.com/a210

95°-os alukeret kivetőpánt

Webkód
DQDMBY

CLIP top 973A



- kivetőpánt keskeny **alumínium keretes ajtóhoz**
- **CLIP top** 973A záróautomatikával (rugós)
- **CLIP top** zárószerkezettel (rugó) vagy anélkül
- 95°-os nyitásszög
- 3-dimenzióban állítható előlap
- komfortos mélységállítás csigamenetes megoldással
- az ajtó korpuszra való fel- ill. leszerelése szerszám nélkül végezhető
- rögzítőcsavarok tartozékai a kivetőpántnak

CLIP top



Rendelési információk

Ráütődő

Edény		Csavarozás	
Kivetőpánt	Rugó	Szín	Cikkszám
CLIP top 973A	●	NI	71T950AB
CLIP top	●	NI | ONS	71T950A
	○	NI | ONS	70T950A.TL

Ikerráütődő

Edény		Csavarozás	
Kivetőpánt	Rugó	Szín	Cikkszám
CLIP top	●	NI | ONS	71T960A

Közézáródó

Edény		Csavarozás	
Kivetőpánt	Rugó	Szín	Cikkszám
CLIP top	●	NI | ONS	71T970A

Tartozékok



BLUMOTION 973A

Kivitelezés	Cikkszám
Felpattintáshoz	973A0500.01



Pántkar takarósapka

Felirat | Jelölés	Felirat	Szín	Cikkszám
Felirat nélkül	–	NI | ONS	70.1553
Mélynyomott	Blum	NI	70.1553.BP

Tartozékok



Pántkar takarósapka

Felirat | Jelölés	Felirat	Szín	Cikkszám
Felirat nélkül	–	NI | ONS	70.1663
Mélynyomott	Blum	NI	70.1663.BP

Tartozékok



Pántkar takarósapka

Felirat | Jelölés	Felirat	Szín	Cikkszám
Felirat nélkül	–	NI | ONS	70.1663
Mélynyomott	Blum	NI	70.1663.BP

Tartozékok – Általános tudnivalók



TIP-ON ajtókhoz

Kivitelezés	TIP-ON-rugó	Rugó	Cikkszám
Standard változat	■	○	956.1004
Hosszított változat	■	○	956A1004
	■	●	956A1006
	■■	●	956A1006F

TIP-ON-rugó	
■	Standard rugó
■■	Erős rugó

Rugó	
●	Kivetőpánt rugóval
○	Kivetőpánt rugó nélkül

Szín	
NI	Nikkelezett
ONS	Onyxfekete

95°-os alukeret kivetőpánt

Webkód DQDMBY

Tervezés

Kivetőpánt méretek és fugaszámítás gyári beállításnál (szerelőtalp magasítása = 0 mm)

Ajtóbeugrás teljes nyitásszögnél

Ráütődő

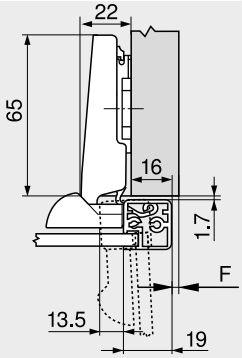

F Fuga

Ikerráütődő

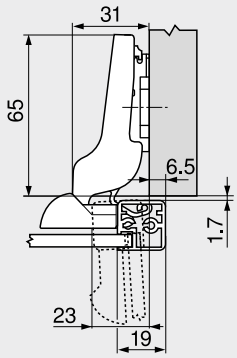

Közézáródó

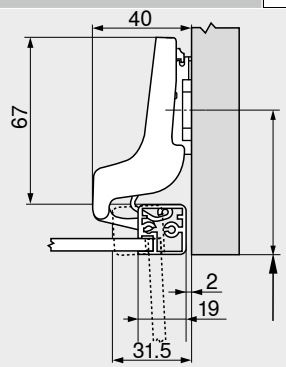

A szerelőtalp furatpozícióját az ajtó vastagságával +1.7 mm–rel hátrébb kell helyezni!

Legkisebb fuga F alumíniumkeretes ajtónál (R = 1 mm) gyári beállítás esetén

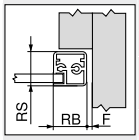

Keretszélesség RB (mm)	Keretvastagság RS (mm)											
	18	19	20	21	22	24	25	26	27	28	30	32
19	0.2	0.3	0.4	0.6	0.7	1.2	△	△	△	△	△	△
20	0.2	0.3	0.4	0.5	0.7	1.1	△	△	△	△	△	△
21	0.2	0.3	0.4	0.5	0.7	1.0	△	△	△	△	△	△
22	0.2	0.3	0.4	0.5	0.7	1.1	△	△	△	△	△	△
	Kiegészítőleg +2 mm oldalállításnál											
	+0.1	+0.2	+0.3	+0.3	+0.3	+0.4						

△ Ütköztetési próbát javasolunk

Állítás

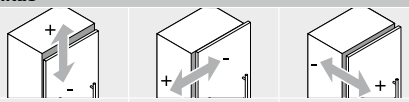

Max. ±3.0 mm
Lásd szerelőtalpak

±2.0 mm

+3.0 mm
–2.0 mm

Csavaros szerelés

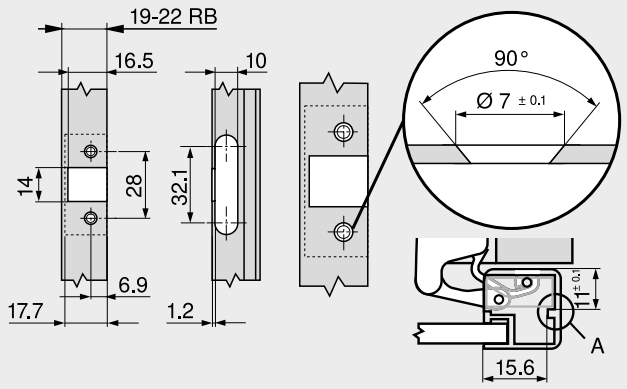

RB Keretszélesség
A A pántedény a kimarásban rögzíthető kell legyen

Oldalmutatók

Áttekintés	71
Szerelőtalpak	144
Tartozékok – Pántkar takarósapka	151
Tartozékok – Általános tudnivalók	153
BLUMOTION ajtókhoz	156
TIP-ON ajtókhoz	170
E-SERVICES és felhasználási segédeszközök	590
További technikai információk	698

Felszerelés, leszerelés és beállítás

Short-URL
www.blum.com/a210

Kivetőpánt vékony ajtókhoz

Webkód DQGT1A



- **vékony előlapok már 8 mm-től 14 mm-ig**
- **EXPANDO T-rögzítőrendszer** különböző előlap-anyagokhoz
- **CLIP top BLUMOTION** integrált **BLUMOTION** (kikapcsolható)
- **CLIP top** zárószerkezettel (rugó) vagy anélkül
- beugrás nélküli kivetőpánt (belső vagy polckihúzású fiókokkal szerelt szekrényekhez)
- 110°-os nyitásszög
- 3-dimenzióban állítható előlap
- az ajtó korpuszra való fel- ill. leszerelése szerszám nélkül végezhető

Felhasználás

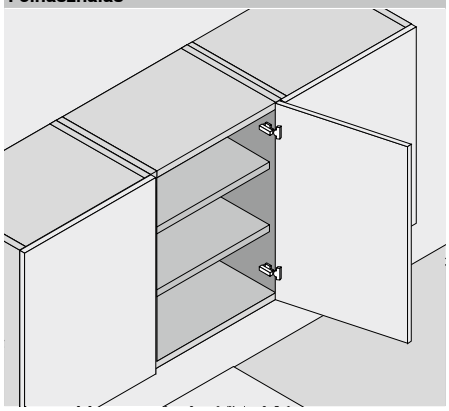

Rendelési információk

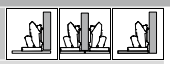

Edény		EXPANDO T	
Kivetőpánt	Rugó	Szín	Cikkszám
CLIP top BLUMOTION	●	NI | ONS	71B453T
CLIP top	●	NI	71T453T
	○	NI	70T453T.TL

Tartozékok



Pántkar takarósapka			
Felirat | Jelölés	Felirat	Szín	Cikkszám
Felirat nélkül	–	NI | ONS	70.4503
Mélynyomott	Blum	NI	70.4503.BP

A különböző ütköztetési megoldások megfelelő csavarozási távolságokkal érhetők el

EXPANDO T alkalmazási terület

Az EXPANDO T alkalmas a Blum-vasalatok vékony előlapanyagokhoz való rögzítéséhez a bútorgyártásban

Előlapanyagok 8 mm vastagságtól megfelelő stabillitás és szilárdság esetén alkalmazhatók

Alkalmazási terület és megmunkálási javaslatok

Blum által tesztelt anyagok	Kereszt húzószilárdság (N/mm²)	Min. húzónyomaték (Nm)
Forgácslap	> 0.40	1.5
MDF	> 0.60	1.5
HDF		2
HPL		2
Ásványi alapú anyagok		2
Granit Nero Assoluto természetes kő		3
Kvarckompozit műkő		3
Kerámia lapok		3

Felelősség kizárása

A Blum nem vállal garanciát a felsorolt anyagoktól eltérő, vagy más gyártók vasalataival történő EXPANDO T kombinációkra

A szerelést ajánlatos bútorgyártó szakemberre bízni

Figyelmeztetés

CLIP top BLUMOTION- és CLIP top-rugós kivetőpántok kombinációjakor a kis előlapoknál, ca. 300 mm szélességig, ütköztetési próba ajánlott. Nagyobb előlap szélességeknél FB nem ajánlatos a kombináció.

Tartozékok – Általános tudnivalók



Nyitásszöghatároló		
Nyitásszög OW	Szín	Cikkszám
85°	TGR	70T4503
92°	R7037	70T4503.09



TIP-ON ajtókhoz			
Kivitelezés	TIP-ON-rugó	Rugó	Cikkszám
Standard változat	■	○	956.1004
Hosszított változat	■	○	956A1004
	■	●	956A1006
	■■	●	956A1006F



Pántedény takarósapka		
Kivetőpánt	Szín	Cikkszám
CLIP top BLUMOTION	NI | ONS	70T4504
CLIP top	NI	70T4504

TIP-ON-rugó	
■	Standard rugó
■■	Erős rugó

Rugó	
●	Kivetőpánt rugóval
○	Kivetőpánt rugó nélkül

Szín	
NI	Nikkelezett
ONS	Onyxfekete
R7037	RAL 7037 szürke
TGR	Sötétszürke

Kivetőpánt vékony ajtókhoz

Webkód DQGT1A

Tervezés

Kivetőpánt méretek és fugaszámítás gyári beállításnál (szerelőtalp magasítása = 0 mm)

Ajtóbeugrás 90°-os nyitásszögnél

Ráütődő

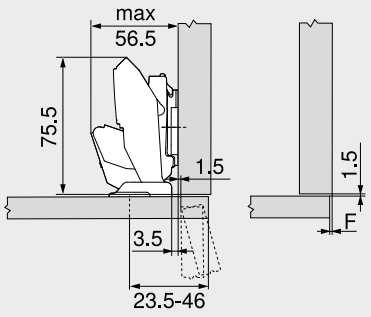

F Fuga

Ikerráütődő

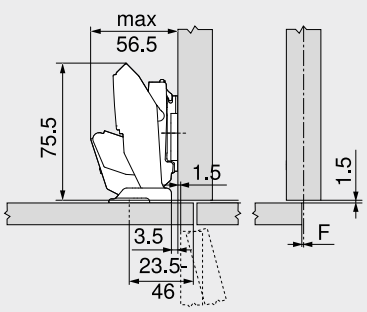

F Fuga

Közézáródó

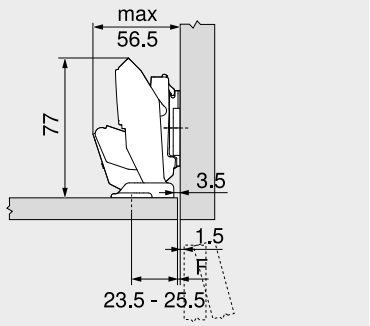

A szerelőtalp furatpozícióját az ajtó vastagságával FD +1.5 mm-rel hátrébb kell helyezni

F Fuga

Rögzítési pozíció

MD	Előlapráütés FA (mm)																	
	–3.5	–3	–2.5	–2	–1.5	–1	2.5	4	5.5	7	8.5	10	11.5	13	14.5	16	17.5	19
0	23.5	24	24.5	25	25.5	26	29.5	31	32.5	34	35.5	37	38.5	40	41.5	43	44.5	46
3	26.5	27	27.5	28	28.5	29	32.5	34	35.5	37	38.5	40	41.5	43	44.5	46		
6	29.5	30	30.5	31	31.5	32	35.5	37	38.5	40	41.5	43	44.5	46				
9	32.5	33	33.5	34	34.5	35	38.5	40	41.5	43	44.5	46						

MD Szerelőtalpak magasítása (mm)

Rögzítési pozíció

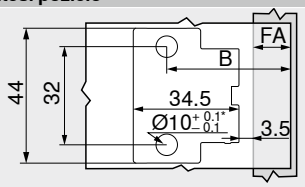

B Rögzítési pozíció
B = FA + 27 mm + MD
FA Előlapráütés
MD Szerelőtalpak magasítása
* Kőnél és kerámiánál +0.2/–0.1 mm

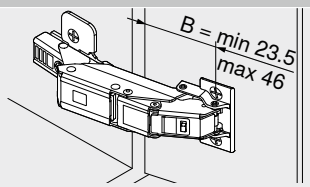

B Rögzítési pozíció

Állítás

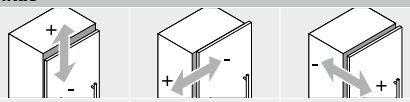

Max. ±3.0 mm
Lásd szerelőtalpak

±2.0 mm

+3.0 mm
–2.0 mm

Fúrásmélység

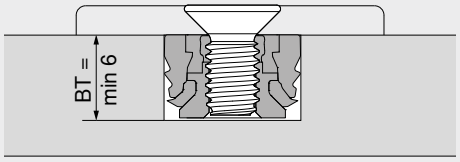

BT Fúrásmélység

Szerelőtalpak-MD távtartó – korpusz, pántoldallal a falnál

SWD (mm)	Előlapvastagság FD (mm)						
	8	9	10	11	12	13	14
12							
13							
14							
15							
16							
17							
18							
19							
20							

SWD Korpusz oldalfalvastagság

Szerelőtalpak magasítása-MD 0 mm távtartó lehetséges

Szerelőtalpak magasítása-MD 3 mm távtartó szükséges

Szerelőtalpak magasítása-MD 6 mm távtartó szükséges

Oldalmutatók

Áttekintés	71
Szerelőtalpak	144
Tartozékok – Pántkar takarósapka	151
Tartozékok – Általános tudnivalók	153
TIP-ON ajtókhoz	170
Megmunkálási javaslatok és garancia kizárása – EXPANDO T	585
Rögzítőrendszerek vékony előlapokhoz – EXPANDO T	584
E-SERVICES és felhasználási segédeszközök	590

További technikai információk 698

Felszerelés, leszerelés és beállítás

Short-URL
www.blum.com/a210

CRISTALLO-kivetőpánt

Webkód
DQDN1A



- kivetőpánt **üveg- és tükörajtóhoz**
- az edénylap ajtóra rögzítése **ragasztással** történik, az üveg átfúrását nem igényli
- a kivetőpánt a ragasztható edénylappal szerszám nélkül szerelhető össze
- **CLIP top BLUMOTION** integrált **BLUMOTION** (kikapcsolható)
- **CLIP top** zárószerkezettel (rugó) vagy anélkül
- beugrás nélküli kivetőpánt (belső vagy polckihúzású fiókokkal szerelt szekrényekhez)
- 110°-os nyitásszög
- 3-dimenzióban állítható előlap
- komfortos mélységállítás csigamenetes megoldással
- az ajtó korpuszra való fel- ill. leszerelése szerszám nélkül végezhető

Felhasználás

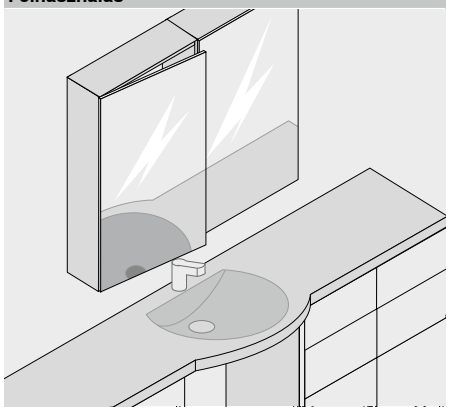

Rendelési információk

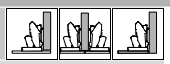



Edény		Ragasztható	
Kivetőpánt	Rugó	Szín	Cikkszám
CLIP top BLUMOTION	●	NI | ONS	71B4500C
CLIP top	●	NI	71T4500C
	○	NI	70T4500CTL



CRISTALLO-ragasztható edénylap Ragasztható		
Előlap anyaga	Szín	Cikkszám
Üveg | Tükör	NI-M	70T4568C
Tükör	NI-S	70T4568C

A különböző ütköztetési megoldások megfelelő ragasztási távolságokkal érhetők el

Felelősség kizárása

Szakszerű felhasználás esetén az erre alkalmas üveg- és tükörajtóknál a Blum-vasalatok teljesítik a kapcsolódások rögzítéséhez szükséges elvárásokat

Ezt folyamatos belső ellenőrzés és külső hatóság felülvizsgálata teszi lehetővé

Kérjük megértésüket, hogy a Blum céget nem terhelheti felelősség a felhasznált ragasztó és az alkalmazott ragasztási módszer, illetve az ezekből eredő következményekért

A ragasztást ajánlatos gyakorlott üvegező szakemberre bízni

Tartozékok



Pántkar takarósapka		
Felirat | Jelölés	Felirat	Szín	Cikkszám
Felirat nélkül	–	NI | ONS	70.4503
Mélynyomott	Blum	NI	70.4503.BP

Figyelmeztetés

CLIP top BLUMOTION- és CLIP top-rugós kivetőpántok kombinációjakor a kis előlapoknál, ca. 300 mm szélességig, ütköztetési próba ajánlott. Nagyobb előlap szélességeknél FB nem ajánlatos a kombináció.

Tartozékok – Általános tudnivalók



Nyitásszöghatároló	
Nyitásszög OW	Szín	Cikkszám
85°	TGR	70T4503
92°	R7037	70T4503.09



TIP-ON ajtókhoz			
Kivitelezés	TIP-ON-rugó	Rugó	Cikkszám
Standard változat	■	○	956.1004
Hosszított változat	■	○	956A1004
	■	●	956A1006
	■■	●	956A1006F

TIP-ON-rugó	
■	Standard rugó
■■	Erős rugó

Rugó	
●	Kivetőpánt rugóval
○	Kivetőpánt rugó nélkül

Szín	
NI	Nikkelezett
NI-M	Matt-nikkel
NI-S	Különleges-nikkelezett
R7037	RAL 7037 szürke
TGR	Sötétszürke

CRISTALLO-kivetőpánt

Webkód DQDN1A

Tervezés

Kivetőpánt méretek és fugaszámítás gyári beállításnál (szerelőtalp magasítása = 0 mm)

Ajtóbeugrás teljes nyitásszögnél

Ráütődő

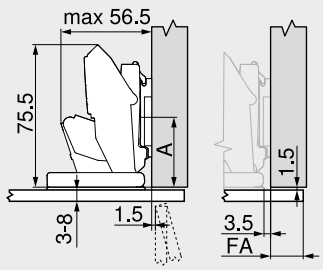

A	Korpusz első élétől a szerelőtalpfurat közepéig 20 mm A20-as talppal 37 mm A37-es talppal
FA	Előlapráütés

Ikerráütődő

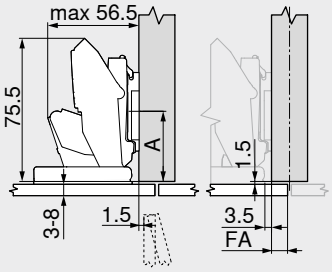

A	Korpusz első élétől a szerelőtalpfurat közepéig 20 mm A20-as talppal 37 mm A37-es talppal
FA	Előlapráütés

Közézáródó

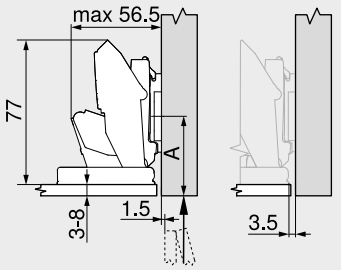

A	Korpusz első élétől a szerelőtalpfurat közepéig 21.5 mm A20-as talppal + ajtóvastagság FD 38.5 mm A37-as talppal + ajtóvastagság FD

Ragasztási méret

MD	Előlapráütés FA (mm)																	
	–3.5	–3	–2.5	–2	–1.5	–1	2.5	4	5.5	7	8.5	10	11.5	13	14.5	16	17.5	19
0	0	0.5	1	1.5	2	2.5	6	7.5	9	10.5	12	13.5	15	16.5	18	19.5	21	22.5
3	3	3.5	4	4.5	5	5.5	9	10.5	12	13.5	15	16.5	18	19.5	21	22.5		
6	6	6.5	7	7.5	8	8.5	12	13.5	15	16.5	18	19.5	21	22.5				
9	9	9.5	10	10.5	11	11.5	15	16.5	18	19.5	21	22.5						

MD Szerelőtalpak magasítása (mm)

Az üveg- és tükörajtók törésveszélye miatt az ajtót körülvevő fugát megfelelő nagyságúra kell tervezni (javasolt min. 2 mm)

Ragasztási méret

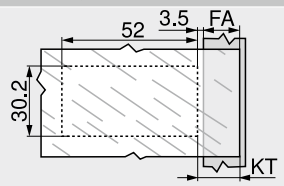

FA	Előlapráütés
KT	Ragasztási méret edénylap KT = FA + 3.5 mm + MD
MD	Szerelőtalpak magasítása

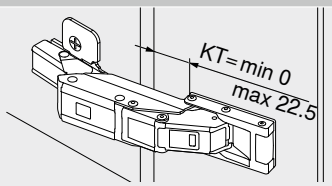

KT Ragasztási méret edénylap

Állítás

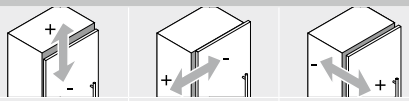

Max. ±3.0 mm Lásd szerelőtalpak	±2.0 mm	+3.0 mm –2.0 mm

Figyelmeztetés

Üveg- és tükörajtók edénylapjának ragasztásához szükséges ragasztó kiválasztásakor és felhasználásával kapcsolatban forduljon az üveg- ill. ragasztós specialistához.

Oldalmutatók

Áttekintés	71
Szerelőtalpak	144
Tartozékok – Pántkar takarósapka	151
Tartozékok – Általános tudnivalók	153
TIP-ON ajtókhoz	170
E-SERVICES és felhasználási segédeszközök	590
További technikai információk	698

Felszerelés, leszerelés és beállítás

Short-URL

www.blum.com/a210

CRISTALLO-kivetőpánt – üvegvitrin

Webkód
DQDNQM



- kivetőpánt **üvegvitrinhez**
- az edénylap ajtóra rögzítése ragasztással történik, az üveg átfúrását nem igényli
- **CLIP top BLUMOTION** integrált **BLUMOTION** (kikapcsolható)
- **CLIP top** zárószerkezettel (rugó) vagy anélkül
- 110°-os nyitásszög
- 3-dimenzióban állítható előlap
- komfortos mélységállítás csigamenetes megoldással
- az ajtó korpuszra való fel- ill. leszerelése szerszám nélkül végezhető

Felhasználás

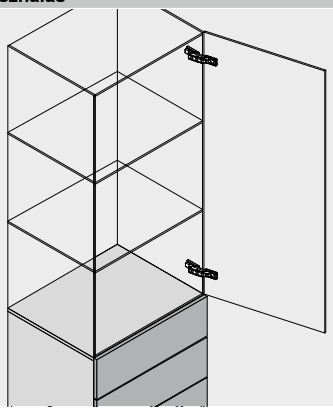

Rendelési információk

Ráütődő | Közézáródó





Edény ☐ **Ragasztható**

Kivetőpánt	Rugó	Szín	Cikkszám
CLIP top BLUMOTION	●	NI	71B4500C
CLIP top	●	NI	71T4500C
	○	NI	70T4500CTL



☐ **CRISTALLO-ragasztható edénylap**
Ragasztható

Előlap anyaga	Szín	Cikkszám
Üveg | Tükör	NI-M	70T4568C
Tükör	NI-S	70T4568C



☐ **CRISTALLO szerelőtalp**
Ragasztható

Előlap anyaga	Szín	Cikkszám
Üveg | Tükör	NI-M	175M4C20N

Tartozékok



☐ **Pántkar takarósapka**

Felirat | Jelölés	Felirat	Szín	Cikkszám
Felirat nélkül	–	NI	70.4503
Mélynyomott	Blum	NI	70.4503.BP

Tartozékok – Általános tudnivalók

CLIP top BLUMOTION- és CLIP top-rugós kivetőpántok kombinációjakor a kis előlapoknál, ca. 300 mm szélességig, ütköztetési próba ajánlott. Nagyobb előlap szélességeknél FB nem ajánlatos a kombináció.

Figyelmeztetés



☐ **Nyitásszöghatároló**

Nyitásszög OW	Szín	Cikkszám
85°	TGR	70T4503
92°	R7037	70T4503.09

Felelősség kizárása

Szakszerű felhasználás esetén az erre alkalmas üveg- és tükörajtóknál a Blum-vasalatok teljesítik a kapcsolódások rögzítéséhez szükséges elvárásokat

Ezt folyamatos belső ellenőrzés és külső hatóság felülvizsgálata teszi lehetővé

Kérjük megértésüket, hogy a Blum céget nem terhelheti felelősség a felhasznált ragasztó és az alkalmazott ragasztási módszer, illetve az ezekből eredő következményekért

A ragasztást ajánlatos gyakorlott üvegező szakemberre bízni

Rugó	
●	Kivetőpánt rugóval
○	Kivetőpánt rugó nélkül

Szín	
NI	Nikkelezett
NI-M	Matt-nikkel
NI-S	Különleges-nikkelezett
R7037	RAL 7037 szürke
TGR	Sötétszürke

CRISTALLO-kivetőpánt – üvegvitrin

Webkód DQDNQM

Tervezés

Kivetőpánt méretek és fugák kiszámítása

Ajtóbeugrás teljes nyitásszögnél

Ráütődő

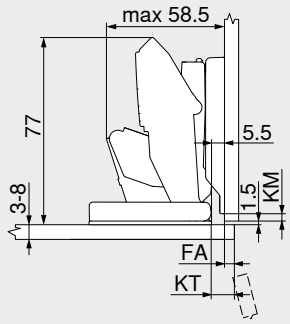

FA	Előlapráütés
KM	Ragasztási méret szerelőtalp
KT	Ragasztási méret edénylap

Közézáródó

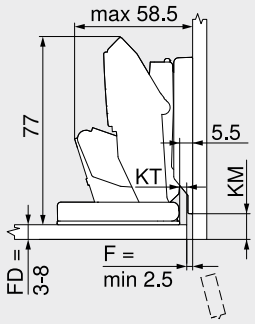

FD	Előlapvastagság
F	Fuga
KM	Ragasztási méret szerelőtalp
KT	Ragasztási méret edénylap

Ragasztási méret – szerelőtalp

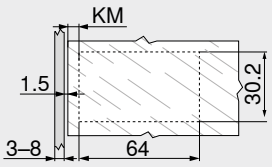

KM	Ragasztási méret szerelőtalp KM = 3 mm

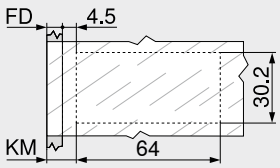

FD	Előlapvastagság
KM	Ragasztási méret szerelőtalp KM = FD + 4.5 mm

Állítás

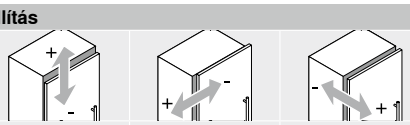

Max. ±2.0 mm	±2.0 mm	+3.0 mm –2.0 mm

Ragasztási méret – edénylap

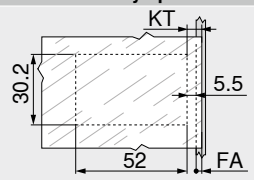

FA	Előlapráütés
KT	Ragasztási méret edénylap KT = FA + 5.5 mm

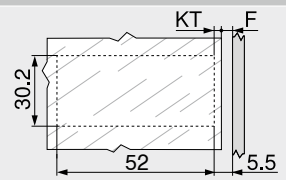

F	Fuga
KT	Ragasztási méret edénylap KT = 5.5 mm – F

Figyelmeztetés

Üveg- és tükörajtók edénylapjának ragasztásához szükséges ragasztó kiválasztásakor és felhasználásával kapcsolatban forduljon az üveg- ill. ragasztós specialistához.

Oldalmutatók

Áttekintés	71
Szerelőtalpak	144
Tartozékok – Pántkar takarósapka	151
Tartozékok – Általános tudnivalók	153
E-SERVICES és felhasználási segédeszközök	590
További technikai információk	698

Felszerelés, leszerelés és beállítás

Short-URL
www.blum.com/a210

Tükrös szekrény fürdőbe körben kilógó előlappal



- a szerelőtalp ajtóra rögzítése ragasztással történik
- edényfurat a korpuszon
- **CLIP top BLUMOTION** integrált **BLUMOTION** (kikapcsolható)
- **CLIP top** zárószerkezettel (rugó) vagy anélkül
- 95°-os nyitásszög
- 3-dimenzióban állítható előlap
- komfortos mélységállítás csigamenetes megoldással
- az ajtó korpuszra való fel- ill. leszerelése szerszám nélkül végezhető
- **INSERTA** változatnál a pántedény az ajtóra is szerszám nélkül szerelhető

Felhasználás

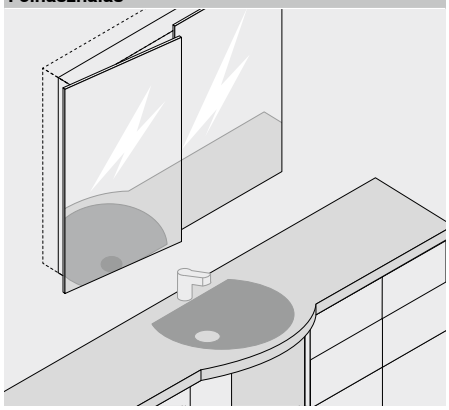

Rendelési információk

Kivetőpánt erősen hajlított pántkarral

Edény | **INSERTA**

Kivetőpánt	Rugó	Szín	Cikkszám
CLIP top BLUMOTION	●	NI	71B9790

Edény | **Csavarozás**

Kivetőpánt	Rugó	Szín	Cikkszám
CLIP top BLUMOTION	●	NI	71B9750
CLIP top	○	NI	70T9750.TL

CRISTALLO szerelőtalp

Ragasztható

Előlap anyaga	Szín	Cikkszám
Üveg | Tükör	NI-M	175M4C20N

Felelősség kizárása

Szakszerű felhasználás esetén az erre alkalmas üveg- és tükörajtóknál a Blum-vasalatok teljesítik a kapcsolódások rögzítéséhez szükséges elvárásokat

Ezt folyamatos belső ellenőrzés és külső hatóság felülvizsgálata teszi lehetővé

Kérjük megértésüket, hogy a Blum céget nem terhelheti felelősség a felhasznált ragasztó és az alkalmazott ragasztási módszer, illetve az ezekből eredő következményekért

A ragasztást ajánlatos gyakorlott üvegező szakemberre bízni

Tartozékok

Pántkar takarósapka

Felirat | Jelölés	Felirat	Szín	Cikkszám
Felirat nélkül	–	NI	70.1663
Mélynyomott	Blum	NI	70.1663.BP

Figyelmeztetés

A csekély terhelhetőség miatt felső szekrényekhez ajánlott.

Tartozékok – Általános tudnivalók

TIP-ON ajtókhoz

Kivitelezés	TIP-ON-rugó	Rugó	Cikkszám
Standard változat	■	○	956.1004
Hosszított változat	■	○	956A1004
	■	●	956A1006
	■■	●	956A1006F

Pántedény takarósapka

Kivetőpánt	Szín	Cikkszám
CLIP top BLUMOTION	NI	70T3504
CLIP top	NI	70T1504

Facsavar

Hossza (mm)	Átmérő (mm)	Cikkszám
15.0	Ø 3.5	609.1500
17.0		609.1700

TIP-ON-rugó

■	Standard rugó
■■	Erős rugó

Rugó

●	Kivetőpánt rugóval
○	Kivetőpánt rugó nélkül

Szín

NI	Nikkelezett
NI-M	Matt-nikkel

Tükrös szekrény fürdőbe körben kilógó előlappal

Tervezés

Kivetőpánt méretek és fugák kiszámítása

Kivetőpánt erősen hajlított pántkarral

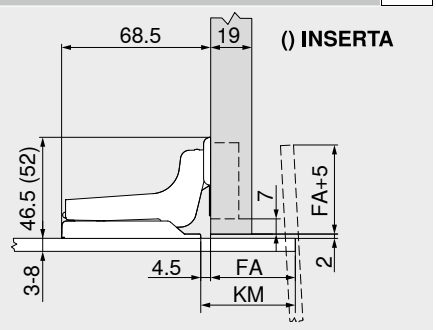

FA	Előlapráütés
KM	Ragasztási méret szerelőtalp

Ragasztási méret

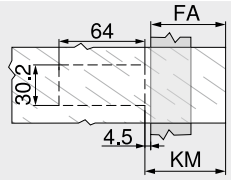

FA	Előlapráütés FA = max. 70 mm
KM	Ragasztási méret szerelőtalp KM = FA + 4.5 mm

Állítás

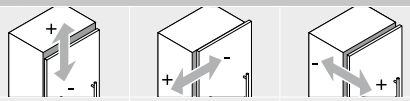

Max. ±2.0 mm	+2.0 mm –3.0 mm	±2.0 mm

Figyelmeztetés

Üveg- és tükörajtók edénylapjának ragasztásához szükséges ragasztó kiválasztásakor és felhasználásával kapcsolatban forduljon az üveg- ill. ragasztós specialistához.

Csavaros szerelés

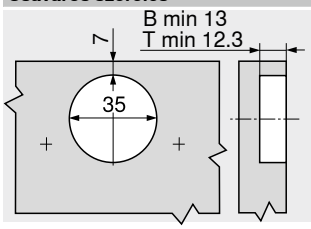

INSERTA | bepréseléses szerelés

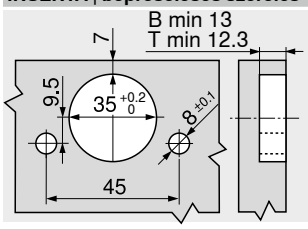

Oldalmutatók

Áttekintés	71
Szerelőtalpak	144
Tartozékok – Pántkar takarósapka	151
Tartozékok – Általános tudnivalók	153
TIP-ON ajtókhoz	170
E-SERVICES és felhasználási segédeszközök	590
További technikai információk	698

Felszerelés, leszerelés és beállítás

Short-URL

www.blum.com/a210

Üvegajtó kivetőpánt

Webkód
DQDP5A



- **üvegajtó kivetőpánt**
- 4.5–7 mm-es előlapvastagsághoz FD
- **CLIP top** zárószerkezettel (rugó)
- 94°-os nyitásszög
- 3-dimenzióban állítható előlap
- komfortos mélységállítás csigamenetes megoldással
- az ajtó korpuszra való fel- ill. leszerelése szerszám nélkül végezhető
- edényrögzítő csavarok mellékelve

Felhasználás

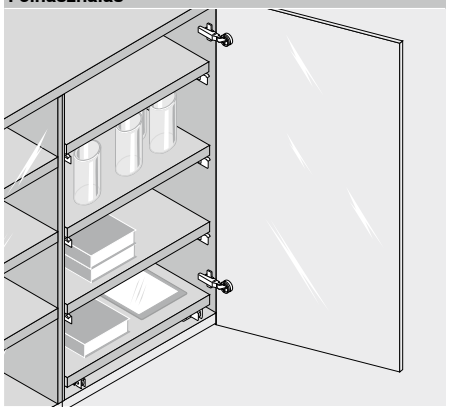

Rendelési információk

Ráütődő

Edény		Csavarozás	
Kivetőpánt	Rugó	Szín	Cikkszám
CLIP top	●	NI	75T4100

Pántedény takarósapka

Kivetőpánt	Szín	Cikkszám
CLIP top	SZ | CR | NI-M	84.4120

Pántedény takarósapka

Kivetőpánt	Szín	Cikkszám
CLIP top	SZ | CR | NI-M	84.4140

Tartozékok

BLUMOTION 971A

Kivitelezés	Cikkszám
Ráütődő adapterlemezben	971Axxxx

Pántkar takarósapka

Felirat | Jelölés	Felirat	Szín	Cikkszám
Felirat nélkül	–	NI	70.1553
Mélynyomott	Blum	NI	70.1553.BP

Ikerráütődő

Edény		Csavarozás	
Kivetőpánt	Rugó	Szín	Cikkszám
CLIP top	●	NI	75T4200

Pántedény takarósapka

Kivetőpánt	Szín	Cikkszám
CLIP top	SZ | CR | NI-M	84.4120

Pántedény takarósapka

Kivetőpánt	Szín	Cikkszám
CLIP top	SZ | CR | NI-M	84.4140

Tartozékok

BLUMOTION 970A

Kivitelezés	Cikkszám
Befúráshoz	970A1002

Pántkar takarósapka

Felirat | Jelölés	Felirat	Szín	Cikkszám
Felirat nélkül	–	NI	70.1553
Mélynyomott	Blum	NI	70.1553.BP

Közézáródó

Edény		Csavarozás	
Kivetőpánt	Rugó	Szín	Cikkszám
CLIP top	●	NI	75T4300

Pántedény takarósapka

Kivetőpánt	Szín	Cikkszám
CLIP top	SZ | CR | NI-M	84.4120

Pántedény takarósapka

Kivetőpánt	Szín	Cikkszám
CLIP top	SZ | CR | NI-M	84.4140

Tartozékok

BLUMOTION 970A

Kivitelezés	Cikkszám
Befúráshoz	970A1002

Pántkar takarósapka

Felirat | Jelölés	Felirat	Szín	Cikkszám
Felirat nélkül	–	NI	70.1553
Mélynyomott	Blum	NI	70.1553.BP

Tartozékok – Általános tudnivalók

TIP-ON ajtókhoz

Kivitelezés	TIP-ON-rugó	Rugó	Cikkszám
Hosszított	■	●	956A1006
változat	■■	●	956A1006F

TIP-ON-rugó

■	Standard rugó
■■	Erős rugó

Rugó

●	Kivetőpánt rugóval

Szín

CR	Krómozott
NI	Nikkelezett
NI-M	Matt-nikkel
SZ	Fekete

Üvegajtó kivetőpánt

Webkód DQDP5A

Tervezés

Kivetőpánt méretek és fugaszámítás gyári beállításnál (szerelőtalp magasítása = 0 mm)

Ajtóbeugrás teljes nyitásszögnél

Ráütődő

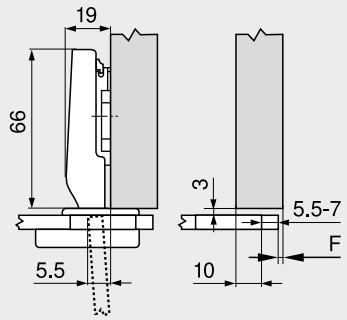

F Fuga

Ikerráütődő

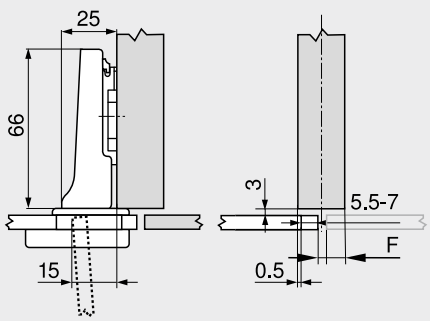

F Fuga

Közézáródó

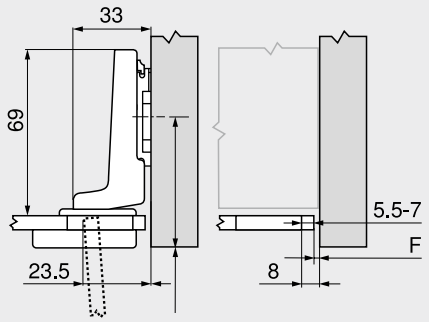

F Fuga

A szerelőtalp furatpozícióját az üveg és a takarósapka vastagságával FD +3 mm-rel hátrébb kell helyezni

Edénytávolság TB

Előlapráütés FA (mm)

MD	7	8	9	10	11	12	13	14	15	16	17
0										6	7
3							6	7			
6				6	7						
9	6	7									

MD Szerelőtalpak magasítása (mm)

Előlapráütés FA (mm)

MD	–2.5	–1.5	–0.5	0.5	1.5	2.5	3.5	4.5	5.5	6.5	7.5
0										6	7
3							6	7			
6				6	7						
9	6	7									

MD Szerelőtalpak magasítása (mm)

Előlapráütés FA (mm)

MD	–5.5	–5	–4.5	–4	–3.5	–3	–2.5	–2	–1.5	–1
0							5.5	6	6.5	7
3	5.5	6	6.5	7						
6										
9										

MD Szerelőtalpak magasítása (mm)

Legkisebb fuga F lekerekített élű ajtónál (R = 1 mm) gyári beállítás esetén

4.5 és 7 mm vastag előlapnál FD nem szükséges fugát F hagyni

Állítás

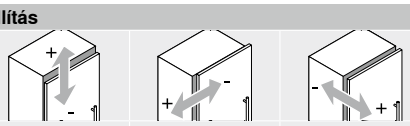

Max. ±3.0 mm
Lásd szerelőtalpak

+0.5 mm
–3.5 mm

±2.0 mm

Csavaros szerelés

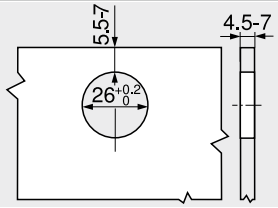

Edényméretek

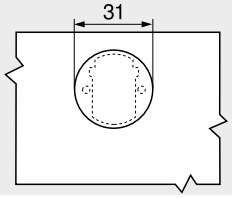

Pántedény takarósapka

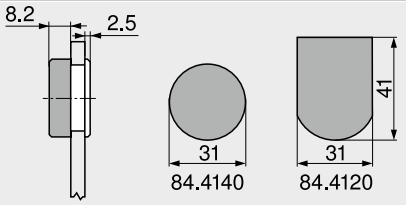

Oldalmutatók

Áttekintés	71
Szerelőtalpak	144
Tartozékok – Pántkar takarósapka	151
Tartozékok – Általános tudnivalók	153
BLUMOTION ajtókhoz	156
TIP-ON ajtókhoz	170
E-SERVICES és felhasználási segédeszközök	590
További technikai információk	698

Felszerelés, leszerelés és beállítás

Short-URL
www.blum.com/a210

Mini-kivetőpánt

Webkód
DQDPUM



- kivetőpánt **keskeny keretű ajtókhoz**
- **CLIP top** zárószerkezettel (rugó)
- 94°-os nyitásszög
- 3-dimenzióban állítható előlap
- komfortos mélységállítás csigamenetes megoldással
- az ajtó korpuszra való fel- ill. leszerelése szerszám nélkül végezhető

Felhasználás

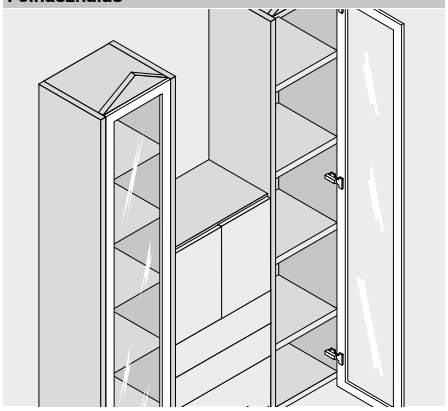

Rendelési információk

Ráütődő

Edény		Csavarozás	
Kivetőpánt	Rugó	Szín	Cikkszám
CLIP top	●	NI	71T0550

Tartozékok

BLUMOTION 971A

Kivitelezés	Cikkszám
Ráütődő adapterlemezben	971Axxxx

Pántkar takarósapka

Felirat | Jelölés	Felirat	Szín	Cikkszám
Felirat nélkül	–	NI	70.1553
Mélynyomott	Blum	NI	70.1553.BP

Ikerráütődő

Edény		Csavarozás	
Kivetőpánt	Rugó	Szín	Cikkszám
CLIP top	●	NI	71T0650

Tartozékok

BLUMOTION 970A

Kivitelezés	Cikkszám
Befúráshoz	970A1002

Pántkar takarósapka

Felirat | Jelölés	Felirat	Szín	Cikkszám
Felirat nélkül	–	NI	70.1553
Mélynyomott	Blum	NI	70.1553.BP

Közézáródó

Edény		Csavarozás	
Kivetőpánt	Rugó	Szín	Cikkszám
CLIP top	●	NI	71T0750

Tartozékok

BLUMOTION 970A

Kivitelezés	Cikkszám
Befúráshoz	970A1002

Pántkar takarósapka

Felirat | Jelölés	Felirat	Szín	Cikkszám
Felirat nélkül	–	NI	70.1553
Mélynyomott	Blum	NI	70.1553.BP

Tartozékok – Általános tudnivalók

TIP-ON ajtókhoz

Kivitelezés	TIP-ON-rugó	Rugó	Cikkszám
Hosszított	■	●	956A1006
változat	■■	●	956A1006F

Facsavar

Hossza (mm)	Átmérő (mm)	Cikkszám
15.0	Ø 3.5	609.1500
17.0		609.1700

TIP-ON-rugó	
■	Standard rugó
■■	Erős rugó

Rugó	
●	Kivetőpánt rugóval

Szín	
NI	Nikkelezett

Mini-kivetőpánt

Webkód DQDPUM

Tervezés

Kivetőpánt méretek és fugaszámítás gyári beállításnál (szerelőtalp magasítása = 0 mm)

Ajtóbeugrás teljes nyitásszögnél

Ráütődő

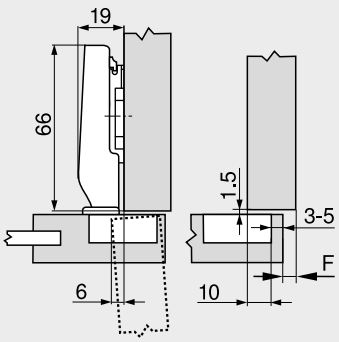

F Fuga

Ikerráütődő

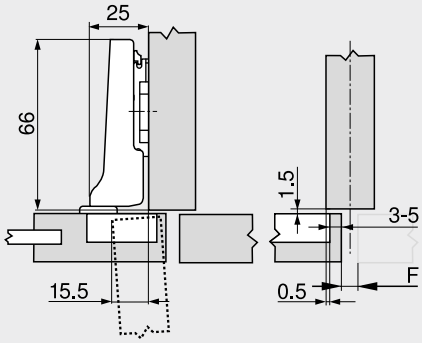

F Fuga

Közézáródó

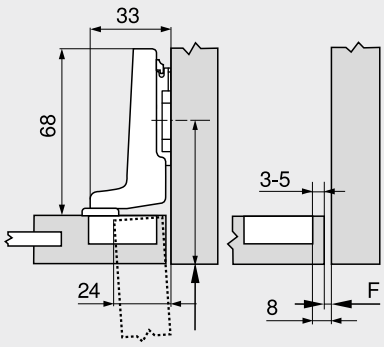

F Fuga

A szerelőtalp furatpozícióját az ajtó vastagságával FD +1.5 mm-rel hátrébb kell helyezni

Edénytávolság TB

| MD | Előlapráütés FA (mm) | | |

Sarokszekrény kivetőpánt

Webkód
DQDQJY

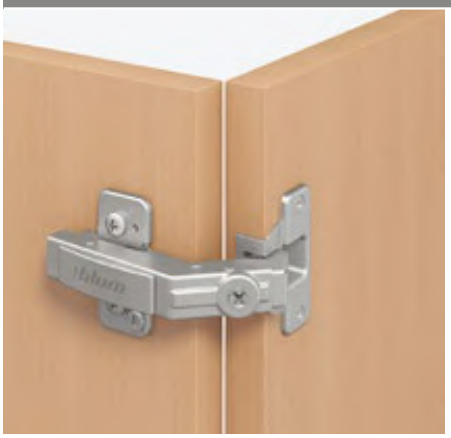

- **különleges kivetőpánt sarokszekrények harmonikaajtóihoz**
- 15–23 mm-es előlapvastagsághoz FD, gyári beállítás 19 mm
- 155°-vagy 170°-os kivetőpánttal együtt használandó
- **CLIP top** zárószerkezettel (rugó)
- 60°-os nyitásszög
- 3-dimenzióban állítható előlap
- komfortos fuga- és mélységállítás csigamenetes megoldással
- az ajtó korpuszra való fel- ill. leszerelése szerszám nélkül végezhető

Felhasználás

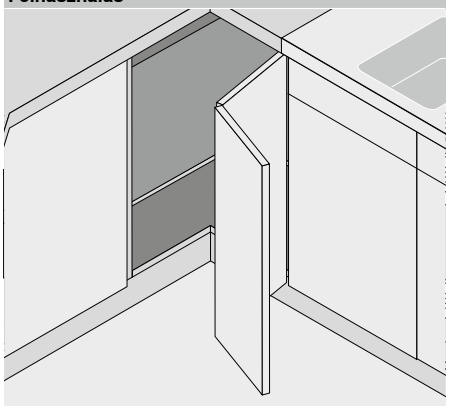

Rendelési információk

Alap ütköztetési helyzet

Edény | **Csavarozás**

Kivetőpánt	Rugó	Szín	Cikkszám
CLIP top	●	NI | ONS	79T8500

Edény | **Bepréselés**

Kivetőpánt	Rugó	Szín	Cikkszám
CLIP top	●	NI	79T8530

Tartozékok

BLUMOTION 970.

Kivitelezés	Cikkszám
Befúráshoz	970.1002

Pántkar takarósapka

Felirat | Jelölés	Felirat	Szín	Cikkszám
Felirat nélkül	–	NI | ONS	70.1503
Mélynyomott	Blum	NI | ONS	70.1503.BP

Szükséges kiegészítés

CLIP top 155°-os kivetőpánt	82
CLIP top 170°-os kivetőpánt	86

Tartozékok – Általános tudnivalók

Facsavar

Hossza (mm)	Átmérő (mm)	Cikkszám
15.0	Ø 3.5	609.1500
17.0		609.1700

Bepréselő matrica

Szín	Anyaga	Cikkszám
OR	Műanyag	MZM.0040

Rugó	
●	Kivetőpánt rugóval

Szín	
NI	Nikkelezett
ONS	Onyxfekete
OR	Narancssárga

Sarokszekrény kivetőpánt

Webkód DQDQJY

Tervezés

Kivetőpánt méretek és fugák kiszámítása

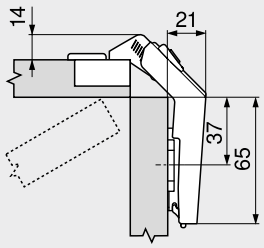

Ütköztetési megoldás 19 mm vastag ajtó FD és 0 mm-rel magasított szerelőtalp használata esetén

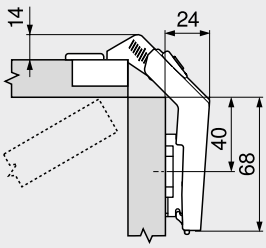

Ütköztetési megoldás 19 mm vastag ajtó és 3 mm-rel magasított standard szerelőtalp használata esetén
15–19 mm-es előlapvastagsághoz FD, gyári beállítás 19 mm

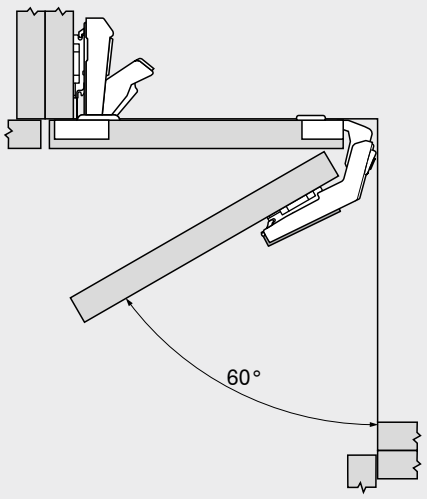

Sarokajtó kivetőpánt és a 170° ill. 155°-os kivetőpánt edényrészét ugyanarra az ajtóra szereljük

Állítás

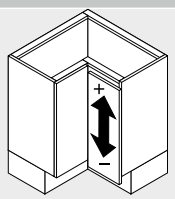

Magasság állítás
Max. ±3.0 mm
Lásd szerelőtalpak

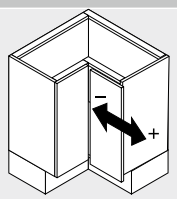

Oldalirányú állítás
+3.0 mm
–2.0 mm

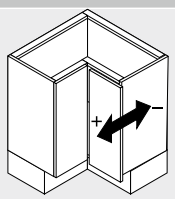

Mélységállítás
±2.0 mm

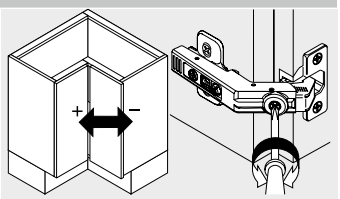

Fugaállítás
+7.2 mm
–4.2 mm

Csavaros szerelés

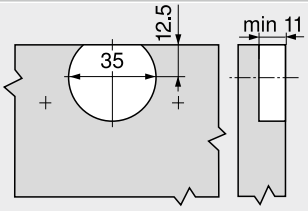

Bepréseléses szerelés

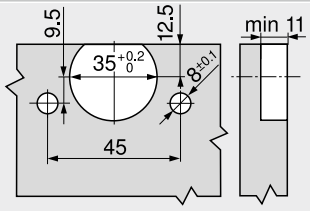

Edénymméretek

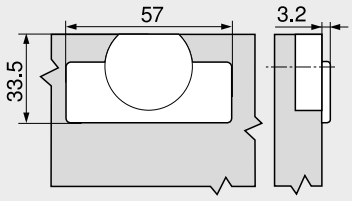

Oldalmutatók

Áttekintés	71
Szerelőtalpak	144
Tartozékok – Pántkar takarósapka	151
Tartozékok – Általános tudnivalók	153
BLUMOTION ajtókhoz	156
E-SERVICES és felhasználási segédeszközök	590
További technikai információk	698

Felszerelés, leszerelés és beállítás

Short-URL
www.blum.com/a210

Szöge	Közézáródó		Félig ráütődő		Ráütődő		Teljesen ráütődő		Szögben vágott	
Szögbenálló megoldások – standard										
50°	№ 25	119	№ 54	119	№ 10	121	№ 45	123	№ 61	119
45°	№ 24	121	№ 53	119	№ 9	121	№ 44	123	№ 60	119
40°	№ 23	119	№ 108	122	№ 8	122	№ 43	122	№ 109	123
35°	№ 22	125	№ 52	125	№ 7	125	№ 42	126	№ 59	125
30°	№ 21	125	№ 51	125	№ 6	125	№ 41	126	№ 58	125
25°	№ 20	124	№ 50	124	№ 5	129	№ 40	126	№ 57	124
20°	№ 19	129	№ 49	129	№ 4	129	№ 39	131	№ 56	129
15°	№ 18	128	№ 48	128	№ 3	131	№ 38	131	№ 55	128
10°	№ 17	130	№ 47	130	№ 2	130	№ 37	131		
5°	№ 16	133	№ 46	133	№ 1	133	№ 36	133		
–5°	№ 15	133					№ 35	133		
–10°	№ 14	135					№ 34	135		
–15°	№ 13	134					№ 33	135		
–20°	№ 12	134					№ 32	134		
–25°	№ 11	136					№ 31	137		
–30°							№ 30	136		
–35°							№ 29	136		
–40°							№ 28	138		
–45°							№ 27	138		
–50°							№ 26	138		
Szögbenálló alkalmazás – vékony ajtók										
15°	№ 117	141			№ 113	141				
10°	№ 116	141			№ 112	141				
5°	№ 115	140			№ 111	141				
–5°	№ 114	140			№ 110	140				
Szögbenálló megoldások – üvegajtó										
CRISTALLO-szögbenálló megoldás										
15°	№ 105	143			№ 102	143				
10°	№ 104	143			№ 101	143				
5°	№ 103	142			№ 100	143				
–5°	№ 106	142			№ 107	142				

Megnevezés	Anyaga	Állítás	Magas-ság (mm)							
Szerelőtalpak										
Egyenes excenteres szerelőtalp – 20/32	Acél	Excenter	±2.0	144		144	145	145	
Egyenes excenteres szerelőtalp – Ikerráütődő – 20/32	Acél	Excenter	±2.0				145		
Keresztalakú szerelőtalp – INSERTA – 37/32	Acél	Excenter	±2.0		146				
Excenteres keresztalakú szerelőtalp – 37/32	Acél	Excenter	±2.0	146		146			
Excenteres keresztalakú szerelőtalp – Ikerráütődő – 37/32	Acél	Excenter	±2.0			146			
Keresztalakú szerelőtalp – 37/32	Cink	Csavarok (kétrészes)	±2.0	147			147		
Keresztalakú szerelőtalp – 37/32	Acél	Hosszlyuk	±2.0			147			
Keresztalakú szerelőtalp – 37/32	Acél	Hosszlyuk	±3.0	147			148		148
Keresztalakú szerelőtalp – Ikerráütődő – 37/32	Acél	Hosszlyuk	±3.0				148		
Keresztalakú szerelőtalp – 28/32	Acél	Hosszlyuk	±3.0				148		
Keresztalakú szerelőtalp – 37/32	Cink	Hosszlyuk	±3.0				149		
Szögbenálló ékek									
+5°-os ék – 37/32	Cink			150					
–5°-os ék – 37/32	Cink			150					

Kivetőpántok mennyisége

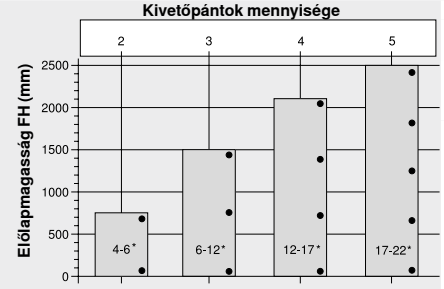

* Előlapsúly FG (kg)

A kivetőpántok száma függ az előlapok magasságától és súlyától

A jó stabilitás érdekében a kivetőpántokat egymástól lehetőleg nagy távolságra kell szerelni

A terhelési és magassági FB értékek 600 mm széles előlapra vonatkoznak

+45° I – félig ráütődő kivetőpánt

Webkód DQDR9A



- **visszaálló ajtóval szerelt sarokszekrényhez**
- **CLIP top BLUMOTION** integrált **BLUMOTION** (kikapcsolható)
- **CLIP top** zárószerkezettel (rugó) vagy anélkül
- +45°-os kivetőpánt I
- 95°-os nyitásszög
- 3-dimenzióban állítható előlap
- komfortos mélységállítás csigamenetes megoldással
- az ajtó korpuszra való fel- ill. leszerelése szerszám nélkül végezhető
- **INSERTA** változatnál a pántedény az ajtóra is szerszám nélkül szerelhető

Oldalmutatók

WA	Szöge		
	40°	45°	50°
	Nº 23	Nº 24	Nº 25
	119	121	119
	Nº 108	Nº 53	Nº 54
	122	119	119
	Nº 8	Nº 9	Nº 10
	122	121	121
	Nº 43	Nº 44	Nº 45
	122	123	123
	Nº 109	Nº 60	Nº 61
	123	119	119

Áttekintés – szögbenálló megoldások 116

WA Szögbenálló megoldások

Rendelési információk

Edény – INSERTA

Kivetőpánt	Rugó	Szín	Cikkszám
CLIP top BLUMOTION	●	NI	79B9698

Edény – Csavarozás

Kivetőpánt	Rugó	Szín	Cikkszám
CLIP top BLUMOTION	●	NI | ONS	79B9658
CLIP top	○	NI	78A9658.T

Tartozékok

Pántkar takarósapka

Felirat | Jelölés	Felirat	Szín	Cikkszám
Felirat nélkül	–	NI | ONS	70.1553
Mélynyomott	Blum	NI	70.1553.BP

Pántedény takarósapka

Kivetőpánt	Szín	Cikkszám
CLIP top BLUMOTION	NI | ONS	70T3504
CLIP top	NI	70T1504

TIP-ON ajtókhoz

Kivitelezés	TIP-ON-rugó	Rugó	Cikkszám
Standard változat	■	○	956.1004
Hosszított változat	■	○	956A1004
	■	●	956A1006
	■■	●	956A1006F

Facsavar

Hossza (mm)	Átmérő (mm)	Cikkszám
15.0	Ø 3.5	609.1500
17.0		609.1700

TIP-ON-rugó

■	Standard rugó
■■	Erős rugó

Rugó

●	Kivetőpánt rugóval
○	Kivetőpánt rugó nélkül

Szín

NI	Nikkelezett
ONS	Onyxfekete

Figyelmeztetés

A CLIP top BLUMOTION- és CLIP top vasalatokat nem lehet egy előlapon egymással kombinálni.

Oldalmutatók

Áttekintés	71	E-SERVICES és felhasználási segédeszközök	590
Szerelőtalpak	144	További technikai információk	698
Tartozékok – Pántkar takarósapka	151		
Tartozékok – Általános tudnivalók	153		
TIP-ON ajtókhoz	170		

Felszerelés, leszerelés és beállítás

Short-URL
www.blum.com/a210

Tervezés

Figyelmeztetés

A méretek gyári beállításnál érvényesek. Ettől eltérő esetekben a ráütések megváltoznak. Ütköztetési próbát javasolunk. A szerelőtalpak rögzítési pozíciói részben eltérnek a megszokott rögzítési pozícióktól.

Sarokszekrény

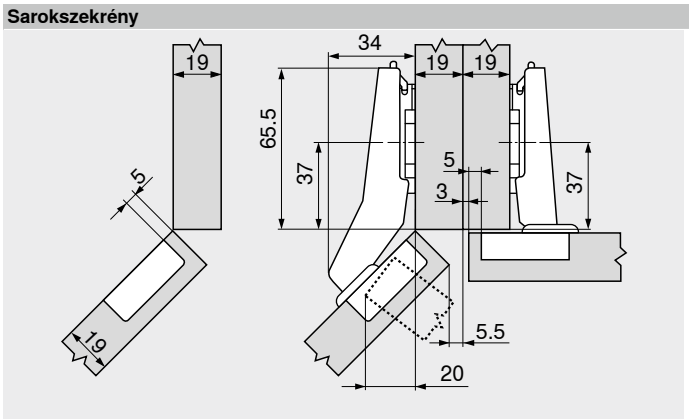

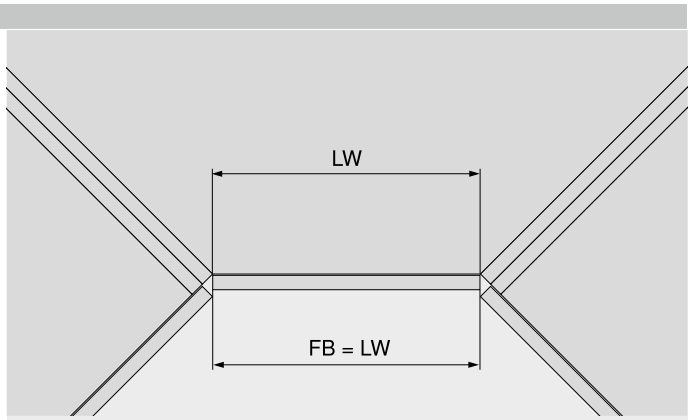

FB Előlapszélesség
LW Belső korpuszszélesség

+45° I – félig ráütődő kivetőpánt

Webkód DQDR9A

Tervezés

№ 23 · 40°

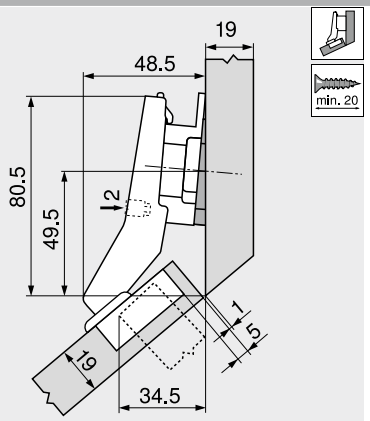

Megnevezés	Magasítás (mm)	Ékszög	Cikkszám
Szerelőtalp	9	–	175H7190
Szögbenálló ékek	6	–5°	171A5500

№ 53 · 45°

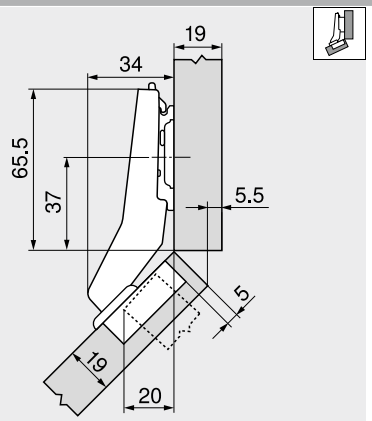

Megnevezés	Magasítás (mm)	Ékszög	Cikkszám
Szerelőtalp	0	–	173H7100

№ 60 · 45°

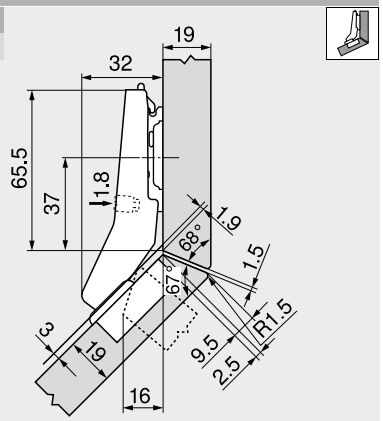

Megnevezés	Magasítás (mm)	Ékszög	Cikkszám
Szerelőtalp	0	–	173H7100

№ 25 · 50°

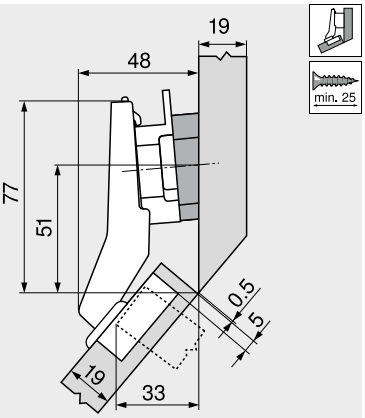

Megnevezés	Magasítás (mm)	Ékszög	Cikkszám
Szerelőtalp	9	–	175H7190
Szögbenálló ékek	6	+5°	171A5070

№ 54 · 50°

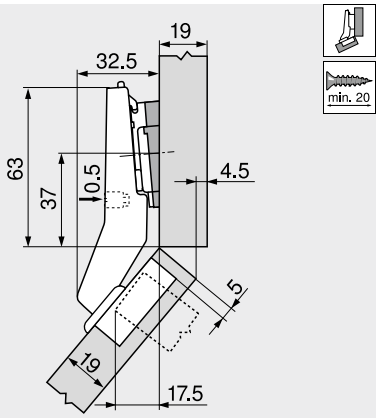

Megnevezés	Magasítás (mm)	Ékszög	Cikkszám
Szerelőtalp	0	–	173H7100
Szögbenálló ékek	0.8	+5°	171A5010

№ 61 · 50°

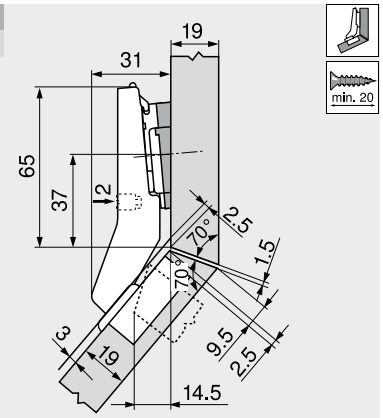

Megnevezés	Magasítás (mm)	Ékszög	Cikkszám
Szerelőtalp	0	–	173H7100
Szögbenálló ékek	0.8	+5°	171A5010

Állítás

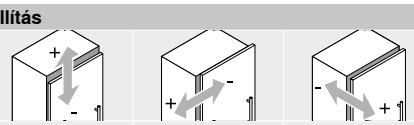

Max. ±3.0 mm Lásd szerelőtalpak	±1.8 mm	±2.0 mm

Csavaros szerelés

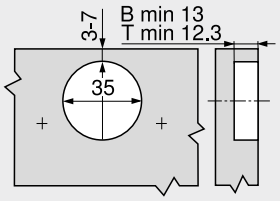

B	CLIP top BLUMOTION
T	CLIP top

INSERTA-szerelés

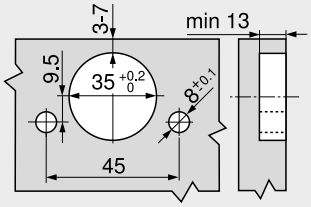

Edényméretek

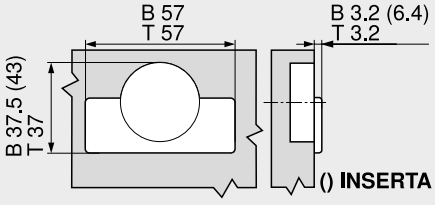

B	CLIP top BLUMOTION
T	CLIP top

+45° II – ráütődő kivetőpánt

Webkód DQDRYM



- **síkban álló ajtóval szerelt sarokszekrényhez**
- **CLIP top BLUMOTION** integrált **BLUMOTION** (kikapcsolható)
- **CLIP top** zárószerkezettel (rugó) vagy anélkül
- +45°-os kivetőpánt II
- 110°-os nyitásszög
- 3-dimenzióban állítható előlap
- komfortos mélységállítás csigamenetes megoldással
- az ajtó korpuszra való fel- ill. leszerelése szerszám nélkül végezhető
- **INSERTA** változatnál a pántedény az ajtóra is szerszám nélkül szerelhető

Oldalmutatók

WA	Szöge		
	40°	45°	50°
	№ 23	№ 24	№ 25
	119	121	119
	№ 108	№ 53	№ 54
	122	119	119
	№ 8	№ 9	№ 10
	122	121	121
	№ 43	№ 44	№ 45
	122	123	123
	№ 109	№ 60	№ 61
	123	119	119

Áttekintés – szögbenálló megoldások 116

WA Szögbenálló megoldások

Rendelési információk

Edény – INSERTA

Kivetőpánt	Rugó	Szín	Cikkszám
CLIP top BLUMOTION	●	NI	79B3598

Edény – Csavarozás

Kivetőpánt	Rugó	Szín	Cikkszám
CLIP top BLUMOTION	●	NI | ONS	79B3558
CLIP top	○	NI	78T5550

Tartozékok

Pántkar takarósapka

Felirat | Jelölés	Felirat	Szín	Cikkszám
Felirat nélkül	–	NI | ONS	70.1503
Mélynyomott	Blum	NI | ONS	70.1503.BP

Pántedény takarósapka

Kivetőpánt	Szín	Cikkszám
CLIP top BLUMOTION	NI | ONS	70T3504
CLIP top	NI	70T1504

TIP-ON ajtókhoz

Kivitelezés	TIP-ON-rugó	Rugó	Cikkszám
Standard változat	■	○	956.1004
Hosszított változat	■	○	956A1004
	■	●	956A1006
	■■	●	956A1006F

Facsavar

Hossza (mm)	Átmérő (mm)	Cikkszám
15.0	Ø 3.5	609.1500
17.0		609.1700

TIP-ON-rugó

■	Standard rugó
■■	Erős rugó

Rugó

●	Kivetőpánt rugóval
○	Kivetőpánt rugó nélkül

Szín

NI	Nikkelezett
ONS	Onyxfekete

Figyelmeztetés

A CLIP top BLUMOTION- és CLIP top vasalatokat nem lehet egy előlapon egymással kombinálni.

Oldalmutatók

Áttekintés	71	E-SERVICES és felhasználási segédeszközök	590
Szerelőtalpak	144	További technikai információk	698
Tartozékok – Pántkar takarósapka	151		
Tartozékok – Általános tudnivalók	153		
TIP-ON ajtókhoz	170		

Felszerelés, leszerelés és beállítás

Short-URL
www.blum.com/a210

Tervezés

Figyelmeztetés

A méretek gyári beállításnál érvényesek. Ettől eltérő esetekben a ráütések megváltoznak. Ütköztetési próbát javasolunk. A szerelőtalpak rögzítési pozíciói részben eltérnek a megszokott rögzítési pozícióktól.

Sarokszekrény

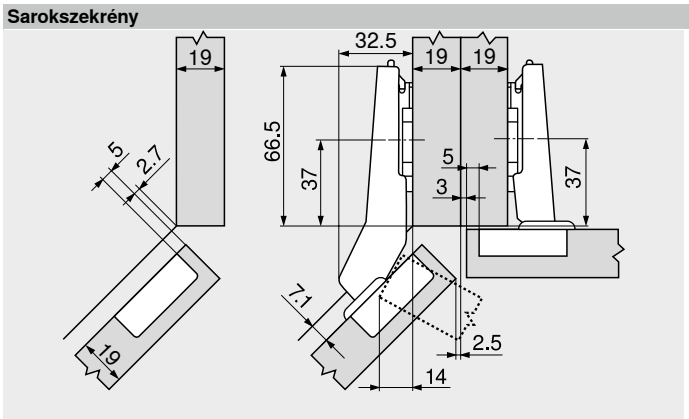

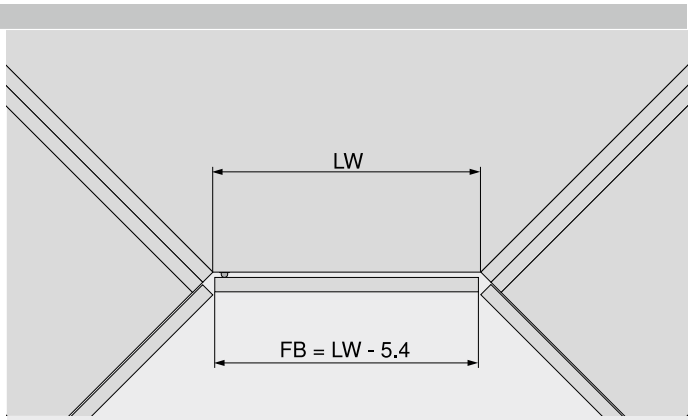

FB Előlapszélesség
LW Belső korpuszszélesség

+45° II – ráütődő kivetőpánt

Webkód DQDRYM

Tervezés

№ 24
45°

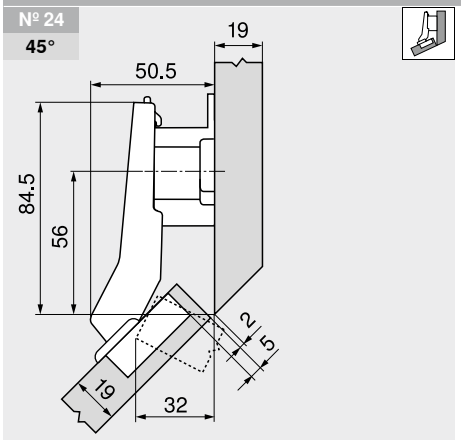

Megnevezés	Magasítás (mm)	Ékszög	Cikkszám
Szerelőtalp	18	–	175H7190.22

№ 9
45°

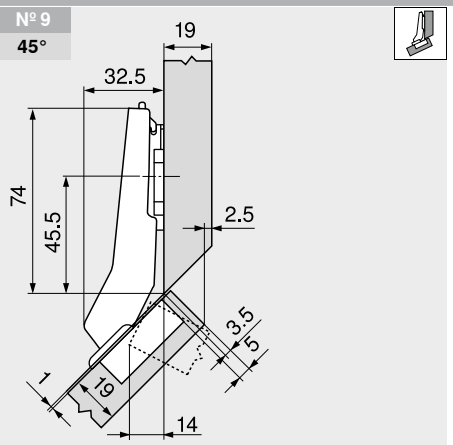

Megnevezés	Magasítás (mm)	Ékszög	Cikkszám
Szerelőtalp	0	–	173H7100

№ 10
50°

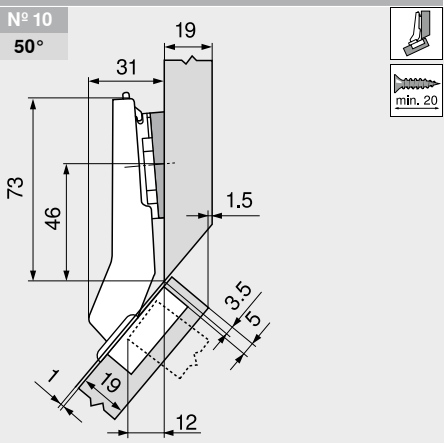

Megnevezés	Magasítás (mm)	Ékszög	Cikkszám
Szerelőtalp	0	–	173H7100
Szögbenálló ékek	0.8	+5°	171A5010

Állítás

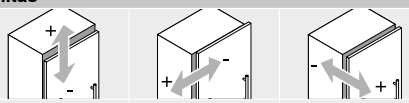

Max. ±3.0 mm Lásd szerelőtalpak	±1.8 mm	±2.0 mm

Csavaros szerelés

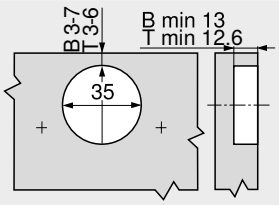

B	CLIP top BLUMOTION
T	CLIP top

INSERTA-szerelés

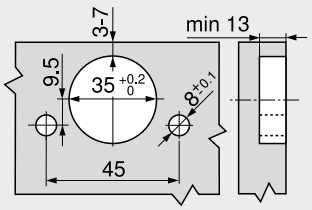

Edényméretek

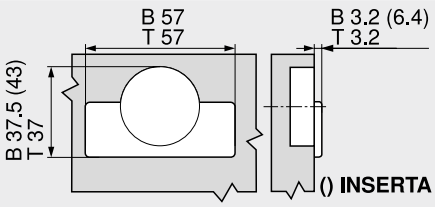

B	CLIP top BLUMOTION
T	CLIP top

+45° III – teljesen ráütődő kivetőpánt

Webkód DQDSNY



- **CLIP top BLUMOTION** integrált **BLUMOTION** (kikapcsolható)
- **CLIP top** zárószerkezettel (rugó) vagy anélkül
- +45°-os kivetőpánt III
- 95°-os nyitásszög
- 3-dimenzióban állítható előlap
- komfortos mélységállítás csigamenetes megoldással
- az ajtó korpuszra való fel- ill. leszerelése szerszám nélkül végezhető
- **INSERTA** változatnál a pántedény az ajtóra is szerszám nélkül szerelhető

Oldalmutatók

WA	Szöge		
	40°	45°	50°
	№ 23	№ 24	№ 25
	119	121	119
	№ 108	№ 53	№ 54
	122	119	119
	№ 8	№ 9	№ 10
	122	121	121
	№ 43	№ 44	№ 45
	122	123	123
	№ 109	№ 60	№ 61
	123	119	119

Áttekintés – szögbenálló megoldások 116
WA Szögbenálló megoldások

Rendelési információk

Edény – INSERTA

Kivetőpánt	Rugó	Szín	Cikkszám
CLIP top BLUMOTION	●	NI	79B9498

Edény – Csavarozás

Kivetőpánt	Rugó	Szín	Cikkszám
CLIP top BLUMOTION	●	NI	79B9458
CLIP top	○	NI	78A9458.T

Tartozékok

Pántkar takarósapka

Felirat | Jelölés	Felirat	Szín	Cikkszám
Felirat nélkül	–	NI	70.1553
Mélynyomott	Blum	NI	70.1553.BP

Pántedény takarósapka

Kivetőpánt	Szín	Cikkszám
CLIP top BLUMOTION	NI	70T3504
CLIP top	NI	70T1504

TIP-ON ajtókhoz

Kivitelezés	TIP-ON-rugó	Rugó	Cikkszám
Standard változat	■	○	956.1004
Hosszított változat	■	○	956A1004
	■	●	956A1006
	■■	●	956A1006F

Facsavar

Hossza (mm)	Átmérő (mm)	Cikkszám
15.0	Ø 3.5	609.1500
17.0		609.1700

TIP-ON-rugó

■	Standard rugó
■■	Erős rugó

Rugó

●	Kivetőpánt rugóval
○	Kivetőpánt rugó nélkül

Szín

NI	Nikkelezett

Figyelmeztetés

A CLIP top BLUMOTION- és CLIP top vasalatokat nem lehet egy előlapon egymással kombinálni.

Oldalmutatók

Áttekintés	71	E-SERVICES és felhasználási segédeszközök	590
Szerelőtalpak	144	További technikai információk	698
Tartozékok – Pántkar takarósapka	151		
Tartozékok – Általános tudnivalók	153		
TIP-ON ajtókhoz	170		

Felszerelés, leszerelés és beállítás

Short-URL
www.blum.com/a210

Tervezés

Figyelmeztetés

A méretek gyári beállításnál érvényesek. Ettől eltérő esetekben a ráütések megváltoznak. Ütköztetési próbát javasolunk. A szerelőtalpak rögzítési pozíciói részben eltérnek a megszokott rögzítési pozícióktól.

№ 108 – 40°

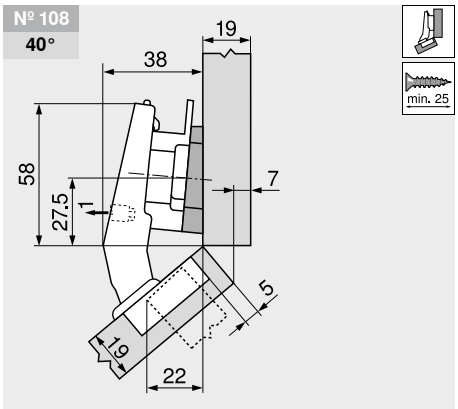

Megnevezés	Magasítás (mm)	Ékszög	Cikkszám
Szerelőtalp	9	–	175H7190
Szögbenálló ékek	3	+5°	171A5040

A szögbenálló ék 180°-kal elforditva kell beépíteni (nyíl a korpusz felé mutat)!

№ 8 – 40°

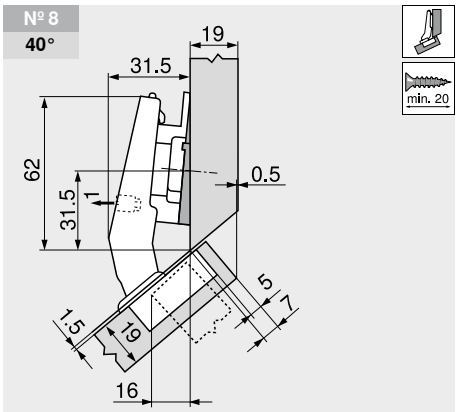

Megnevezés	Magasítás (mm)	Ékszög	Cikkszám
Szerelőtalp	6	–	175H9160
Szögbenálló ékek	6	–5°	171A5500

№ 43 – 40°

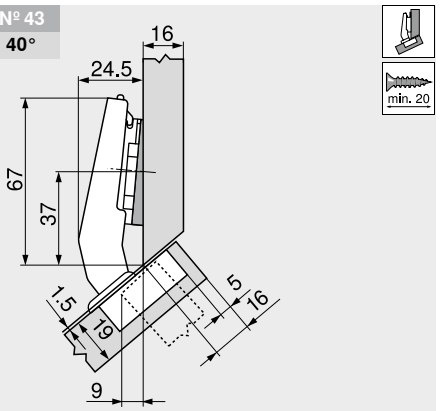

Megnevezés	Magasítás (mm)	Ékszög	Cikkszám
Szerelőtalp	0	–	173H7100
Szögbenálló ékek	6	–5°	171A5500

+45° III – teljesen ráütődő kivetőpánt

Webkód DQDSNY

Tervezés

№ 109
40°

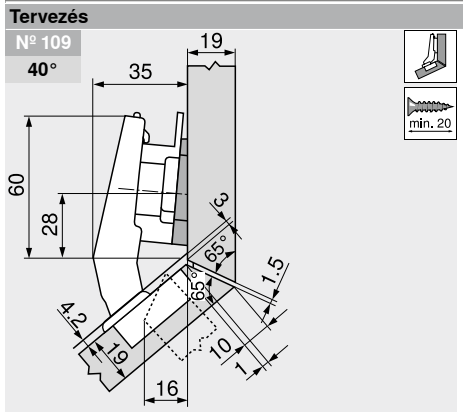

Megnevezés	Magasítás (mm)	Ékszög	Cikkszám
Szerelőtalp	9	–	175H7190
Szögbenálló ékek	0.8	+5°	171A5010

A szögbenálló ék 180°-kal elforditva kell beépíteni (nyíl a korpusz felé mutat)!

№ 44
45°

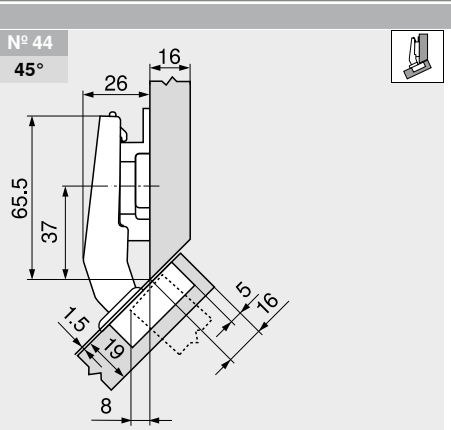

Megnevezés	Magasítás (mm)	Ékszög	Cikkszám
Szerelőtalp	6	–	175H9160

№ 45
50°

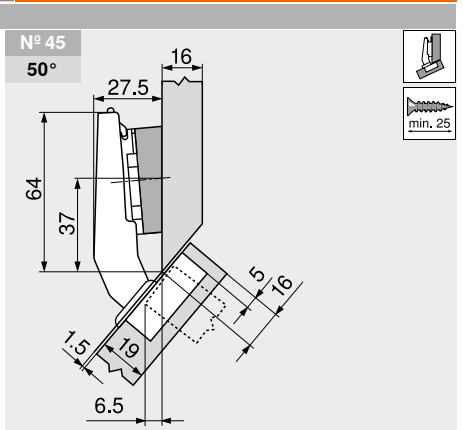

Megnevezés	Magasítás (mm)	Ékszög	Cikkszám
Szerelőtalp	0	–	173H7100
Szögbenálló ékek	6	+5°	171A5070

Állítás

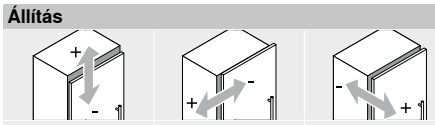

Max. ±3.0 mm Lásd szerelőtalpak	±2.0 mm	±2.0 mm

Csavaros szerelés

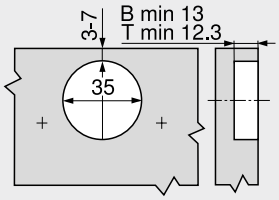

B	CLIP top BLUMOTION
T	CLIP top

INSERTA-szerelés

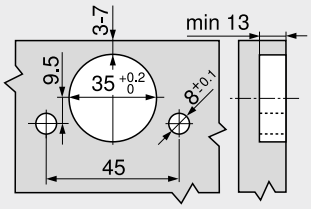

Edényméretek

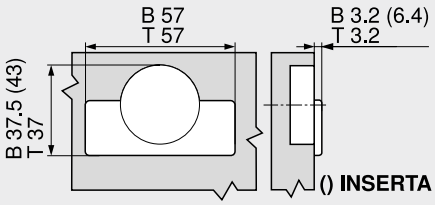

B	CLIP top BLUMOTION
T	CLIP top

+30° II – ráütődő kivetőpánt

Webkód DQDTDA



- **CLIP top BLUMOTION** integrált **BLUMOTION** (kikapcsolható)
- **CLIP top** zárószerkezettel (rugó) vagy anélkül
- +30°-os kivetőpánt II
- 95°-os nyitásszög
- 3-dimenzióban állítható előlap
- komfortos mélységállítás csigamenetes megoldással
- az ajtó korpuszra való fel- ill. leszerelése szerszám nélkül végezhető
- **INSERTA** változatnál a pántedény az ajtóra is szerszám nélkül szerelhető

Oldalmutatók

WA	Szöge		
	25°	30°	35°
	№ 20	№ 21	№ 22
	124	125	125
	№ 50	№ 51	№ 52
	124	125	125
	№ 5	№ 6	№ 7
	129	125	125
	№ 40	№ 41	№ 42
	126	126	126
	№ 57	№ 58	№ 59
	124	125	125

Áttekintés – szögbenálló megoldások 116
WA Szögbenálló megoldások

Rendelési információk

Edény – INSERTA

Kivetőpánt	Rugó	Szín	Cikkszám
CLIP top BLUMOTION	●	NI	79B9596

Edény – Csavarozás

Kivetőpánt	Rugó	Szín	Cikkszám
CLIP top BLUMOTION	●	NI | ONS	79B9556
CLIP top	○	NI	78A9556.T

Tartozékok

Pántkar takarósapka

Felirat | Jelölés	Felirat	Szín	Cikkszám
Felirat nélkül	–	NI | ONS	70.1553
Mélynyomott	Blum	NI	70.1553.BP

Pántedény takarósapka

Kivetőpánt	Szín	Cikkszám
CLIP top BLUMOTION	NI | ONS	70T3504
CLIP top	NI	70T1504

TIP-ON ajtókhoz

Kivitelezés	TIP-ON-rugó	Rugó	Cikkszám
Standard változat	■	○	956.1004
Hosszított változat	■	○	956A1004
	■	●	956A1006
	■■	●	956A1006F

Facsavar

Hossza (mm)	Átmérő (mm)	Cikkszám
15.0	Ø 3.5	609.1500
17.0		609.1700

TIP-ON-rugó

■	Standard rugó
■■	Erős rugó

Rugó

●	Kivetőpánt rugóval
○	Kivetőpánt rugó nélkül

Szín

NI	Nikkelezett
ONS	Onyxfekete

Figyelmeztetés

A CLIP top BLUMOTION- és CLIP top vasalatokat nem lehet egy előlapon egymással kombinálni.

Oldalmutatók

Áttekintés	71	E-SERVICES és felhasználási segédeszközök	590
Szerelőtalpak	144	További technikai információk	698
Tartozékok – Pántkar takarósapka	151		
Tartozékok – Általános tudnivalók	153		
TIP-ON ajtókhoz	170		

Felszerelés, leszerelés és beállítás

Short-URL
www.blum.com/a210

Tervezés

Figyelmeztetés

A méretek gyári beállításnál érvényesek. Ettől eltérő esetekben a ráütések megváltoznak. Ütköztetési próbát javasolunk. A szerelőtalpak rögzítési pozíciói részben eltérnek a megszokott rögzítési pozícióktól.

№ 20
25°

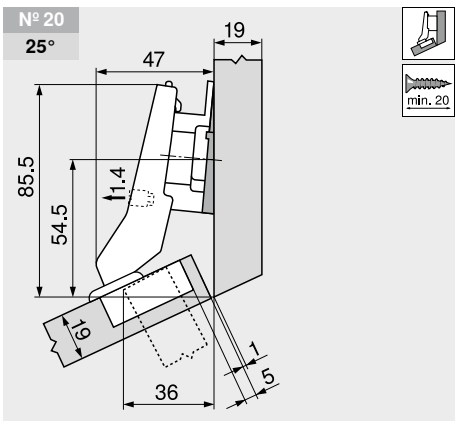

Megnevezés	Magasítás (mm)	Ékszög	Cikkszám
Szerelőtalp	9	–	175H7190
Szögbenálló ékek	6	–5°	171A5500

№ 50
25°

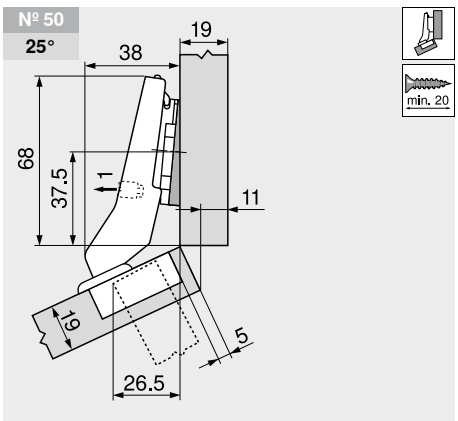

Megnevezés	Magasítás (mm)	Ékszög	Cikkszám
Szerelőtalp	0	–	173H7100
Szögbenálló ékek	6	–5°	171A5500

№ 57
25°

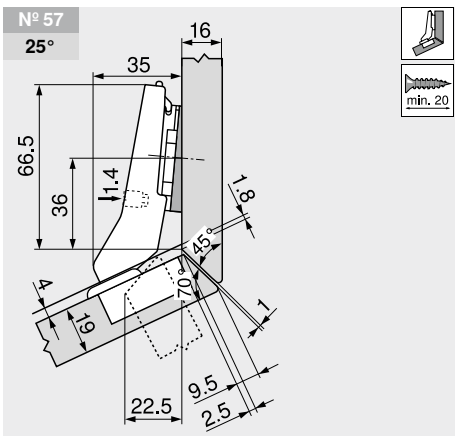

Megnevezés	Magasítás (mm)	Ékszög	Cikkszám
Szerelőtalp	0	–	173H7100
Szögbenálló ékek	6	–5°	171A5500

+30° II – ráütődő kivetőpánt

Webkód DQDTDA

Tervezés

№ 21 **30°**

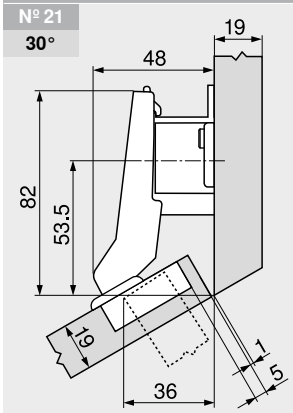

Megnevezés	Magasítás (mm)	Ékszög	Cikkszám
Szerelőtalp	18	–	175H7190.22

№ 51 **30°**

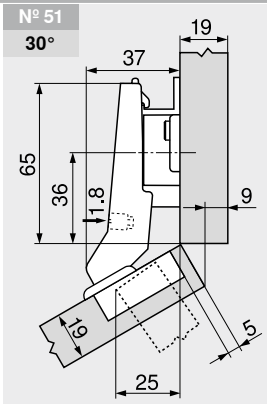

Megnevezés	Magasítás (mm)	Ékszög	Cikkszám
Szerelőtalp	9	–	175H7190

№ 6 **30°**

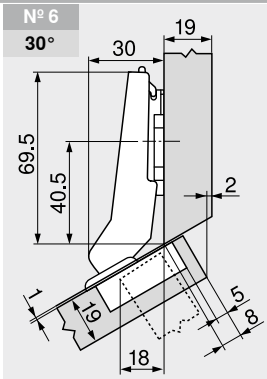

Megnevezés	Magasítás (mm)	Ékszög	Cikkszám
Szerelőtalp	0	–	173H7100

№ 58 **30°**

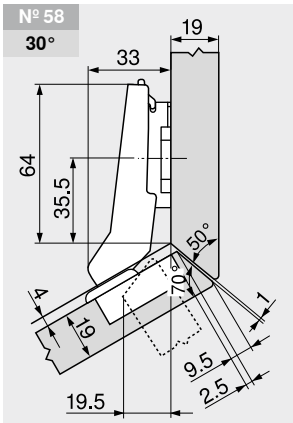

Megnevezés	Magasítás (mm)	Ékszög	Cikkszám
Szerelőtalp	3	–	173H7130

№ 22 **35°** min. 20

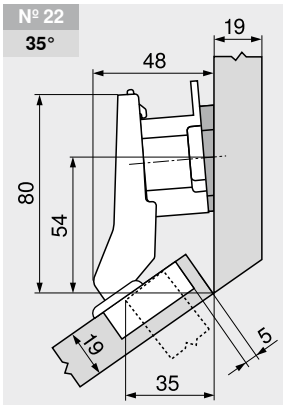

Megnevezés	Magasítás (mm)	Ékszög	Cikkszám
Szerelőtalp	18	–	175H7190.22
Szögbenálló ékek	0.8	+5°	171A5010

№ 52 **35°** min. 25

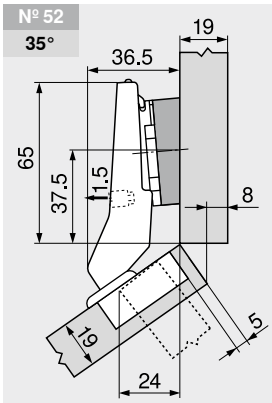

Megnevezés	Magasítás (mm)	Ékszög	Cikkszám
Szerelőtalp	0	–	173H7100
Szögbenálló ékek	6	+5°	171A5070

№ 7 **35°** min. 20

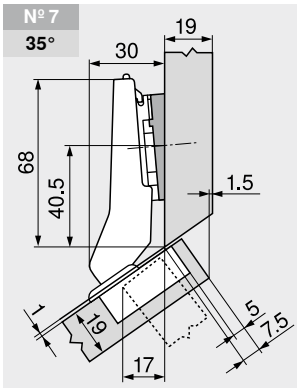

Megnevezés	Magasítás (mm)	Ékszög	Cikkszám
Szerelőtalp	0	–	173H7100
Szögbenálló ékek	0.8	+5°	171A5010

№ 59 **35°** min. 25

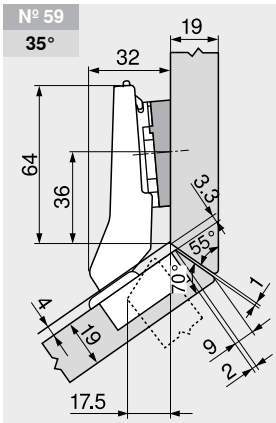

Megnevezés	Magasítás (mm)	Ékszög	Cikkszám
Szerelőtalp	0	–	173H7100
Szögbenálló ékek	3	+5°	171A5040

Állítás

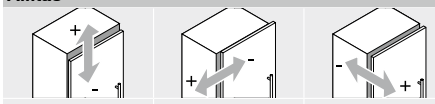

Max. ±3.0 mm
Lásd szerelőtalpak

±1.8 mm

±2.0 mm

Oldalmutatók

Pántedény szerelése 127

+30° III – teljesen ráütődő kivetőpánt

Webkód DQDU2M

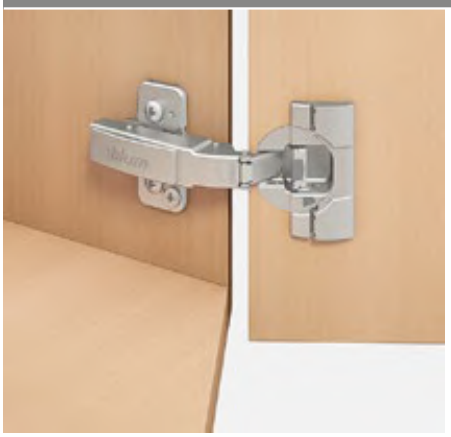

- **CLIP top BLUMOTION** integrált **BLUMOTION** (kikapcsolható)
- **CLIP top** zárószerkezettel (rugó) vagy anélkül
- +30°-os kivetőpánt III
- 95°-os nyitásszög
- 3-dimenzióban állítható előlap
- komfortos mélységállítás csigamenetes megoldással
- az ajtó korpuszra való fel- ill. leszerelése szerszám nélkül végezhető
- **INSERTA** változatnál a pántedény az ajtóra is szerszám nélkül szerelhető

Oldalmutatók

WA	Szöge		
	25°	30°	35°
	№ 20	№ 21	№ 22
	124	125	125
	№ 50	№ 51	№ 52
	124	125	125
	№ 5	№ 6	№ 7
	129	125	125
	№ 40	№ 41	№ 42
	126	126	126
	№ 57	№ 58	№ 59
	124	125	125

Áttekintés – szögbenálló megoldások 116
WA Szögbenálló megoldások

Rendelési információk

Edény: Kivetőpánt CLIP top BLUMOTION | Rugó ● | Szín NI | INSERTA | Cikkszám 79B9496

Edény: Kivetőpánt CLIP top BLUMOTION | Rugó ● | Szín NI | Csavarozás | Cikkszám 79B9456

Edény: Kivetőpánt CLIP top | Rugó ○ | Szín NI | Csavarozás | Cikkszám 78A9456.T

Tartozékok

Pántkar takarósapka

Felirat | Jelölés	Felirat	Szín	Cikkszám
Felirat nélkül	–	NI	70.1553
Mélynyomott	Blum	NI	70.1553.BP

Pántedény takarósapka

Kivetőpánt	Szín	Cikkszám
CLIP top BLUMOTION	NI	70T3504
CLIP top	NI	70T1504

TIP-ON ajtókhoz

Kivitelezés	TIP-ON-rugó	Rugó	Cikkszám
Standard változat	■	○	956.1004
Hosszított változat	■	○	956A1004
	■	●	956A1006
	■■	●	956A1006F

Facsavar

Hossza (mm)	Átmérő (mm)	Cikkszám
15.0	Ø 3.5	609.1500
17.0		609.1700

TIP-ON-rugó
■ Standard rugó
■■ Erős rugó

Rugó
● Kivetőpánt rugóval
○ Kivetőpánt rugó nélkül

Szín
NI Nikkelezett

Figyelmeztetés

A CLIP top BLUMOTION- és CLIP top vasalatokat nem lehet egy előlapon egymással kombinálni.

Oldalmutatók

Áttekintés	71	E-SERVICES és felhasználási segédeszközök	590
Szerelőtalpak	144	További technikai információk	698
Tartozékok – Pántkar takarósapka	151		
Tartozékok – Általános tudnivalók	153		
TIP-ON ajtókhoz	170		

Felszerelés, leszerelés és beállítás

Short-URL
www.blum.com/a210

Tervezés

Figyelmeztetés

A méretek gyári beállításnál érvényesek. Ettől eltérő esetekben a ráütések megváltoznak. Ütköztetési próbát javasolunk. A szerelőtalpak rögzítési pozíciói részben eltérnek a megszokott rögzítési pozícióktól.

№ 40 | 25°

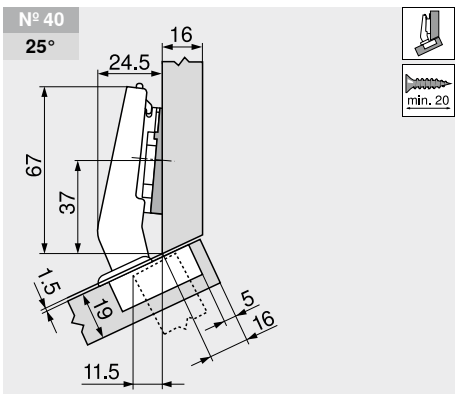

Megnevezés	Magasítás (mm)	Ékszög	Cikkszám
Szerelőtalp	0	–	173H7100
Szögbenálló ékek	6	–5°	171A5500

№ 41 | 30°

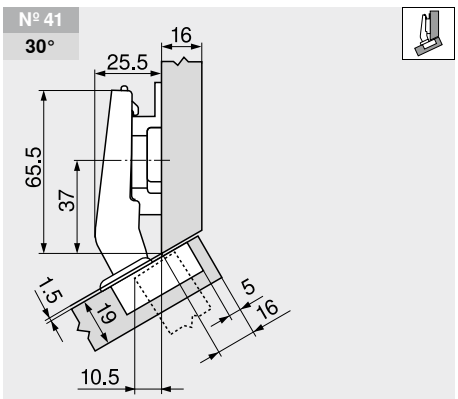

Megnevezés	Magasítás (mm)	Ékszög	Cikkszám
Szerelőtalp	6	–	175H9160

№ 42 | 35°

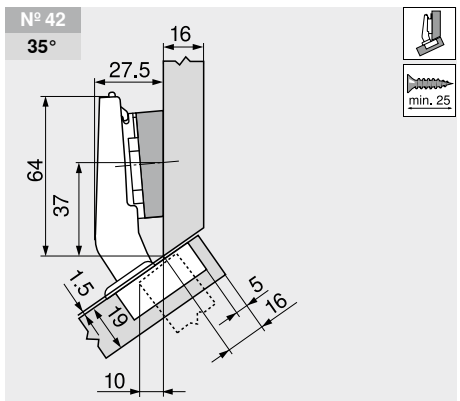

Megnevezés	Magasítás (mm)	Ékszög	Cikkszám
Szerelőtalp	0	–	173H7100
Szögbenálló ékek	6	+5°	171A5070

+30° III – teljesen ráütődő kivetőpánt

Webkód DQDU2M

Tervezés

Állítás

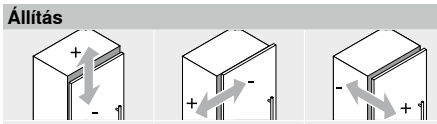

Max. ±3.0 mm	±2.0 mm	±2.0 mm
Lásd szerelőtalpak		

Csavaros szerelés

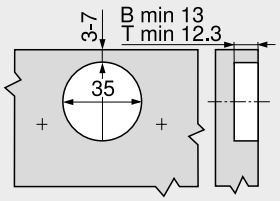

B	CLIP top BLUMOTION
T	CLIP top

INSERTA-szerelés

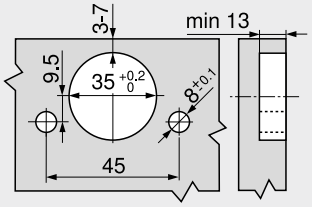

Edényméretek

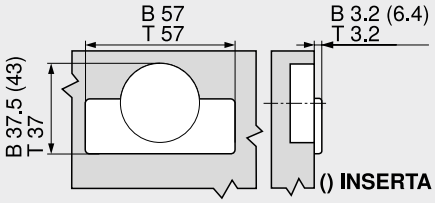

B	CLIP top BLUMOTION
T	CLIP top

+20° II – ráütődő kivetőpánt

Webkód
DQDURY



- **CLIP top BLUMOTION** integrált **BLUMOTION** (kikapcsolható)
- **CLIP top** zárószerkezettel (rugó) vagy anélkül
- +20°-os kivetőpánt II
- 95°-os nyitásszög
- 3-dimenzióban állítható előlap
- komfortos mélységállítás csigamenetes megoldással
- az ajtó korpuszra való fel- ill. leszerelése szerszám nélkül végezhető
- **INSERTA** változatnál a pántedény az ajtóra is szerszám nélkül szerelhető

Oldalmutatók

WA	Szöge 15°	20°	25°
	Nº 18	Nº 19	Nº 20
	128	129	124
	Nº 48	Nº 49	Nº 50
	128	129	124
	Nº 3	Nº 4	Nº 5
	131	129	129
	Nº 38	Nº 39	Nº 40
	131	131	126
	Nº 55	Nº 56	Nº 57
	128	129	124

Áttekintés – szögbenálló megoldások 116
WA Szögbenálló megoldások

Rendelési információk

Edény — **INSERTA**

Kivetőpánt	Rugó	Szín	Cikkszám
CLIP top BLUMOTION	●	NI	79B9595

Edény — **Csavarozás**

Kivetőpánt	Rugó	Szín	Cikkszám
CLIP top BLUMOTION	●	NI	79B9555
CLIP top	○	NI	78A9555.T

Tartozékok

Pántkar takarósapka

Felirat | Jelölés	Felirat	Szín	Cikkszám
Felirat nélkül	–	NI	70.1553
Mélynyomott	Blum	NI	70.1553.BP

Pántedény takarósapka

Kivetőpánt	Szín	Cikkszám
CLIP top BLUMOTION	NI	70T3504
CLIP top	NI	70T1504

TIP-ON ajtókhoz

Kivitelezés	TIP-ON-rugó	Rugó	Cikkszám
Standard változat	■	○	956.1004
Hosszított változat	■	○	956A1004
	■	●	956A1006
	■■	●	956A1006F

Facsavar

Hossza (mm)	Átmérő (mm)	Cikkszám
15.0	Ø 3.5	609.1500
17.0		609.1700

TIP-ON-rugó
■ Standard rugó
■■ Erős rugó

Rugó
● Kivetőpánt rugóval
○ Kivetőpánt rugó nélkül

Szín
NI Nikkelezett

Figyelmeztetés

A CLIP top BLUMOTION- és CLIP top vasalatokat nem lehet egy előlapon egymással kombinálni.

Oldalmutatók

Áttekintés 71
Szerelőtalpak 144
Tartozékok – Pántkar takarósapka 151
Tartozékok – Általános tudnivalók 153
TIP-ON ajtókhoz 170
E-SERVICES és felhasználási segédeszközök 590
További technikai információk 698

Felszerelés, leszerelés és beállítás

Short-URL
www.blum.com/a210

Tervezés

Figyelmeztetés

A méretek gyári beállításnál érvényesek. Ettől eltérő esetekben a ráütések megváltoznak. Ütköztetési próbát javasolunk. A szerelőtalpak rögzítési pozíciói részben eltérnek a megszokott rögzítési pozícióktól.

Nº 18 15°

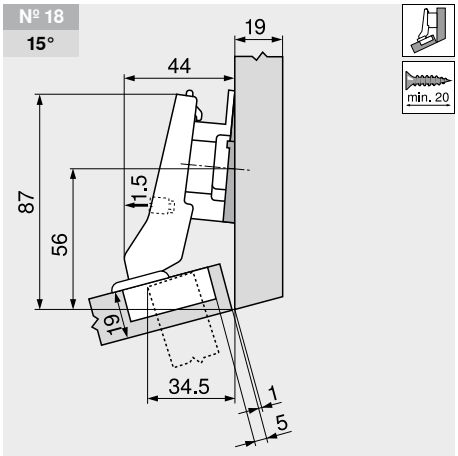

Megnevezés	Magasítás (mm)	Ékszög	Cikkszám
Szerelőtalp	9	–	175H7190
Szögbenálló ékek	6	–5°	171A5500

Nº 48 15°

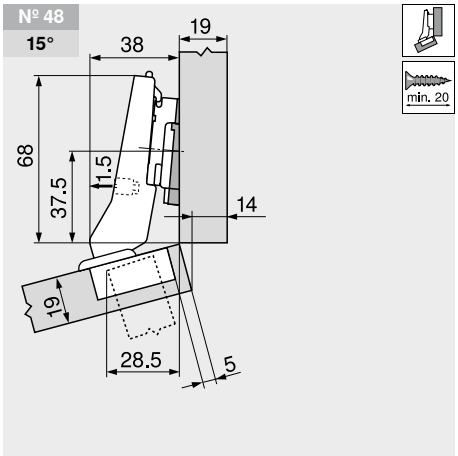

Megnevezés	Magasítás (mm)	Ékszög	Cikkszám
Szerelőtalp	3	–	173H7130
Szögbenálló ékek	6	–5°	171A5500

Nº 55 15°

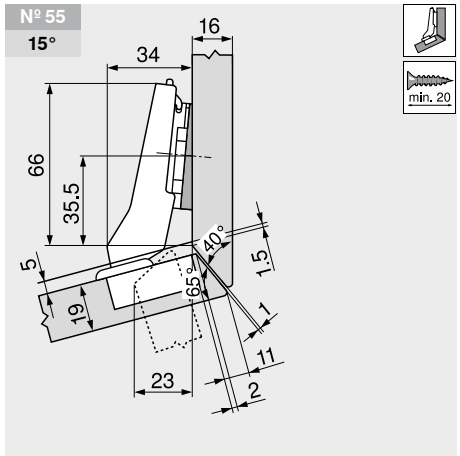

Megnevezés	Magasítás (mm)	Ékszög	Cikkszám
Szerelőtalp	0	–	173H7100
Szögbenálló ékek	6	–5°	171A5500

+20° II – ráütődő kivetőpánt

Webkód DQDURY

Tervezés

№ 19 20°

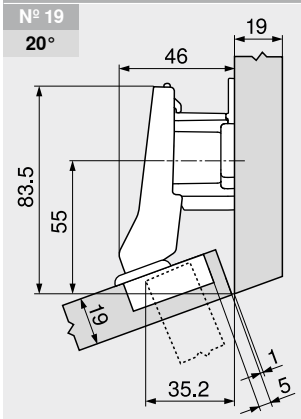

Megnevezés	Magasítás (mm)	Ékszög	Cikkszám
Szerelőtalp	18	–	175H7190.22

№ 49 20°

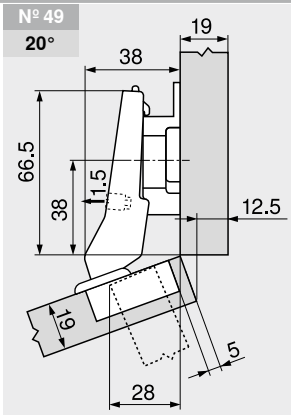

Megnevezés	Magasítás (mm)	Ékszög	Cikkszám
Szerelőtalp	9	–	175H7190

№ 4 20°

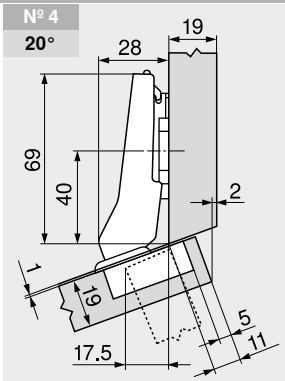

Megnevezés	Magasítás (mm)	Ékszög	Cikkszám
Szerelőtalp	0	–	173H7100

№ 56 20°

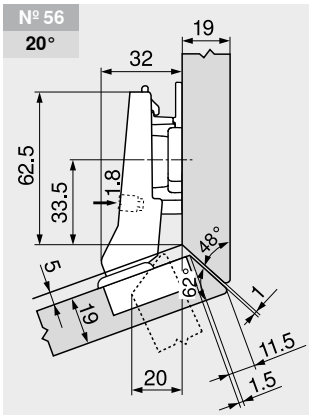

Megnevezés	Magasítás (mm)	Ékszög	Cikkszám
Szerelőtalp	6	–	175H9160

№ 5 25°

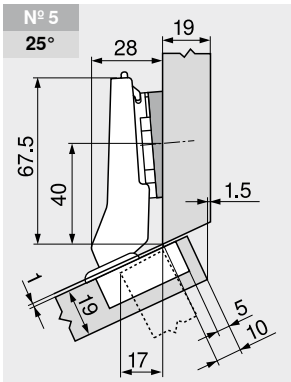

Megnevezés	Magasítás (mm)	Ékszög	Cikkszám
Szerelőtalp	0	–	173H7100
Szögbenálló ékek	0.8	+5°	171A5010

Állítás

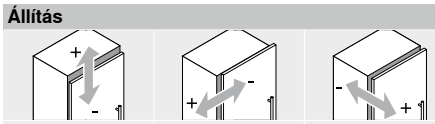

Max. ±3.0 mm	±1.8 mm	±2.0 mm
Lásd szerelőtalpak		

Csavaros szerelés

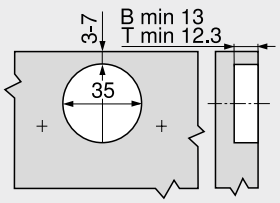

B	CLIP top BLUMOTION
T	CLIP top

INSERTA-szerelés

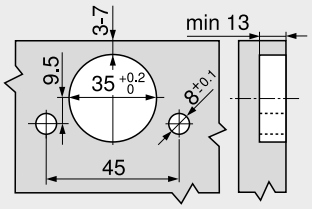

Edényméretek

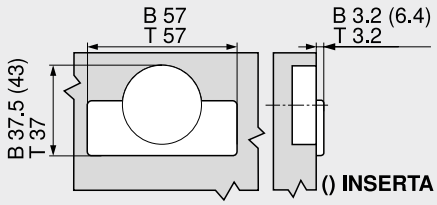

B	CLIP top BLUMOTION
T	CLIP top

+15° III – teljesen ráütődő kivetőpánt

Webkód DQDVHA



- **CLIP top BLUMOTION** integrált **BLUMOTION** (kikapcsolható)
- **CLIP top** zárószerkezettel (rugó) vagy anélkül
- +15°-os kivetőpánt III
- 95°-os nyitásszög
- 3-dimenzióban állítható előlap
- komfortos mélységállítás csigamenetes megoldással
- az ajtó korpuszra való fel- ill. leszerelése szerszám nélkül végezhető
- **INSERTA** változatnál a pántedény az ajtóra is szerszám nélkül szerelhető

Oldalmutatók

WA	Szöge		
	10°	15°	20°
	№ 17	№ 18	№ 19
	130	128	129
	№ 47	№ 48	№ 49
	130	128	129
	№ 2	№ 3	№ 4
	130	131	129
	№ 37	№ 38	№ 39
	131	131	131
		№ 55	№ 56
		128	129

Áttekintés – szögbenálló megoldások 116
WA Szögbenálló megoldások

Rendelési információk

Edény: Kivetőpánt | **Rugó** | **INSERTA: Szín** | **Cikkszám**

Kivetőpánt	Rugó	Szín	Cikkszám
CLIP top BLUMOTION	●	NI	79B9494

Edény: Kivetőpánt | **Rugó** | **Csavarozás: Szín** | **Cikkszám**

Kivetőpánt	Rugó	Szín	Cikkszám
CLIP top BLUMOTION	●	NI | ONS	79B9454
CLIP top	○	NI	78A9454.T

Tartozékok

Pántkar takarósapka

Felirat | Jelölés	Felirat	Szín	Cikkszám
Felirat nélkül	–	NI | ONS	70.1553
Mélynyomott	Blum	NI	70.1553.BP

Pántedény takarósapka

Kivetőpánt	Szín	Cikkszám
CLIP top BLUMOTION	NI | ONS	70T3504
CLIP top	NI	70T1504

TIP-ON ajtókhoz

Kivitelezés	TIP-ON-rugó	Rugó	Cikkszám
Standard változat	■	○	956.1004
Hosszított változat	■	○	956A1004
	■	●	956A1006
	■■	●	956A1006F

Facsavar

Hossza (mm)	Átmérő (mm)	Cikkszám
15.0	Ø 3.5	609.1500
17.0		609.1700

TIP-ON-rugó

■	Standard rugó
■■	Erős rugó

Rugó

●	Kivetőpánt rugóval
○	Kivetőpánt rugó nélkül

Szín

NI	Nikkelezett
ONS	Onyxfekete

Figyelmeztetés

A CLIP top BLUMOTION- és CLIP top vasalatokat nem lehet egy előlapon egymással kombinálni.

Oldalmutatók

Áttekintés	71	E-SERVICES és felhasználási segédeszközök	590
Szerelőtalpak	144	További technikai információk	698
Tartozékok – Pántkar takarósapka	151		
Tartozékok – Általános tudnivalók	153		
TIP-ON ajtókhoz	170		

Felszerelés, leszerelés és beállítás

Short-URL
www.blum.com/a210

Tervezés

Figyelmeztetés

A méretek gyári beállításnál érvényesek. Ettől eltérő esetekben a ráütések megváltoznak. Ütköztetési próbát javasolunk. A szerelőtalpak rögzítési pozíciói részben eltérnek a megszokott rögzítési pozícióktól.

№ 17 | 10°

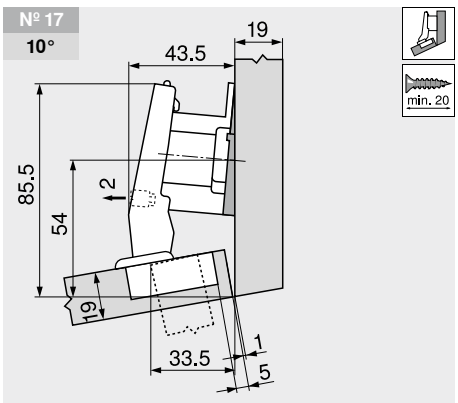

Megnevezés	Magasítás (mm)	Ékszög	Cikkszám
Szerelőtalp	18	–	175H7190.22
Szögbenálló ékek	6	–5°	171A5500

№ 47 | 10°

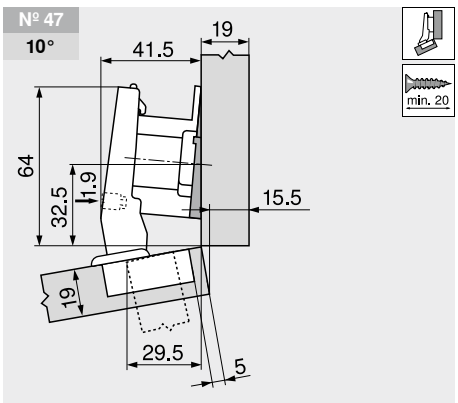

Megnevezés	Magasítás (mm)	Ékszög	Cikkszám
Szerelőtalp	18	–	175H7190.22
Szögbenálló ékek	6	–5°	171A5500

№ 2 | 10°

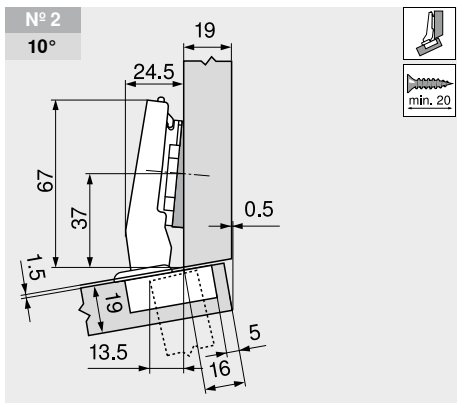

Megnevezés	Magasítás (mm)	Ékszög	Cikkszám
Szerelőtalp	0	–	173H7100
Szögbenálló ékek	6	–5°	171A5500

+15° III – teljesen ráütődő kivetőpánt

Webkód DQDVHA

Tervezés

№ 37
10°

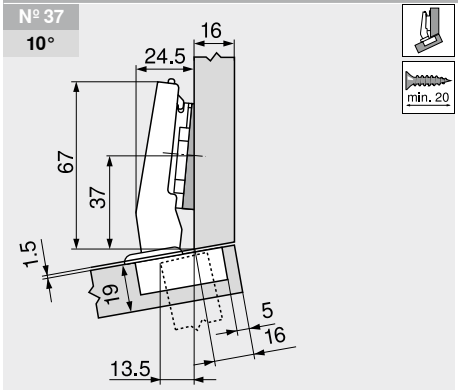

Megnevezés	Magasítás (mm)	Ékszög	Cikkszám
Szerelőtalp	0	–	173H7100
Szögbenálló ékek	6	–5°	171A5500

№ 3
15°

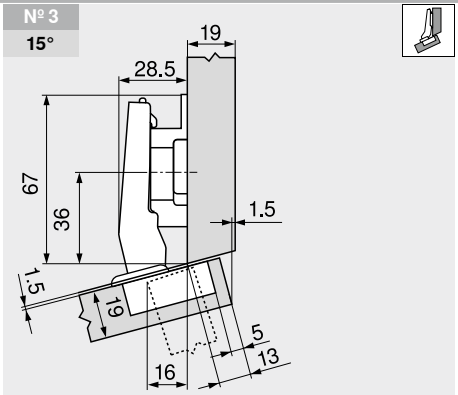

Megnevezés	Magasítás (mm)	Ékszög	Cikkszám
Szerelőtalp	9	–	175H7190

№ 38
15°

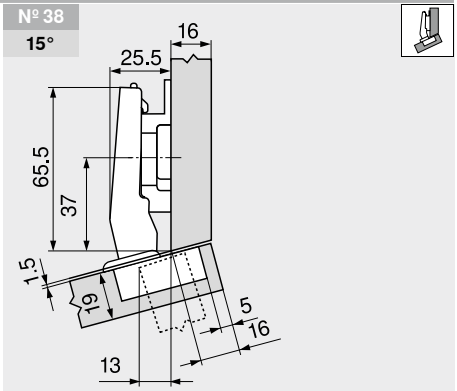

Megnevezés	Magasítás (mm)	Ékszög	Cikkszám
Szerelőtalp	6	–	175H9160

№ 39
20°

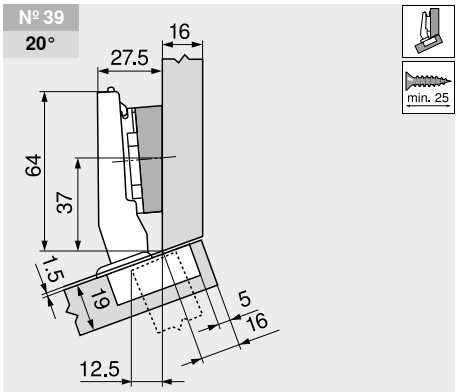

Megnevezés	Magasítás (mm)	Ékszög	Cikkszám
Szerelőtalp	0	–	173H7100
Szögbenálló ékek	6	+5°	171A5070

Állítás

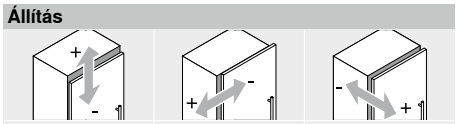

Max. ±3.0 mm
Lásd szerelőtalpak

±2.0 mm

±2.0 mm

Csavaros szerelés

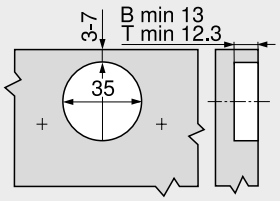

B	CLIP top BLUMOTION
T	CLIP top

INSERTA-szerelés

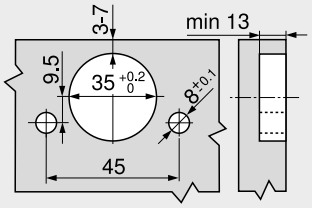

Edényméretek

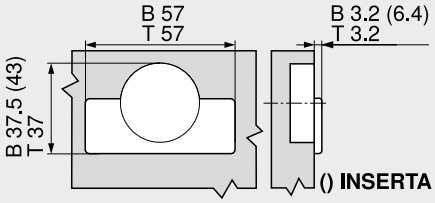

B	CLIP top BLUMOTION
T	CLIP top

±5°-os szögbenálló megoldás

Webkód DQDW6M

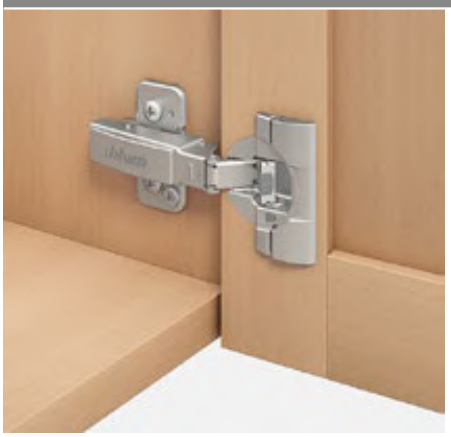

- **CLIP top BLUMOTION** integrált **BLUMOTION** (kikapcsolható)
- **CLIP top** zárószerkezettel (rugó) vagy anélkül
- ±5°-os szögbenálló megoldások
- 95°-os nyitásszög
- 3-dimenzióban állítható előlap
- komfortos mélységállítás csigamenetes megoldással
- az ajtó korpuszra való fel- ill. leszerelése szerszám nélkül végezhető
- **INSERTA** változatnál a pántedény az ajtóra is szerszám nélkül szerelhető

Oldalmutatók

WA	Szöge	WA	Szöge
	–5°		5°
Nº 15	133	Nº 16	133
Nº 46	133	Nº 46	133
Nº 1	133	Nº 1	133
Nº 35	133	Nº 36	133

Áttekintés – szögbenálló megoldások 116

WA Szögbenálló megoldások

Rendelési információk

Ráütődő

Edény		INSERTA	
Kivetőpánt	Rugó	Szín	Cikkszám
CLIP top BLUMOTION	●	NI	71B9590
CLIP top	●	NI	71T9590B
	○	NI	70T9590BTL

Edény		Csavarozás	
Kivetőpánt	Rugó	Szín	Cikkszám
CLIP top BLUMOTION	●	NI	71B9550
CLIP top	●	NI	71T9550
	○	NI	70T9550.TL

Tartozékok

Pántkar takarósapka			
Felirat | Jelölés	Felirat	Szín	Cikkszám
Felirat nélkül	–	NI	70.1553
Mélynyomott	Blum	NI	70.1553.BP

Ikerráütődő

Edény		INSERTA	
Kivetőpánt	Rugó	Szín	Cikkszám
CLIP top BLUMOTION	●	NI	71B9690
CLIP top	●	NI	71T9690B

Edény		Csavarozás	
Kivetőpánt	Rugó	Szín	Cikkszám
CLIP top BLUMOTION	●	NI	71B9650
CLIP top	●	NI	71T9650
	○	NI	70T9650.TL

Tartozékok

Pántkar takarósapka			
Felirat | Jelölés	Felirat	Szín	Cikkszám
Felirat nélkül	–	NI	70.1663
Mélynyomott	Blum	NI	70.1663.BP

Közézáródó

Edény		INSERTA	
Kivetőpánt	Rugó	Szín	Cikkszám
CLIP top BLUMOTION	●	NI	71B9790
CLIP top	●	NI	71T9790B

Edény		Csavarozás	
Kivetőpánt	Rugó	Szín	Cikkszám
CLIP top BLUMOTION	●	NI	71B9750
CLIP top	●	NI	71T9750
	○	NI	70T9750.TL

Tartozékok

Pántkar takarósapka			
Felirat | Jelölés	Felirat	Szín	Cikkszám
Felirat nélkül	–	NI	70.1663
Mélynyomott	Blum	NI	70.1663.BP

Figyelmeztetés

A CLIP top BLUMOTION- és CLIP top vasalatokat nem lehet egy előlapon egymással kombinálni.

Tartozékok – Általános tudnivalók

TIP-ON ajtókhoz

Kivitelezés	TIP-ON-rugó	Rugó	Cikkszám
Standard változat	■	○	956.1004
Hosszított változat	■	○	956A1004
	■	●	956A1006
	■■	●	956A1006F

Pántedény takarósapka

Kivetőpánt	Szín	Cikkszám
CLIP top BLUMOTION	NI	70T3504
CLIP top	NI	70T1504

Facsavar

Hossza (mm)	Átmérő (mm)	Cikkszám
15.0	Ø 3.5	609.1500
17.0		609.1700

TIP-ON-rugó

■ Standard rugó
■■ Erős rugó

Rugó

● Kivetőpánt rugóval
○ Kivetőpánt rugó nélkül

Szín

NI Nikkelezett

Oldalmutatók

Áttekintés	71	E-SERVICES és felhasználási segédeszközök	590
Szerelőtalpak	144	További technikai információk	698
Tartozékok – Pántkar takarósapka	151		
Tartozékok – Általános tudnivalók	153		
BLUMOTION ajtókhoz	156		
TIP-ON ajtókhoz	170		

Felszerelés, leszerelés és beállítás

Short-URL
www.blum.com/a210

Tervezés

Figyelmeztetés

A méretek gyári beállításnál érvényesek. Ettől eltérő esetekben a ráütések megváltoznak. Ütköztetési próbát javasolunk. A szerelőtalpak rögzítési pozíciói részben eltérnek a megszokott rögzítési pozícióktól.

±5°-os szögbenálló megoldás

Webkód DQDW6M

Tervezés

№ 15
–5°

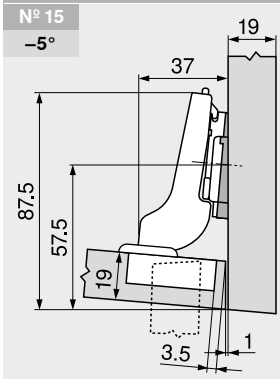



Kivetőpánt hajlított pántkarral

Megnevezés	Magasítás (mm)	Ékszög	Cikkszám
Szerelőtalp	0	–	173H7100
Szögbenálló ékek	6	–5°	171A5500

№ 35
–5°

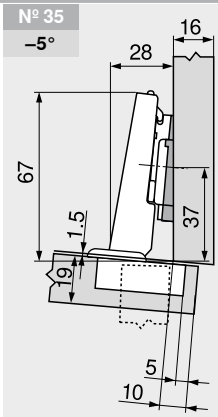

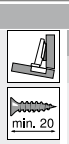

Kivetőpánt egyenes pántkarral

Megnevezés	Magasítás (mm)	Ékszög	Cikkszám
Szerelőtalp	0	–	173H7100
Szögbenálló ékek	6	–5°	171A5500

№ 16
5°

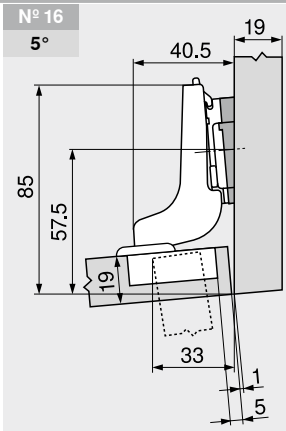



Kivetőpánt erősen hajlított pántkarral

Megnevezés	Magasítás (mm)	Ékszög	Cikkszám
Szerelőtalp	0	–	173H7100
Szögbenálló ékek	0.8	+5°	171A5010

№ 46
5°

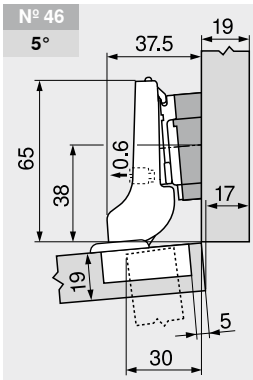

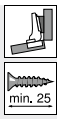

Kivetőpánt hajlított pántkarral

Megnevezés	Magasítás (mm)	Ékszög	Cikkszám
Szerelőtalp	0	–	173H7100
Szögbenálló ékek	6	+5°	171A5070

№ 1
5°

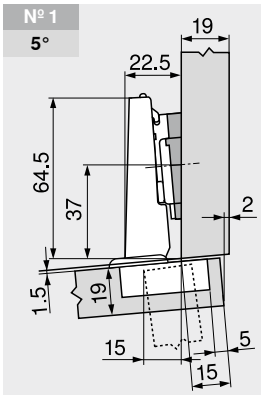

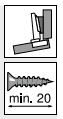

Kivetőpánt egyenes pántkarral

Megnevezés	Magasítás (mm)	Ékszög	Cikkszám
Szerelőtalp	0	–	173H7100
Szögbenálló ékek	0.8	+5°	171A5010

№ 36
5°

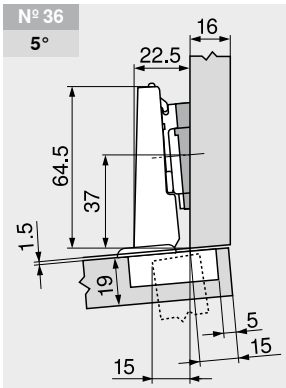

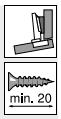

Kivetőpánt egyenes pántkarral

Megnevezés	Magasítás (mm)	Ékszög	Cikkszám
Szerelőtalp	0	–	173H7100
Szögbenálló ékek	0.8	+5°	171A5010

Állítás

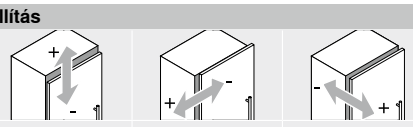

Max. ±3.0 mm Lásd szerelőtalpak	±2.0 mm	+3.0 mm –2.0 mm

Csavaros szerelés

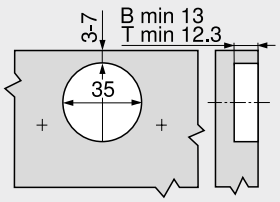

B	CLIP top BLUMOTION
T	CLIP top

INSERTA-szerelés

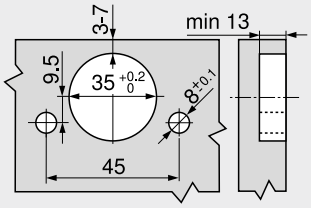

Edényméretek

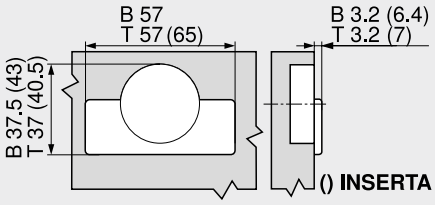

B	CLIP top BLUMOTION
T	CLIP top

–15° III – teljesen ráütődő kivetőpánt

Webkód DQDWVY



- **CLIP top BLUMOTION** integrált **BLUMOTION** (kikapcsolható)
- **CLIP top** zárószerkezettel (rugó) vagy anélkül
- –15°-os kivetőpánt III
- 110°-os nyitásszög
- 3-dimenzióban állítható előlap
- komfortos mélységállítás csigamenetes megoldással
- az ajtó korpuszra való fel- ill. leszerelése szerszám nélkül végezhető
- **INSERTA** változatnál a pántedény az ajtóra is szerszám nélkül szerelhető

Oldalmutatók

WA	Szöge		
	–20°	–15°	–10°
	№ 12	№ 13	№ 14
	134	134	135
	№ 32	№ 33	№ 34
	134	135	135

Áttekintés – szögbenálló megoldások 116
WA Szögbenálló megoldások

Rendelési információk

Edény – INSERTA

Kivetőpánt	Rugó	Szín	Cikkszám
CLIP top BLUMOTION	●	NI	79B3493

Edény – Csavarozás

Kivetőpánt	Rugó	Szín	Cikkszám
CLIP top BLUMOTION	●	NI	79B3453
CLIP top	○	NI	78A5453.T

Tartozékok

Pántkar takarósapka

Felirat | Jelölés	Felirat	Szín	Cikkszám
Felirat nélkül	–	NI	70.1553
Mélynyomott	Blum	NI	70.1553.BP

Pántedény takarósapka

Kivetőpánt	Szín	Cikkszám
CLIP top BLUMOTION	NI	70T3504
CLIP top	NI	70T1504

TIP-ON ajtókhoz

Kivitelezés	TIP-ON-rugó	Rugó	Cikkszám
Standard változat	■	○	956.1004
Hosszított változat	■	○	956A1004
	■	●	956A1006
	■■	●	956A1006F

Facsavar

Hossza (mm)	Átmérő (mm)	Cikkszám
15.0	Ø 3.5	609.1500
17.0		609.1700

TIP-ON-rugó

■	Standard rugó
■■	Erős rugó

Rugó

●	Kivetőpánt rugóval
○	Kivetőpánt rugó nélkül

Szín

NI	Nikkelezett

Figyelmeztetés

A CLIP top BLUMOTION- és CLIP top vasalatokat nem lehet egy előlapon egymással kombinálni.

Oldalmutatók

Áttekintés	71	E-SERVICES és felhasználási segédeszközök	590
Szerelőtalpak	144	További technikai információk	698
Tartozékok – Pántkar takarósapka	151		
Tartozékok – Általános tudnivalók	153		
TIP-ON ajtókhoz	170		

Felszerelés, leszerelés és beállítás

Short-URL
www.blum.com/a210

Tervezés

Figyelmeztetés

A méretek gyári beállításnál érvényesek. Ettől eltérő esetekben a ráütések megváltoznak. Ütköztetési próbát javasolunk. A szerelőtalpak rögzítési pozíciói részben eltérnek a megszokott rögzítési pozícióktól.

№ 12 –20°

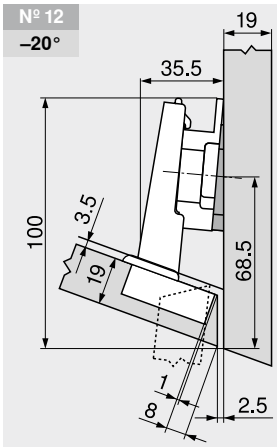

Megnevezés	Magasítás (mm)	Ékszög	Cikkszám
Szerelőtalp	6	–	175H9160
Szögbenálló ékek	6	–5°	171A5500

№ 32 –20°

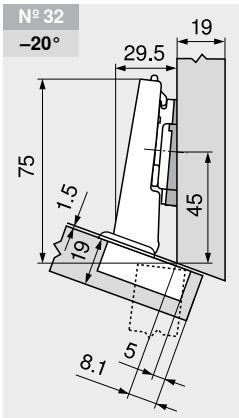

Megnevezés	Magasítás (mm)	Ékszög	Cikkszám
Szerelőtalp	0	–	173H7100
Szögbenálló ékek	6	–5°	171A5500

№ 13 –15°

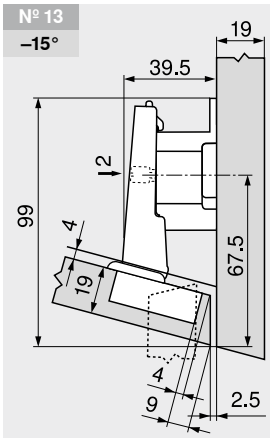

Megnevezés	Magasítás (mm)	Ékszög	Cikkszám
Szerelőtalp	18	–	175H7190.22

–15° III – teljesen ráütődő kivetőpánt

Webkód DQDWVY

Tervezés

№ 33 –15°

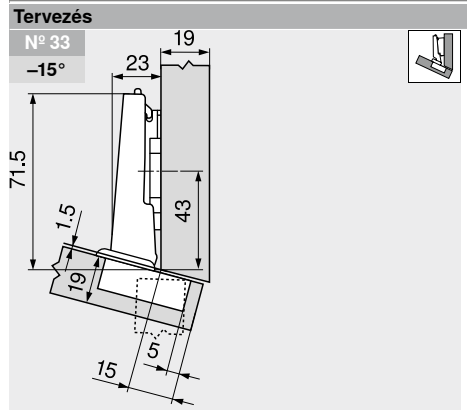

Megnevezés	Magasítás (mm)	Ékszög	Cikkszám
Szerelőtalp	0	–	173H7100

№ 14 –10°

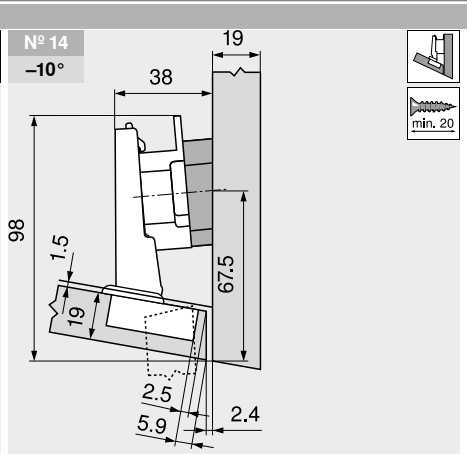

Megnevezés	Magasítás (mm)	Ékszög	Cikkszám
Szerelőtalp	9	–	175H7190
Szögbenálló ékek	6	+5°	171A5070

№ 34 –10°

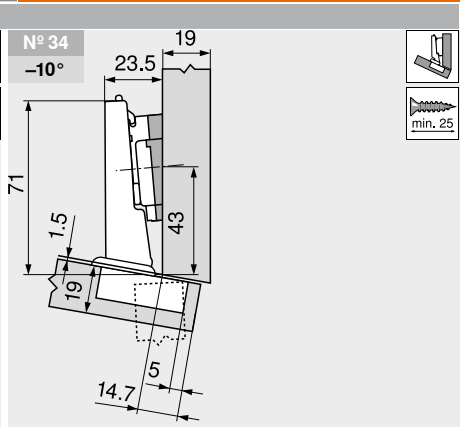

Megnevezés	Magasítás (mm)	Ékszög	Cikkszám
Szerelőtalp	0	–	173H7100
Szögbenálló ékek	0.8	+5°	171A5010

Állítás

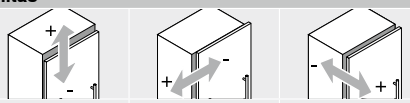

Max. ±3.0 mm Lásd szerelőtalpak	±2.0 mm	±2.0 mm

Csavaros szerelés

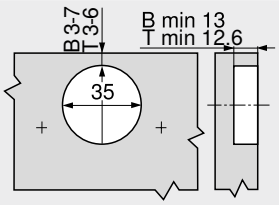

B	CLIP top BLUMOTION
T	CLIP top

INSERTA-szerelés

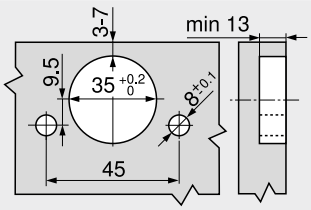

Edényméretek

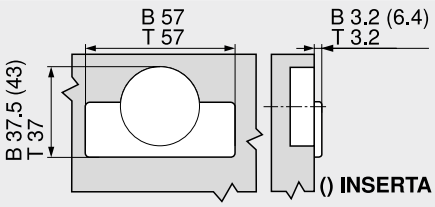

B	CLIP top BLUMOTION
T	CLIP top

–30° III – teljesen ráütődő kivetőpánt

Webkód
DQDXLA

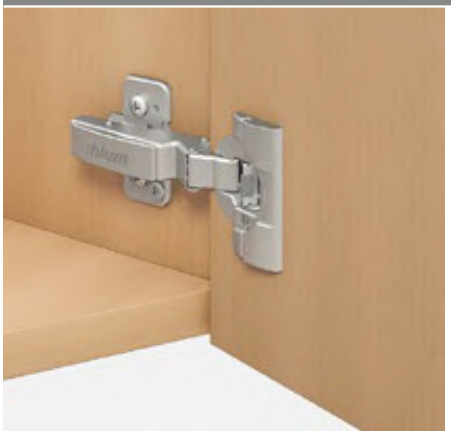

- **CLIP top BLUMOTION** integrált **BLUMOTION** (kikapcsolható)
- **CLIP top** zárószerkezettel (rugó) vagy anélkül
- –30°-os kivetőpánt III
- 110°-os nyitásszög
- 3-dimenzióban állítható előlap
- komfortos mélységállítás csigamenetes megoldással
- az ajtó korpuszra való fel- ill. leszerelése szerszám nélkül végezhető
- **INSERTA** változatnál a pántedény az ajtóra is szerszám nélkül szerelhető

Oldalmutatók

WA	Szöge –35°	–30°	–25°
			Nº 11 136
	Nº 29 136	Nº 30 136	Nº 31 137

Áttekintés – szögbenálló megoldások 116
WA Szögbenálló megoldások

Rendelési információk

Edény — INSERTA

Kivetőpánt	Rugó	Szín	Cikkszám
CLIP top BLUMOTION	●	NI	79B3491

Edény — Csavarozás

Kivetőpánt	Rugó	Szín	Cikkszám
CLIP top BLUMOTION	●	NI	79B3451
CLIP top	○	NI	78A5451.T

Tartozékok

Pántkar takarósapka

Felirat | Jelölés	Felirat	Szín	Cikkszám
Felirat nélkül	–	NI	70.1553
Mélynyomott	Blum	NI	70.1553.BP

Pántedény takarósapka

Kivetőpánt	Szín	Cikkszám
CLIP top BLUMOTION	NI	70T3504
CLIP top	NI	70T1504

TIP-ON ajtókhoz

Kivitelezés	TIP-ON-rugó	Rugó	Cikkszám
Standard változat	■	○	956.1004
Hosszított változat	■	○	956A1004
	■	●	956A1006
	■■	●	956A1006F

Facsavar

Hossza (mm)	Átmérő (mm)	Cikkszám
15.0	Ø 3.5	609.1500
17.0		609.1700

TIP-ON-rugó
■ Standard rugó
■■ Erős rugó

Rugó
● Kivetőpánt rugóval
○ Kivetőpánt rugó nélkül

Szín
NI Nikkelezett

Figyelmeztetés

A CLIP top BLUMOTION- és CLIP top vasalatokat nem lehet egy előlapon egymással kombinálni.

Oldalmutatók

Áttekintés	71
Szerelőtalpak	144
Tartozékok – Pántkar takarósapka	151
Tartozékok – Általános tudnivalók	153
TIP-ON ajtókhoz	170
E-SERVICES és felhasználási segédeszközök	590
További technikai információk	698

Felszerelés, leszerelés és beállítás

Short-URL
www.blum.com/a210

Tervezés

Figyelmeztetés

A méretek gyári beállításnál érvényesek. Ettől eltérő esetekben a ráütések megváltoznak. Ütköztetési próbát javasolunk. A szerelőtalpak rögzítési pozíciói részben eltérnek a megszokott rögzítési pozícióktól.

Nº 29 –35°

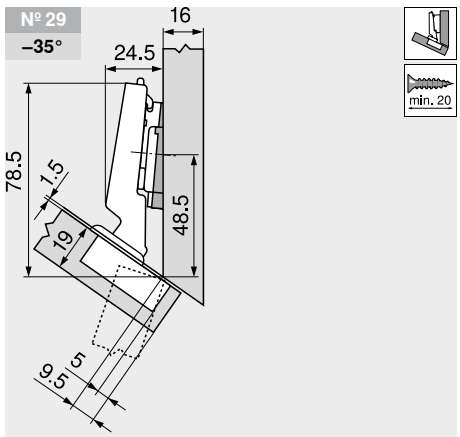

Megnevezés	Magasítás (mm)	Ékszög	Cikkszám
Szerelőtalp	0	–	173H7100
Szögbenálló ékek	6	–5°	171A5500

Nº 30 –30°

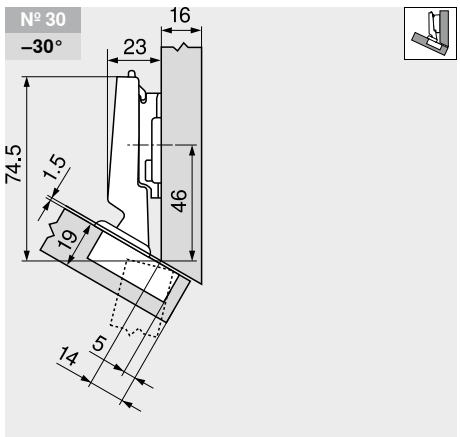

Megnevezés	Magasítás (mm)	Ékszög	Cikkszám
Szerelőtalp	3	–	173H7130

Nº 11 –25°

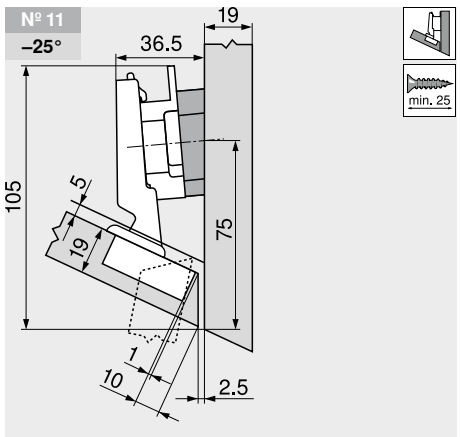

Megnevezés	Magasítás (mm)	Ékszög	Cikkszám
Szerelőtalp	9	–	175H7190
Szögbenálló ékek	6	+5°	171A5070

–30° III – teljesen ráütődő kivetőpánt

Webkód DQDXLA

Tervezés

Nº 31
–25°

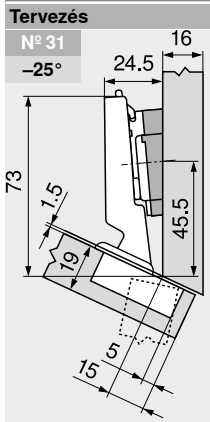

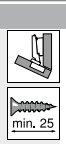

Megnevezés	Magasítás (mm)	Ékszög	Cikkszám
Szerelőtalp	0	–	173H7100
Szögbenálló ékek	3	+5°	171A5040

Állítás

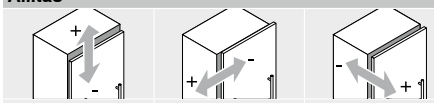

Max. ±3.0 mm Lásd szerelőtalpak	±2.0 mm	±2.0 mm

Csavaros szerelés

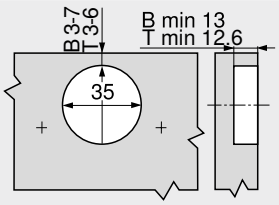

B CLIP top BLUMOTION
T CLIP top

INSERTA-szerelés

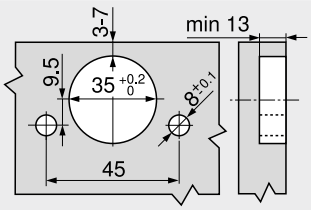

Edényméretek

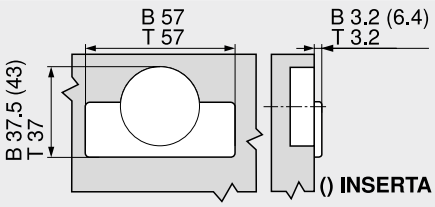

B CLIP top BLUMOTION
T CLIP top

–45° III – teljesen ráütődő kivetőpánt

Webkód DQDYAM

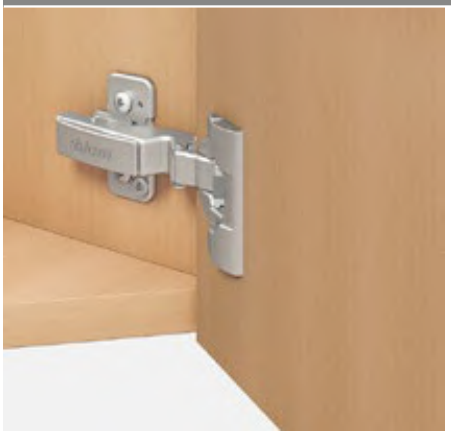

- **CLIP top BLUMOTION** integrált **BLUMOTION** (kikapcsolható)
- **CLIP top** zárószerkezettel (rugó) vagy anélkül
- –45°-os kivetőpánt III
- 110°-os nyitásszög
- 3-dimenzióban állítható előlap
- komfortos mélységállítás csigamenetes megoldással
- az ajtó korpuszra való fel- ill. leszerelése szerszám nélkül végezhető
- **INSERTA** változatnál a pántedény az ajtóra is szerszám nélkül szerelhető

Oldalmutatók

WA	Szöge		
	–50°	–45°	–40°
	№ 26	№ 27	№ 28
	138	138	138

Áttekintés – szögbenálló megoldások 116
WA Szögbenálló megoldások

Rendelési információk

Edény: Kivetőpánt CLIP top BLUMOTION

Rugó	Szín	Cikkszám
●	NI	79B3490

Edény: Kivetőpánt CLIP top BLUMOTION | CLIP top; Csavarozás

Rugó	Szín	Cikkszám
●	NI	79B3450
○	NI	78A5450.T

Tartozékok

Pántkar takarósapka

Felirat | Jelölés	Felirat	Szín	Cikkszám
Felirat nélkül	–	NI	70.1553
Mélynyomott	Blum	NI	70.1553.BP

Pántedény takarósapka

Kivetőpánt	Szín	Cikkszám
CLIP top BLUMOTION	NI	70T3504
CLIP top	NI	70T1504

TIP-ON ajtókhoz

Kivitelezés	TIP-ON-rugó	Rugó	Cikkszám
Standard változat	■	○	956.1004
Hosszított változat	■	○	956A1004
	■	●	956A1006
	■■	●	956A1006F

Facsavar

Hossza (mm)	Átmérő (mm)	Cikkszám
15.0	Ø 3.5	609.1500
17.0		609.1700

TIP-ON-rugó

■	Standard rugó
■■	Erős rugó

Rugó

●	Kivetőpánt rugóval
○	Kivetőpánt rugó nélkül

Szín

NI	Nikkelezett

Figyelmeztetés

A CLIP top BLUMOTION- és CLIP top vasalatokat nem lehet egy előlapon egymással kombinálni.

Oldalmutatók

Áttekintés	71	E-SERVICES és felhasználási segédeszközök	590
Szerelőtalpak	144	További technikai információk	698
Tartozékok – Pántkar takarósapka	151		
Tartozékok – Általános tudnivalók	153		
TIP-ON ajtókhoz	170		

Felszerelés, leszerelés és beállítás

Short-URL
www.blum.com/a210

Tervezés

Figyelmeztetés

A méretek gyári beállításnál érvényesek. Ettől eltérő esetekben a ráütések megváltoznak. Ütköztetési próbát javasolunk. A szerelőtalpak rögzítési pozíciói részben eltérnek a megszokott rögzítési pozícióktól.

№ 26 –50°

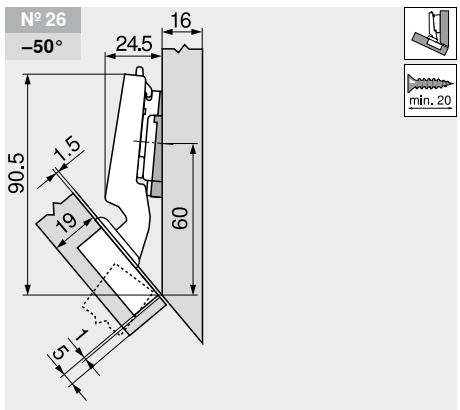

Megnevezés	Magasítás (mm)	Ékszög	Cikkszám
Szerelőtalp	0	–	173H7100
Szögbenálló ékek	6	–5°	171A5500

№ 27 –45°

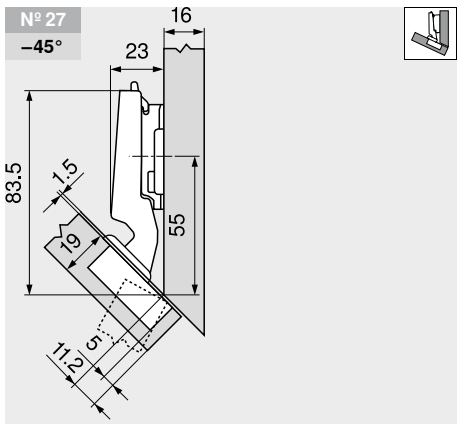

Megnevezés	Magasítás (mm)	Ékszög	Cikkszám
Szerelőtalp	3	–	173H7130

№ 28 –40°

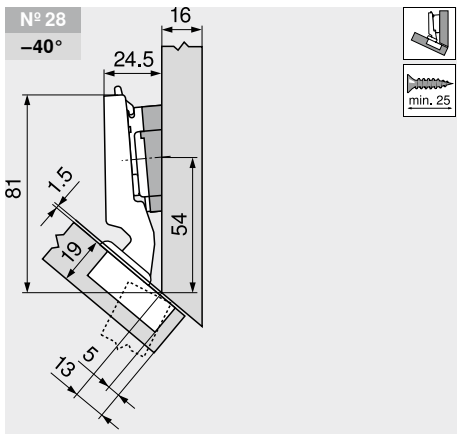

Megnevezés	Magasítás (mm)	Ékszög	Cikkszám
Szerelőtalp	0	–	173H7100
Szögbenálló ékek	3	+5°	171A5040

–45° III – teljesen ráütődő kivetőpánt

Webkód DQDYAM

Tervezés

Állítás

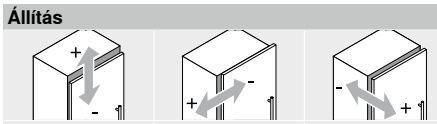

Max. ±3.0 mm	±2.0 mm	±2.0 mm
Lásd szerelőtalpak		

Csavaros szerelés

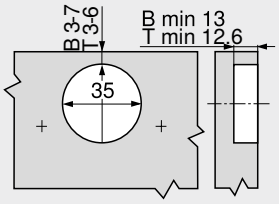

B	CLIP top BLUMOTION
T	CLIP top

INSERTA-szerelés

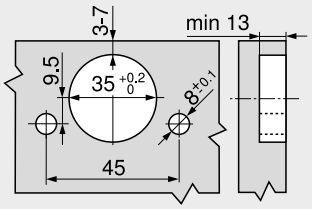

Edényméretek

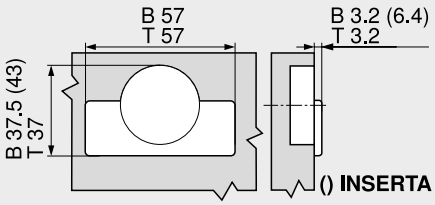

B	CLIP top BLUMOTION
T	CLIP top

Kivetőpánt vékony ajtókhoz – szögbenálló alkalmazás



- **vékony előlapok már 8 mm-től 14 mm-ig**
- **EXPANDO T-rögzítőrendszer** különböző előlap-anyagokhoz
- **CLIP top BLUMOTION** integrált **BLUMOTION** (kikapcsolható)
- **CLIP top** zárószerkezettel (rugó) vagy anélkül
- beugrás nélküli kivetőpánt (belső vagy polckihúzású fiókokkal szerelt szekrényekhez)
- 110°-os nyitásszög
- 3-dimenzióban állítható előlap
- az ajtó korpuszra való fel- ill. leszerelése szerszám nélkül végezhető

Oldalmutatók

WA	Szöge	WA	Szöge		
	–5°		5°	10°	15°
	Nº 114 140		Nº 115 140	Nº 116 141	Nº 117 141
	Nº 110 140		Nº 111 141	Nº 112 141	Nº 113 141

Áttekintés – szögbenálló megoldások 116

WA Szögbenálló megoldások

Rendelési információk

Edény		EXPANDO T	
Kivetőpánt	Rugó	Szín	Cikkszám
CLIP top BLUMOTION	●	NI	71B453T
CLIP top	●	NI	71T453T
	○	NI	70T453T.TL

Tartozékok

Pántkar takarósapka

Felirat | Jelölés	Felirat	Szín	Cikkszám
Felirat nélkül	–	NI	70.4503
Mélynyomott	Blum		70.4503.BP

Pántedény takarósapka

Kivetőpánt	Szín	Cikkszám
CLIP top BLUMOTION	NI	70T4504
CLIP top		70T4504

TIP-ON ajtókhoz

Kivitelezés	TIP-ON-rugó	Rugó	Cikkszám
Standard változat	■	○	956.1004
Hosszított változat	■	○	956A1004
	■	●	956A1006
	■■	●	956A1006F

TIP-ON-rugó

■	Standard rugó
■■	Erős rugó

Rugó

●	Kivetőpánt rugóval
○	Kivetőpánt rugó nélkül

Szín

NI	Nikkelezett

Figyelmeztetés

CLIP top BLUMOTION- és CLIP top-rugós kivetőpántok kombinációjakor a kis előlapoknál, ca. 300 mm szélességig, ütköztetési próba ajánlott. Nagyobb előlap szélességeknél FB nem ajánlatos a kombináció.

Oldalmutatók

Áttekintés	71	Megmunkálási javaslatok és garancia kizárása – EXPANDO T	585
TIP-ON ajtókhoz	170	Kivetőpánt vékony ajtókhoz	102
Szerelőtalpak	144		
Rögzítőrendszerek vékony előlapokhoz – EXPANDO T	584		

Felszerelés, leszerelés és beállítás

Short-URL
www.blum.com/a210

Tervezés

Figyelmeztetés

A gyári beállítási méretek 12 mm-es ajtó és 19 mm korpuszvastagságra vonatkoznak. Ettől eltérő esetekben a ráütések megváltoznak. Ütköztetési próbát javasolunk. A szerelőtalpak rögzítési pozíciói részben eltérnek a megszokott rögzítési pozícióktól.

Nº 114
–5°

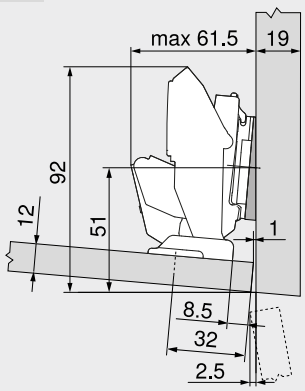

Megnevezés	Magasítás (mm)	Ékszög	Cikkszám
Szerelőtalp	0	–	173H7100
Szögbenálló ékek	6	–5°	171A5500

Nº 110
–5°

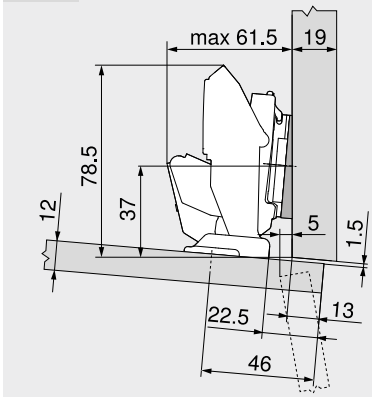

Megnevezés	Magasítás (mm)	Ékszög	Cikkszám
Szerelőtalp	0	–	173H7100
Szögbenálló ékek	6	–5°	171A5500

Nº 115
5°

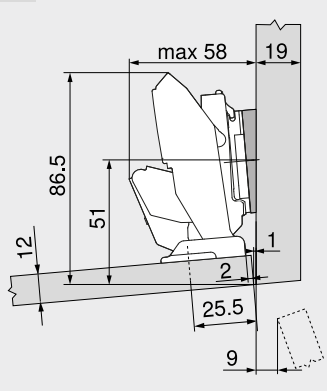

Megnevezés	Magasítás (mm)	Ékszög	Cikkszám
Szerelőtalp	0	–	173H7100
Szögbenálló ékek	0.8	+5°	171A5010

Kivetőpánt vékony ajtókhoz – szögbenálló alkalmazás

Tervezés

№ 111
5°

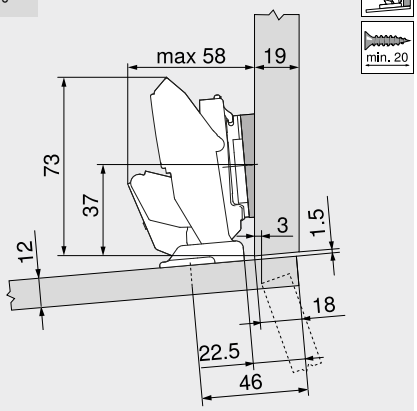

Megnevezés	Magasítás (mm)	Ékszög		Cikkszám
Szerelőtalp	0	–		173H7100
Szögbenálló ékek	0.8	+5°		171A5010

№ 116
10°

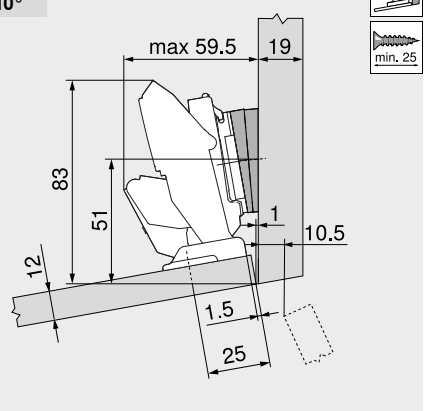

Megnevezés	Magasítás (mm)	Ékszög		Cikkszám
Szerelőtalp	0	–		173H7100
Szögbenálló ékek	0.8	+5°	2 x	171A5010

№ 112
10°

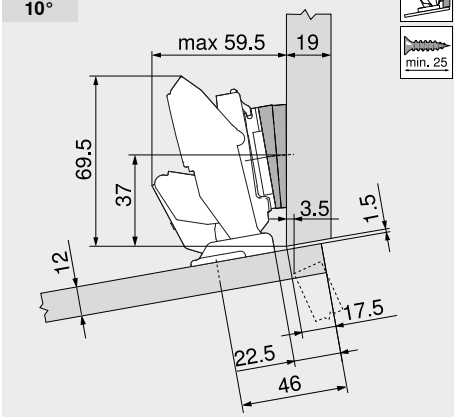

Megnevezés	Magasítás (mm)	Ékszög		Cikkszám
Szerelőtalp	0	–		173H7100
Szögbenálló ékek	0.8	+5°	2 x	171A5010

№ 117
15°

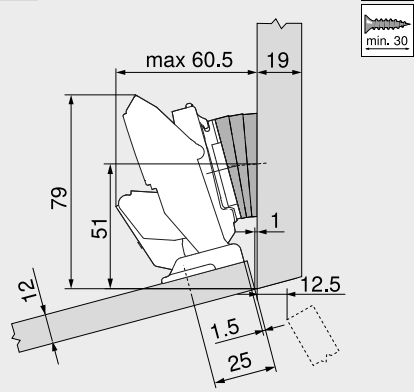

Megnevezés	Magasítás (mm)	Ékszög		Cikkszám
Szerelőtalp	0	–		173H7100
Szögbenálló ékek	0.8	+5°	3 x	171A5010

№ 113
15°

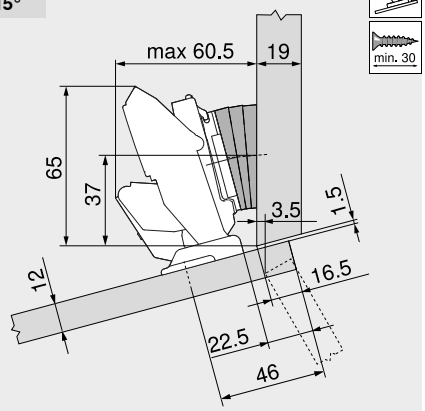

Megnevezés	Magasítás (mm)	Ékszög		Cikkszám
Szerelőtalp	0	–		173H7100
Szögbenálló ékek	0.8	+5°	3 x	171A5010

Rögzítési pozíció

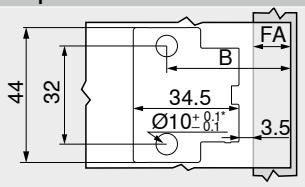

B	Rögzítési pozíció B = FA + 27 mm
FA	Előlapráütés
*	Kőnél és kerámiánál +0.2/–0.1 mm

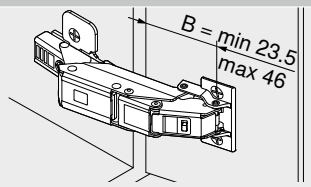

B	Rögzítési pozíció

Állítás

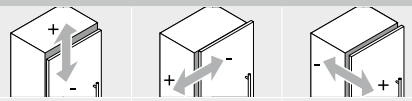

Max. ±3.0 mm Lásd szerelőtalpak	±2.0 mm	+3.0 mm –2.0 mm

Furatmélység | csavarválaszték – EXPANDO T

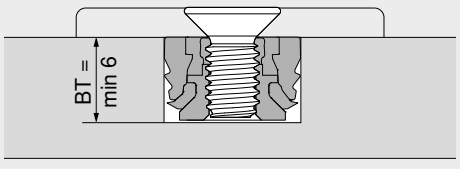

BT	Fúrásmélység

CRISTALLO-szögbenálló megoldás



- kivetőpánt **üveg- és tükörajtóhoz**
- az edénylap ajtóra rögzítése **ragasztással** történik, az üveg átfúrását nem igényli
- a kivetőpánt a ragasztható edénylappal szerszám nélkül szerelhető össze
- **CLIP top BLUMOTION** integrált **BLUMOTION** (kikapcsolható)
- **CLIP top** zárószerkezettel (rugó) vagy anélkül
- 110°-os nyitásszög
- 3-dimenzióban állítható előlap
- komfortos mélységállítás csigamenetes megoldással
- az ajtó korpuszra való fel- ill. leszerelése szerszám nélkül végezhető

Oldalmutatók

WA	Szöge	WA	Szöge		
	–5°		5°	10°	15°
	№ 106 142		№ 103 142	№ 104 143	№ 105 143
	№ 107 142		№ 100 143	№ 101 143	№ 102 143

Áttekintés – szögbenálló megoldások 116

WA Szögbenálló megoldások

Rendelési információk

Edény		Ragasztható	
Kivetőpánt	Rugó	Szín	Cikkszám
CLIP top BLUMOTION	●	NI	71B4500C
CLIP top	●	NI	71T4500C
	○	NI	70T4500CTL

CRISTALLO-ragasztható edénylap Ragasztható		
Előlap anyaga	Szín	Cikkszám
Üveg | Tükör	NI-M	70T4568C
Tükör	NI-S	70T4568C

Tartozékok

Pántkar takarósapka			
Felirat | Jelölés	Felirat	Szín	Cikkszám
Felirat nélkül	–	NI	70.4503
Mélynyomott	Blum	NI	70.4503.BP

TIP-ON ajtókhoz

Kivitelezés	TIP-ON-rugó	Rugó	Cikkszám
Standard változat	■	○	956.1004
	■	○	956A1004
Hosszított változat	■	●	956A1006
	■■	●	956A1006F

TIP-ON-rugó

■	Standard rugó
■■	Erős rugó

Rugó

●	Kivetőpánt rugóval
○	Kivetőpánt rugó nélkül

Szín

NI	Nikkelezett
NI-M	Matt-nikkel
NI-S	Különleges-nikkelezett

Figyelmeztetés

CLIP top BLUMOTION- és CLIP top-rugós kivetőpántok kombinációjakor a kis előlapoknál, ca. 300 mm szélességig, ütköztetési próba ajánlott. Nagyobb előlap szélességeknél FB nem ajánlatos a kombináció.

Oldalmutatók

Áttekintés	71	Tartozékok – Pántkar takarósapka	151	Felszerelés, leszerelés és beállítás	
TIP-ON ajtókhoz	170				
Felelősség kizárása	104				
Ragasztási méret	105				
Szerelőtalpak	144				

Short-URL
www.blum.com/a210

Tervezés

Figyelmeztetés

A gyári beállítási méretek 6 mm-es ajtó és 19 mm korpuszvastagságra vonatkoznak. Ettől eltérő esetekben a ráütések megváltoznak. Ütköztetési próbát javasolunk. A szerelőtalpak rögzítési pozíciói részben eltérnek a megszokott rögzítési pozícióktól.

№ 106 –5°

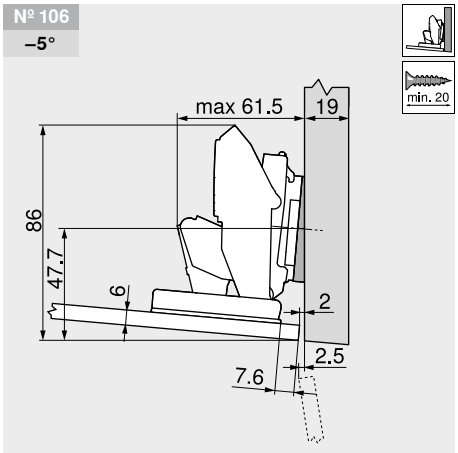

Megnevezés	Magasítás (mm)	Ékszög	Cikkszám
Szerelőtalp	0	–	173H7100
Szögbenálló ékek	6	–5°	171A5500

№ 107 –5°

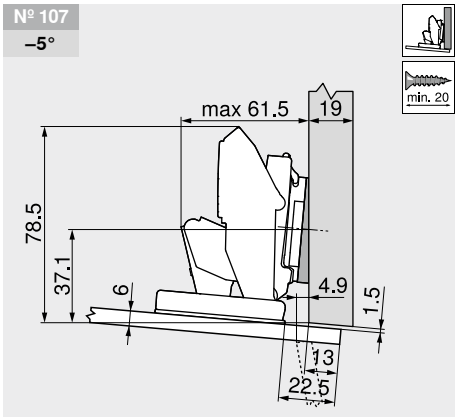

Megnevezés	Magasítás (mm)	Ékszög	Cikkszám
Szerelőtalp	0	–	173H7100
Szögbenálló ékek	6	–5°	171A5500

№ 103 5°

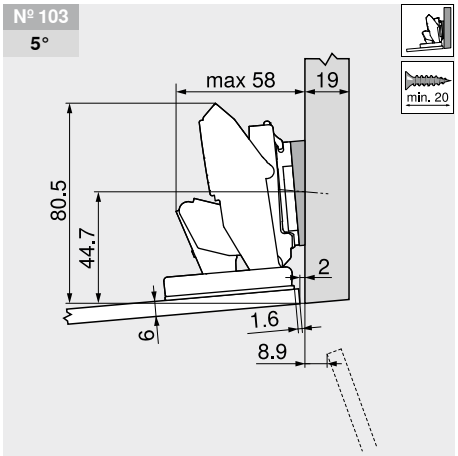

Megnevezés	Magasítás (mm)	Ékszög	Cikkszám
Szerelőtalp	0	–	173H7100
Szögbenálló ékek	0.8	+5°	171A5010

CRISTALLO-szögbenálló megoldás

Tervezés

№ 100
5°

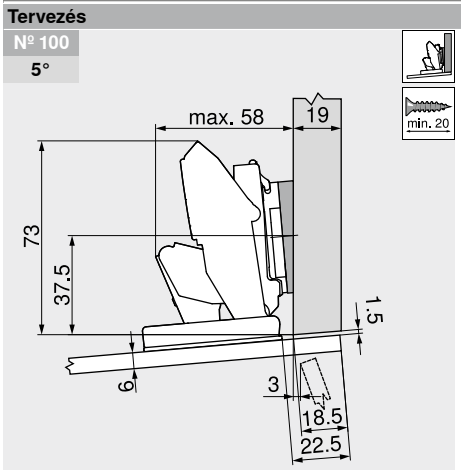

Megnevezés	Magasítás (mm)	Ékszög		Cikkszám
Szerelőtalp	0	–		173H7100
Szögbenálló ékek	0.8	+5°		171A5010

№ 104
10°

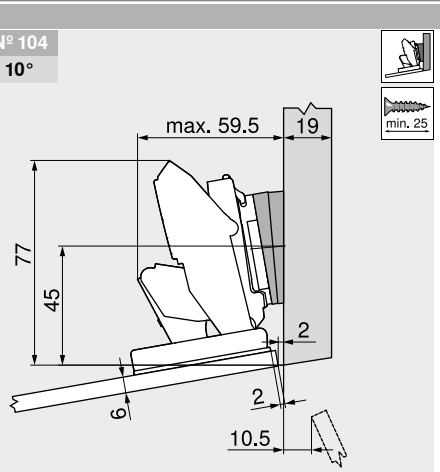

Megnevezés	Magasítás (mm)	Ékszög		Cikkszám
Szerelőtalp	0	–		173H7100
Szögbenálló ékek	0.8	+5°	2 x	171A5010

№ 101
10°

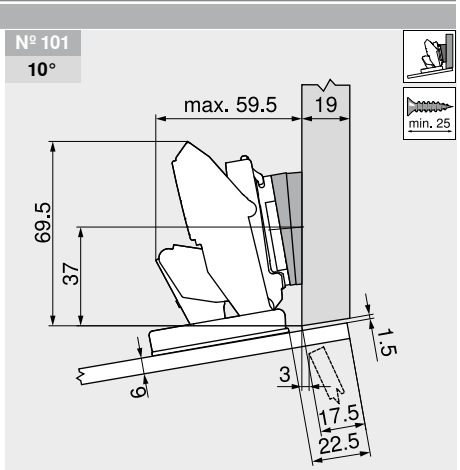

Megnevezés	Magasítás (mm)	Ékszög		Cikkszám
Szerelőtalp	0	–		173H7100
Szögbenálló ékek	0.8	+5°	2 x	171A5010

№ 105
15°

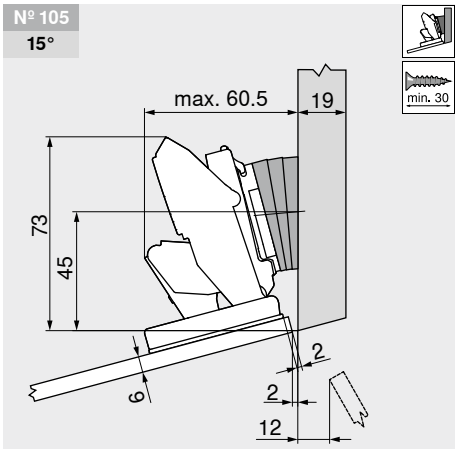

Megnevezés	Magasítás (mm)	Ékszög		Cikkszám
Szerelőtalp	0	–		173H7100
Szögbenálló ékek	0.8	+5°	3 x	171A5010

№ 102
15°

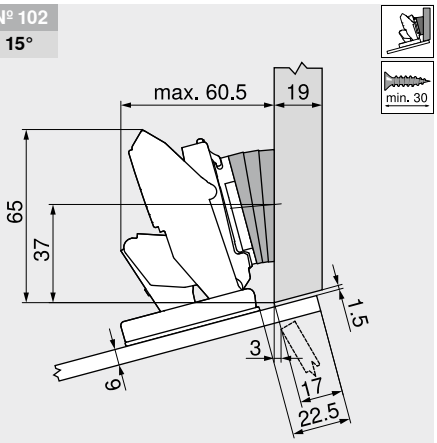

Megnevezés	Magasítás (mm)	Ékszög		Cikkszám
Szerelőtalp	0	–		173H7100
Szögbenálló ékek	0.8	+5°	3 x	171A5010

Állítás

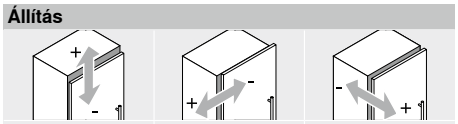

Max. ±3.0 mm Lásd szerelőtalpak	±2.0 mm	+3.0 mm –2.0 mm

Megnevezés	Anyaga	Állítás	Magasság (mm)						
Szerelőtalpak									
Egyenes excenteres szerelőtalp – 20/32	Acél	Excenter	±2.0	144		144	145	145	
Egyenes excenteres szerelőtalp – Ikerráütődő – 20/32	Acél	Excenter	±2.0				145		
Keresztalakú szerelőtalp – INSERTA – 37/32	Acél	Excenter	±2.0		146				
Excenteres keresztalakú szerelőtalp – 37/32	Acél	Excenter	±2.0	146		146			
Excenteres keresztalakú szerelőtalp – Ikerráütődő – 37/32	Acél	Excenter	±2.0			146			
Keresztalakú szerelőtalp – 37/32	Cink	Csavarok (kétrészes)	±2.0	147			147		
Keresztalakú szerelőtalp – 37/32	Acél	Hosszlyuk	±2.0			147			
Keresztalakú szerelőtalp – 37/32	Acél	Hosszlyuk	±3.0	147			148		148
Keresztalakú szerelőtalp – Ikerráütődő – 37/32	Acél	Hosszlyuk	±3.0				148		
Keresztalakú szerelőtalp – 28/32	Acél	Hosszlyuk	±3.0				148		
Keresztalakú szerelőtalp – 37/32	Cink	Hosszlyuk	±3.0				149		
Szögbenálló ékek									
+5°-os ék – 37/32	Cink			150					
–5°-os ék – 37/32	Cink			150					

Szín	
NI	Nikkelezett

Szín	
ONS	Onyxfekete

Jelzések

- Termék külön kérésre
- Rögzítés facsavarral
- INSERTA-rögzítés
- EXPANDO-rögzítés
- Rögzítés eurocsavarral
- Rögzítés dübellel – felhasználás csak matricával
- Bepréseléses rögzítés

Egyenes excenteres szerelőtalp – 20/32



- szerelés facsavarral Ø 3.5 mm
- excenteres magasságállítással ±2 mm
- 17 mm hosszú facsavar ajánlott
- anyag: acél

Rendelési információk

Magasítás (mm)	Magasság (mm)	Szín	Cikkszám
0	8.5	NI | ONS	175H3100
3	11.5		175H3130

Tervezés

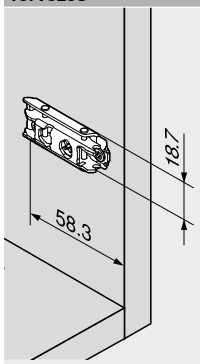

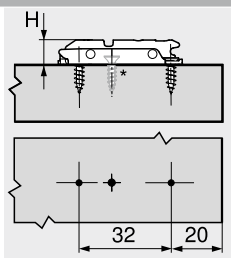

H Magasság
* Kiegészítő csavar nagy nyitásszögű és ajtóbeugrás nélküli pánt esetén

Egyenes excenteres szerelőtalp – 20/32



- előszerelt különleges csavarral és feszítő dübellel szerelhető (EXPANDO)
- excenteres magasságállítással ±2 mm
- anyag: acél

Rendelési információk

Magasítás (mm)	Magasság (mm)	Szín	Cikkszám
0	8.5	NI | ONS	177H3100E
3	11.5		177H3130E

Tervezés

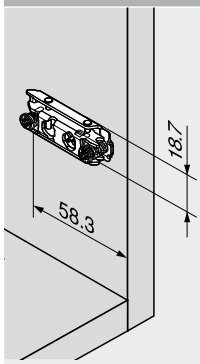

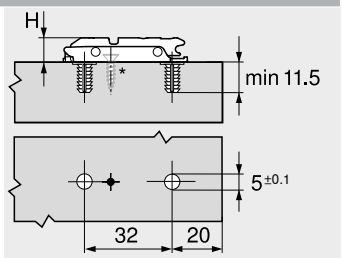

H Magasság
* Kiegészítő csavar nagy nyitásszögű és ajtóbeugrás nélküli pánt esetén

Egyenes excenteres szerelőtalp – 20/32



Rendelési információk

Magasítás (mm)	Magasság (mm)	Szín	Cikkszám
0	8.5	NI	☎ 177H3100E10
3	11.5		☎ 177H3130E10

- előszerelt különleges csavarral és feszítő dübellel szerelhető (EXPANDO)
- excenteres magasságállítással ±2 mm
- anyag: acél

Tervezés

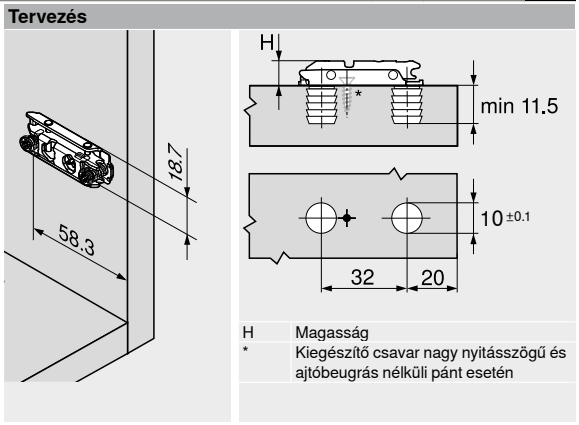

H Magasság
* Kiegészítő csavar nagy nyitásszögű és ajtóbeugrás nélküli pánt esetén

Egyenes excenteres szerelőtalp – 20/32



Rendelési információk

Magasítás (mm)	Magasság (mm)	Szín	Cikkszám
0	8.5	NI	175H4100
3	11.5		175H4130

- Ø 6 x 12.9 mm (66B.134) előszerelt eurocsavarral szerelhető
- excenteres magasságállítással ±2 mm
- anyag: acél

Tervezés

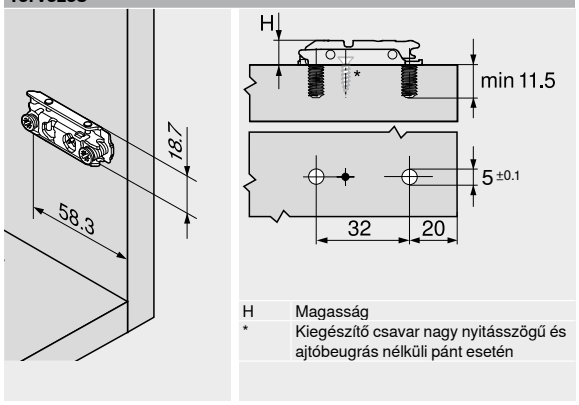

H Magasság
* Kiegészítő csavar nagy nyitásszögű és ajtóbeugrás nélküli pánt esetén

Egyenes excenteres szerelőtalp – Ikerráütődő – 20/32



Rendelési információk

Magasítás (mm)	Magasság (mm)	Szín	Cikkszám
0	8.5	NI	175H410Z

- Ø 6 x 8.9 mm (66B.094) előszerelt eurocsavarral szerelhető
- excenteres magasságállítással ±2 mm
- ikerráütődő kivetőpánthoz
- anyag: acél

Tervezés

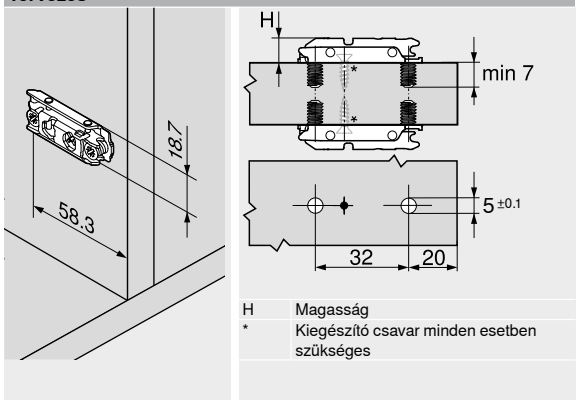

H Magasság
* Kiegészítő csavar minden esetben szükséges

Egyenes excenteres szerelőtalp – 20/32



Rendelési információk

Magasítás (mm)	Magasság (mm)	Szín	Cikkszám
0	8.5	NI | ONS	177H3100
3	11.5		177H3130

Tartozékok

	Megnevezés	Cikkszám
	Bepréselő matrica	MZM.0053

- bepréseléses szerelés rácsavarozott dübellel
- megmunkálás csak bepréselő matricával vagy beütő pecséttel közvetlenül a csavarra nyomva
- excenteres magasságállítással ±2 mm
- anyag: acél

Tervezés

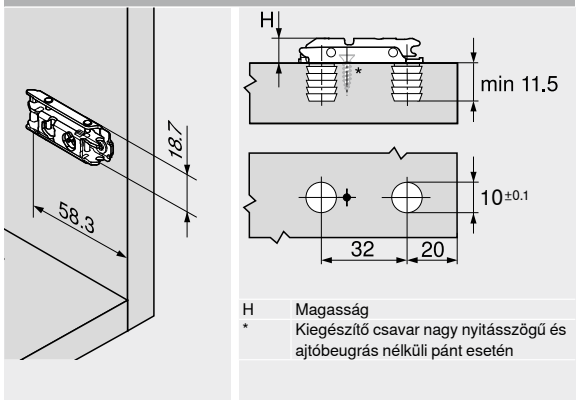

H Magasság
* Kiegészítő csavar nagy nyitásszögű és ajtóbeugrás nélküli pánt esetén

Excenteres keresztalakú szerelőtalp – 37/32



- szerelés facsavarral Ø 3.5 vagy Ø 4 mm
- excenteres magasságállítással ±2 mm
- anyag: acél

Rendelési információk

Magasítás (mm)	Magasság (mm)	Szín	Cikkszám
0	8.5	NI | ONS	173H7100
3	11.5		173H7130

Tervezés

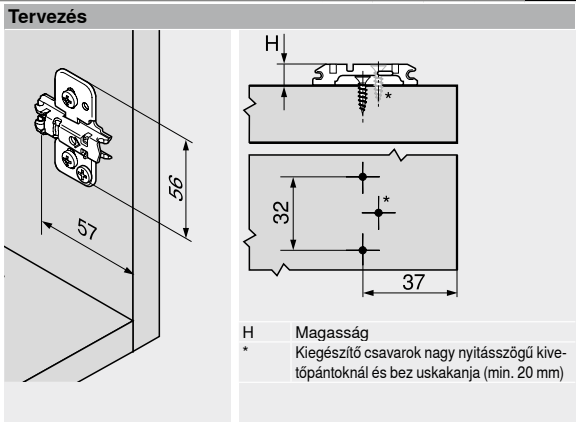

H Magasság
* Kiegészítő csavarok nagy nyitásszögű kivetőpántoknál és bez uskakanja (min. 20 mm)

Keresztalakú szerelőtalp – INSERTA – 37/32



- szerszám nélkül szerelhető
- önbehúzó technikával
- excenteres magasságállítással ±2 mm
- anyag: acél, feszítőkar cinköntvény

Rendelési információk

Magasítás (mm)	Magasság (mm)	Szín	Cikkszám
0	8.5	NI	174H7100I
3	11.5		174H7130I

Tervezés

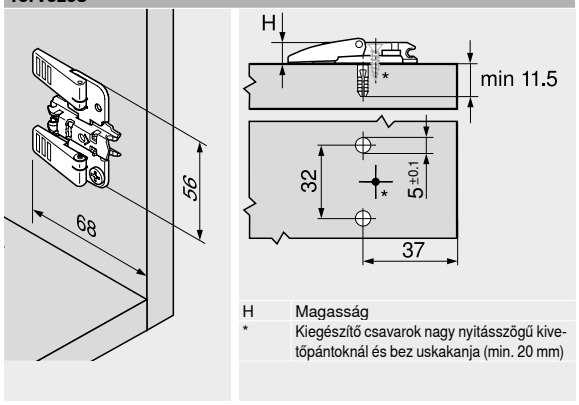

H Magasság
* Kiegészítő csavarok nagy nyitásszögű kivetőpántoknál és bez uskakanja (min. 20 mm)

Excenteres keresztalakú szerelőtalp – 37/32



- előszerelt különleges csavarral és feszítő dübellel szerelhető (EXPANDO)
- excenteres magasságállítással ±2 mm
- anyag: acél

Rendelési információk

Magasítás (mm)	Magasság (mm)	Szín	Cikkszám
0	8.5	NI | ONS	174H7100E
3	11.5		174H7130E

Tervezés

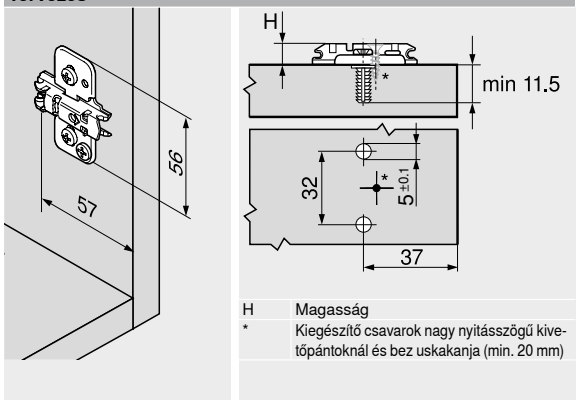

H Magasság
* Kiegészítő csavarok nagy nyitásszögű kivetőpántoknál és bez uskakanja (min. 20 mm)

Excenteres keresztalakú szerelőtalp – Ikerráütődő – 37/32



- előszerelt különleges csavarral és feszítő dübellel szerelhető (EXPANDO)
- excenteres magasságállítással ±2 mm
- ikerráütődő kivetőpánthoz
- anyag: acél

Rendelési információk

Magasítás (mm)	Magasság (mm)	Szín	Cikkszám
0	8.5	NI | ONS	174H710ZE
3	11.5	NI	174H713ZE

Tervezés

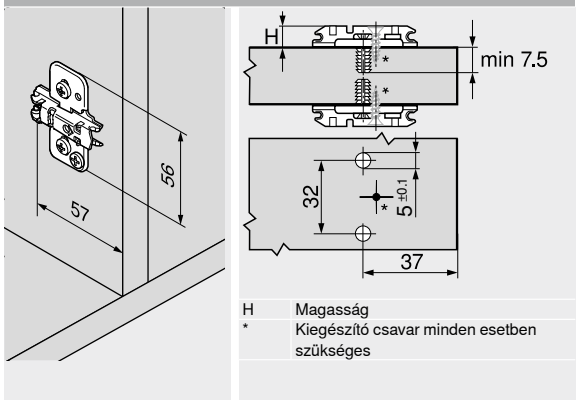

H Magasság
* Kiegészítő csavar minden esetben szükséges

Keresztalakú szerelőtalp – 37/32



- szerelés facsavarral Ø 3.5 vagy Ø 4 mm
- magasságállítással ±2 mm
- 17 mm hosszú facsavar ajánlott
- anyag: cink

Rendelési információk

Magasítás (mm)	Magasság (mm)	Szín	Cikkszám
0	8.5	NI	175H7100
3	11.5		175H7130
9	17.5		175H7190
18	26.5		175H7190.22

Tervezés

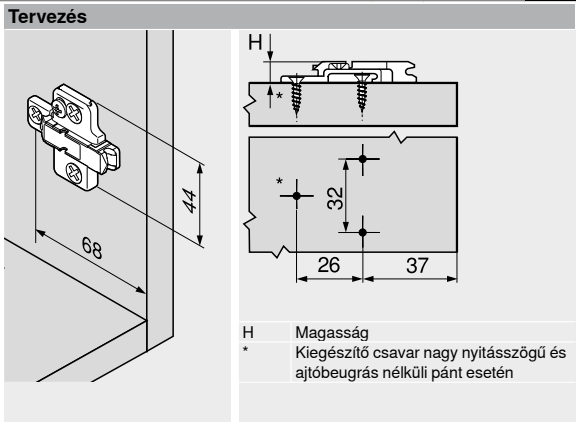

H Magasság
* Kiegészítő csavar nagy nyitásszögű és ajtóbeugrás nélküli pánt esetén

Keresztalakú szerelőtalp – 37/32



- Ø 6 x 14.5 mm, cikkszám 661.1450.HG előszerelt eurocsavarral szerelhető
- magasságállítással ±2 mm
- anyag: cink

Rendelési információk

Magasítás (mm)	Magasság (mm)	Szín	Cikkszám
0	8.5	NI	175H9100
3	11.5		175H9130
6	14.5	NI | ONS	175H9160
9	17.5		175H9190
18	26.5	NI	175H9190.22

Tervezés

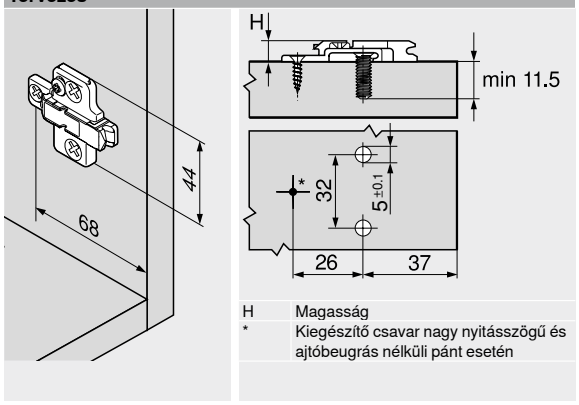

H Magasság
* Kiegészítő csavar nagy nyitásszögű és ajtóbeugrás nélküli pánt esetén

Keresztalakú szerelőtalp – 37/32



- szerelés facsavarral Ø 3.5 vagy Ø 4 mm
- magasságállítással ±3 mm
- 17 mm hosszú facsavar ajánlott
- anyag: acél

Rendelési információk

Magasítás (mm)	Magasság (mm)	Szín	Cikkszám
0	8.5	NI | ONS	173L6100
3	11.5		173L6130

Tervezés

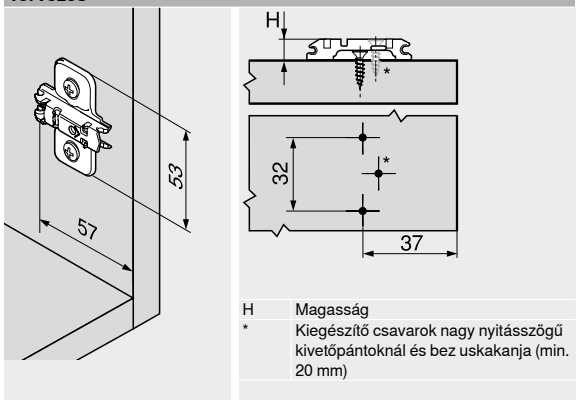

H Magasság
* Kiegészítő csavarok nagy nyitásszögű kivetőpántoknál és bez uskakanja (min. 20 mm)

Keresztalakú szerelőtalp – 37/32



- előszerelt különleges csavarral és feszítő dübellel szerelhető (EXPANDO)
- magasságállítással ±2 mm
- anyag: acél

Rendelési információk

Magasítás (mm)	Magasság (mm)	Szín	Cikkszám
0	8.5	NI	174E6100.01
3	11.5		174E6130.01

Tervezés

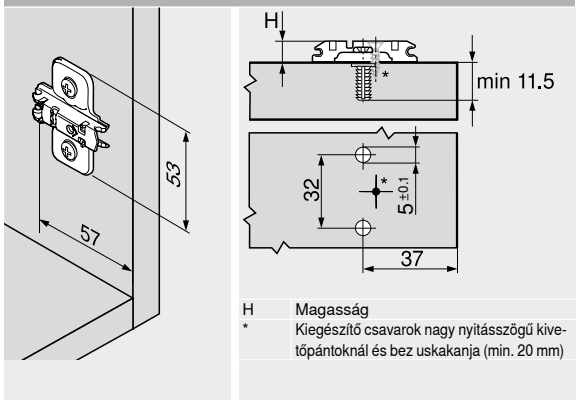

H Magasság
* Kiegészítő csavarok nagy nyitásszögű kivetőpántoknál és bez uskakanja (min. 20 mm)

Keresztalakú szerelőtalp – 37/32



- Ø 6 mm-es előszerelt eurocsavarral szerelhető
- magasságállítással ±3 mm
- anyag: acél

Rendelési információk

Magasítás (mm)	Magasság (mm)	Szín	Cikkszám
0	8.5	NI	173L8100
3	11.5		173L8130

Tervezés

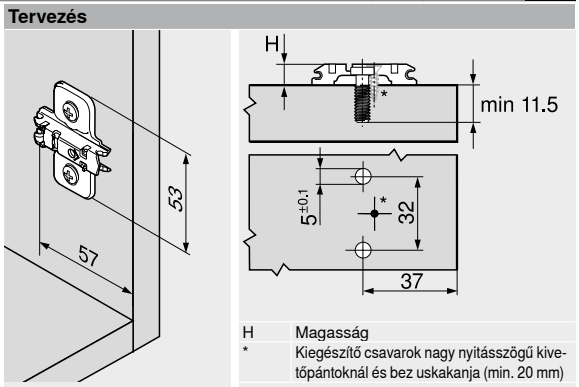

H Magasság
* Kiegészítő csavarok nagy nyitásszögű kivetőpántoknál és bez uskakanja (min. 20 mm)

Keresztalakú szerelőtalp – Ikerráütődő – 37/32



- Ø 6 mm es (668.1150 sz.) előszerelt különleges eurocsavarral szerelhető, ikerráütődő kivetőpánthoz
- magasságállítással ±3 mm
- ikerráütődő kivetőpánthoz
- anyag: acél

Rendelési információk

Magasítás (mm)	Magasság (mm)	Szín	Cikkszám
0	8.5	NI	173L8100.21

Tervezés

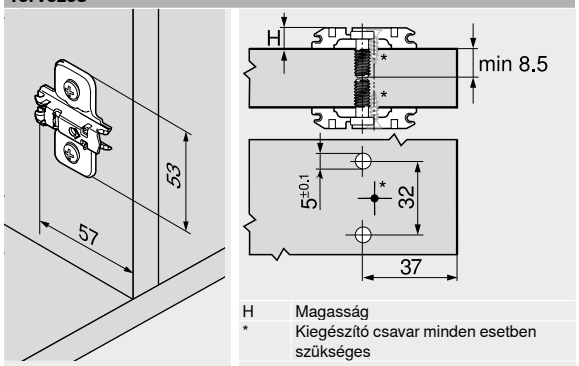

H Magasság
* Kiegészítő csavar minden esetben szükséges

Keresztalakú szerelőtalp – 37/32



- bepréseléses szerelés rácsavarozott dübellel
- magasságállítással ±3 mm
- anyag: acél

Rendelési információk

Magasítás (mm)	Magasság (mm)	Szín	Cikkszám
0	8.5	NI	174L6100.05
3	11.5		174L6130.05

Tartozékok

	Megnevezés	Cikkszám
	Bepréselő matrica	MZM.0061.01

Tervezés

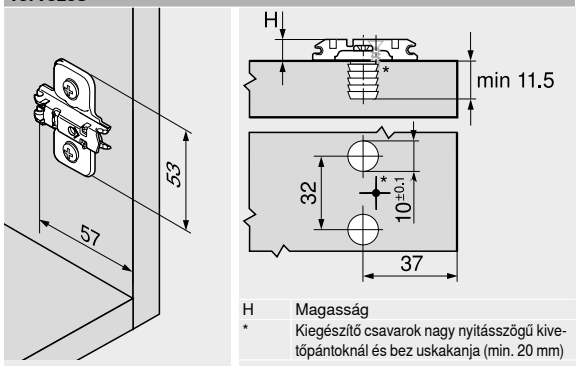

H Magasság
* Kiegészítő csavarok nagy nyitásszögű kivetőpántoknál és bez uskakanja (min. 20 mm)

Keresztalakú szerelőtalp – 28/32



- Ø 6 mm-es előszerelt eurocsavarral szerelhető
- magasságállítással ±3 mm
- anyag: acél

Rendelési információk

Magasítás (mm)	Magasság (mm)	Szín	Cikkszám
0	8.5	NI	173L8300
3	11.5		173L8330

Tervezés

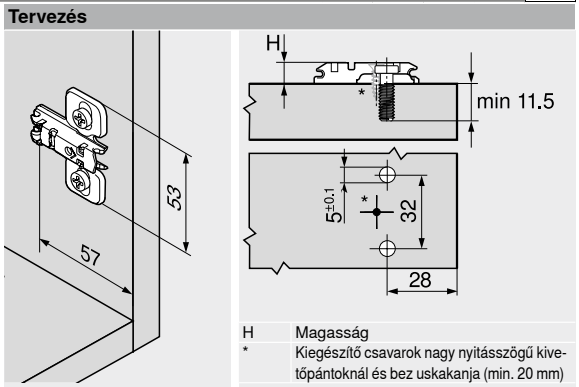

H Magasság
* Kiegészítő csavarok nagy nyitásszögű kivetőpántoknál és bez uskakanja (min. 20 mm)

Keresztalakú szerelőtalp – 37/32



- Ø 6 mm-es előszerelt eurocsavarral szerelhető
- magasságállítással ±3 mm
- anyag: cink

Rendelési információk

Magasítás (mm)	Magasság (mm)	Szín	Cikkszám
0	8.5	NI	175L8100
3	11.5		175L8130
9	17.5		175L8190
11	19.5		175L8190.21

Tervezés

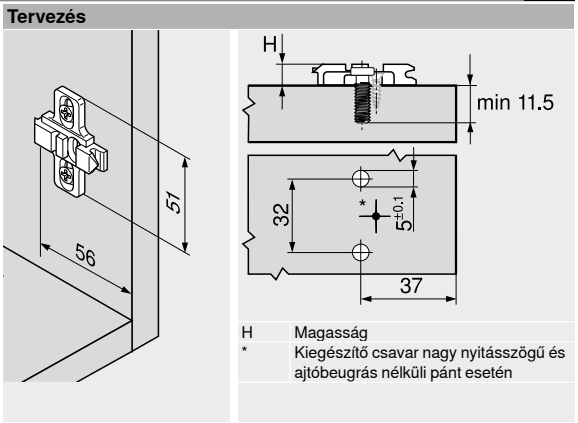

H	Magasság
*	Kiegészítő csavar nagy nyitásszögű és ajtóbeugrás nélküli pánt esetén

+5°-os ék – 37/32



- szerelés facsavarral Ø 3.5 vagy Ø 4 mm
- anyag: cink
- következő szerelőtalpak alá szerelhető:
  173H71X0 | 175H71X0 | 175H91X0

Rendelési információk

Magasítás (mm)	Szín	Cikkszám
0.8		171A5010
3	NI	171A5040
6		171A5070

Tervezés

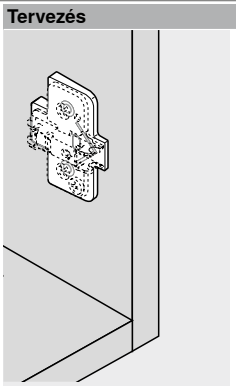

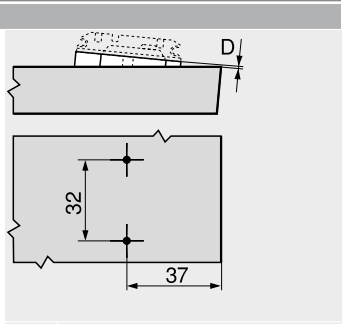

D Magasítás

–5°-os ék – 37/32



- szerelés facsavarral Ø 3.5 vagy Ø 4 mm
- anyag: cink
- következő szerelőtalpak alá szerelhető:
  173H71X0 | 175H71X0 | 175H91X0

Rendelési információk

Magasítás (mm)	Szín	Cikkszám
6	NI	171A5500

Tervezés

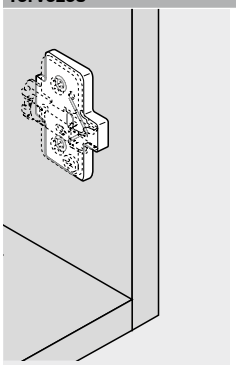

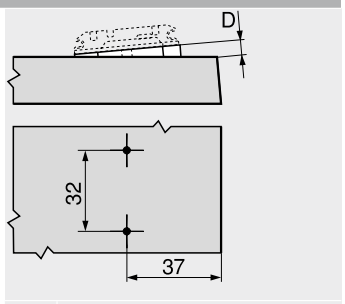

D Magasítás

Pántkar takarósapka

Kivetőpánt felhasználások		Egyenes pántkar		Hajlított pántkar	
				Erősen hajlított pántkar	
110°-os kivetőpánt 107°-os kivetőpánt					
	Szín	NI | ONS	NI | ONS	NI | ONS	NI
	Anyaga	Acél	Acél	Acél	Acél
	Felirat | Jelölés	Felirat nélkül	Mélynyomott	Felirat nélkül	Mélynyomott
	Felirat	–	Blum	–	Blum
	Cikkszám	70.1503	70.1503.BP	70.1663	70.1663.BP
110°-os különleges kivetőpánt Közézáródó pillér kivetőpánt Ráütődő pillér kivetőpánt Sarokszekrény kivetőpánt +45° II – ráütődő kivetőpánt					
	Szín	NI | ONS	NI | ONS		
	Anyaga	Acél	Acél		
	Felirat | Jelölés	Felirat nélkül	Mélynyomott		
	Felirat	–	Blum		
	Cikkszám	70.1503	70.1503.BP		
CLIP 100°-os kivetőpánt					
	Szín	NI	NI	NI	NI
	Anyaga	Acél	Acél	Acél	Acél
	Felirat | Jelölés	Felirat nélkül	Mélynyomott	Felirat nélkül	Mélynyomott
	Felirat	–	Blum	–	Blum
	Cikkszám	90M2503	90M2503.BP	94M3603	94M3603.BP
155°-os kivetőpánt 125°-os kivetőpánt Kivetőpánt vékony ajtókhoz CRISTALLO-kivetőpánt CRISTALLO-kivetőpánt – üvegvitrin Kivetőpánt vékony ajtókhoz – szögbenálló alkalmazás CRISTALLO-szögbenálló megoldás					
	Szín	NI | ONS	NI	NI | ONS	NI
	Anyaga	Acél	Acél	Acél	Acél
	Felirat | Jelölés	Felirat nélkül	Mélynyomott	Felirat nélkül	Mélynyomott
	Felirat	–	Blum	–	Blum
	Cikkszám	70.4503	70.4503.BP	70.4503	70.4503.BP
170°-os kivetőpánt					
	Szín	NI	NI	NI	NI
	Anyaga	Acél	Acél	Acél	Acél
	Felirat | Jelölés	Felirat nélkül	Mélynyomott	Felirat nélkül	Mélynyomott
	Felirat	–	Blum	–	Blum
	Cikkszám	80.6507	80.6507.BP	80.6507	80.6507.BP
Profilajtópánt CLIP top BLUMOTION 95°-os alukeret kivetőpánt 95°-os alukeret kivetőpánt Tükrös szekrény fürdőbe körben kilógó előlappal ±5°-os szögbenálló megoldással					
	Szín	NI | ONS	NI	NI | ONS	NI
	Anyaga	Acél	Acél	Acél	Acél
	Felirat | Jelölés	Felirat nélkül	Mélynyomott	Felirat nélkül	Mélynyomott
	Felirat	–	Blum	–	Blum
	Cikkszám	70.1553	70.1553.BP	70.1663	70.1663.BP

Takarósapkák, 1000 db-tól egyedi nyomattal

Szín

NI Nikkelezett ONS Onyxfekete

Pántkar takarósapka

Kivetőpánt felhasználások		Egyenes pántkar		Hajlított pántkar Erősen hajlított pántkar	
Üvegajtó kivetőpánt Mini-kivetőpánt					
	Szín	NI	NI	NI	NI
	Anyaga	Acél	Acél	Acél	Acél
	Felirat | Jelölés	Felirat nélkül	Mélynyomott	Felirat nélkül	Mélynyomott
	Felirat	–	Blum	–	Blum
	Cikkszám	70.1553	70.1553.BP	70.1553	70.1553.BP
Egyéb szögbenálló kivetőpántok Egyéb szögbenálló megoldások					
	Szín	NI | ONS	NI		
	Anyaga	Acél	Acél		
	Felirat | Jelölés	Felirat nélkül	Mélynyomott		
	Felirat	–	Blum		
	Cikkszám	70.1553	70.1553.BP		

Takarósapkák, 1000 db-tól egyedi nyomattal

Szín

NI	Nikkelezett	ONS	Onyxfekete

Pántedény-távtartó

Kivetőpánt felhasználások		CLIP top BLUMOTION – kivetőpántok	CLIP top – kivetőpántok
110°-os kivetőpánt 110°-os különleges kivetőpánt 155°-os kivetőpánt			
	Magasítás (mm)	1.5	1.5
	Szín	R7037	R7037
	Anyaga	Műanyag	Műanyag
	Cikkszám	70T3507.21	70T3507.21
107°-os kivetőpánt Profilajtópánt 125°-os kivetőpánt			
	Magasítás (mm)	1.5	
	Szín	R7037	
	Anyaga	Műanyag	
	Cikkszám	70T3507.21	

Szín

R7037	RAL 7037 szürke

Pántedény takarósapka

Kivetőpánt felhasználások		CLIP top BLUMOTION – kivetőpántok	CLIP top – kivetőpántok
110°-os kivetőpánt 110°-os különleges kivetőpánt			
	Szín	NI | ONS	NI | ONS
	Anyaga	Acél	Acél
	Cikkszám	70T3504	70T3504
107°-os kivetőpánt Profilajtópánt Közézáródó pillér kivetőpánt Ráütődő pillér kivetőpánt Tükrös szekrény fürdőbe körben kilógó előlappal Szögbenálló megoldások			
	Szín	NI | ONS	NI | ONS
	Anyaga	Acél	Acél
	Cikkszám	70T3504	70T1504
155°-os kivetőpánt 125°-os kivetőpánt			
	Szín	NI | ONS	NI | ONS
	Anyaga	Acél	Acél
	Cikkszám	70T7504	70T7504
Kivetőpánt vékony ajtókhoz Kivetőpánt vékony ajtókhoz – szögbenálló alkalmazás			
	Szín	NI | ONS	NI
	Anyaga	Acél	Acél
	Cikkszám	70T4504	70T4504

Szín

NI Nikkelezett ONS Onyxfekete

Facsavar – Ø 3.5 mm



- szín: nikkelezett
- anyag: acél

Rendelési információk

Hossza X (mm)	Átmérő (mm)	Cikkszám
15.0	Ø 3.5	609.1500
17.0		609.1700

Süllyesztett fejű lemezcsavar – Ø 3.5 mm



- széles alukeretnél előlaprögzítéshez
- furatátmérő Ø 2.8 mm
- szín: nikkelezett
- anyag: acél

Rendelési információk

Hossza X (mm)	Átmérő (mm)	Cikkszám
9.5	Ø 3.5	660.0950

Eurocsavar – Ø 6.0 mm

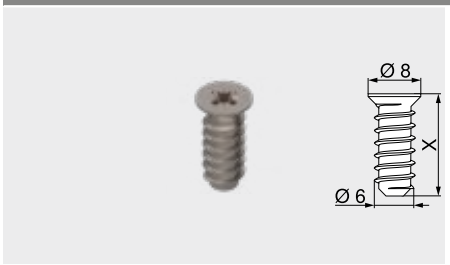

- furatátmérő Ø 5 mm
- szín: nikkelezett
- anyag: acél

Rendelési információk

Hossza X (mm)	Átmérő (mm)	Cikkszám
10.0	Ø 6.0	661.1000.HG
11.5		661.1150.HG
13.0		661.1300.HG
14.5		661.1450.HG
20.0		661.2000.HG

Központosító fúró



- Ø 3.5 mm-es facsavarok előfúrásához
- fúrásmélység 8 mm-ig
- anyag: acél, edzett

Rendelési információk

Megnevezés	Átmérő (mm)	Cikkszám
Központosító fúró	Ø 2.7	M01.ZZ03.01
Tartalék fúró		M01.ZZB3

Öntapadó ütközéstompító

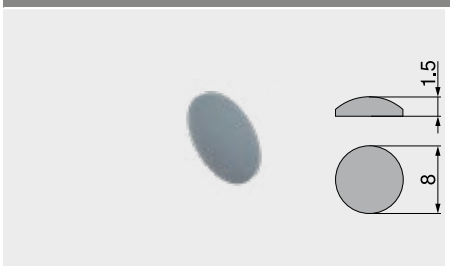

- hangtompításhoz
- szín: natúrfehér
- anyag: műanyag

Rendelési információk

Átmérő (mm)	Cikkszám
Ø 8.0	993.710

Ütközéstompító befúráshoz

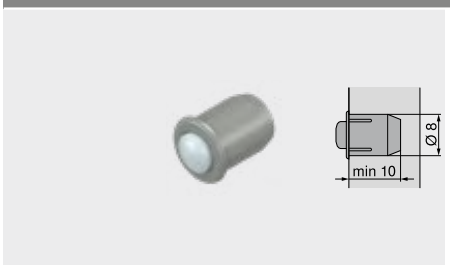

- hangtompításhoz
- 2 mm előlaphézag
- kétrészes
- szín: RAL 9006 szürke
- anyag: műanyag

Rendelési információk

Átmérő (mm)	Cikkszám
Ø 8.0	993.706

Csillagfejű csavarhúzó



- narancssárga Blum-feliratos markolattal
- szín: fekete/narancssárga
- anyag: műanyag/acél

Rendelési információk

Fúróbefogó	Összhossz (mm)	Cikkszám
Pozidriv PZ 2	210	303.756.1

Laposfejű csavarhúzó



- narancssárga Blum-feliratos markolattal
- szín: fekete/narancssárga
- anyag: műanyag/acél

Rendelési információk

Fúróbefogó	Összhossz (mm)	Cikkszám
Laposfejű 1	200	314.928.1

Ajtók záródása – lágyan és halkan



A BLUMOTION csillapítóval a bútorok finoman és halkan záródnak – és ez független a lendülettől, vagy a fiók, előlap súlyától. Mindegy, hogy konyha, előszoba, lakó- vagy hálószoba – a BLUMOTION intelligens technika minden ajtót elegánsan mozgat, és gondoskodik a legkiválóbb mozgáskomfortról.

- adaptív rendszerként alkalmazkodik az ajtó súlyához és záródási sebességéhez
- különböző kivitelben szinte minden ütköztetési megoldáshoz alkalmazható
- beépítése a gyártás minden időpontjában lehetséges – az értékesítési folyamat megoldható
- a beépített túlterhelés elleni védelem megóvja a rendszert a nem rendeltetésszerű használat okozta sérülésektől

Az adaptív csillapítórendszer – a tökéletes mozgás vezérlése



Különleges komfort a magas alkalmazkodó képességnek köszönhetően.



Mindezért a BLUMOTION adaptív rendszerének intelligens technikája felel.



Azokra az eldöntendő faktorokra reagál, mint az előlap mérete, előlap súlya és a záródási sebesség.



Valamint megfelelő mértékben lefékezi az ajtó mozgását. Az eredmény egy finom és halk záró-mozgás.

Így működik az adaptív rendszer



Egy pillantás az adaptív BLUMOTION rendszer színfalai mögé.

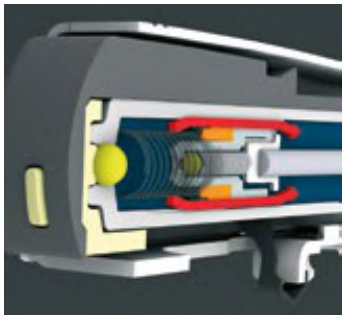

Kismértékű záródási sebesség
A fékezőelem kevésbé nyúlik meg. A közeg ellenállás nélkül gyorsan továbbáramlik.

- csökkentett hatás

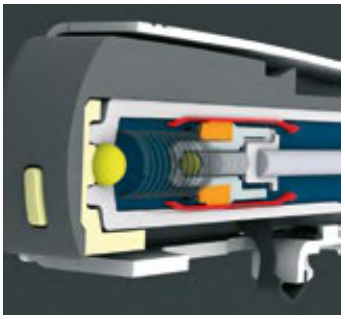

Nagymértékű záródási sebesség
A fékezőelem megnyúlik. A közeg csak lassan tud továbbáramolni.

- erősített hatás

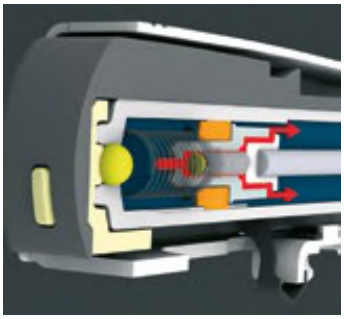

Túl nagy záródási sebesség
A túlterhelés elleni védelem működésbe lép.

- BLUMOTION- és kivetőpánt védelem

Kivetőpántrendszerek

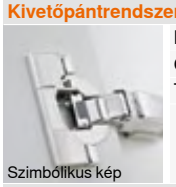
Szimbólikus kép

Kivetőpántrendszerek 68
CLIP top BLUMOTION | CLIP top – kivetőpántok 70
TIP-ON ajtókhoz 170

BLUMOTION 973A – felpattintáshoz


Szimbólikus kép

Áttekintés – felhasználások 158
BLUMOTION 973A – felpattintáshoz 160

BLUMOTION 971A – ráütődő adapterlemezben


Szimbólikus kép

Áttekintés – felhasználások 158
BLUMOTION 971A – ráütődő adapterlemezben 162

BLUMOTION 970A – befúráshoz, kivetőpántfelől


Szimbólikus kép

Áttekintés – felhasználások 158
BLUMOTION 970A – befúráshoz, kivetőpántfelől 164
Tartozékok – adapterek 168

BLUMOTION 970. – befúráshoz, fogantyúfelől


Szimbólikus kép

Áttekintés – felhasználások 158
BLUMOTION 970. – befúráshoz, fogantyúfelől 166
Tartozékok – adapterek 168

Felszerelés, leszerelés és beállítás


Szimbólikus kép

Felszerelés, leszerelés és beállítás

Short-URL
www.blum.com/a220

Jelzések

- Termék külön kérésre
- Ráütődő
- Ikerráütődő
- Közézáródó
- Pillérmegoldások
- Közézáródó szögbenálló megoldás
- Félig ráütődő szögbenálló megoldás
- Ráütődő szögbenálló megoldás
- Teljesen ráütődő szögbenálló megoldás
- Gérbevágott szögbenálló megoldás
- Rögzítés facsavarral
- EXPANDO-rögzítés

Kivetőpánt felhasználások	OW	Oldal	Ütköztetési megoldás								
			1		Cikkszám Oldal	2		Cikkszám Oldal	3		Cikkszám Oldal
Standard felhasználás											
110°-os kivetőpánt	110°	74			973A0500.01 160			973A0600 160			973A0700 160
110°-os különleges kivetőpánt	110°	76			973A0500.01 160						
107°-os kivetőpánt	107°	78			973A0500.01 160			973A0600 160			973A0700 160
CLIP 100°-os kivetőpánt	100°	80			973A0500.01 160			973A0600 160			973A0700 160
Nagy nyitásszögű megoldás											
170°-os kivetőpánt	170°	86			973A6000 160			973A6000 160			
Profilajtó megoldás											
Profilajtópánt	95°	88			973A0500.01 160			973A0600 160			973A0700 160
Alukeretes megoldás											
95°-os alukeret kivetőpánt CLIP top 973A	95°	100			973A0500.01 160						
95°-os alukeret kivetőpánt CLIP top	95°	100			970A1002 164			970A1002 164			970A1002 164
Üvegajtó megoldás											
Üvegajtó kivetőpánt	94°	110			971Axxxx 162			970A1002 164			970A1002 164
Keretes ajtó megoldás											
Mini-kivetőpánt	94°	112			971Axxxx 162			970A1002 164			970A1002 164
Sarokszekrény megoldás											
Sarokszekrény kivetőpánt	60°	114			970.1002 166						
Szögbenálló megoldások – standard											
±5°-os szögbenálló megoldás	95°	132			973A0500.01 160			973A0600 160			973A0700 160

OW Nyitásszög

BLUMOTION 973A – kivetőpánt egyenes pántkarral



CLIP top
- 110°-os kivetőpánt
- 110°-os különleges kivetőpánt
- 107°-os kivetőpánt
- profilajtópánt
- 95°-alukeret kivetőpánt CLIP top-hoz 973A

CLIP
- 100°-os kivetőpánt

Rendelési információk

Szín	Anyaga	Cikkszám
Nikkelezett	Acél	973A0500.01

BLUMOTION 973A – kivetőpánt hajlított pántkarral



CLIP top
- 110°-os kivetőpánt
- 107°-os kivetőpánt
- profilajtópánt

CLIP
- 100°-os kivetőpánt

Rendelési információk

Szín	Anyaga	Cikkszám
Nikkelezett	Acél	973A0600

BLUMOTION 973A – kivetőpánt erősen hajlított pántkarral



CLIP top
- 110°-os kivetőpánt
- 107°-os kivetőpánt
- profilajtópánt

CLIP
- 100°-os kivetőpánt

Rendelési információk

Szín	Anyaga	Cikkszám
Nikkelezett	Acél	973A0700

BLUMOTION 973A – 170°-os kivetőpánt



CLIP top
- 170°-os kivetőpánt – egyenes
- 170°-os kivetőpánt – hajlított

Rendelési információk

Szín	Anyaga	Cikkszám
Nikkelezett	Cink	973A6000

Tervezés

BLUMOTION mennyisége

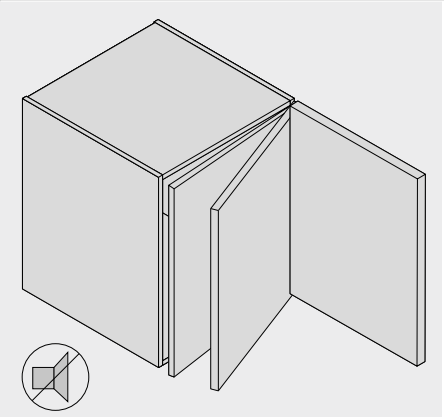

A tökéletes mozgás érdekében normál méretű ajtó esetén minden kivetőpántra 973A jelű BLUMOTION felhelyezése szükséges. Kisebb, könnyebb ajtóknál ezt a számot megfelelő módon kell csökkenteni.

Oldalmutatók

Áttekintés	157
E-SERVICES és felhasználási segédeszközök	590
További technikai információk	698

Felszerelés, leszerelés és beállítás

Short-URL
www.blum.com/a220

BLUMOTION 971A – keresztalakú adapterlemezben – 37/32



- szerelés facsavarral Ø 3.5 vagy Ø 4 mm
- szín: nikkelezett
- anyag: cink

Tervezés

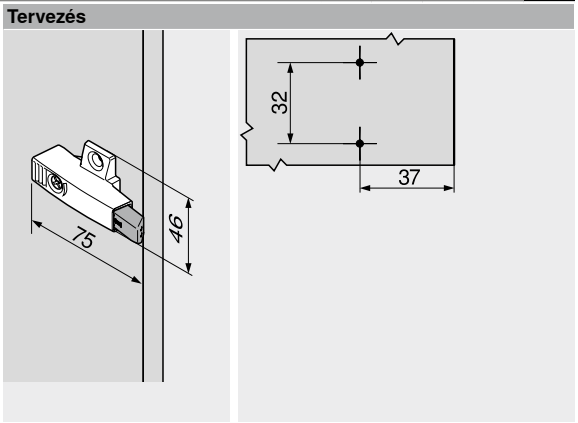

Rendelési információk

Magasság (mm)	Cikkszám
25	971A0500
33	971A2500

BLUMOTION 971A – keresztalakú adapterlemezben – 37/32



- előszerelt különleges csavarral és feszítő dübellel szerelhető (EXPANDO)
- szín: nikkelezett
- anyag: cink

Tervezés

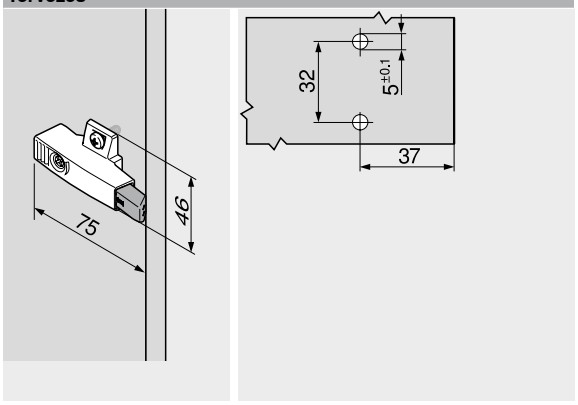

Rendelési információk

Magasság (mm)	Cikkszám
25	971A05E0

BLUMOTION 971A – keresztalakú adapterlemezben – 9.5/32



- szerelés facsavarral Ø 3.5 vagy Ø 4 mm
- szín: nikkelezett
- anyag: cink

Tervezés

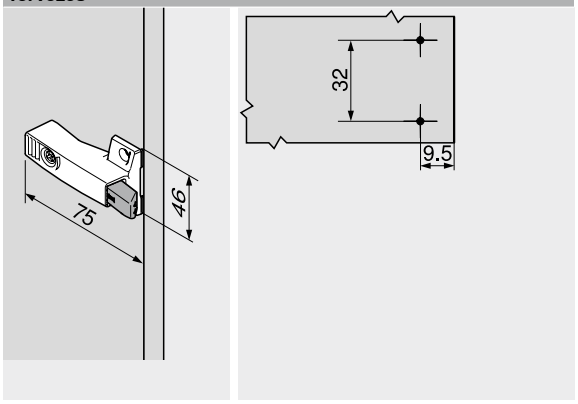

Rendelési információk

Magasság (mm)	Cikkszám
25	971A0700

Tervezés

Magasság 25 mm

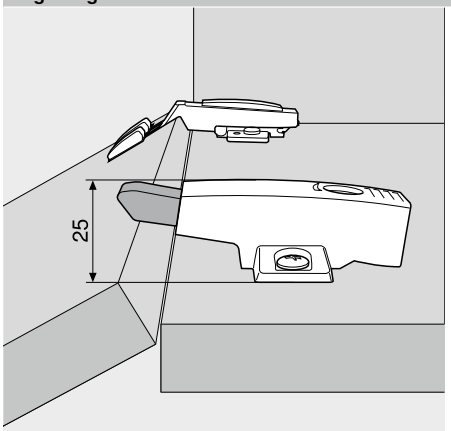

Minden egyenes karú kivetőpánt és 0 mm-rel emelt szerelőtalp esetén. Kivétel: profilajtó kivetőpánt 95°

Magasság 33 mm

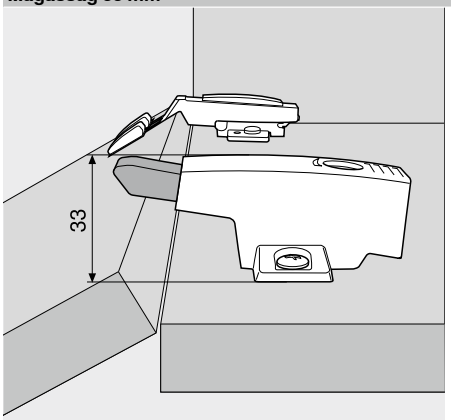

Minden egyenes karú kivetőpánt és 3 mm-rel emelt szerelőtalp esetén. Ezenkívül egyenes karú profilajtó kivetőpánt és 0 mm-rel emelt szerelőtalp esetén.

Szerelési pozíció

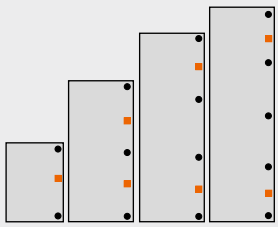

■ BLUMOTION 971Axxxx
● Kivetőpántok

Az optimális BLUMOTION-hatás eléréséhez a BLUMOTION 971A a két kivetőpánttól egyenlő távolságra szerelendő. Magas és súlyos ajtók esetén még két kivetőpánt közé egy kiegészítő BLUMOTION 971A beépítését javasoljuk.
Az ajtóréshez való illesztést a komfortos csigamenetes mélységállítás teszi lehetővé (+3-tól –7 mm-ig).

Oldalmutatók

Áttekintés	157
E-SERVICES és felhasználási segédeszközök	590
További technikai információk	698

Felszerelés, leszerelés és beállítás

Short-URL
www.blum.com/a220

BLUMOTION 970A



- BLUMOTION – a tökéletes mozgás, lágy és halk záródás
- Blum kivetőpántok beépítéséhez
- befúráshoz vagy adapterlemez kombinációval

Rendelési információk

–		BLUMOTION 970A		
		Szín	**Anyaga**	**Cikkszám**
		R7037	Műanyag	**970A1002**

Szín
R7037 RAL 7037 szürke

Tervezés

Fúrástávolság BA

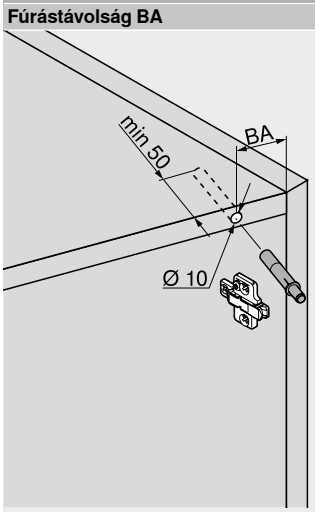

Nº XX	Szögbenálló alkalmazások száma
XX	Fúrástávolság BA (mm-ben)

Szerelési pozíció

BLUMOTION 970A kivetőpánt felőli oldalon kerül befúrásra és így garantálja a tökéletes mozgást szögbenálló megoldásoknál is. Általában a BLUMOTION 970A a korpusz felső lapjába fúrandó. A helyes pozíciót a befúrási távoság (BA) adja. Amennyiben a BLUMOTION-hatás nem kielégítő, akkor egy második BLUMOTION 970A beépítését javasoljuk az alsó lapba.

Oldalmutatók

Áttekintés	157
Tartozékok – egyenes adapterlemez	168
Tartozékok – keresztalakú adapterlemezek	168
Fúrástávolság BA	165

Feldolgozás

Fúrósablon ajtó BLUMOTION | TIP-ON-hoz	666
Szerelőtalp jelölő sablon	664
Fúrósablon szerelőtalpakhoz	665
MINIPRESS top EASYSTICK	610
MINIPRESS top	614
MINIPRESS P	626
MINIPRESS M	630

Felszerelés, leszerelés és beállítás

Short-URL
www.blum.com/a220

BLUMOTION 970A

Tervezés

Minden pánt alkalmazás, kivéve szögbenálló megoldások

Szerelőtalpak magasítása (mm)	Fúrástávolság BA (mm-ben)	Fúrástávolság BA (mm-ben)	Fúrástávolság BA (mm-ben) [1]	Fúrástávolság BA (mm-ben)	Fúrástávolság BA (mm-ben)
0	32	41	50		34
3	35	44	53	51	34
6	38	47			
9	41	50			

[1] Visszaugró fenéklapoknál vagy nagyobb ajtórésnél az adapterlemezt megfelelő módon kell elhelyezni

BLUMOTION 970.



- BLUMOTION – a tökéletes mozgás, lágy és halk záródás
- Blum kivetőpántok beépítéséhez
- befúráshoz vagy adapterlemez kombinációval

Rendelési információk

–	BLUMOTION 970.		
	Szín	**Anyaga**	**Cikkszám**
	R7037	Műanyag	**970.1002**

Szín
R7037 RAL 7037 szürke

Tervezés

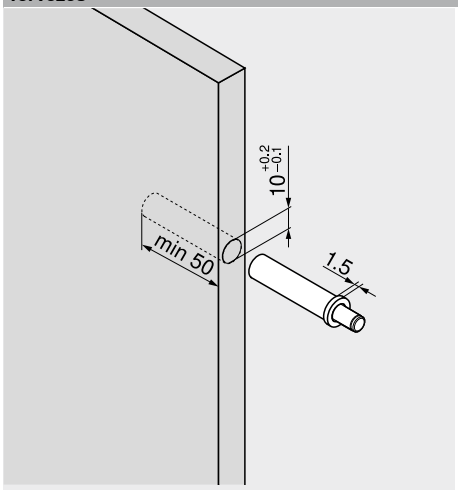

Oldalmutatók

Áttekintés	157
Tartozékok – egyenes adapterlemez	168
Tartozékok – keresztalakú adapterlemezek	168
Szerelési pozíció	167

Feldolgozás	
Fúrósablon ajtó BLUMOTION-hoz	667
Szerelőtalp jelölő sablon	664
Fúrósablon szerelőtalpakhoz	665
MINIPRESS top EASYSTICK	610
MINIPRESS top	614
MINIPRESS P	626
MINIPRESS M	630

Felszerelés, leszerelés és beállítás

Short-URL
www.blum.com/a220

BLUMOTION 970.

Tervezés

Szerelési pozíció

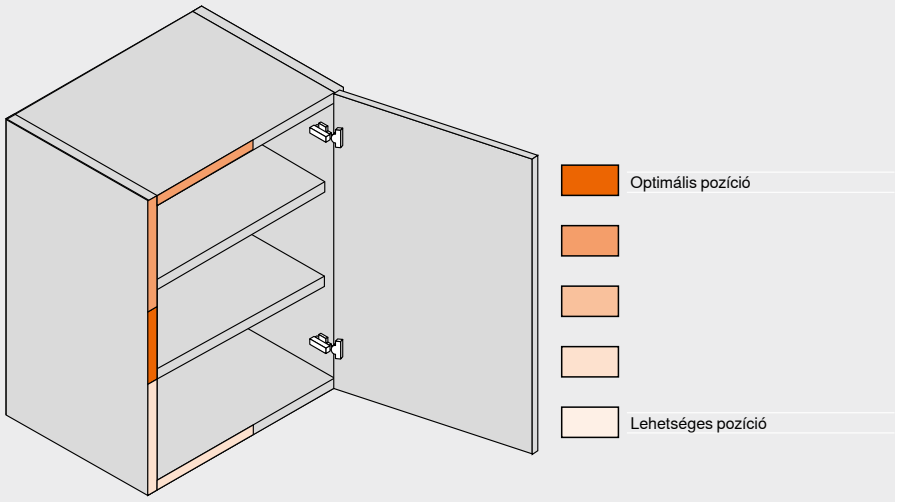

600 mm korpuszszélességig KB minden CLIP top-kivetőpántnak

Az ajtókhoz kifejlesztett BLUMOTION a Blum kivetőpántokhoz lett igazítva, és csak ezekkel kombinálva biztosított a tökéletes mozgás, a lágy és halk záródás.

Általános tudnivalók a szerelési pozícióhoz:
Kivetőpánt távolsága: max. 600 mm
Üvegajtókhoz való | mini kivetőpántok: 1/2 előlapszélesség FB

Normál esetben ajtónként egy BLUMOTION elegendő. Mégis adódhatnak különböző befolyásoló tényezők mint pl. nagy ajtósúly FG, instabil ajtók (fakeret, összekötött ajtólapok, nagy alukeretes ajtók) amik egy második BLUMOTION beépítését is szükségessé teszik.

Egyenes adapterlemez – 20/32



- szerelés facsavarral Ø 3.5 vagy Ø 4 mm
- BLUMOTION csillapító külön megrendelendő

Tervezés

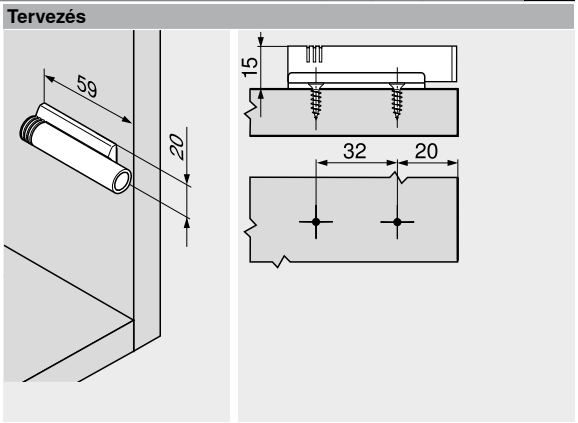

Rendelési információk

Szín	Anyaga	Cikkszám
R7036	Műanyag	970.1201
NI	Cink	970.5201

Szín

NI	Nikkelezett
R7036	RAL 7036 platinaszürke

Keresztalakú adapterlemez – 37/32



- szerelés facsavarral Ø 3.5 vagy Ø 4 mm
- BLUMOTION csillapító külön megrendelendő

Tervezés

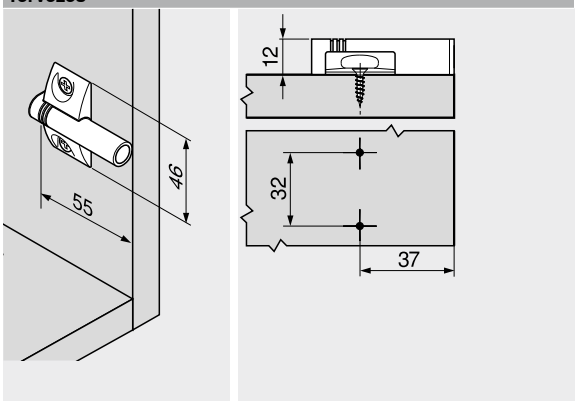

Rendelési információk

Szín	Anyaga	Cikkszám
R7036	Műanyag	970.1501
NI	Cink	970.5501

Keresztalakú adapterlemez – 37/32



- előszerelt különleges csavarral és feszítő dübellel szerelhető (EXPANDO)
- BLUMOTION csillapító külön megrendelendő

Tervezés

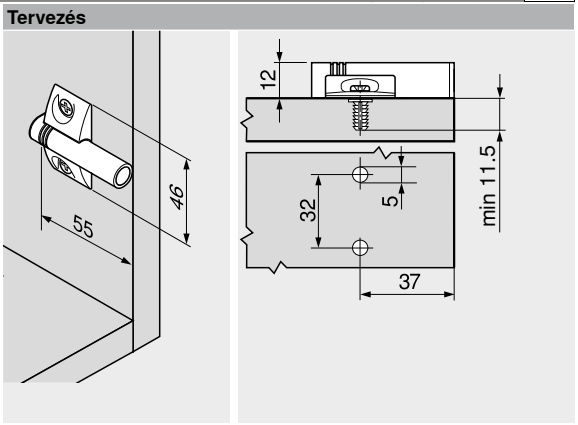

Rendelési információk

Szín	Anyaga	Cikkszám
R7036	Műanyag	970.15E1
NI	Cink	970.55E1

Keresztalakú adapterlemez – 9.5/32



- szerelés facsavarral Ø 3.5 vagy Ø 4 mm
- BLUMOTION csillapító külön megrendelendő

Tervezés

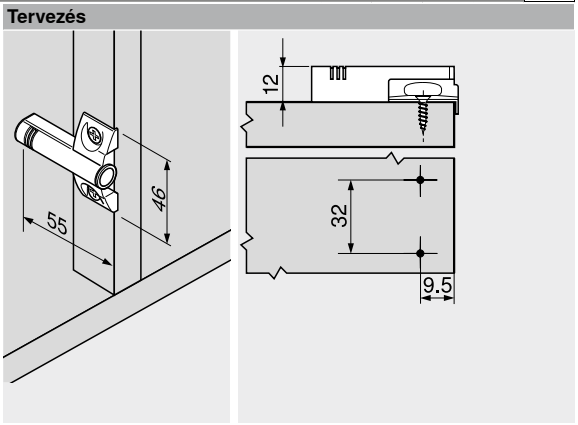

Rendelési információk

Szín	Anyaga	Cikkszám
R7036	Műanyag	970.1701
NI	Cink	970.5701

Keresztalakú-dupla adapter – 37/32



- dupla ajtós korpuszhoz
- szerelés facsavarral Ø 3.5 vagy Ø 4 mm
- BLUMOTION csillapító külön megrendelendő

Tervezés

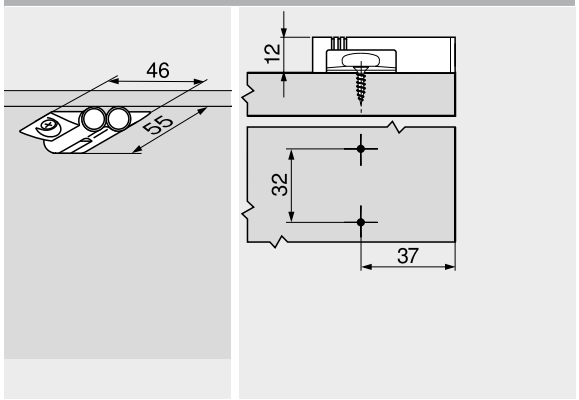

Rendelési információk

Szín	Anyaga	Cikkszám
R7036	Műanyag	970.2501

Keresztalakú-dupla adapter – 9.5/32



- dupla ajtós korpuszhoz
- szerelés facsavarral Ø 3.5 vagy Ø 4 mm
- BLUMOTION csillapító külön megrendelendő

Tervezés

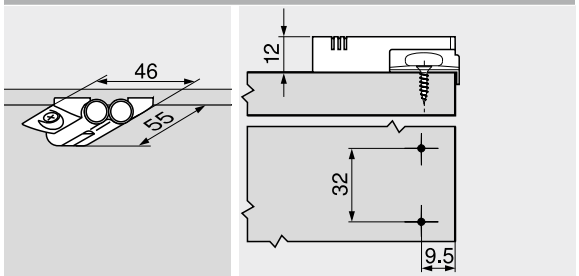

Rendelési információk

Szín	Anyaga	Cikkszám
NI	Cink	970.6701

Egyszerű nyitás – könnyed érintéssel



A fogantyú nélküli bútorok a teljes lakótérben egyre kedveltebbek. A TIP-ON megoldással egy mechanikus nyitásrásegítést kínálunk fogantyú nélküli bútorokhoz. Ezzel vevői a fogantyú nélküli bútorokat fáradság nélkül nyithatják és kényelmesen zárhatják. A TIP-ON a konyhában, vagy bármely más lakótérben is alkalmazható.
Az átfogó szín és adapterlemez program minden felhasználáshoz a hozzáillő TIP-ON egységet kínálja. Az alkalmazásnak megfelelően lehet a TIP-ON rövid vagy hosszú változatát, befúrással vagy adapterlemezzel használni. Az ajtórés állítás minden kiszerelés esetén beépített.

Nyitáskomfort fogantyú nélküli előlapokhoz



Fogantyú nélküli ajtók TIP-ON vasalattal fáradság nélkül nyithatók – elég egy könnyed megnyomás.



Itt az ajtó a bútort használó kívánsága szerinti szögben nyílik ki.



A különböző színvariációval a TIP-ON egység optimálisan illeszkedik a korpuszbelsőbe.



A kilökővel az ajtórést könnyedén be lehet állítani.

Magas minőség részleteiben is

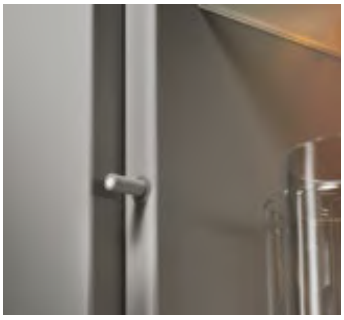

A TIP-ON-egység a korpusz első élébe fúrható.

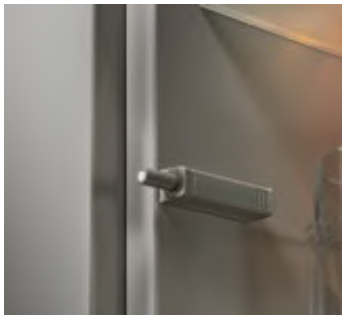

A TIP-ON-egység egyenes adapter alkalmazásával a szekrény belsejébe is beszerelhető.

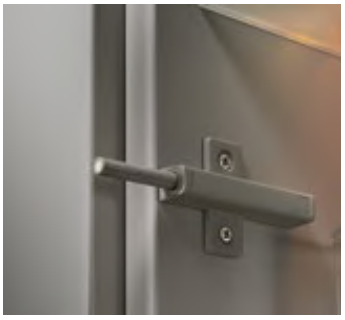

A TIP-ON-egység keresztalakú adapter alkalmazásával a szekrény belsejébe is beszerelhető.



A tapadólapka képezi a TIP-ON ellendarabját amit az ajtóra kell felragasztani vagy csavarozni.

Kivetőpántrendszerek

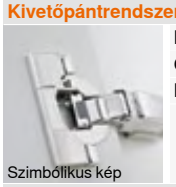
Szimbólikus kép

Kivetőpántrendszerek	68
CLIP top BLUMOTION | CLIP top – kivetőpántok	70
BLUMOTION ajtókhoz	156

TIP-ON 956x


Szimbólikus kép

TIP-ON 956. – rövid változat mágnessel	172
TIP-ON 956A – hosszított változat mágnessel	172
TIP-ON 956A – hosszított változat távtartóval	172

Tartozékok


Szimbólikus kép

Egyenes adapterlemez	173
Keresztalakú adapterlemez	173

Felszerelés, leszerelés és beállítás


Szimbólikus kép

Felszerelés, leszerelés és beállítás

Short-URL
www.blum.com/a230

Jelzések

- Termék külön kérésre
- Rögzítés facsavarral
- Rögzítés eurocsavarral

TIP-ON 956. – rövid változat mágnessel



- ráütődő ajtókhoz (kb. 1300 mm magasságig)
- rugó nélküli Blum kivetőpántokhoz
- befúráshoz vagy adapterlemez kombinációval
- kilökésút kb. 17 mm
- állítás +4/–1 mm
- anyag: műanyag

Rendelési információk

Szín	TIP-ON-rugó	Cikkszám
SW | CS | R7036	Standard rugó	956.1004

Tartalmaz:

1 x	TIP-ON 956. – rövid változat mágnessel
1 x	Ragasztható tapadólapka Nem alkalmas porral bevont, viaszos vagy olajozott felületekre
1 x	Csavarozható tapadólapka
1 x	Facsavar Ø 3.5 x 15 mm, cikkszám 609.1500

Szín

CS	Karbonfekete
R7036	RAL 7036 platinaszürke
SW	Selyemfehér

Tervezés

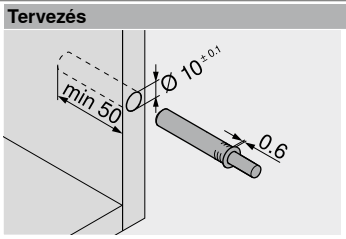

Előlaprés

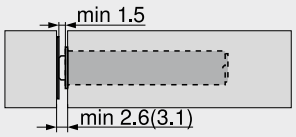

() Csavarozható tapadólapka

Ragasztható tapadólapka

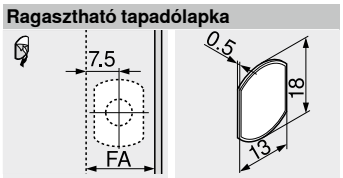

FA Előlapráütés

Csavarozható tapadólapka

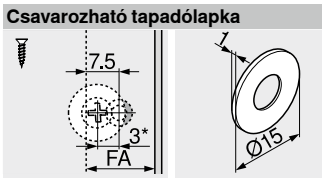

FA Előlapráütés
* 3 mm-rel eltolt szerelés

TIP-ON 956A – hosszított változat mágnessel



- ráütődő ajtókhoz (kb. 1300 mm magasságig)
- rugó nélküli Blum kivetőpántokhoz
- befúráshoz vagy adapterlemez kombinációval
- kilökésút kb. 38 mm
- állítás +4/–1 mm
- anyag: műanyag

Rendelési információk

Szín	TIP-ON-rugó	Cikkszám
SW | CS | R7036	Standard rugó	956A1004

Tartalmaz:

1 x	TIP-ON 956A – hosszított változat mágnessel
1 x	Ragasztható tapadólapka Nem alkalmas porral bevont, viaszos vagy olajozott felületekre
1 x	Csavarozható tapadólapka
1 x	Facsavar Ø 3.5 x 15 mm, cikkszám 609.1500

Tervezés

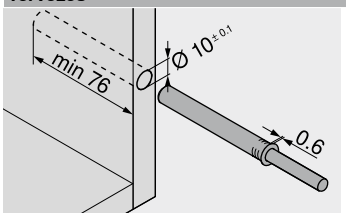

Előlaprés

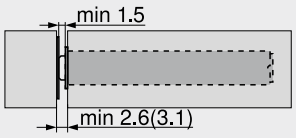

() Csavarozható tapadólapka

Ragasztható tapadólapka

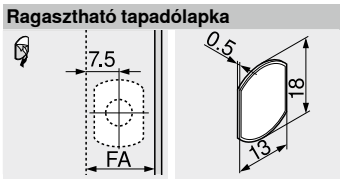

FA Előlapráütés

Csavarozható tapadólapka

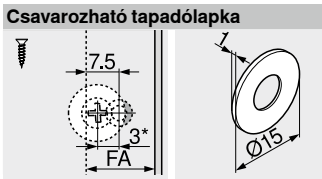

FA Előlapráütés
* 3 mm-rel eltolt szerelés

TIP-ON 956A – hosszított változat távtartóval



- rugós Blum kivetőpántokhoz
- befúráshoz vagy adapterlemez kombinációval
- kilökésút kb. 38 mm
- állítás +4/–1 mm
- anyag: műanyag

Rendelési információk

Szín	TIP-ON-rugó	Cikkszám
SW | CS | R7036	Standard rugó	956A1006
	Erős rugó[1]	956A1006F

Tartalmaz:

1 x	TIP-ON 956A – hosszított változat távtartóval Nem szükséges tapadólapka (a nagyon puha felületeknél tapadólapka javasolt)
[1]	Ajánlott olyan alkalmazásokhoz, amelyek nagy kilökőerőt igényelnek, pl. nagyszámú kivetőpánttal rendelkező keskeny előlapok

Tervezés

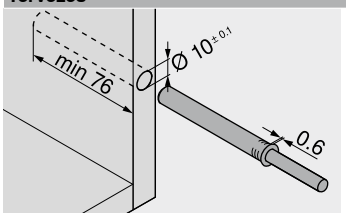

Előlaprés

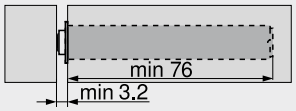

Oldalmutatók

Áttekintés	171
Tartozékok – egyenes adapterlemez	173
Tartozékok – keresztalakú adapterlemezek	173

Feldolgozás

Fúrósablon ajtó BLUMOTION | TIP-ON-hoz	666
Tapadólapka-pozícionáló sablon	687
MINIPRESS top EASYSTICK	610
MINIPRESS top	614

Felszerelés, leszerelés és beállítás

Short-URL
www.blum.com/a230

Egyenes adapterlemez – Standard változat – 20/17



- szerelés facsavarral Ø 3.5 vagy Ø 4 mm
- alternatív szerelés euro-csavarral
- TIP-ON csillapító külön megrendelendő

Rendelési információk

Szín	Anyaga	Cikkszám
SW | CS | R7036 | NI-L	Műanyag	956.1201

Szín	
CS	Karbonfekete
NI-L	Nikkelezett-lakkozott
R7036	RAL 7036 platinaszürke
SW	Selyemfehér

Tervezés

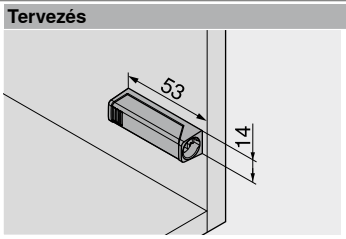

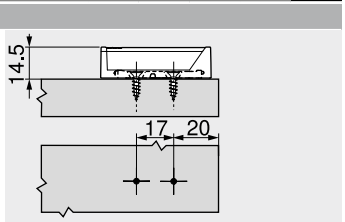

Előlaprés

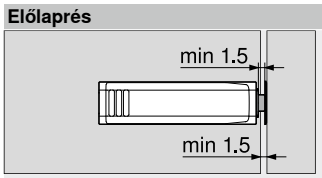

Tapadólapka

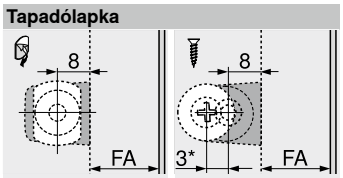

FA Előlapráütés
* 3 mm-rel eltolt szerelés

Egyenes adapterlemez – Hosszított változat – 20/32



- szerelés facsavarral Ø 3.5 vagy Ø 4 mm
- alternatív szerelés euro-csavarral
- TIP-ON csillapító külön megrendelendő

Rendelési információk

Szín	Anyaga	Cikkszám
SW | CS | R7036 | NI-L	Műanyag	956A1201

Tervezés

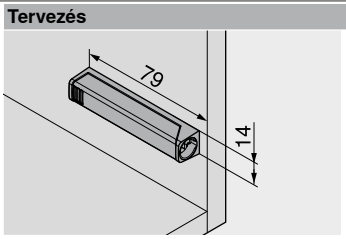

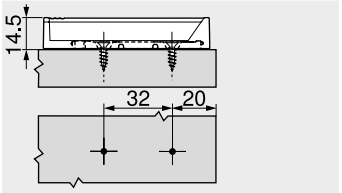

Előlaprés

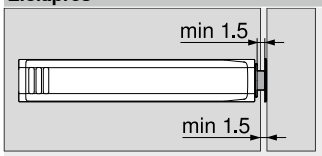

Tapadólapka

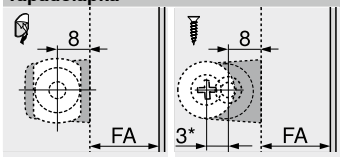

FA Előlapráütés
* 3 mm-rel eltolt szerelés

Keresztalakú adapterlemez – Hosszított változat – 37/32



- szerelés facsavarral Ø 3.5 vagy Ø 4 mm
- alternatív szerelés euro-csavarral
- TIP-ON csillapító külön megrendelendő

Rendelési információk

Szín	Anyaga	Cikkszám
R7036	Műanyag	956A1501

Tervezés

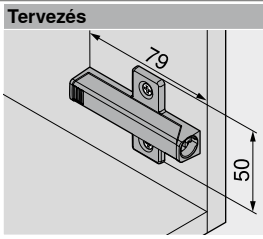

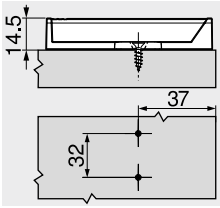

Előlaprés



Tapadólapka

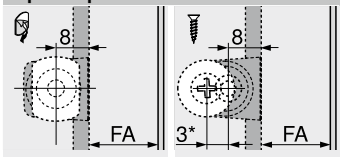

FA Előlapráütés
* 3 mm-rel eltolt szerelés

Oldalmutatók

Áttekintés	171

Feldolgozás	
Szerelőtalp jelölő sablon	664
Fúrósablon szerelőtalpakhoz	665
Tapadólapka-pozícionáló sablon	687
MINIPRESS top EASYSTICK	610
MINIPRESS top	614
MINIPRESS P	626
MINIPRESS M	630

Felszerelés, leszerelés és beállítás

Short-URL
www.blum.com/a230

Kivetőpánt csúsztatható technikával



A gazdaságos kivetőpántrendszer a sokrétű követelményekhez a megfelelő megoldást kínálja. A csúsztatható és csavarozható rögzítési technika már évek óta jól bevált rendszer.

- a talpra való rövid csúsztatás egyszerű és gyors szerelést tesz lehetővé
- a 3-dimenziós beállítási lehetőség azonos méretű fugaképet és magas beállítási komfortot tesz lehetővé
- beépített kihúzás elleni védelem



Az ajtó egyszerűen szerelhető a korpuszra, a talpra való rövid csúsztatással.



Pillér kivetőpánt

- belső pillérmegoldásoknál
- 28 mm-es belső pillérszélességtől
- beépített BLUMOTION





Hűtőszekrény kivetőpánt takaróajtóhoz

- a 3-dimenziós állítás a beszerelt hűtőszekrénynél jól hozzáférhető
- az előlap beépített hűtőszekrény esetén levehető
- 30 mm-es előlapvastagságig FD lehetséges
- a hűtőszekrény a már felszerelt előlap esetén is betolható

Kivetőpántrendszerek

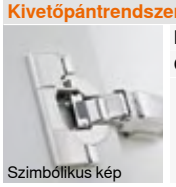
Szimbólikus kép

Kivetőpántrendszerek 68
CLIP top BLUMOTION | CLIP top – kivetőpántok 70

Kivetőpánt felhasználások	OW	MODUL BLUMOTION	MODUL	Szín	Ütköztetési megoldás	Edényrögzítés	Webkód	Oldal
Standard felhasználás								
 100°-os kivetőpánt	100°		●	NI	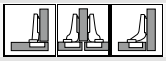	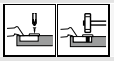	DQE3XA	176
Pillérmegoldások								
 Közézáródó pillér kivetőpánt	95°	●		NI			DQE4MM	178
Hűtőszekrény megoldás								
 Hűtőszekrény takaróajtó kivetőpánt	95°		●	NI | ONS		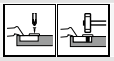	DQE5BY	180
Szerelőtalpak								
 Szerelőtalpak								182

OW Nyitásszög
ONS Onyxfekete
● Rugóval
NI Nikkelezett

Tartozékok


Szimbólikus kép

Pántkar takarósapka 185
Csavarok 186
Központosító fúró 186
Ajtóütköző 186
Csavarhúzó 187

Felszerelés, leszerelés és beállítás

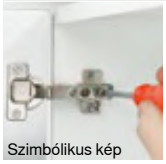
Szimbólikus kép

Felszerelés, leszerelés és beállítás

Short-URL
www.blum.com/a240

Kivetőpántok mennyisége

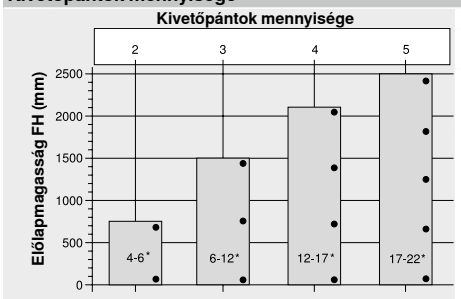

* Előlapsúly FG (kg)

A kivetőpántok száma függ az előlapok magasságától és súlyától

A jó stabilitás érdekében a kivetőpántokat egymástól lehetőleg nagy távolságra kell szerelni

A terhelési és magassági FB értékek 600 mm széles előlapra vonatkoznak

Jelzések

- Termék külön kérésre
- Ráütődő
- Ikerráütődő
- Közézáródó
- Pillérmegoldások
- Kivetőpánt egyenes pántkarral
- Kivetőpánt hajlított pántkarral
- Kivetőpánt erősen hajlított pántkarral
- Csavaros edényszerelés
- Bepréseléses szerelés

100°-os kivetőpánt

Webkód
DQE3XA



- **MODUL** zárószerkezettel (rugó)
- szerelőtalpra csúsztatható pántkar
- 100°-os nyitásszög
- 3-dimenzióban állítható előlap
- beépített kihúzás elleni védelem

Felhasználás

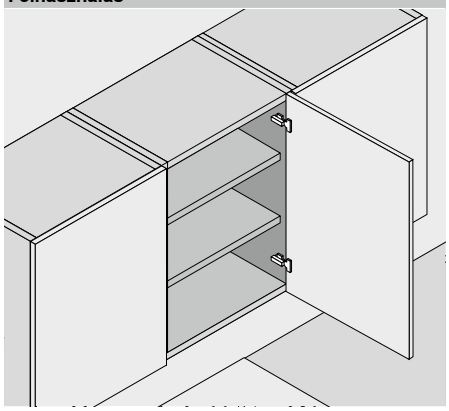

Rendelési információk

Ráütődő

Edény	Csavarozás			
Kivetőpánt	Rugó	Szín	Cikkszám	
MODUL	●	NI	91M2550	

Edény	Bepréselés		
Kivetőpánt	Rugó	Szín	Cikkszám
MODUL	●	NI	91M2580

Ikerráütődő

Edény	Csavarozás		
Kivetőpánt	Rugó	Szín	Cikkszám
MODUL	●	NI	91M2650

Közézáródó

Edény	Csavarozás		
Kivetőpánt	Rugó	Szín	Cikkszám
MODUL	●	NI	91M2750

Tartozékok

Pántkar takarósapka

Felirat | Jelölés	Felirat	Szín	Cikkszám
Felirat nélkül	–	NI	90M2503
Mélynyomott	Blum	NI	90M2503.BP

Tartozékok

Pántkar takarósapka

Felirat | Jelölés	Felirat	Szín	Cikkszám
Felirat nélkül	–	NI	90M2603

Tartozékok

Pántkar takarósapka

Felirat | Jelölés	Felirat	Szín	Cikkszám
Felirat nélkül	–	NI	90M2603

Tartozékok – Általános tudnivalók

Facsavar

Hossza (mm)	Átmérő (mm)	Cikkszám
15.0	Ø 3.5	609.1500
17.0		609.1700

Bepréselő matrica

Szín	Anyaga	Cikkszám
OR	Műanyag	MZM.0040

Rugó	
●	Rugóval

Szín	
NI	Nikkelezett
OR	Narancssárga

100°-os kivetőpánt

Webkód DQE3XA

Tervezés

Kivetőpánt méretek és fugaszámítás gyári beállításnál (szerelőtalp magasítása = 0 mm)

Ajtóbeugrás teljes nyitásszögnél

Ráütődő

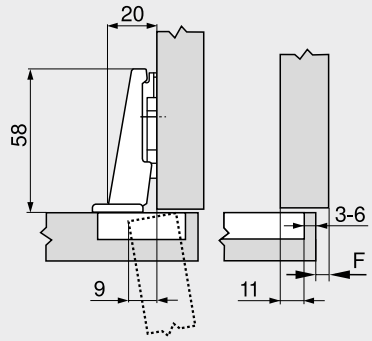

F Fuga

Ikerráütődő

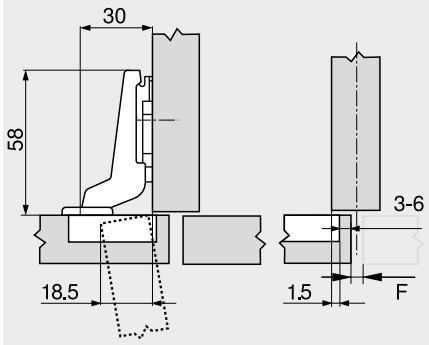

Közézáródó

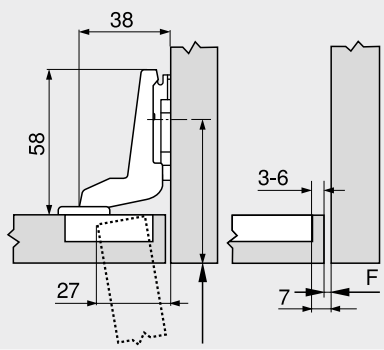

A szerelőtalp furatpozícióját az ajtó vastagságával FD hátrébb kell helyezni

Edénytávolság TB

MD	Előlapráütés FA (mm)												
	5	6	7	8	9	10	11	12	13	14	15	16	17
0										3	4	5	6
3							3	4	5	6			
9	3	4	5	6									
–													

MD Szerelőtalpak magasítása (mm)

MD	Előlapráütés FA (mm)													
	-4.5	-3.5	-2.5	-1.5	-0.5	0.5	1.5	2.5	3.5	4.5	5.5	6.5	7.5
0										3	4	5	6
3							3	4	5	6			
9	3	4	5	6									
–													

MD Szerelőtalpak magasítása (mm)

MD	Előlapráütés FA (mm)							
	–7	–6	–5	–4	–3	–2	–1	
0				3	4	5	6	
3	3	4	5	6				
9								
–								

MD Szerelőtalpak magasítása (mm)

Legkisebb fuga F lekerekített élű ajtónál (R = 1 mm) gyári beállítás esetén



Edénytávolság TB (mm)	Előlapvastagság FD (mm)											
	16	18	19	20	21	22	24	26	28	30	31	32
3	0.3	0.5	0.7	1.0	1.3	1.6	3.3	△	△	△	△	△
4	0.3	0.5	0.7	1.0	1.2	1.6	3.2	△	△	△	△	△
5	0.3	0.5	0.7	0.9	1.2	1.5	2.6	△	△	△	△	△
6	0.3	0.5	0.7	0.9	1.1	1.4	2.4	△	△	△	△	△
Kiegészítőleg +2 mm oldalállításnál												
	+0.1	+0.3	+0.3	+0.4	+0.4	+0.5	+0.4					

△ Ütköztetési próbát javasolunk

Állítás

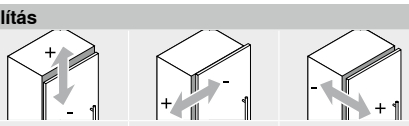

Max. ±3.0 mm
Lásd szerelőtalpak

±2.0 mm

±2.0 mm

Csavaros szerelés

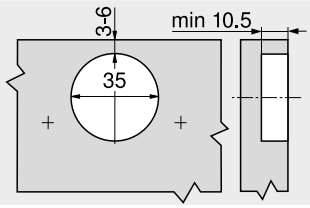

Bepréseléses szerelés

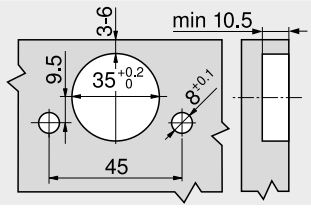

Edényméretek

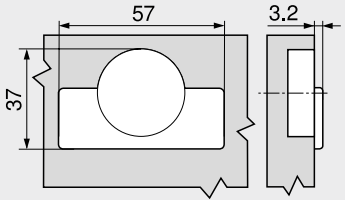

Oldalmutatók

Áttekintés	175
Szerelőtalpak	182
Tartozékok – Pántkar takarósapka	185
Tartozékok – Általános tudnivalók	186
E-SERVICES és felhasználási segédeszközök	590
További technikai információk	698

Felszerelés, leszerelés és beállítás

Short-URL
www.blum.com/a240

Közézáródó pillér kivetőpánt

Webkód
DQE4MM



- **Kivetőpánt pillérmegoldásokhoz**
- **MODUL BLUMOTION** integrált **BLUMOTION** (kikapcsolható)
- szerelőtalpra csúsztatható pántkar
- csak **199.8130** szerelőtalppal kombinálható
- 95°-os nyitásszög
- 3-dimenzióban állítható előlap
- beépített kihúzás elleni védelem

Felhasználás

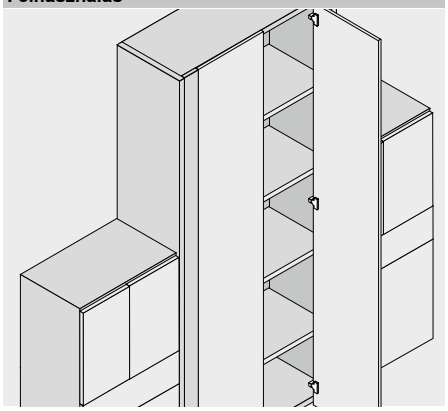

Rendelési információk

Közézáródó

Edény | **Csavarozás**

Kivetőpánt	Rugó	Szín	Cikkszám
MODUL BLUMOTION	●	NI	99B9550

Keresztalakú szerelőtalp – Közé-záródó pillér kivetőpánt – 14/32

Magasítás (mm)	Magasság (mm)	Cikkszám
3	12.2	199.8130

Tartozékok

Pántkar takarósapka

Felirat | Jelölés	Felirat	Szín	Cikkszám
Felirat nélkül	–	NI	90M2503
Mélynyomott	Blum	NI	90M2503.BP

Tartozékok – Általános tudnivalók

Pántedény takarósapka

Kivetőpánt	Szín	Cikkszám
MODUL BLUMOTION	NI	70T3504

Facsavar

Hossza (mm)	Átmérő (mm)	Cikkszám
15.0	Ø 3.5	609.1500
17.0		609.1700

Rugó	
●	Rugóval

Szín	
NI	Nikkelezett

Közézáródó pillér kivetőpánt

Webkód DQE4MM

Tervezés

Kivetőpánt méretek és fugaszámítás gyári beállításnál (szerelőtalp magasítása = 3 mm)

Ajtóbeugrás teljes nyitásszögnél

Közézáródó

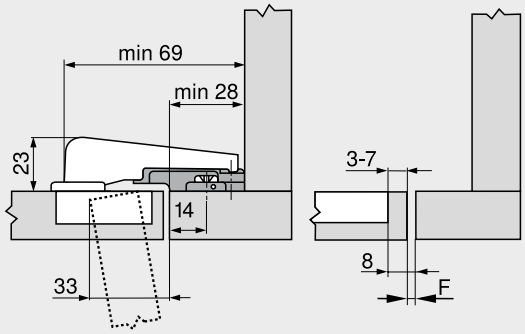

Furatpozíció a pillér szélétől: 14 mm
Keresztalakú szerelőtalp – Közézáródó pillér kivetőpánt – 14/32
F Fuga

Legkisebb fuga F lekerekített élű ajtónál (R = 1 mm) gyári beállítás esetén



Edénytávolság TB (mm)	Előlapvastagság FD (mm)											
	16	18	19	20	22	24	26	28	29	30	31	32
3	0.2	0.3	0.4	0.5	0.8	1.0	1.5	1.9	△	△	△	△
4	0.2	0.3	0.4	0.5	0.7	1.0	1.4	1.8	△	△	△	△
5	0.2	0.3	0.4	0.5	0.7	1.0	1.4	1.8	△	△	△	△
6	0.2	0.3	0.4	0.5	0.7	1.0	1.4	1.8	△	△	△	△
7	0.2	0.3	0.4	0.5	0.7	0.9	1.4	1.7	△	△	△	△

△ Ütköztetési próbát javasolunk

Állítás

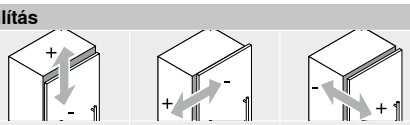

Max. ±2.0 mm
Lásd szerelőtalpak

±2.0 mm

±0.8 mm

Csavaros szerelés

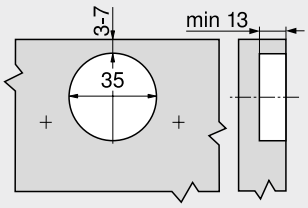

Edényméretek

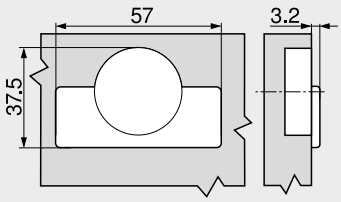

Oldalmutatók

Áttekintés	175
Szerelőtalpak	182
Tartozékok – Pántkar takarósapka	185
Tartozékok – Általános tudnivalók	186
E-SERVICES és felhasználási segédeszközök	590
További technikai információk	698

Felszerelés, leszerelés és beállítás

Short-URL
www.blum.com/a240

Hűtőszekrény takaróajtó kivetőpánt

Webkód DQE5BY



- **Kivetőpánt hűtőszekrény takaróajtóhoz**
- alacsony felépítés
- 30 mm-es előlapvastagságig FD lehetséges
- **MODUL** zárószerkezettel (rugó)
- szerelőtalpra csúsztatható pántkar
- csak **194K6100E** szerelőtalppal kombinálható
- 95°-os nyitásszög
- a 3-dimenziós állítás a beszerelt hűtőszekrénynél jól hozzáférhető
- az előlap beépített hűtőszekrény esetén is felszerelhető és levehető
- beépített kihúzás elleni védelem

Felhasználás

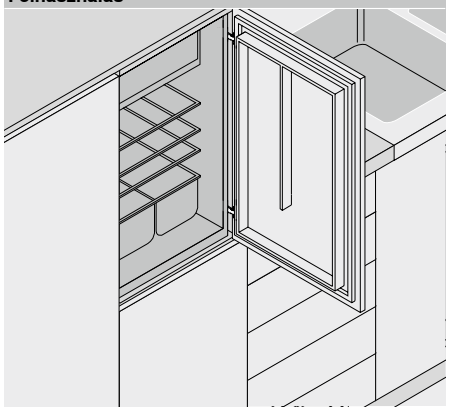

Rendelési információk

Ráütődő

Edény | **Csavarozás**

Kivetőpánt	Rugó	Szín	Cikkszám
MODUL	●	NI | ONS	91K9550

Edény | **Bepréselés**

Kivetőpánt	Rugó	Szín	Cikkszám
MODUL	●	NI	91K9580

Keresztalakú szerelőtalp hűtőszekrény takaróajtóhoz

Magasítás (mm)	Magasság (mm)	Cikkszám
0	10.3	194K6100E

Tartozékok – Általános tudnivalók

Pántedény takarósapka

Kivetőpánt	Szín	Cikkszám
MODUL	NI | ONS	70T3504

Facsavar

Hossza (mm)	Átmérő (mm)	Cikkszám
15.0	Ø 3.5	609.1500
17.0		609.1700

Bepréselő matrica

Szín	Anyaga	Cikkszám
OR	Műanyag	MZM.0040

Rugó	
●	Rugóval

Szín	
NI	Nikkelezett
ONS	Onyxfekete
OR	Narancssárga

Hűtőszekrény takaróajtó kivetőpánt

Webkód DQE5BY

Tervezés

Kivetőpánt méretek és fugaszámítás gyári beállításnál (szerelőtalp magasítása = 0 mm)

Ajtóbeugrás teljes nyitásszögnél

Ráütődő

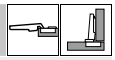

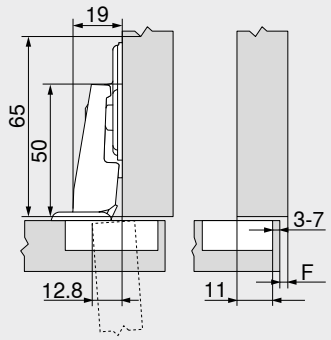

F Fuga

Edénytávolság TB

MD	Előlapráütés FA (mm)												
	6	7	8	9	10	11	12	13	14	15	16	17	18
0									3	4	5	6	7
3													
6													
9													

MD Szerelőtalpak magasítása (mm)

Legkisebb fuga F lekerekített élű ajtónál (R = 1 mm) gyári beállítás esetén



Edénytávolság TB (mm)	Előlapvastagság FD (mm)											
	16	18	19	20	22	24	26	28	29	30	31	32
3	0.2	0.2	0.3	0.4	0.5	0.8	1.3	2.5	3.5	4.4	5.3	6.1
4	0.2	0.2	0.3	0.4	0.5	0.8	1.3	1.9	2.9	3.8	4.7	5.5
5	0.2	0.2	0.3	0.4	0.5	0.8	1.2	1.7	2.4	3.2	4.0	4.9
6	0.2	0.2	0.3	0.4	0.5	0.8	1.2	1.7	2.2	2.8	3.5	4.3
7	0.2	0.2	0.3	0.4	0.5	0.8	1.2	1.6	2.0	2.4	3.0	3.8
Kiegészítőleg +2 mm oldalállításnál												
	+0.0	+0.1	+0.1	+0.1	+0.3	+0.5	+0.4	+0.4	+0.4	+0.4	+0.3	+0.2

Állítás

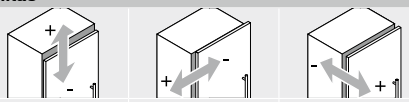

Max. ±2.0 mm
Lásd szerelőtalpak

±2.0 mm

+3.0 mm
–2.0 mm

Csavaros szerelés

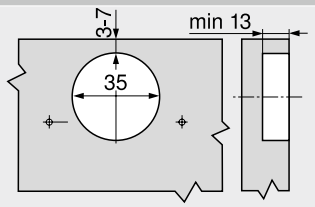

Bepréseléses szerelés

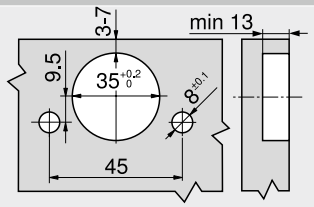

Edényméretek

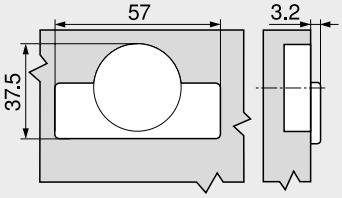

Oldalmutatók

Áttekintés	175
Szerelőtalpak	182
Tartozékok – Általános tudnivalók	186
E-SERVICES és felhasználási segédeszközök	590
További technikai információk	698

Felszerelés, leszerelés és beállítás

Short-URL
www.blum.com/a240

Megnevezés	Anyaga	Állítás	Magasság (mm)			
Szerelőtalpak						
Keresztalakú szerelőtalp – 37/32	Cink	Csavarok (kétrészes)	±2.0	182		
Keresztalakú szerelőtalp – 37/32	Acél	Hosszlyuk	±2.0		183	
Keresztalakú szerelőtalp – 37/32	Acél	Hosszlyuk	±3.0	182		183
Keresztalakú szerelőtalp – Ikerráütődő – 37/32	Acél	Hosszlyuk	±3.0			183
Keresztalakú szerelőtalp – Közézáródó pillér kivetőpánt – 14/32	Cink	Hosszlyuk	±2.0			183
Keresztalakú szerelőtalp – Hűtőszekrény takaróajtó kivetőpánt – 37/32	Acél	Hosszlyuk	±2.0		184	

Szín	
NI	Nikkelezett

Szín	
ONS	Onyxfekete

Jelzések

- Termék külön kérésre
- Rögzítés facsavarral
- EXPANDO-rögzítés
- Rögzítés eurocsavarral

Keresztalakú szerelőtalp – 37/32



- szerelés facsavarral Ø 3.5 vagy Ø 4 mm
- magasságállítással ±2 mm
- 17 mm hosszú facsavar ajánlott
- anyag: cink

Rendelési információk

Magasítás (mm)	Magasság (mm)	Szín	Cikkszám
0	9.2	NI	195H7100
3	12.2		195H7130
9	18.2		195H7190

Tervezés

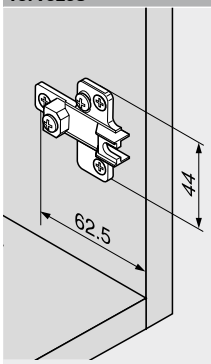

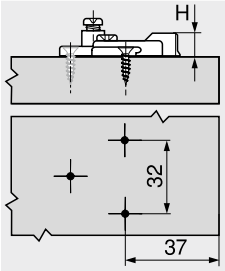

H Magasság

Keresztalakú szerelőtalp – 37/32



- szerelés facsavarral Ø 3.5 vagy Ø 4 mm
- magasságállítással ±3 mm
- 17 mm hosszú facsavar ajánlott
- anyag: acél

Rendelési információk

Magasítás (mm)	Magasság (mm)	Szín	Cikkszám
0	8.3	NI	193L6100
3	11.3		193L6130

Tervezés

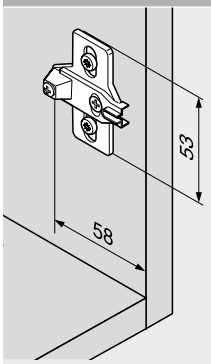

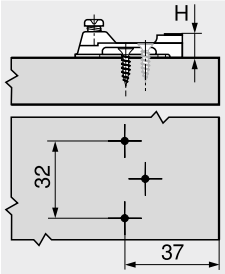

H Magasság

Keresztalakú szerelőtalp – 37/32



- előszerelt különleges csavarral és feszítő dübellel szerelhető (EXPANDO)
- magasságállítással ±2 mm
- anyag: acél

Rendelési információk

Magasítás (mm)	Magasság (mm)	Szín	Cikkszám
0	8.3	NI	194E6100.ED
3	11.3		194E6130.ED

Tervezés

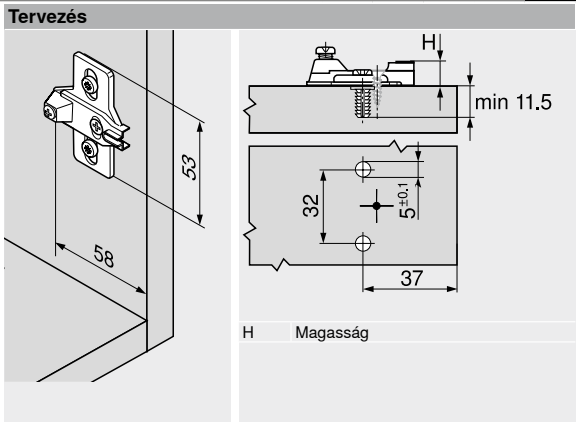

H Magasság

Keresztalakú szerelőtalp – 37/32



- Ø 6 mm-es előszerelt eurocsavarral szerelhető
- magasságállítással ±3 mm
- anyag: acél

Rendelési információk

Magasítás (mm)	Magasság (mm)	Szín	Cikkszám
0	8.3	NI	193L8100

Tervezés

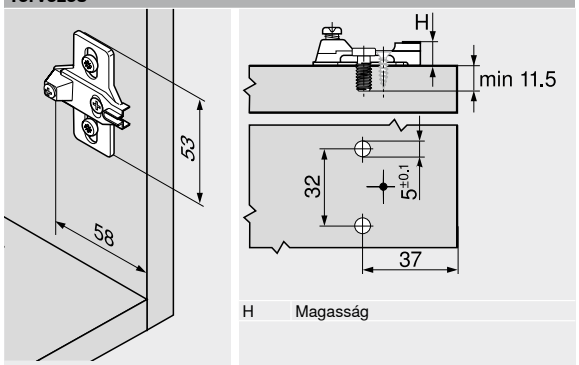

H Magasság

Keresztalakú szerelőtalp – Ikerráütődő – 37/32



- Ø 6 mm-es előszerelt eurocsavarral szerelhető
- magasságállítással ±3 mm
- ikerráütődő kivetőpánthoz
- anyag: acél

Rendelési információk

Magasítás (mm)	Magasság (mm)	Szín	Cikkszám
0	8.3	NI	193L8100.21

Tervezés

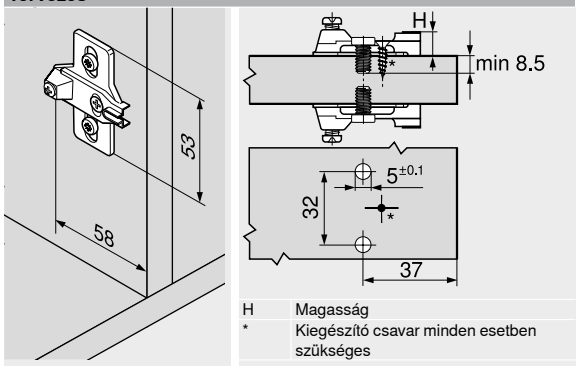

H Magasság
* Kiegészítő csavar minden esetben szükséges

Keresztalakú szerelőtalp – Közézáródó pillér kivetőpánt – 14/32



- Ø 6 mm-es előszerelt eurocsavarral szerelhető
- magasságállítással ±2 mm
- pillér kivetőpánt
- anyag: cink

Rendelési információk

Magasítás (mm)	Magasság (mm)	Szín	Cikkszám
3	12.2	NI	199.8130

Tervezés

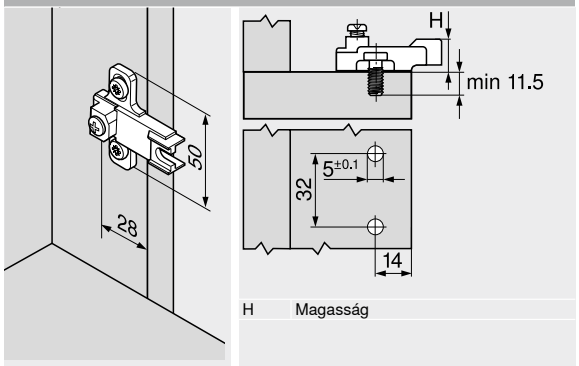

H Magasság

Keresztalakú szerelőtalp – Hűtőszekrény takaróajtó kivetőpánt – 37/32



- előszerelt különleges csavarral és feszítő dübellel szerelhető (EXPANDO)
- magasságállítással ±2 mm
- hűtőszekrény takaróajtóhoz
- anyag: acél

Rendelési információk

Magasítás (mm)	Magas-ság (mm)	Szín	Cikkszám
0	10.3	NI | ONS	194K6100E

Tervezés

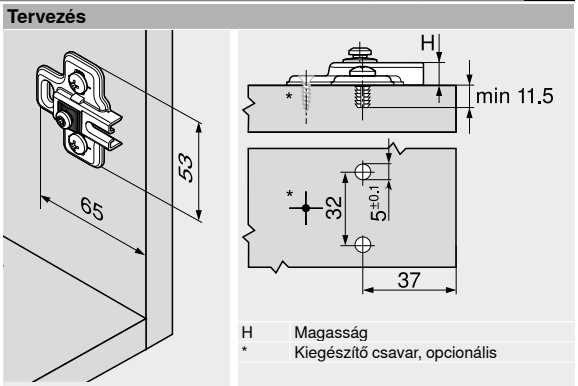

H	Magasság
*	Kiegészítő csavar, opcionális

Pántkar takarósapka

Kivetőpánt felhasználások		Egyenes pántkar		Hajlított pántkar Erősen hajlított pántkar
100°-os kivetőpánt				
	Szín	NI	NI	NI
	Anyaga	Acél	Acél	Acél
	Felirat | Jelölés	Felirat nélkül	Mélynyomott	Felirat nélkül
	Felirat	–	Blum	–
	Cikkszám	90M2503	90M2503.BP	90M2603
Közézáródó pillér kivetőpánt				
	Szín	NI	NI	
	Anyaga	Acél	Acél	
	Felirat | Jelölés	Felirat nélkül	Mélynyomott	
	Felirat	–	Blum	
	Cikkszám	90M2503	90M2503.BP	

Takarósapkák, 1000 db-tól egyedi nyomattal

Szín

NI Nikkelezett

Pántedény takarósapka

Kivetőpánt felhasználások		MODUL BLUMOTION	MODUL
Közézáródó pillér kivetőpánt			
	Szín	NI	
	Anyaga	Acél	
	Cikkszám	70T3504	
Hűtőszekrény takaróajtó kivetőpánt			
	Szín		NI | ONS
	Anyaga		Acél
	Cikkszám		70T3504

Szín

NI Nikkelezett ONS Onyxfekete

Facsavar – Ø 3.5 mm



- szín: nikkelezett
- anyag: acél

Rendelési információk

Hossza X (mm)	Átmérő (mm)	Cikkszám
15.0	Ø 3.5	609.1500
17.0		609.1700

Eurocsavar – Ø 6.0 mm



- furatátmérő Ø 5 mm
- szín: nikkelezett
- anyag: acél

Rendelési információk

Hossza X (mm)	Átmérő (mm)	Cikkszám
10.0	Ø 6.0	661.1000.HG
11.5		661.1150.HG
13.0		661.1300.HG
14.5		661.1450.HG
20.0		661.2000.HG

Központosító fúró



- Ø 3.5 mm-es facsavarok előfúrásához
- fúrásmélység 8 mm-ig
- anyag: acél, edzett

Rendelési információk

Megnevezés	Átmérő (mm)	Cikkszám
Központosító fúró	Ø 2.7	M01.ZZ03.01
Tartalék fúró		M01.ZZB3

Öntapadó ütközéstompító

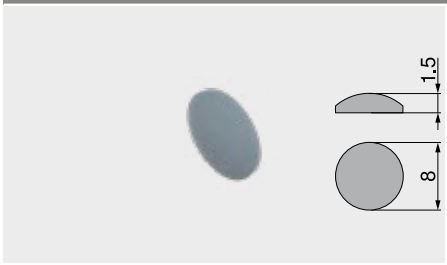

- hangtompításhoz
- szín: natúrfehér
- anyag: műanyag

Rendelési információk

Átmérő (mm)	Cikkszám
Ø 8.0	993.710

Ütközéstompító befúráshoz

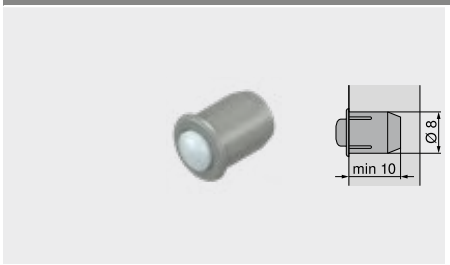

- hangtompításhoz
- 2 mm előlaphézag
- kétrészes
- szín: RAL 9006 szürke
- anyag: műanyag

Rendelési információk

Átmérő (mm)	Cikkszám
Ø 8.0	993.706

Csillagfejű csavarhúzó



- narancssárga Blum-feliratos markolattal
- szín: fekete/narancssárga
- anyag: műanyag/acél

Rendelési információk

Fúróbefogó	Összhossz (mm)	Cikkszám
Pozidriv PZ 2	210	303.756.1

Laposfejű csavarhúzó



- narancssárga Blum-feliratos markolattal
- szín: fekete/narancssárga
- anyag: műanyag/acél

Rendelési információk

Fúróbefogó	Összhossz (mm)	Cikkszám
Laposfejű 1	200	314.928.1



Minden igényhez a megfelelő fiókrendszer. A Blum különböző fiókrendszereket kínál, amelyek lehetővé teszik a rugalmas bútorkialakítást. Pihekönnyű futás, magas mozgáskomfort, kiváló minőség és esztétikus design jellemzi a box-rendszereket.

- BLUMOTION – lágy és halk záródáshoz
- SERVO-DRIVE – elektromos mozgásrásegítés BLUMOTION funkcióval kombinálva
- TIP-ON BLUMOTION – mechanikus nyitásrásegítés BLUMOTION funkcióval kombinálva
- TIP-ON – mechanikus nyitásrásegítéssel a zárás egy könnyed nyomással történik
- átfogó program különböző felhasználáshoz
- magas stabilitás
- minőség egy bútoréleten keresztül

LEGRABOX



Inspirációm tökéletes bemutatása
A mi box-rendszerünk megfelel a tervezés és testreszabás legmagasabb igényeinek.

MERIVOBOX

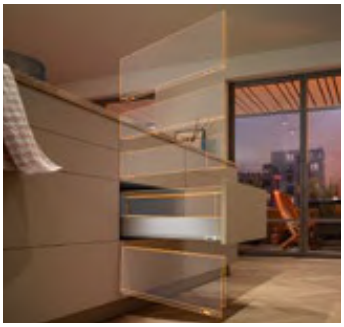

Box-platform ötletei megvalósításához
Sosem volt még ilyen egyszerű sokfélét kínálni. Egy igazi platform ezt lehetővé teszi.

TANDEMBOX



Vonalvezetése szögletes és letisztult
A TANDEMBOX antaro kitart a letisztult, szögletes formavilág mellett.

METABOX



Egyszerű. Jó. Bevált.
Az acélból készült egyfalú fiókrendszer sokoldalú felhasználási lehetőséget kínál.

LEGRABOX


Szimbólikus kép

LEGRABOX	190
Áttekintés	191
Áttekintés – felhasználások	192
Áttekintés – kialakítási változatok	231
Magasító elem	228
Tartozékok	238
Korpuszsínek rögzítése	242

TIP-ON BLUMOTION egység LEGRABOX fiókhoz


Szimbólikus kép

TIP-ON BLUMOTION egység LEGRABOX fiókhoz	244
Áttekintés	245
Korpuszsínek rögzítése	248

TIP-ON egység LEGRABOX fiókhoz

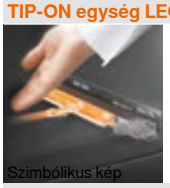
Szimbólikus kép

TIP-ON egység LEGRABOX fiókhoz	250
Áttekintés	251
Korpuszsínek rögzítése	254

MERIVOBOX


Szimbólikus kép

MERIVOBOX	256
Áttekintés	257
Áttekintés – felhasználások	258
Magasító elem	290
Tartozékok	291
Korpuszsínek rögzítése	295

TIP-ON BLUMOTION egység MERIVOBOX fiókhoz


Szimbólikus kép

TIP-ON BLUMOTION egység MERIVOBOX fiókhoz	296
Áttekintés	297
Korpuszsínek rögzítése	300

TANDEMBOX antaro


Szimbólikus kép

TANDEMBOX antaro	302
Áttekintés	303
Áttekintés – felhasználások	304
Tartozékok	340
Korpuszsínek rögzítése	346

TANDEMBOX plus


Szimbólikus kép

TANDEMBOX plus	348
Áttekintés – felhasználások	349

TIP-ON BLUMOTION egység TANDEMBOX fiókhoz


Szimbólikus kép

TIP-ON BLUMOTION egység TANDEMBOX fiókhoz	350
Áttekintés	351
Korpuszsínek rögzítése	356

SERVO-DRIVE LEGRABOX | MERIVOBOX | TANDEMBOX fiókhoz


Szimbólikus kép

SERVO-DRIVE LEGRABOX | MERIVOBOX | TANDEMBOX fiókhoz	358
Áttekintés	359
Tartozékok	388

METABOX


Szimbólikus kép

METABOX	390
Áttekintés	391
Áttekintés – felhasználások	392
Tartozékok	406
Korpuszsínek rögzítése	413

Inspirációm tökéletes bemutatása



A LEGRABOX fiókrendszer a személyreszabással és dizájnnal szemben támasztott legmagasabb igényeket is teljesíti. A megmunkálók elegáns, karcsú kávákkal és sok rendkívüli kialakítási lehetőséggel saját fiókdizájnjukat hozhatják létre. A megmunkálók alacsony minimális rendelési mennyiségek mellett lehetőséget kapnak arra, hogy a LEGRABOX special edition válogatott kollekcióját vagy egyedi dizájnokat szerezzenek be a LEGRABOX individual elemekkel. Itt külön rendel a vevő dekorelemeket (külső) és kávákat (belső) és ezeket néhány kézmozdulattal saját műhelyében illeszti össze. Így igényes fiókdizájnok gyárthatók egészen rugalmasan.

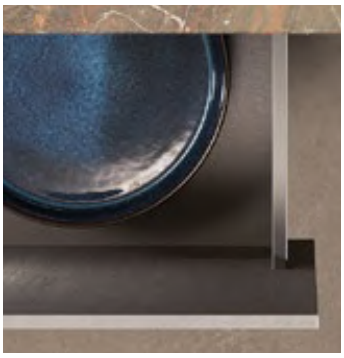



Kívül-belül egyenes
A 12.8 mm-es hangsúlyozottan keskeny oldalfalak harmonikusan illenek minden bútorhoz. Az egyes elemek tökéletesen illeszkednek egymáshoz és szép egységes képet mutatnak.



Egyedi gyártói névjegy
A márkajelzés a LEGRABOX-design integrált részét képezi. Az ön márkanevével vagy logójával feliratozható. Lehet szerényen visszafogott vagy tudatosan hangsúlyos. Opcióként a logó közvetlenül a kávára is nyomtatható vagy lézerezhető.



2-rétegű kávadesign
A LEGRABOX kávája 2-rétegű. Ezáltal a belső és külső oldal különböző színekben és anyagokból alakítható ki.



Az ön kreatív játékmódja
A fiókmagasító elemeknél az ötleteinek nem kell határt szabni. Itt az üveg, fa, bőr vagy kő csak lehetséges példák a LEGRABOX free hatékony nemesítéséhez.





Kifinomult technika
A LEGRABOX irányadó a puncto technikában. Az új BLUMOTION S korpuszsínnel a LEGRABOX a csekély nyitási erő és szinkronizált pihekönnyű futás mellett olyan rugalmasságot is nyújt, ami által három mozgástechnológia, egy korpuszsínnel megvalósítható. Mindeközben a csillapításfunkció a mindenkori mozgástechnológiához alkalmazkodik.

Fiókrendszerek


Szimbólikus kép

Fiókrendszerek	188
TIP-ON BLUMOTION egység LEGRABOX fiókhoz	244
TIP-ON egység LEGRABOX fiókhoz	250
MERIVOBOX	256
TANDEMBOX antaro	302
TANDEMBOX plus	348
SERVO-DRIVE LEGRABOX | MERIVOBOX | TANDEMBOX fiókhoz	358
METABOX	390

Áttekintés


Szimbólikus kép

Áttekintés – felhasználások	192
Magasító elem	228

Kialakítási változatok


Szimbólikus kép

myLEGRABOX	230
Áttekintés – kialakítási változatok	231

Designválasztó

Short-URL
www.blum.com/lbxselector

Tartozékok


Szimbólikus kép

Fémhátfal	238
Előlap-/fenékstabilizálás	238
Előlap-/fenékstabilizálás vékony előlapokhoz	239
Oldalstabilizátor	239
Saroktámasz	240
Csavarok	240
Központosító fúró	240
Ajtóütköző	240
Csavarhúzó	241

Korpuszsínek rögzítése



Szimbólikus kép

Korpuszsín – 750 – 40 kg	242
Korpuszsín – 753 – 70 kg	242

Felszerelés, leszerelés és beállítás

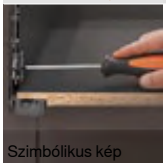
Szimbólikus kép

Felszerelés, leszerelés és beállítás

Short-URL
www.blum.com/a310

Jelzések

Termék külön kérésre

Felhasználások		kg	Hely-igény Magas-ság (mm)	Webkód	Oldal
Standard korpusz					
Fiók					
	Fiók – N	40	80	DQBMJY	194
	Fiók – M	40 70	106	DQBN9A	196
	Fiók – K	40 70	144	DQBNYM	200
Standard korpusz – LEGRABOX pure					
Frontkihúzású fiók					
	Frontkihúzású fiók – C	40 70	193	DQBQ2M	204
	Frontkihúzású fiók – F	40 70	257	DQBRHA	210
Standard korpusz – LEGRABOX free					
Frontkihúzású fiók					
	Frontkihúzású fiók – C	40 70	193	DQBQRY	212
Mosogatós szekrény					
Fiók					
	Fiók – M	40	106	DQBONY	218

Felhasználások		kg	Hely-igény Magas-ság (mm)	Webkód	Oldal
Belső fiók					
	Belső fiók – M	40 70	104	DQBPDA	198
	Belső fiók – K	40 70	142	DQGPIM	202
Belső, magasított fiók					
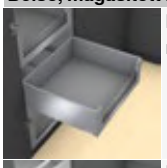	Magasító elemes belső fiók – magasító elem – C	40 70	191	DQBSVY	206
	Magasító korlátos belső fiók – magasító korlát – C	40 70	191	DQBTLA	208
Belső, magasított fiók					
	Magasító elemes belső fiók – magasító elem – C	40 70	191	DQBUAM	214
	Magasító korlátos belső fiók – magasító korlát – C	40 70	191	DQBUZY	216

kg Dinamikus terhelhetőség

Felhasználások	kg	Hely-igény Magas-ság (mm)	Webkód	Oldal
Mosogatós szekrény – LEGRABOX pure				
Frontkihúzású fiók				
 Frontkihúzású fiók – C	40	193	DQBS6M	220
 Frontkihúzású fiók – C – köztes elem	40	193	DQCYEM	222
Mosogatós szekrény – LEGRABOX free				
Frontkihúzású fiók				
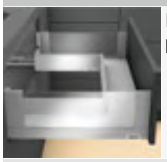 Frontkihúzású fiók – C – köztes elem	40	193	DQBN9C	
Kamraszekrény				
 SPACE TOWER Korpuszszélesség KB 275–1200 mm	40 70		DQGQ7Y	224
Keskeny szekrények				
 SPACE TWIN Korpuszszélesség KB 200 mm	20		DQGTQM	226
Magasító elem				
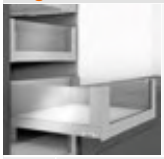 Fiókoldal magasító elem üvegből				228

kg Dinamikus terhelhetőség

Felhasználások	kg	Hely-igény Magas-ság (mm)	Webkód	Oldal

Javaslat – elemek színkombinációja

Nr.	Megnevezés		Szín SW-M	OG-M	CS-M	INGL
2	Káva-készlet		SW-M	OG-M	CS-M	INGL
2	Káva-szett külső	[1]	SW-M	OG-M	CS-M	INGL
3	Hátfalrögzítő fa hátfalhoz bal/jobb		SW-M	OG-M	CS-M	NI
3	L-alakú fém hátfal bal/jobb	[1]	SW-M	OG-M	CS-M	CS-M
4	Belső előlaprögzítő készlet		SW-M	OG-M	CS-M	INGL
5	Előlap nút nélkül		SW-M	OG-M	CS-M	ELEO
5	Nútolt előlap		SW-M	OG-M	CS-M	ELEO
6	Kapcsolóelem-készlet		SW-M	OG-M	CS-M	CS-M
7	Keresztkorlát		SW-M	OG-M	CS-M	ELEO
11	Káva-szett belső	[1]	SW-M	OG-M	CS-M	INGL

[1] Mosogatós szekrény

Szín	
SW-M	Selyemfehér matt
OG-M	Orionszürke matt
CS-M	Karbonfekete matt

Szín	
INGL	Rozsdamentes acél ujjlenyomatálló
NI	Nikkelezett
ELEO	Eloxált rozsdamentes acél

Fiók – N

Webkód DQBMJY

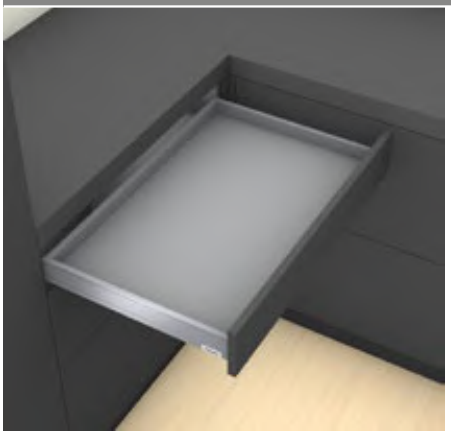

- alkalmazható LEGRABOX pure és LEGRABOX free fiókokhoz
- acél és rozsdamentes acél kávák
- kívül-belül egyenes
- keskeny káva 12.8 mm
- szinkronizált pihekönnyű futás
- integrált **BLUMOTION S** kapcsolható csillapítással a finom és halk záródásért, **SERVO-DRIVE** vagy **TIP-ON BLUMOTION** nyitásrásegítővel kombinálható
- szerszám nélkül szerelhető
- a káván 2-dimenzióban állítható előlap

Helyigény

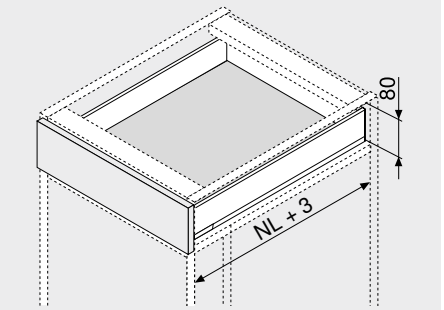

NL Névleges hosszúság

Rendelési információk

1 

Korpuszsínek bal/jobb

Kivitelezés	BLUMOTION S		
Névleges hosszúság NL (mm)	Dinamikus terhelhetőség (kg) 40		
400	750.4001S		
450	750.4501S		
500	750.5001S		
550	750.5501S		

2 

Káva-készlet

Káva magassága (mm)	66.5	
Névleges hosszúság NL (mm)	Szín SW-M | OG-M | CS-M	INGL
400	770N4002S	
450	770N4502S	770N4502I
500	770N5002S	770N5002I
550	770N5502S	

Tartalmaz:

2a	1 x	Káva bal/jobb
2b	2 x	Gyártói névjegy mélynyomott Blum-logóval, 1000 darabtól egyedi nyomattal
2c	2 x	Takarósapkák

3 

Hátfalrögzítő fa hátfalhoz bal/jobb

Szín	Anyaga	Cikkszám
SW-M | OG-M | CS-M | NI	Acél	ZB7N000S

4 

Előlaprögzítő

Rögzítési mód		Cikkszám
EXPANDO	2 x	ZF7N70E2
EXPANDO T	2 x	ZF7N70T2
Csavarozás	2 x	ZF7N7002

EXPANDO T alkalmas vékony előlapokhoz – lsd. oldaltudnivalók

Szín		Szín	
SW-M	Selyemfehér matt	INGL	Rozsdamentes acél ujjlenyomatálló
OG-M	Orionszürke matt	NI	Nikkelezett
CS-M	Karbonfekete matt		

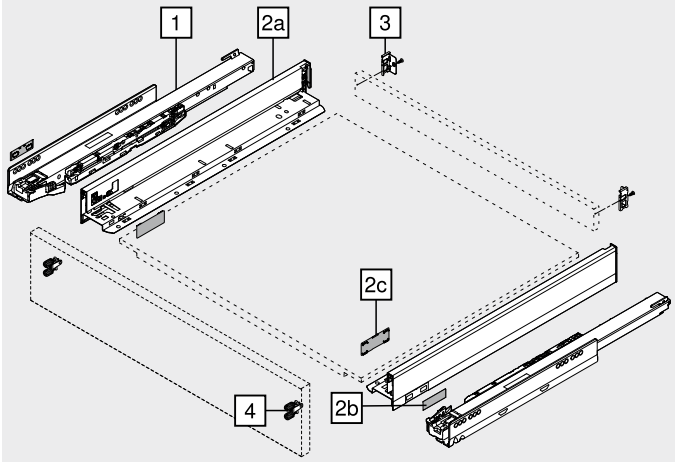

Tartozékok

– 

Facsavar

Átmérő (mm)	Hossza (mm)	Cikkszám
Ø 3.5	15.0	609.1500
	17.0	609.1700

Előlaprögzítéshez
A korpuszsín és a korpusz összekötéséhez Ø 4 x 15 mm facsavart ajánlunk

– 

Rögzítőcsavar (laposfejű csavar)

Átmérő (mm)	Hossza (mm)	Cikkszám
Ø 4.0	15.0	61D.1500

A fa hátfal tartó és fa hátfal valamint a káva és fiókfenéklap összekötéséhez

Az optimális feldolgozási megoldáshoz a fahátfal és a káva esetén laposfejű csavarok használatát ajánljuk

– 

Eurocsavar

Átmérő (mm)	Hossza (mm)	Cikkszám
Ø 6.0	14.5	661.1450.HG

A korpuszsínnek a korpusszal történő összekötéséhez

Fiók – N

Webkód DQBMJY

Tervezés

Helyigény a korpuszban

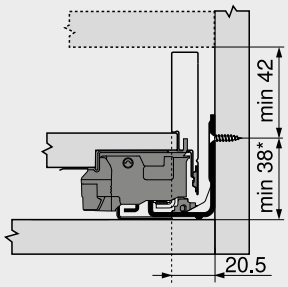

* +1 mm amennyiben a korpusz összeépítése előtt szerelik fel a korpuszsíneket

Beépítési méretek – előlap – csavaros

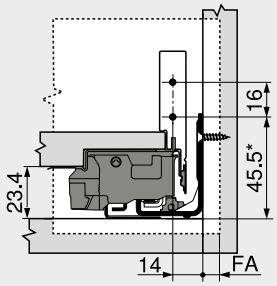

FA Előlapráütés
* +1 mm amennyiben a korpusz összeépítése előtt szerelik fel a korpuszsíneket

Befúrási méret – előlap – furatméretek EXPANDO-szerelés

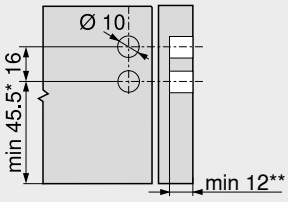

* +1 mm amennyiben a korpusz összeépítése előtt szerelik fel a korpuszsíneket
** Min. 6 mm az EXPANDO T esetén

Beépítési méretek – hátfalnál

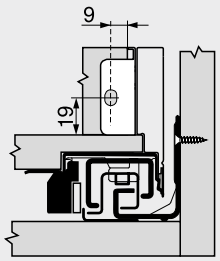

Lyuktávolság – korpuszsínek

Korpuszsín – 750 – 40 kg
Névleges hosszúság NL (mm)

400 | 450 | 500

550

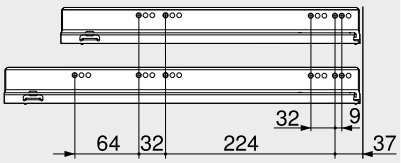

Belső korpuszmélység LT min. = névleges hosszúság NL + 3 mm

Szabás – 16 mm-es forgácslap.

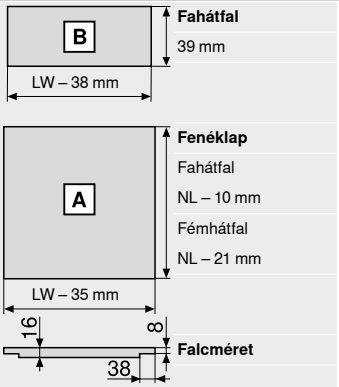

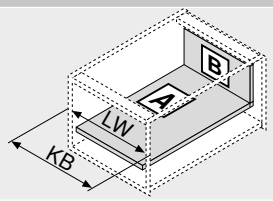

KB Korpuszszélesség
LW Belső korpuszszélesség
NL Névleges hosszúság

Befúrási méret – fiókfenéklap

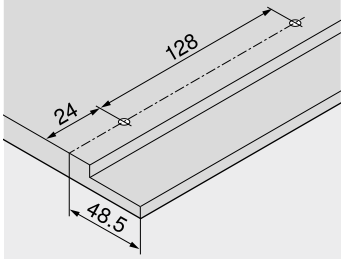

Oldalmutatók

Áttekintés	191	Tartozékok	238	Felszerelés, leszerelés és beállítás	
myLEGRABOX	230	Korpuszsínek rögzítése	242		
Rögzítőrendszerek vékony előlapokhoz – EXPANDO T	584	E-SERVICES és felhasználási segédeszközök	590		
Megmunkálási javaslatok és garancia kizárása – EXPANDO T	585	További technikai információk	698	Short-URL	
SERVO-DRIVE LEGRABOX | MERIVOBOX | TANDEMBOX fiókhoz	358			www.blum.com/a310	
TIP-ON BLUMOTION egység LEGRABOX fiókhoz	244				
TIP-ON egység LEGRABOX fiókhoz	250				
CABLOXX	582				

Fiók – M

Webkód DQBN9A

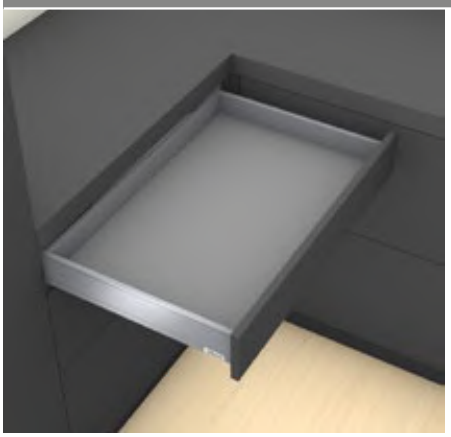

- alkalmazható LEGRABOX pure és LEGRABOX free fiókokhoz
- acél és rozsdamentes acél kávák
- kívül-belül egyenes
- keskeny káva 12.8 mm
- szinkronizált pihekönnyű futás
- integrált **BLUMOTION S** kapcsolható csillapítással a finom és halk záródásért, **SERVO-DRIVE** vagy **TIP-ON BLUMOTION** nyitásrásegítővel kombinálható
- szerszám nélkül szerelhető
- a káván 3-dimenzióban állítható előlap

Helyigény

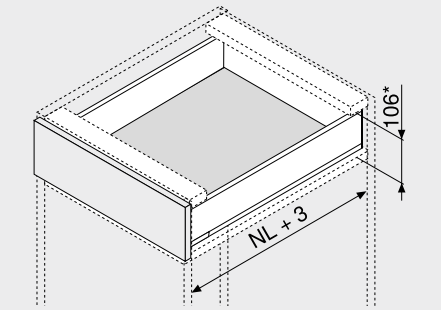

NL	Névleges hosszúság
*	Magában foglal 2 mm dőlésszög állítást

Rendelési információk

1 Korpuszsínek bal/jobb



Kivitelezés	BLUMOTION S	
Névleges hosszúság NL (mm)	Dinamikus terhelhetőség (kg) 40	70
270	750.2701S	
300	750.3001S	
350	750.3501S	
400	750.4001S	
450	750.4501S	753.4501S
500	750.5001S	753.5001S
550	750.5501S	753.5501S
600	750.6001S	753.6001S
650		753.6501S

2 Káva-készlet



Káva magassága (mm)	90.5	
Névleges hosszúság NL (mm)	Szín SW-M | OG-M | CS-M	INGL
270	770M2702S	770M2702I
300	770M3002S	770M3002I
350	770M3502S	770M3502I
400	770M4002S	770M4002I
450	770M4502S	770M4502I
500	770M5002S	770M5002I
550	770M5502S	770M5502I
600	770M6002S	770M6002I
650	770M6502S	770M6502I

Tartalmaz:

2a	1 x	Káva bal/jobb
2b	2 x	Gyártói névjegy mélynyomott Blum-logóval, 1000 darabtól egyedi nyomattal
2c	2 x	Takarósapkák

3 Hátfalrögzítő fa hátfalhoz bal/jobb



Szín	Anyaga	Cikkszám
SW-M | OG-M | CS-M | NI	Acél	ZB7M000S

4 Előlaprögzítő



Rögzítési mód		Cikkszám
EXPANDO	2 x	ZF7M70E2
EXPANDO T	2 x	ZF7M70T2
Csavarozás	2 x	ZF7M7002

EXPANDO T alkalmas vékony előlapokhoz – lsd. oldaltudnivalók

Szín		Szín	
SW-M	Selyemfehér matt	INGL	Rozsdamentes acél ujjlenyomatálló
OG-M	Orionszürke matt	NI	Nikkelezett
CS-M	Karbonfekete matt		

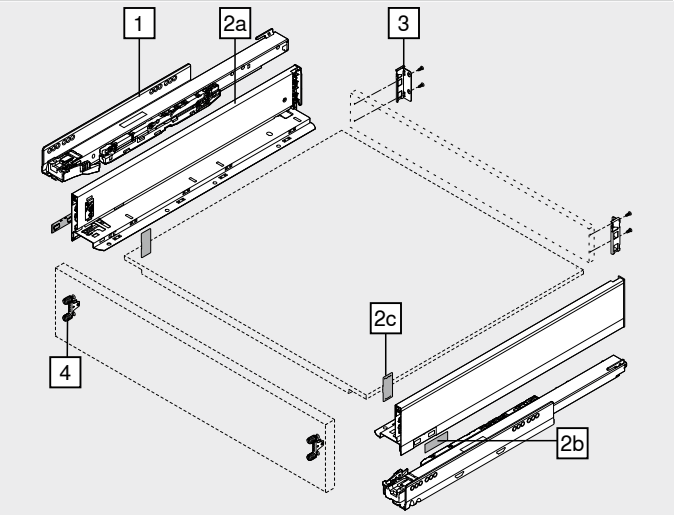

Tartozékok

– Facsavar



Átmérő (mm)	Hossza (mm)	Cikkszám
Ø 3.5	15.0	609.1500
	17.0	609.1700

Előlaprögzítéshez
A korpuszsín és a korpusz összekötéséhez Ø 4 x 15 mm facsavart ajánlunk

– Rögzítőcsavar (laposfejű csavar)



Átmérő (mm)	Hossza (mm)	Cikkszám
Ø 4.0	15.0	61D.1500

A fa hátfal tartó és fa hátfal valamint a káva és fiókfenéklap összekötéséhez

Az optimális feldolgozási megoldáshoz a fahátfal és a káva esetén laposfejű csavarok használatát ajánljuk

– Eurocsavar



Átmérő (mm)	Hossza (mm)	Cikkszám
Ø 6.0	14.5	661.1450.HG

A korpuszsínnek a korpusszal történő összekötéséhez

Fiók – M

Webkód DQBN9A

Tervezés

Helyigény a korpuszban

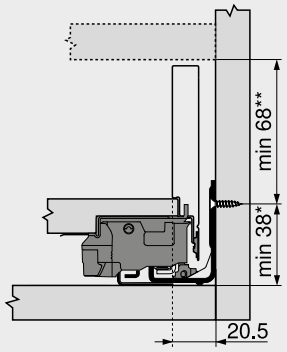

* +1 mm amennyiben a korpusz összeépítése előtt szerelik fel a korpuszsíneket
** Magában foglal 2 mm dölésszög állítást

Beépítési méretek – előlap – csavaros

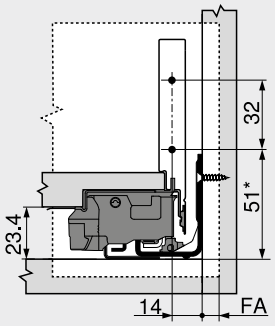

FA Előlapráütés
* +1 mm amennyiben a korpusz összeépítése előtt szerelik fel a korpuszsíneket

Befúrási méret – előlap – furatméretek EXPANDO-szerelés

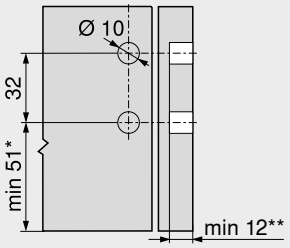

* +1 mm amennyiben a korpusz összeépítése előtt szerelik fel a korpuszsíneket
** Min. 6 mm az EXPANDO T esetén

Beépítési méretek – hátfalnál

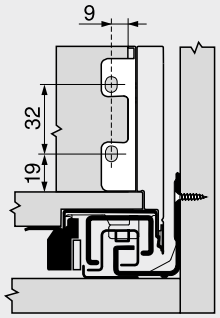

Lyuktávolság – korpuszsínek

Korpuszsín – 750 – 40 kg
Névleges hosszúság NL (mm)

270
300 | 350
400 | 450 | 500
550 | 600

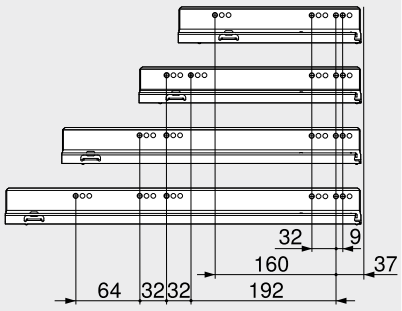

Szabás – 16 mm-es forgácslap.

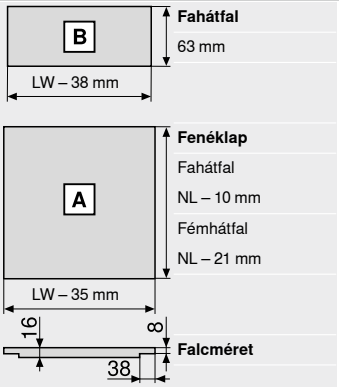

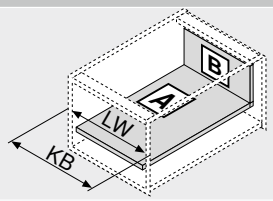

KB Korpuszszélesség
LW Belső korpuszszélesség
NL Névleges hosszúság

Korpuszsín – 753 – 70 kg
Névleges hosszúság NL (mm)

450
500 | 550 | 600
650

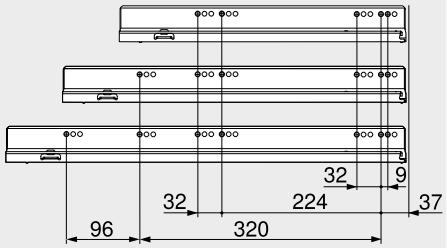

Belső korpuszmélység LT min. = névleges hosszúság NL + 3 mm

Befúrási méret – fiókfenéklap

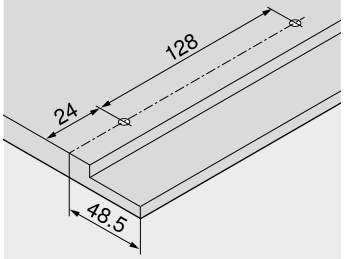

Oldalmutatók

Áttekintés	191	CABLOXX	582	**Felszerelés, leszerelés és beállítás**	
myLEGRABOX	230	Tartozékok	238		
Rögzítőrendszerek vékony előlapokhoz – EXPANDO T	584	Korpuszsínek rögzítése	242		
		E-SERVICES és felhasználási segédeszközök	590	Short-URL	
Megmunkálási javaslatok és garancia kizárása – EXPANDO T	585	További technikai információk	698	www.blum.com/a310	
SERVO-DRIVE LEGRABOX | MERIVOBOX | TANDEMBOX fiókhoz	358				
TIP-ON BLUMOTION egység LEGRABOX fiókhoz	244				
TIP-ON egység LEGRABOX fiókhoz	250				
AMBIA-LINE LEGRABOX | MERIVOBOX fiókhoz	528				

Belső fiók – M

Webkód DQBPDA



- belső fiók előlappal, zárt
- alkalmazható LEGRABOX pure és LEGRABOX free fiókokhoz
- acél és rozsdamentes acél kávák
- kívül-belül egyenes
- keskeny káva 12.8 mm
- szinkronizált pihekönnyű futás
- integrált **BLUMOTION S** kapcsolható csillapítással a finom és halk záródásért, **SERVO-DRIVE** vagy **TIP-ON BLUMOTION** nyitásrásegítővel kombinálható
- szerszám nélkül szerelhető
- a káván 3-dimenzióban állítható előlap

Helyigény

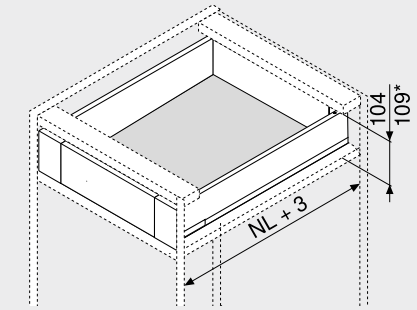

NL	Névleges hosszúság
*	Belső fiók kapcsolóelem-készlet

Rendelési információk

1 Korpuszsínek bal/jobb

Kivitelezés	BLUMOTION S	
Névleges hosszúság NL (mm)	Dinamikus terhelhetőség (kg) 40	70
270	750.2701S	
300	750.3001S	
350	750.3501S	
400	750.4001S	
450	750.4501S	753.4501S
500	750.5001S	753.5001S
550	750.5501S	753.5501S
600	750.6001S	753.6001S
650		753.6501S

2 Káva-készlet

Káva magassága (mm)	90.5	
Névleges hosszúság NL (mm)	Szín SW-M | OG-M | CS-M	INGL
270	770M2702S	770M2702I
300	770M3002S	770M3002I
350	770M3502S	770M3502I
400	770M4002S	770M4002I
450	770M4502S	770M4502I
500	770M5002S	770M5002I
550	770M5502S	770M5502I
600	770M6002S	770M6002I
650	770M6502S	770M6502I

Tartalmaz:

2a	1 x	Káva bal/jobb
2b	2 x	Gyártói névjegy mélynyomott Blum-logóval, 1000 darabtól egyedi nyomattal
2c	2 x	Takarósapkák

3 Hátfalrögzítő fa hátfalhoz bal/jobb

Szín	Anyaga	Cikkszám
SW-M | OG-M | CS-M | NI	Acél	ZB7M000S

4 Belső előlaprögzítő készlet

Szín	Anyaga	Cikkszám
SW-M | OG-M | CS-M	Acél	ZI7.0MS0
INGL	Rozsdamentes acél	ZI7.0MI0

Tartalmaz:

4a	1 x	Előlaptartó bal/jobb
4b	1 x	Külső takarósapka bal/jobb
4e	1 x	Tartóelem
4f	4 x	Csavarok

5 Előlap nút nélkül

Szín	Hossza (mm)	Cikkszám
SW-M | OG-M | CS-M | ELEO	1043	ZV7.1043C01

1200 mm-es korpuszszélességhez KB igazodik

Szabás Belső korpuszszélesség LW – 126 mm

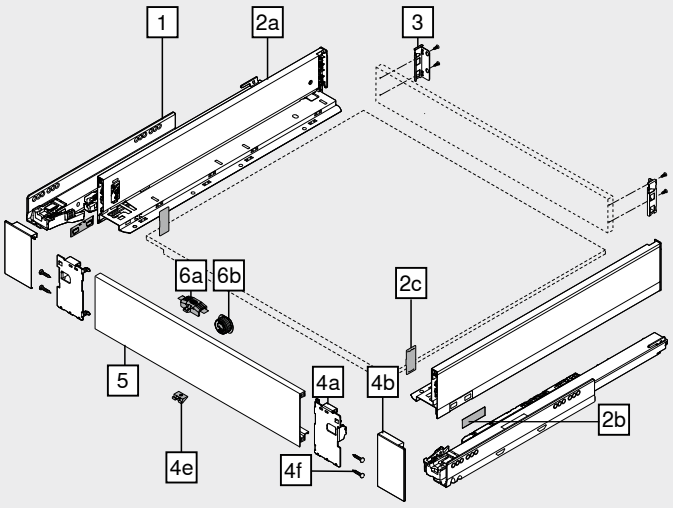

Tartozékok

6 Kapcsolóelem-készlet

Szín	Anyaga	Cikkszám
SW-M | OG-M | CS-M	Acél	ZI7.0M07

Tartalmaz:

6a	1 x	Kapcsolóelem A kapcsolóelemet az előlapra kell szerelni
6b	1 x	Kapcsolóelem persely RAL 7037 szürke

A kapcsolóelem (ZI7.0M07) TIP-ON BLUMOTION kombinációval nem használható

Szín

CS-M INGL is

– Rögzítőcsavar (laposfejű csavar)

Átmérő (mm)	Hossza (mm)	Cikkszám
Ø 4.0	15.0	61D.1500

A fa hátfal tartó és fa hátfal valamint a káva és fiókfenéklap összekötéséhez

Az optimális feldolgozási megoldáshoz a fahátfal és a káva esetén laposfejű csavarok használatát ajánljuk

– Eurocsavar

Átmérő (mm)	Hossza (mm)	Cikkszám
Ø 6.0	14.5	661.1450.HG

A korpuszsínnek a korpusszal történő összekötéséhez

Szín		Szín	
SW-M	Selyemfehér matt	INGL	Rozsdamentes acél ujjlenyomatálló
OG-M	Orionszürke matt	NI	Nikkelezett
CS-M	Karbonfekete matt	ELEO	Eloxált rozsdamentes acél

Belső fiók – M

Webkód DQBPDA

Tervezés

Helyigény a korpuszban

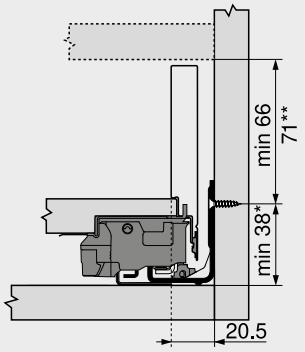

* +1 mm amennyiben a korpusz összeépítése előtt szerelik fel a korpuszsíneket

** Belső fiók kapcsolóelem-készlettel 71 mm magasságtól lehetséges

Beépítési méretek – hátfalnál

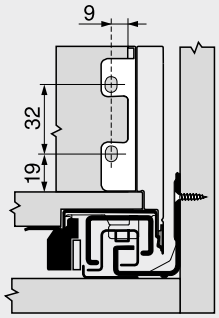

Befúrási méret – előlap – kapcsolóelem persely

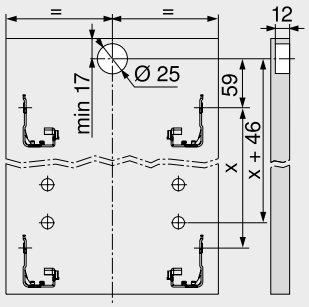

Lyuktávolság – korpuszsínek

Korpuszsín – 750 – 40 kg
Névleges hosszúság NL (mm)

270
300 | 350
400 | 450 | 500
550 | 600

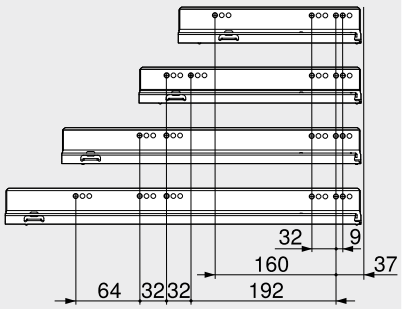

Szabás – 16 mm-es forgácslap.

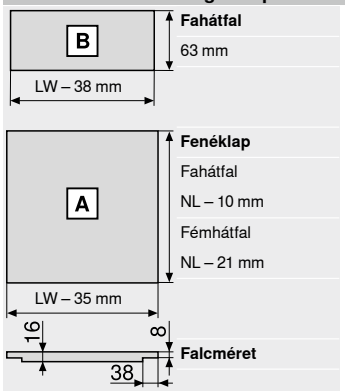

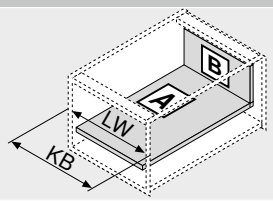

KB	Korpuszszélesség
LW	Belső korpuszszélesség
NL	Névleges hosszúság

Korpuszsín – 753 – 70 kg

Névleges hosszúság NL (mm)

450
500 | 550 | 600
650

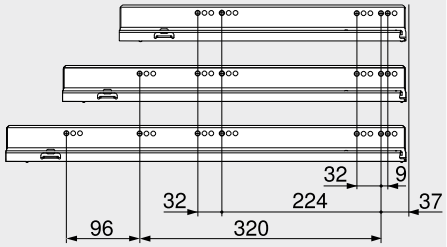

Belső korpuszmélység LT min. = névleges hosszúság NL + 3 mm

Befúrási méret – fiókfenéklap

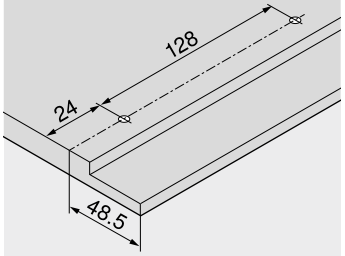

Oldalmutatók

Áttekintés	191
myLEGRABOX	230
SERVO-DRIVE LEGRABOX | MERIVOBOX | TANDEMBOX fiókhoz	358
TIP-ON BLUMOTION egység LEGRABOX fiókhoz	244
TIP-ON egység LEGRABOX fiókhoz	250
AMBIA-LINE LEGRABOX | MERIVOBOX fiókhoz	528
CABLOXX	582
Tartozékok	238
Korpuszsínek rögzítése	242
E-SERVICES és felhasználási segédeszközök	590

További technikai információk	698

Felszerelés, leszerelés és beállítás

Short-URL
www.blum.com/a310

Fiók – K

Webkód
DQBNYM

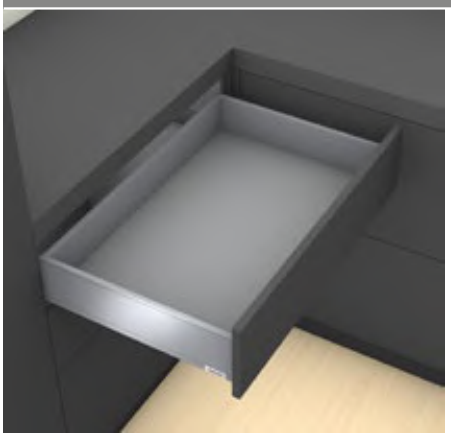

- alkalmazható LEGRABOX pure és LEGRABOX free fiókokhoz
- acél és rozsdamentes acél kávák
- kívül-belül egyenes
- keskeny káva 12.8 mm
- szinkronizált pihekönnyű futás
- integrált **BLUMOTION S** kapcsolható csillapítással a finom és halk záródásért, **SERVO-DRIVE** vagy **TIP-ON BLUMOTION** nyitásrásegítővel kombinálható
- szerszám nélkül szerelhető
- a káván 3-dimenzióban állítható előlap

Helyigény

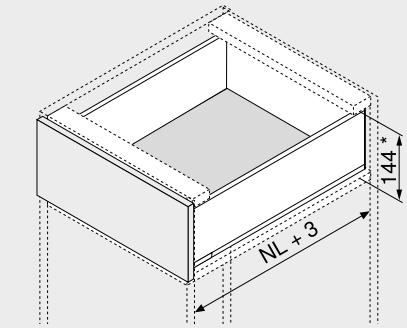

NL	Névleges hosszúság
*	Magában foglal 2 mm dőlésszög állítást

Rendelési információk

1 Korpuszsínek bal/jobb



Kivitelezés: BLUMOTION S

Névleges hosszúság NL (mm)	Dinamikus terhelhetőség (kg) 40	70
300	750.3001S	
350	750.3501S	
400	750.4001S	
450	750.4501S	753.4501S
500	750.5001S	753.5001S
550	750.5501S	753.5501S
600	750.6001S	753.6001S

2 Káva-készlet



Káva magassága (mm): 128.5

Névleges hosszúság NL (mm)	Szín SW-M | OG-M | CS-M	INGL
300	770K3002S	
350	770K3502S	770K3502I
400	770K4002S	770K4002I
450	770K4502S	770K4502I
500	770K5002S	770K5002I
550	770K5502S	770K5502I
600	770K6002S	

Tartalmaz:

2a	1 x	Káva bal/jobb
2b	2 x	Gyártói névjegy mélynyomott Blum-logóval, 1000 darabtól egyedi nyomattal
2c	2 x	Takarósapkák

3 Hátfalrögzítő fa hátfalhoz bal/jobb



Szín	Anyaga	Cikkszám
SW-M | OG-M | CS-M | NI	Acél	ZB7K000S

4 Előlaprögzítő



Rögzítési mód		Cikkszám
EXPANDO	2 x	ZF7K70E2
EXPANDO T	2 x	ZF7K70T2
Csavarozás	2 x	ZF7K7002

EXPANDO T alkalmas vékony előlapokhoz – lsd. oldaltudnivalók

Szín		Szín	
SW-M	Selyemfehér matt	INGL	Rozsdamentes acél ujjlenyomatálló
OG-M	Orionszürke matt	NI	Nikkelezett
CS-M	Karbonfekete matt		

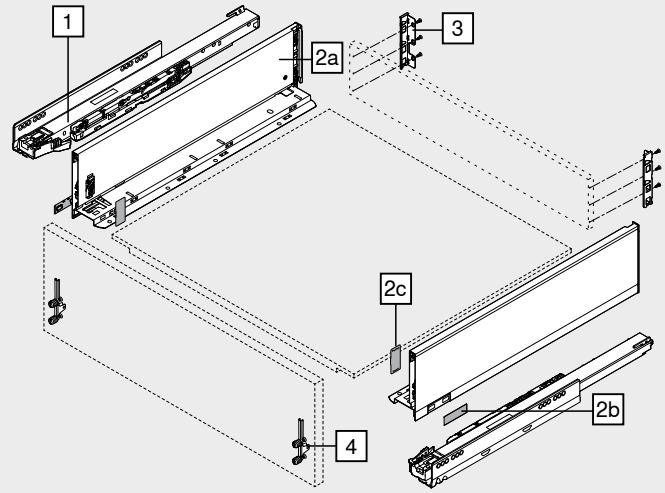

Tartozékok

– Facsavar



Átmérő (mm)	Hossza (mm)	Cikkszám
Ø 3.5	15.0	609.1500
	17.0	609.1700

Előlaprögzítéshez
A korpuszsín és a korpusz összekötéséhez Ø 4 x 15 mm facsavart ajánlunk

– Rögzítőcsavar (laposfejű csavar)



Átmérő (mm)	Hossza (mm)	Cikkszám
Ø 4.0	15.0	61D.1500

A fa hátfal tartó és fa hátfal valamint a káva és fiókfenéklap összekötéséhez

Az optimális feldolgozási megoldáshoz a fahátfal és a káva esetén laposfejű csavarok használatát ajánljuk

– Eurocsavar



Átmérő (mm)	Hossza (mm)	Cikkszám
Ø 6.0	14.5	661.1450.HG

A korpuszsínnek a korpusszal történő összekötéséhez

Fiók – K

Webkód
DQBNYM

Tervezés

Helyigény a korpuszban

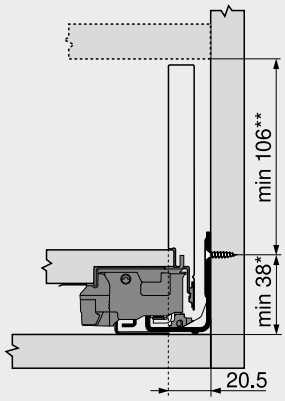

* +1 mm amennyiben a korpusz összeépítése előtt szerelik fel a korpuszsíneket
** Magában foglal 2 mm dölésszög állítást

Beépítési méretek – előlap – csavaros

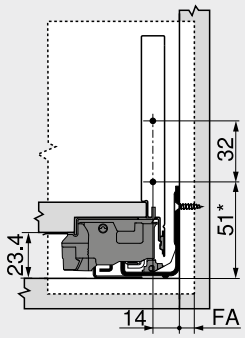

FA Előlapráütés
* +1 mm amennyiben a korpusz összeépítése előtt szerelik fel a korpuszsíneket

Befúrási méret – előlap – furatméretek EXPANDO-szerelés

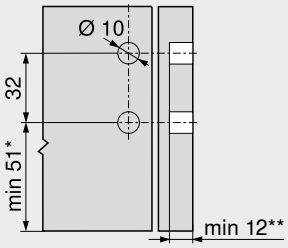

* +1 mm amennyiben a korpusz összeépítése előtt szerelik fel a korpuszsíneket
** Min. 6 mm az EXPANDO T esetén

Beépítési méretek – hátfalnál

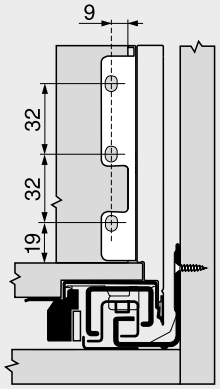

Lyuktávolság – korpuszsínek

Korpuszsín – 750 – 40 kg
Névleges hosszúság NL (mm)

300 | 350
400 | 450 | 500
550 | 600

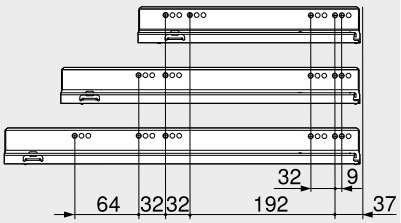

Szabás – 16 mm-es forgácslap.

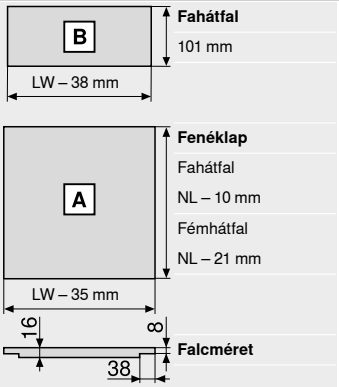

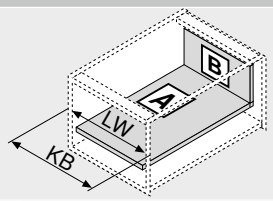

KB Korpuszszélesség
LW Belső korpuszszélesség
NL Névleges hosszúság

Korpuszsín – 753 – 70 kg
Névleges hosszúság NL (mm)

450
500 | 550 | 600

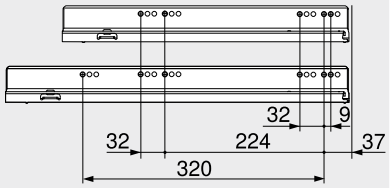

Belső korpuszmélység LT min. = névleges hosszúság NL + 3 mm

Befúrási méret – fiókfenéklap

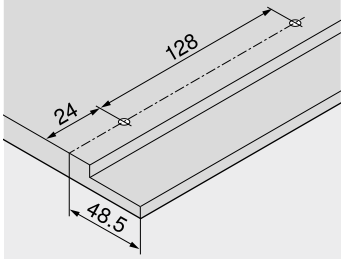

Oldalmutatók

Áttekintés	191	CABLOXX	582	**Felszerelés, leszerelés és beállítás**	
myLEGRABOX	230	Tartozékok	238		
Rögzítőrendszerek vékony előlapokhoz – EXPANDO T	584	Korpuszsínek rögzítése	242		
		E-SERVICES és felhasználási segédeszközök	590	Short-URL	
Megmunkálási javaslatok és garancia kizárása – EXPANDO T	585	További technikai információk	698	www.blum.com/a310	
SERVO-DRIVE LEGRABOX | MERIVOBOX | TANDEMBOX fiókhoz	358				
TIP-ON BLUMOTION egység LEGRABOX fiókhoz	244				
TIP-ON egység LEGRABOX fiókhoz	250				
AMBIA-LINE LEGRABOX | MERIVOBOX fiókhoz	528				

Belső fiók – K

Webkód
DQGPIM

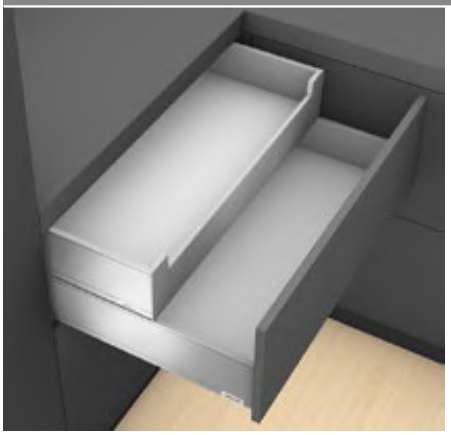

- belső fiók félmagas előlappal, zárt
- alkalmazható LEGRABOX pure és LEGRABOX free fiókokhoz
- acél és rozsdamentes acél kávák
- kívül-belül egyenes
- keskeny káva 12.8 mm
- szinkronizált pihekönnyű futás
- integrált **BLUMOTION S** kapcsolható csillapítással a finom és halk záródásért, **SERVO-DRIVE** vagy **TIP-ON BLUMOTION** nyitásrásegítővel kombinálható
- szerszám nélkül szerelhető
- a káván 3-dimenzióban állítható előlap

Helyigény

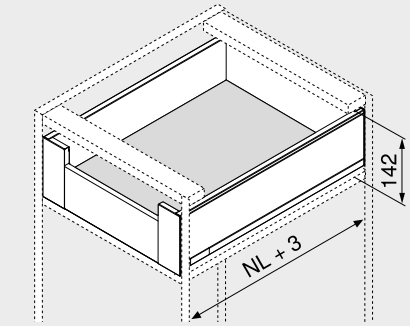

NL Névleges hosszúság

Rendelési információk

1 

Korpuszsínek bal/jobb

Kivitelezés	BLUMOTION S	
Névleges hosszúság NL (mm)	Dinamikus terhelhetőség (kg) 40	70
300	750.3001S	
350	750.3501S	
400	750.4001S	
450	750.4501S	753.4501S
500	750.5001S	753.5001S
550	750.5501S	753.5501S
600	750.6001S	753.6001S

2 

Káva-készlet

Káva magassága (mm)	128.5	
Névleges hosszúság NL (mm)	Szín SW-M | OG-M | CS-M	INGL
300	770K3002S	
350	770K3502S	770K3502I
400	770K4002S	770K4002I
450	770K4502S	770K4502I
500	770K5002S	770K5002I
550	770K5502S	770K5502I
600	770K6002S	

Tartalmaz:

2a	1 x	Káva bal/jobb
2b	2 x	Gyártói névjegy mélynyomott Blum-logóval, 1000 darabtól egyedi nyomattal
2c	2 x	Takarósapkák

3 

Hátfalrögzítő fa hátfalhoz bal/jobb

Szín	Anyaga	Cikkszám
SW-M | OG-M | CS-M | NI	Acél	ZB7K000S

4 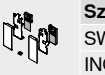

Belső előlaprögzítő készlet

Szín	Anyaga	Cikkszám
SW-M | OG-M | CS-M	Acél	ZI7.0KS0
INGL	Rozsdamentes acél	ZI7.0KI0

Tartalmaz:

4a	1 x	Előlaptartó bal/jobb
4b	1 x	Külső takarósapka bal/jobb
4c	1 x	Belső takarósapka bal/jobb
4e	1 x	Tartóelem
4f	4 x	Csavarok

5 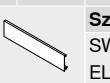

Előlap nút nélkül

Szín	Hossza (mm)	Cikkszám
SW-M | OG-M | CS-M | ELEO	1043	ZV7.1043C01

1200 mm-es korpuszszélességhez KB igazodik

Szabás Belső korpuszszélesség LW – 126 mm

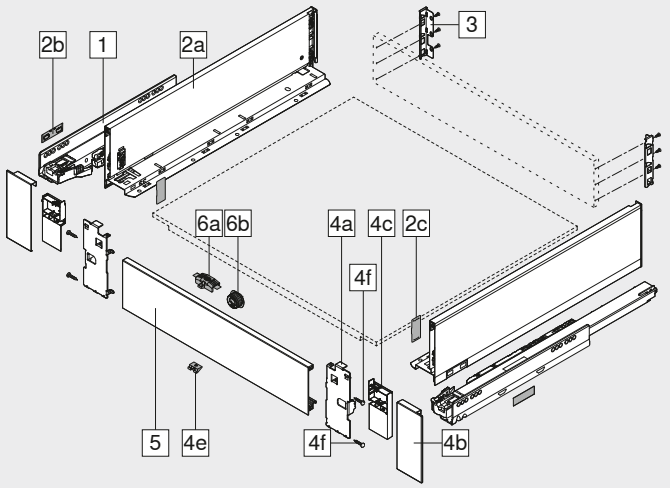

Tartozékok

6 

Kapcsolóelem-készlet

Szín	Anyaga	Cikkszám
SW-M | OG-M | CS-M	Acél	ZI7.0M07

Tartalmaz:

6a	1 x	Kapcsolóelem A kapcsolóelemet az előlapra kell szerelni
6b	1 x	Kapcsolóelem persely RAL 7037 szürke

A kapcsolóelem (ZI7.0M07) TIP-ON BLUMOTION kombinációval nem használható

Szín

CS-M INGL is

– 

Rögzítőcsavar (laposfejű csavar)

Átmérő (mm)	Hossza (mm)	Cikkszám
Ø 4.0	15.0	61D.1500

A fa hátfal tartó és fa hátfal valamint a káva és fiókfenéklap összekötéséhez

Az optimális feldolgozási megoldáshoz a fahátfal és a káva esetén laposfejű csavarok használatát ajánljuk

– 

Eurocsavar

Átmérő (mm)	Hossza (mm)	Cikkszám
Ø 6.0	14.5	661.1450.HG

A korpuszsínnek a korpusszal történő összekötéséhez

Szín		Szín	
SW-M	Selyemfehér matt	INGL	Rozsdamentes acél ujjlenyomatálló
OG-M	Orionszürke matt	NI	Nikkelezett
CS-M	Karbonfekete matt	ELEO	Eloxált rozsdamentes acél

Belső fiók – K

Webkód DQGPIM

Tervezés

Helyigény a korpuszban

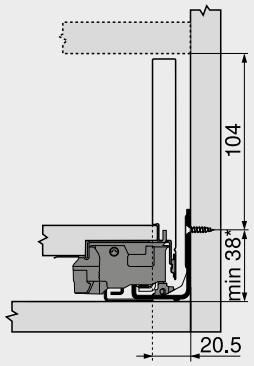

* +1 mm amennyiben a korpusz összeépítése előtt szerelik fel a korpuszsíneket

Beépítési méretek – hátfalnál

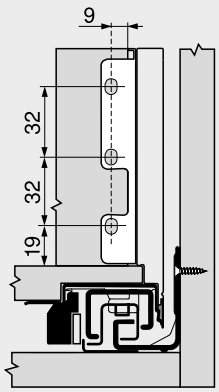

Befúrási méret – előlap – kapcsolóelem persely

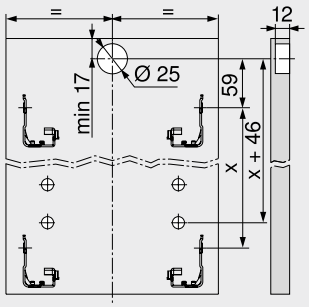

Lyuktávolság – korpuszsínek

Korpuszsín – 750 – 40 kg
Névleges hosszúság NL (mm)

300 | 350

400 | 450 | 500

550 | 600

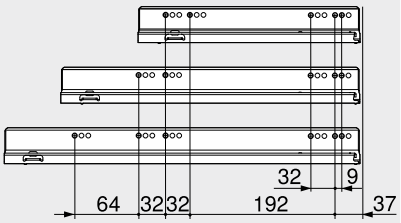

Korpuszsín – 753 – 70 kg
Névleges hosszúság NL (mm)

450

500 | 550 | 600

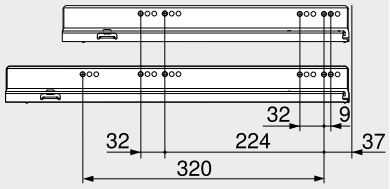

Belső korpuszmélység LT min. = névleges hosszúság NL + 3 mm

Szabás – 16 mm-es forgácslap.

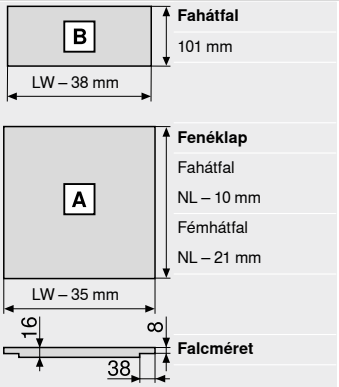

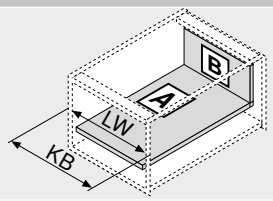

KB	Korpuszszélesség
LW	Belső korpuszszélesség
NL	Névleges hosszúság

Befúrási méret – fiókfenéklap

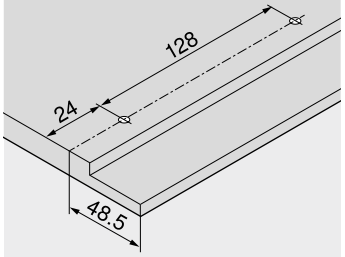

Oldalmutatók

Áttekintés	191	További technikai információk	698	**Felszerelés, leszerelés és beállítás**	
myLEGRABOX	230				
SERVO-DRIVE LEGRABOX | MERIVOBOX | TANDEMBOX fiókhoz	358			Short-URL	
TIP-ON BLUMOTION egység LEGRABOX fiókhoz	244			www.blum.com/a310	
TIP-ON egység LEGRABOX fiókhoz	250				
AMBIA-LINE LEGRABOX | MERIVOBOX fiókhoz	528				
CABLOXX	582				
Tartozékok	238				
Korpuszsínek rögzítése	242				
E-SERVICES és felhasználási segédeszközök	590				

Frontkihúzású fiók – C

Webkód
DQBQ2M



- acél és rozsdamentes acél kávák
- kívül-belül egyenes
- keskeny káva 12.8 mm
- szinkronizált pihekönnyű futás
- integrált **BLUMOTION S** kapcsolható csillapítással a finom és halk záródásért, **SERVO-DRIVE** vagy **TIP-ON BLUMOTION** nyitásrásegítővel kombinálható
- szerszám nélkül szerelhető
- a káván 3-dimenzióban állítható előlap

Helyigény

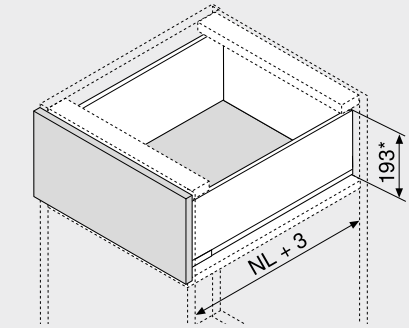

NL	Névleges hosszúság
*	Magában foglal 2 mm dőlésszög állítást

Rendelési információk

1 Korpuszsínek bal/jobb

Kivitelezés: BLUMOTION S

Névleges hosszúság NL (mm)	Dinamikus terhelhetőség (kg) 40	70
270	750.2701S	
300	750.3001S	
350	750.3501S	
400	750.4001S	
450	750.4501S	753.4501S
500	750.5001S	753.5001S
550	750.5501S	753.5501S
600	750.6001S	753.6001S
650		753.6501S

2 Káva-készlet

Káva magassága (mm): 177

Névleges hosszúság NL (mm)	Szín SW-M | OG-M | CS-M	INGL
270	770C2702S	770C2702I
300	770C3002S	770C3002I
350	770C3502S	770C3502I
400	770C4002S	770C4002I
450	770C4502S	770C4502I
500	770C5002S	770C5002I
550	770C5502S	770C5502I
600	770C6002S	770C6002I
650	770C6502S	770C6502I

Tartalmaz:

2a	1 x	Káva bal/jobb
2b	2 x	Gyártói névjegy mélynyomott Blum-logóval, 1000 darabtól egyedi nyomattal
2c	2 x	Takarósapkák

3 Hátfalrögzítő fa hátfalhoz bal/jobb

Szín	Anyaga	Cikkszám
SW-M | OG-M | CS-M | NI	Acél	ZB7C000S

4 Előlaprögzítő

Rögzítési mód		Cikkszám
EXPANDO	2 x	ZF7C70E2
EXPANDO T	2 x	ZF7C70T2
Csavarozás	2 x	ZF7C7002

EXPANDO T alkalmas vékony előlapokhoz – lsd. oldaltudnivalók

Alternatíva a 4-hez

4a Előlaprögzítő

Rögzítési mód		Cikkszám
EXPANDO	4 x	ZF7M70E2
EXPANDO T	4 x	ZF7M70T2
Csavarozás	4 x	ZF7M7002

EXPANDO T alkalmas vékony előlapokhoz – lsd. oldaltudnivalók

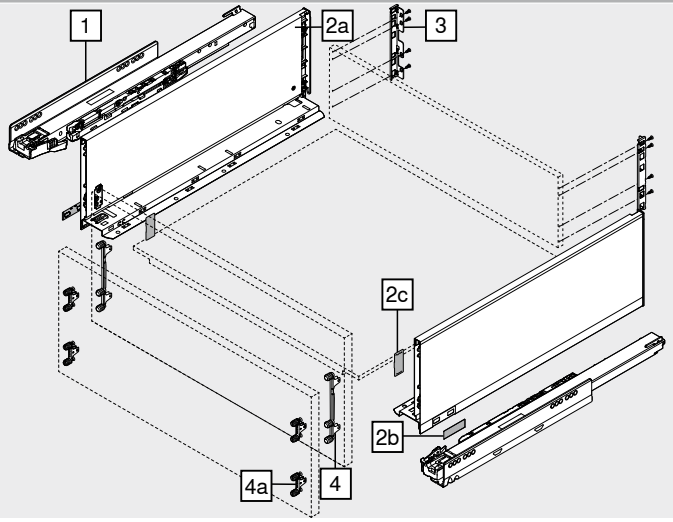

Tartozékok

– Facsavar

Átmérő (mm)	Hossza (mm)	Cikkszám
Ø 3.5	15.0	609.1500
	17.0	609.1700

Előlaprögzítéshez
A korpuszsín és a korpusz összekötéséhez Ø 4 x 15 mm facsavart ajánlunk

– Rögzítőcsavar (laposfejű csavar)

Átmérő (mm)	Hossza (mm)	Cikkszám
Ø 4.0	15.0	61D.1500

A fa hátfal tartó és fa hátfal valamint a káva és fiókfenéklap összekötéséhez

Az optimális feldolgozási megoldáshoz a fahátfal és a káva esetén laposfejű csavarok használatát ajánljuk

– Eurocsavar

Átmérő (mm)	Hossza (mm)	Cikkszám
Ø 6.0	14.5	661.1450.HG

A korpuszsínnek a korpusszal történő összekötéséhez

Szín		Szín	
SW-M	Selyemfehér matt	INGL	Rozsdamentes acél ujjlenyomatálló
OG-M	Orionszürke matt	NI	Nikkelezett
CS-M	Karbonfekete matt		

Frontkihúzású fiók – C

Webkód DQBQ2M

Tervezés

Helyigény a korpuszban

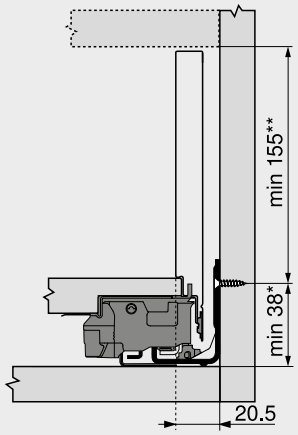

* +1 mm amennyiben a korpusz összeépítése előtt szerelik fel a korpuszsíneket
** Magában foglal 2 mm dölésszög állítást

Beépítési méretek – előlap – csavaros

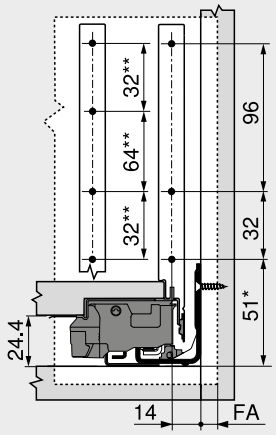

FA Előlapráütés
* +1 mm amennyiben a korpusz összeépítése előtt szerelik fel a korpuszsíneket
** Alternatívák 4a

Befúrási méret – előlap – furatméretek EXPANDO-szerelés

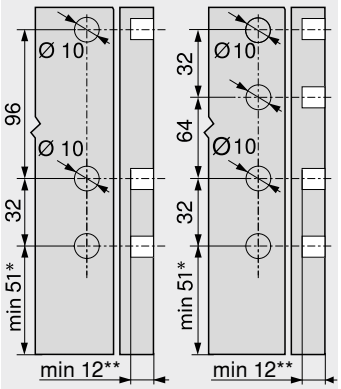

4 4a
* +1 mm amennyiben a korpusz összeépítése előtt szerelik fel a korpuszsíneket
** Min. 6 mm az EXPANDO T esetén

Beépítési méretek – hátfalnál

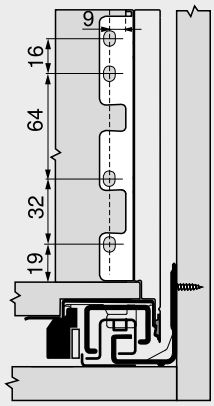

Lyuktávolság – korpuszsínek

Korpuszsín – 750 – 40 kg
Névleges hosszúság NL (mm)

270
300 | 350
400 | 450 | 500
550 | 600

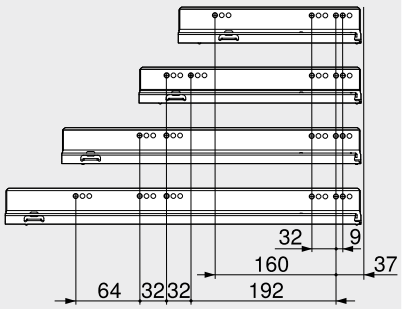

Szabás – 16 mm-es forgácslap.

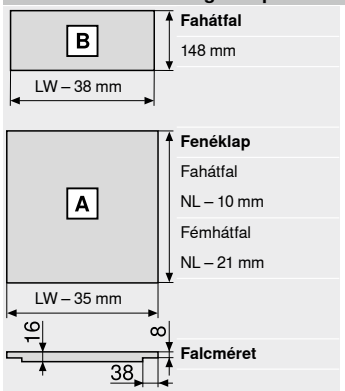

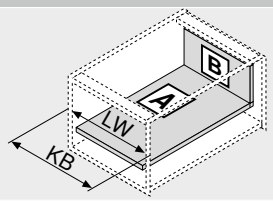

KB Korpuszszélesség
LW Belső korpuszszélesség
NL Névleges hosszúság

Korpuszsín – 753 – 70 kg
Névleges hosszúság NL (mm)

450
500 | 550 | 600
650

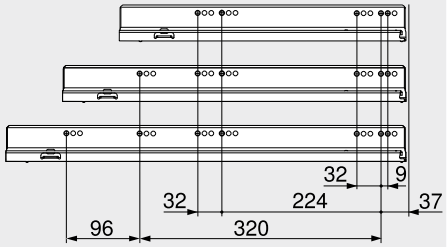

Belső korpuszmélység LT min. = névleges hosszúság NL + 3 mm

Befúrási méret – fiókfenéklap

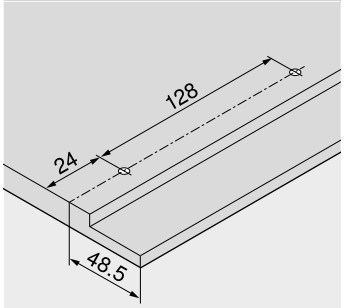

Oldalmutatók

Áttekintés	191	CABLOXX	582	**Felszerelés, leszerelés és beállítás**	
myLEGRABOX	230	Tartozékok	238		
Rögzítőrendszerek vékony előlapokhoz – EXPANDO T	584	Korpuszsínek rögzítése	242		
		E-SERVICES és felhasználási segédeszközök	590	Short-URL	
Megmunkálási javaslatok és garancia kizárása – EXPANDO T	585	További technikai információk	698	www.blum.com/a310	
SERVO-DRIVE LEGRABOX | MERIVOBOX | TANDEMBOX fiókhoz	358				
TIP-ON BLUMOTION egység LEGRABOX fiókhoz	244				
TIP-ON egység LEGRABOX fiókhoz	250				
AMBIA-LINE LEGRABOX | MERIVOBOX fiókhoz	528				

Magasító elemes belső fiók – magasító elem – C

Webkód DQBSVY



- belső kihúzású fiók magas vagy alacsony magasító elemmel
- acél és rozsdamentes acél kávák
- kívül-belül egyenes
- keskeny káva 12.8 mm
- szinkronizált piheköny ű futás
- integrált **BLUMOTION S** kapcsolható csillapítással a finom és halk záródásért, **SERVO-DRIVE** vagy **TIP-ON BLUMOTION** nyitásrásegítővel kombinálható
- szerszám nélkül szerelhető
- a káván 3-dimenzióban állítható előlap

Helyigény

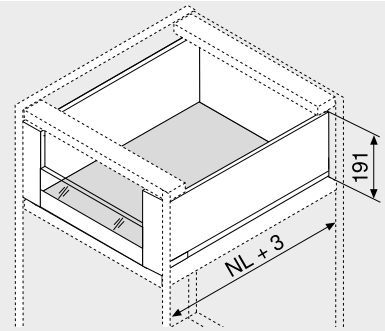

NL Névleges hosszúság

Rendelési információk

1 Korpuszsínek bal/jobb

Kivitelezés: BLUMOTION S

Névleges hosszúság NL (mm)	Dinamikus terhelhetőség (kg) 40	70
270	750.2701S	
300	750.3001S	
350	750.3501S	
400	750.4001S	
450	750.4501S	753.4501S
500	750.5001S	753.5001S
550	750.5501S	753.5501S
600	750.6001S	753.6001S
650		753.6501S

2 Káva-készlet

Káva magassága (mm): 177

Névleges hosszúság NL (mm)	Szín SW-M | OG-M | CS-M	INGL
270	770C2702S	770C2702I
300	770C3002S	770C3002I
350	770C3502S	770C3502I
400	770C4002S	770C4002I
450	770C4502S	770C4502I
500	770C5002S	770C5002I
550	770C5502S	770C5502I
600	770C6002S	770C6002I
650	770C6502S	770C6502I

Tartalmaz:

2a	1 x	Káva bal/jobb
2b	2 x	Gyártói névjegy mélynyomott Blum-logóval, 1000 darabtól egyedi nyomattal
2c	2 x	Takarósapkák

3 Hátfalrögzítő fa hátfalhoz bal/jobb

Szín	Anyaga	Cikkszám
SW-M | OG-M | CS-M | NI	Acél	ZB7C000S

4 Belső előlaprögzítő készlet

Szín	Anyaga	Cikkszám
SW-M | OG-M | CS-M	Acél	ZI7.2CS0
INGL	Rozsdamentes acél	ZI7.2CI0

Tartalmaz:

4a	1 x	Előlaptartó bal/jobb
4b	1 x	Külső takarósapka bal/jobb
4c	1 x	Belső takarósapka bal/jobb
4d	1 x	Kiegyenlítő darab alacsony fiókmagasító elemhez bal/jobb
4e	1 x	Tartóelem
4f	4 x	Csavarok

5 Nútolt előlap

Szín	Hossza (mm)	Cikkszám
SW-M | OG-M | CS-M | ELEO	1043	ZV7.1043MN1

1200 mm-es korpuszszélességhez KB igazodik

Szabás Belső korpuszszélesség LW – 126 mm

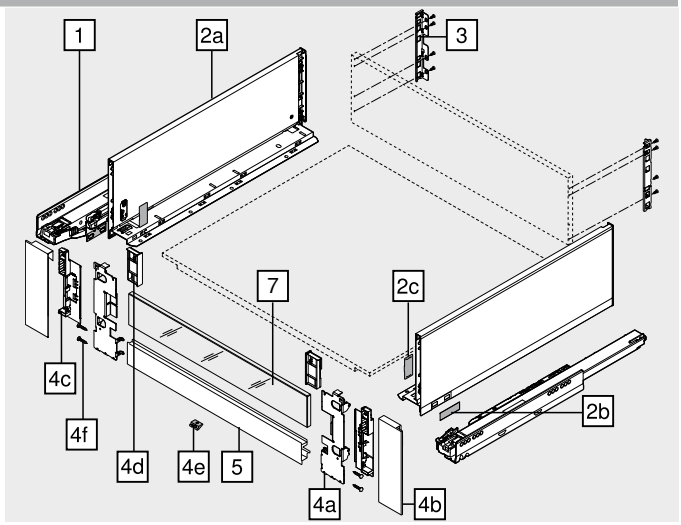

7 Fiókoldal magasító elem üvegből (belső fióknak előre)

Kivitelezés	Anyaga	Cikkszám
Alacsony	Üveg	ZE7VxxxxG
Magas		ZE7WxxxxG

Rendelési információkat lad. Fiókmagasító elem

Tartozékok

– Rögzítőcsavar (laposfejű csavar)

Átmérő (mm)	Hossza (mm)	Cikkszám
Ø 4.0	15.0	61D.1500

A fa hátfal tartó és fa hátfal valamint a káva és fiókfenéklap összekötéséhez

Az optimális feldolgozási megoldáshoz a fahátfal és a káva esetén laposfejű csavarok használatát ajánljuk

– Eurocsavar

Átmérő (mm)	Hossza (mm)	Cikkszám
Ø 6.0	14.5	661.1450.HG

A korpuszsínnek a korpusszal történő összekötéséhez

Szín		Szín	
SW-M	Selyemfehér matt	INGL	Rozsdamentes acél ujjlenyomatálló
OG-M	Orionszürke matt	NI	Nikkelezett
CS-M	Karbonfekete matt	ELEO	Eloxált rozsdamentes acél

Magasító elemes belső fiók – magasító elem – C

Webkód DQBSVY

Tervezés

Helyigény a korpuszban

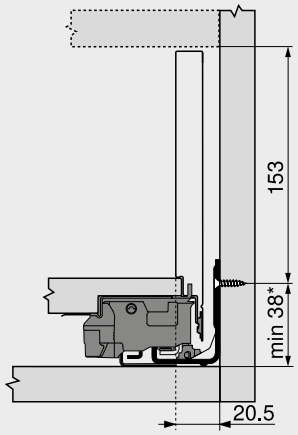

* +1 mm amennyiben a korpusz összeépítése előtt szerelik fel a korpuszsíneket

Beépítési méretek – hátfalnál

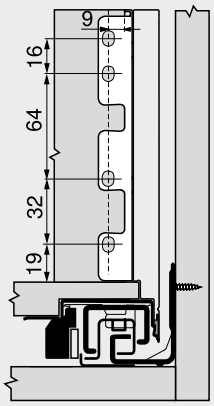

Lyuktávolság – korpuszsínek

Korpuszsín – 750 – 40 kg
Névleges hosszúság NL (mm)

270
300 | 350
400 | 450 | 500
550 | 600

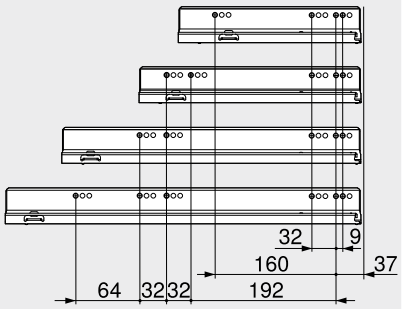

Korpuszsín – 753 – 70 kg
Névleges hosszúság NL (mm)

450
500 | 550 | 600
650

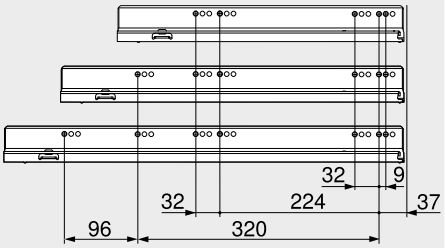

Belső korpuszmélység LT min. = névleges hosszúság NL + 3 mm

Szabás – 16 mm-es forgácslap.

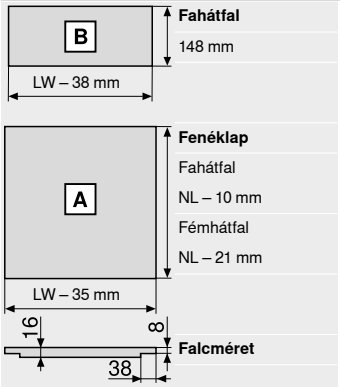

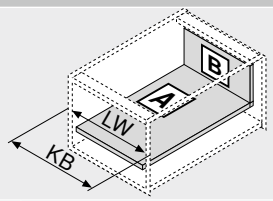

KB Korpuszszélesség
LW Belső korpuszszélesség
NL Névleges hosszúság

Szabás – magasító elem

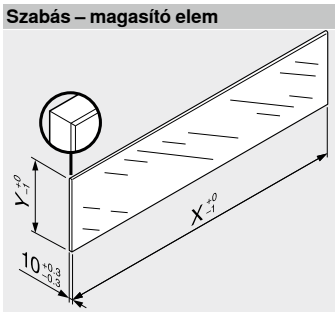

Magasító elem	X (mm)	Y (mm)
Alacsony	LW – 80	70
Magas	LW – 80	138

LW Belső korpuszszélesség

Üvegekkel magasított LEGRABOX fiókoknál a meghatározott méretek miatt a szabvány (DIN EN 14749 2016. június) alapján nincs előírva „függőleges üvegalakatrészek ütéspróbája". Norma teljesítése szerint biztonsági üveg nincs előírva. A felső élek megmunkálása egy polírozott sima legömbölyített él 1 mm ±0.5 mm értékben.

Oldalmutatók

Áttekintés	191	E-SERVICES és felhasználási segédeszközök	590
myLEGRABOX	230	További technikai információk	698
SERVO-DRIVE LEGRABOX | MERIVOBOX | TANDEMBOX fiókhoz	358		
TIP-ON BLUMOTION egység LEGRABOX fiókhoz	244		
TIP-ON egység LEGRABOX fiókhoz	250		
AMBIA-LINE LEGRABOX | MERIVOBOX fiókhoz	528		
CABLOXX	582		
Magasító elem	228		
Tartozékok	238		
Korpuszsínek rögzítése	242		

Felszerelés, leszerelés és beállítás

Short-URL
www.blum.com/a310

Magasító korlátos belső fiók – magasító korlát – C

Webkód DQBTLA



- belső fiók magasító korláttal
- acél és rozsdamentes acél kávák
- kívül-belül egyenes
- keskeny káva 12.8 mm
- szinkronizált pihekönnyű futás
- integrált **BLUMOTION S** kapcsolható csillapítással a finom és halk záródásért, **SERVO-DRIVE** vagy **TIP-ON BLUMOTION** nyitásrásegítővel kombinálható
- szerszám nélkül szerelhető
- a káván 3-dimenzióban állítható előlap

Helyigény

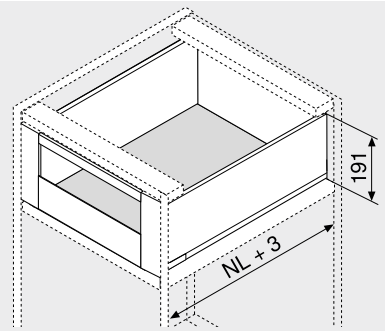

NL	Névleges hosszúság

Rendelési információk

1 Korpuszsínek bal/jobb



Kivitelezés: BLUMOTION S

Névleges hosszúság NL (mm)	Dinamikus terhelhetőség (kg) 40	70
270	750.2701S	
300	750.3001S	
350	750.3501S	
400	750.4001S	
450	750.4501S	753.4501S
500	750.5001S	753.5001S
550	750.5501S	753.5501S
600	750.6001S	753.6001S
650		753.6501S

2 Káva-készlet



Káva magassága (mm): 177

Névleges hosszúság NL (mm)	Szín SW-M | OG-M | CS-M	INGL
270	770C2702S	770C2702I
300	770C3002S	770C3002I
350	770C3502S	770C3502I
400	770C4002S	770C4002I
450	770C4502S	770C4502I
500	770C5002S	770C5002I
550	770C5502S	770C5502I
600	770C6002S	770C6002I
650	770C6502S	770C6502I

Tartalmaz:

2a	1 x	Káva bal/jobb
2b	2 x	Gyártói névjegy mélynyomott Blum-logóval, 1000 darabtól egyedi nyomattal
2c	2 x	Takarósapkák

3 Hátfalrögzítő fa hátfalhoz bal/jobb



Szín	Anyaga	Cikkszám
SW-M | OG-M | CS-M | NI	Acél	ZB7C000S

4 Belső előlaprögzítő készlet



Szín	Anyaga	Cikkszám
SW-M | OG-M | CS-M	Acél	ZI7.3CS0
INGL	Rozsdamentes acél	ZI7.3CI0

Tartalmaz:

4a	1 x	Előlaptartó bal/jobb
4b	1 x	Külső takarósapka bal/jobb
4c	1 x	Belső takarósapka bal/jobb
4e	1 x	Tartóelem
4f	4 x	Csavarok

5 Előlap nút nélkül



Szín	Hossza (mm)	Cikkszám
SW-M | OG-M | CS-M | ELEO	1043	ZV7.1043C01

1200 mm-es korpuszszélességhez KB igazodik

Szabás Belső korpuszszélesség LW – 126 mm

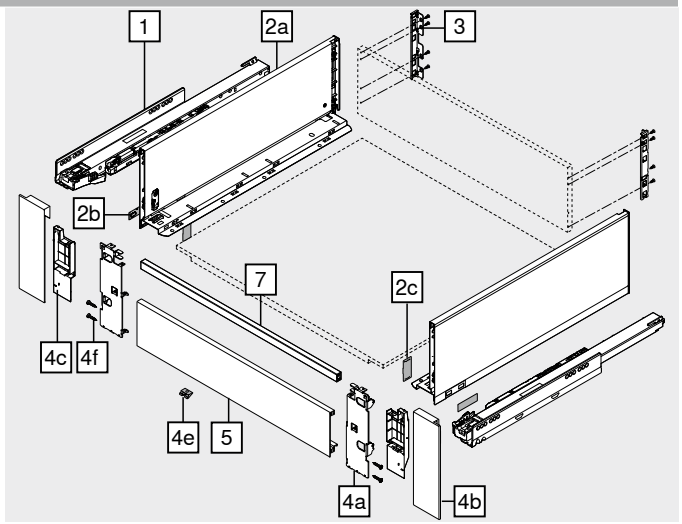

7 Keresztkorlát



Szín	Hossza (mm)	Cikkszám
SW-M | OG-M | CS-M | ELEO	1080	ZR7.1080U

1200 mm-es korpuszszélességhez KB igazodik

Szabás Belső korpuszszélesség LW – 90 mm

Tartozékok

– Rögzítőcsavar (laposfejű csavar)



Átmérő (mm)	Hossza (mm)	Cikkszám
Ø 4.0	15.0	61D.1500

A fa hátfal tartó és fa hátfal valamint a káva és fiókfenéklap összekötéséhez

Az optimális feldolgozási megoldáshoz a fahátfal és a káva esetén laposfejű csavarok használatát ajánljuk

– Eurocsavar



Átmérő (mm)	Hossza (mm)	Cikkszám
Ø 6.0	14.5	661.1450.HG

A korpuszsínnek a korpusszal történő összekötéséhez

Szín		Szín	
SW-M	Selyemfehér matt	INGL	Rozsdamentes acél ujjlenyomatálló
OG-M	Orionszürke matt	NI	Nikkelezett
CS-M	Karbonfekete matt	ELEO	Eloxált rozsdamentes acél

Magasító korlátos belső fiók – magasító korlát – C

Webkód DQBTLA

Tervezés

Helyigény a korpuszban

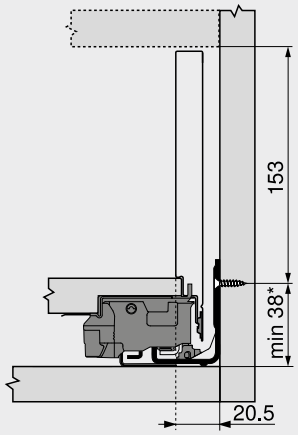

* +1 mm amennyiben a korpusz összeépítése előtt szerelik fel a korpuszsíneket

Beépítési méretek – hátfalnál

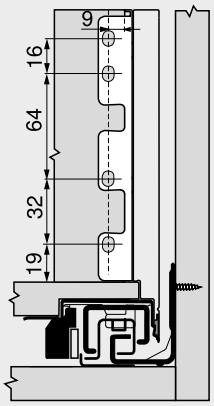

Lyuktávolság – korpuszsínek

Korpuszsín – 750 – 40 kg
Névleges hosszúság NL (mm)

270
300 | 350
400 | 450 | 500
550 | 600

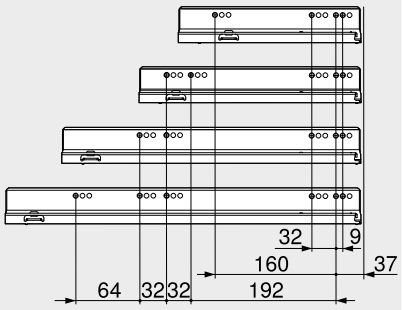

Korpuszsín – 753 – 70 kg
Névleges hosszúság NL (mm)

450
500 | 550 | 600
650

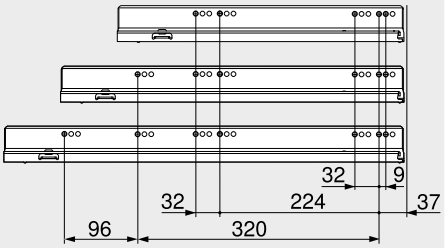

Belső korpuszmélység LT min. = névleges hosszúság NL + 3 mm

Szabás – 16 mm-es forgácslap.

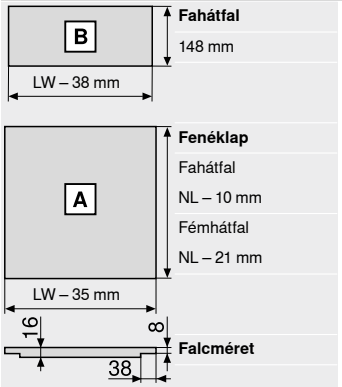

Fahátfal
148 mm

Fenéklap
Fahátfal
NL – 10 mm
Fémhátfal
NL – 21 mm

Falcméret

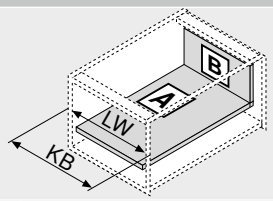

KB	Korpuszszélesség
LW	Belső korpuszszélesség
NL	Névleges hosszúság

Befúrási méret – fiókfenéklap

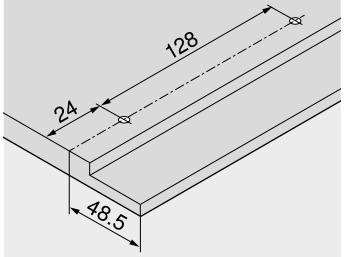

Oldalmutatók

Áttekintés	191	További technikai információk	698	**Felszerelés, leszerelés és beállítás**	
myLEGRABOX	230				
SERVO-DRIVE LEGRABOX | MERIVOBOX | TANDEMBOX fiókhoz	358			Short-URL	
TIP-ON BLUMOTION egység LEGRABOX fiókhoz	244			www.blum.com/a310	
TIP-ON egység LEGRABOX fiókhoz	250				
AMBIA-LINE LEGRABOX | MERIVOBOX fiókhoz	528				
CABLOXX	582				
Tartozékok	238				
Korpuszsínek rögzítése	242				
E-SERVICES és felhasználási segédeszközök	590				

Frontkihúzású fiók – F

Webkód DQBRHA



- acél és rozsdamentes acél kávák
- kívül-belül egyenes
- keskeny káva 12.8 mm
- szinkronizált pihekönnyű futás
- integrált **BLUMOTION S** kapcsolható csillapítással a finom és halk záródásért, **SERVO-DRIVE** vagy **TIP-ON BLUMOTION** nyitásrásegítővel kombinálható
- szerszám nélkül szerelhető
- a káván 3-dimenzióban állítható előlap

Helyigény

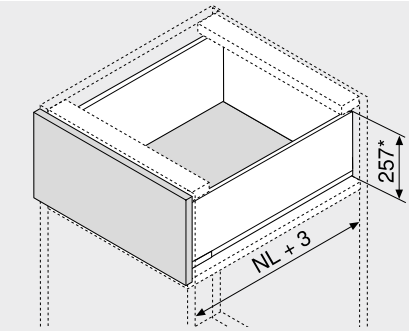

NL	Névleges hosszúság
*	Magában foglal 2 mm dőlésszög állítást

Rendelési információk

1 Korpuszsínek bal/jobb



Kivitelezés	BLUMOTION S	
Névleges hosszúság NL (mm)	Dinamikus terhelhetőség (kg) 40	70
400	750.4001S	
450	750.4501S	753.4501S
500	750.5001S	753.5001S
550	750.5501S	753.5501S
600	750.6001S	753.6001S
650		753.6501S

2 Káva-készlet



Káva magassága (mm)	241	
Névleges hosszúság NL (mm)	Szín SW-M | OG-M | CS-M	INGL
400	770F4002S	770F4002I
450	770F4502S	770F4502I
500	770F5002S	770F5002I
550	770F5502S	770F5502I
600	770F6002S	770F6002I
650	770F6502S	770F6502I

Tartalmaz:

2a	1 x	Káva bal/jobb
2b	2 x	Gyártói névjegy mélynyomott Blum-logóval, 1000 darabtól egyedi nyomattal
2c	2 x	Takarósapkák

3 Hátfalrögzítő fa hátfalhoz bal/jobb



Szín	Anyaga	Cikkszám
SW-M | OG-M | CS-M | NI	Acél	ZB7F000S

4 Előlaprögzítő



Rögzítési mód		Cikkszám
EXPANDO	2 x	ZF7M70E2
EXPANDO T	2 x	ZF7M70T2
Csavarozás	2 x	ZF7M7002

EXPANDO T alkalmas vékony előlapokhoz – lsd. oldaltudnivalók

4 Előlaprögzítő



Rögzítési mód		Cikkszám
EXPANDO	2 x	ZF7C70E2
EXPANDO T	2 x	ZF7C70T2
Csavarozás	2 x	ZF7C7002

EXPANDO T alkalmas vékony előlapokhoz – lsd. oldaltudnivalók

Alternatíva a 4-hez

4a Előlaprögzítő



Rögzítési mód		Cikkszám
EXPANDO	6 x	ZF7M70E2
EXPANDO T	6 x	ZF7M70T2
Csavarozás	6 x	ZF7M7002

EXPANDO T alkalmas vékony előlapokhoz – lsd. oldaltudnivalók

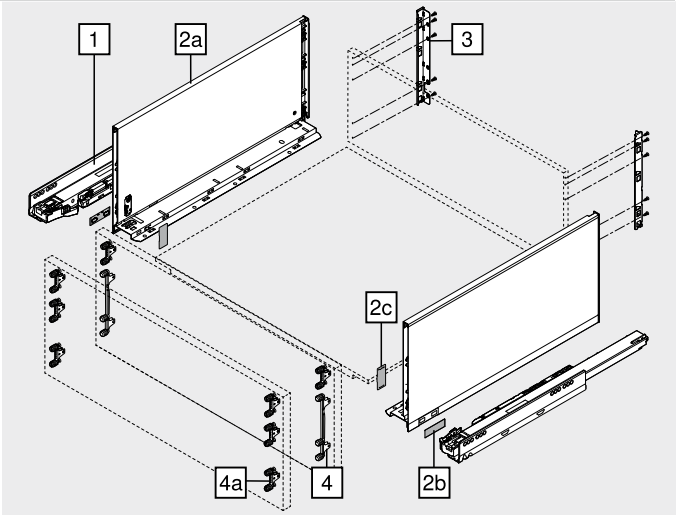

Tartozékok

– Facsavar



Átmérő (mm)	Hossza (mm)	Cikkszám
Ø 3.5	15.0	609.1500
	17.0	609.1700

Előlaprögzítéshez
A korpuszsín és a korpusz összekötéséhez Ø 4 x 15 mm facsavart ajánlunk

– Rögzítőcsavar (laposfejű csavar)



Átmérő (mm)	Hossza (mm)	Cikkszám
Ø 4.0	15.0	61D.1500

A fa hátfal tartó és fa hátfal valamint a káva és fiókfenéklap összekötéséhez

Az optimális feldolgozási megoldáshoz a fahátfal és a káva esetén laposfejű csavarok használatát ajánljuk

– Eurocsavar



Átmérő (mm)	Hossza (mm)	Cikkszám
Ø 6.0	14.5	661.1450.HG

A korpuszsínnek a korpusszal történő összekötéséhez

Szín		Szín	
SW-M	Selyemfehér matt	INGL	Rozsdamentes acél ujjlenyomatálló
OG-M	Orionszürke matt	NI	Nikkelezett
CS-M	Karbonfekete matt		

Frontkihúzású fiók – F

Webkód DQBRHA

Tervezés

Helyigény a korpuszban

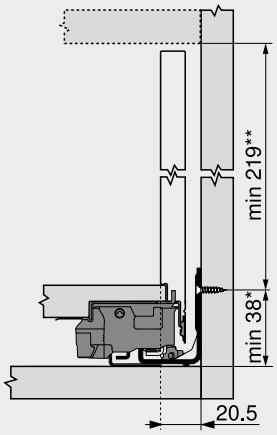

* +1 mm amennyiben a korpusz összeépítése előtt szerelik fel a korpuszsíneket
** Magában foglal 2 mm dölésszög állítást

Beépítési méretek – előlap – csavaros

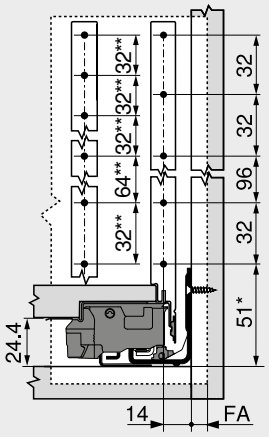

FA Előlapráütés
* +1 mm amennyiben a korpusz összeépítése előtt szerelik fel a korpuszsíneket
** Alternatívák 4a

Befúrási méret – előlap – furatméretek EXPANDO-szerelés

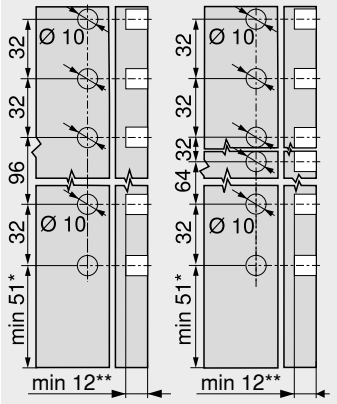

4 4a
* +1 mm amennyiben a korpusz összeépítése előtt szerelik fel a korpuszsíneket
** Min. 6 mm az EXPANDO T esetén

Beépítési méretek – hátfalnál

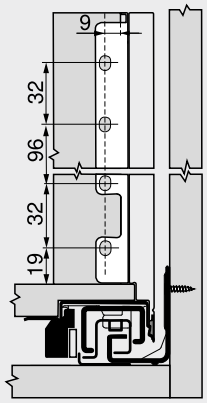

Lyuktávolság – korpuszsínek

Korpuszsín – 750 – 40 kg
Névleges hosszúság NL (mm)

400 | 450 | 500

550 | 600

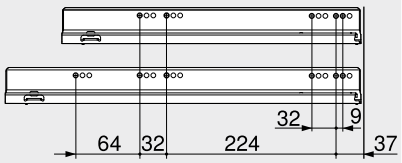

Szabás – 16 mm-es forgácslap.

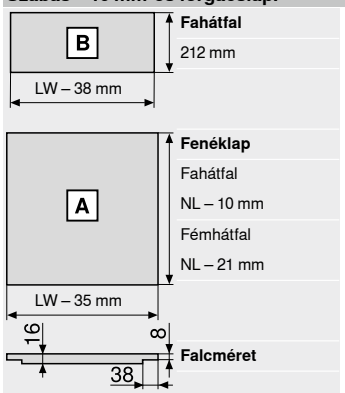

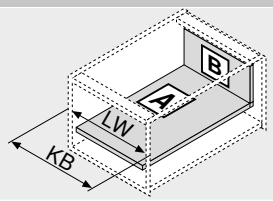

KB Korpuszszélesség
LW Belső korpuszszélesség
NL Névleges hosszúság

Korpuszsín – 753 – 70 kg
Névleges hosszúság NL (mm)

450

500 | 550 | 600

650

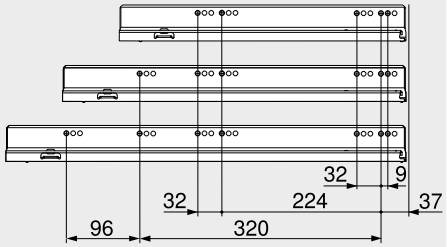

Belső korpuszmélység LT min. = névleges hosszúság NL + 3 mm

Befúrási méret – fiókfenéklap

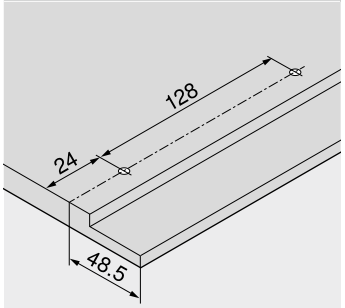

Oldalmutatók

Áttekintés	191	CABLOXX	582	**Felszerelés, leszerelés és beállítás**	
myLEGRABOX	230	Tartozékok	238		
Rögzítőrendszerek vékony előlapokhoz – EXPANDO T	584	Korpuszsínek rögzítése	242		
Megmunkálási javaslatok és garancia kizárása – EXPANDO T	585	E-SERVICES és felhasználási segédeszközök	590	Short-URL	
SERVO-DRIVE LEGRABOX | MERIVOBOX | TANDEMBOX fiókhoz	358	További technikai információk	698	www.blum.com/a310	
TIP-ON BLUMOTION egység LEGRABOX fiókhoz	244				
TIP-ON egység LEGRABOX fiókhoz	250				
AMBIA-LINE LEGRABOX | MERIVOBOX fiókhoz	528				

Frontkihúzású fiók – C

Webkód
DQBQRY



- nagyfelületű fiókmagasító elem
- acél és rozsdamentes acél kávák
- kívül-belül egyenes
- keskeny káva 12.8 mm
- szinkronizált pihekönnyű futás
- integrált **BLUMOTION S** kapcsolható csillapítással a finom és halk záródásért, **SERVO-DRIVE** vagy **TIP-ON BLUMOTION** nyitásrásegítővel kombinálható
- szerszám nélkül szerelhető
- a káván 3-dimenzióban állítható előlap

Helyigény

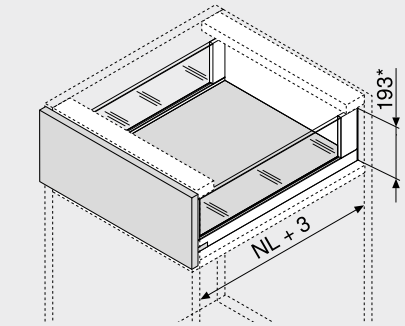

NL	Névleges hosszúság
*	Magában foglal 2 mm dőlésszög állítást

Rendelési információk

1 Korpuszsínek bal/jobb



Kivitelezés	BLUMOTION S	
Névleges hosszúság NL (mm)	Dinamikus terhelhetőség (kg) 40	70
350	750.3501S	
400	750.4001S	
450	750.4501S	753.4501S
500	750.5001S	753.5001S
550	750.5501S	753.5501S
600	750.6001S	753.6001S
650		753.6501S

2 Káva-készlet



Káva magassága (mm)	177	
Névleges hosszúság NL (mm)	Szín SW-M | OG-M | CS-M	INGL
350	780C3502S	780C3502I
400	780C4002S	780C4002I
450	780C4502S	780C4502I
500	780C5002S	780C5002I
550	780C5502S	780C5502I
600	780C6002S	780C6002I
650	780C6502S	780C6502I

Tartalmaz:

2a	1 x	Káva bal/jobb
2b	2 x	Gyártói névjegy mélynyomott Blum-logóval, 1000 darabtól egyedi nyomattal
2d	2 x	BOXCOVER elöl
2e	1 x	BOXCOVER hátul bal/jobb

3 Hátfalrögzítő fa hátfalhoz bal/jobb



Szín	Anyaga	Cikkszám
SW-M | OG-M | CS-M | NI	Acél	ZB7C000S

4 Előlaprögzítő



Rögzítési mód		Cikkszám
EXPANDO	2 x	ZF7C70E2
EXPANDO T	2 x	ZF7C70T2
Csavarozás	2 x	ZF7C7002

EXPANDO T alkalmas vékony előlapokhoz – lsd. oldaltudnivalók

Alternatíva a 4-hez

4a Előlaprögzítő



Rögzítési mód		Cikkszám
EXPANDO	4 x	ZF7M70E2
EXPANDO T	4 x	ZF7M70T2
Csavarozás	4 x	ZF7M7002

EXPANDO T alkalmas vékony előlapokhoz – lsd. oldaltudnivalók

9a Fiókoldal magasító elem üvegből (oldalsó)



Anyaga	Cikkszám
Üveg	ZE7Sxx8G

Rendelési információkat lad. Fiókmagasító elem

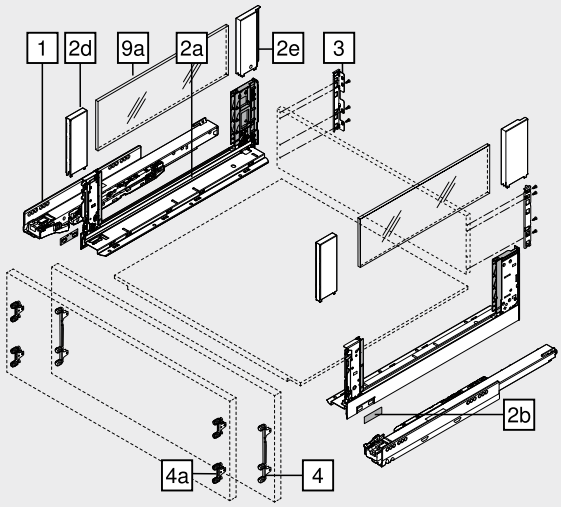

Tartozékok

– Biztonsági rögzítés fiókmagasító elem szállításához (oldalsó)



Szín	Anyaga	Cikkszám
Sárga	Műanyag	780C0009

Szállításhoz előszerelt fiókmagasító elemmel (oldalsó)

– Facsavar



Átmérő (mm)	Hossza (mm)	Cikkszám
Ø 3.5	15.0	609.1500
	17.0	609.1700

Előlaprögzítéshez
A korpuszsín és a korpusz összekötéséhez Ø 4 x 15 mm facsavart ajánlunk

– Rögzítőcsavar (laposfejű csavar)



Átmérő (mm)	Hossza (mm)	Cikkszám
Ø 4.0	15.0	61D.1500

A fa hátfal tartó és fa hátfal valamint a káva és fiókfenéklap összekötéséhez

Az optimális feldolgozási megoldáshoz a fahátfal és a káva esetén laposfejű csavarok használatát ajánljuk

– Eurocsavar



Átmérő (mm)	Hossza (mm)	Cikkszám
Ø 6.0	14.5	661.1450.HG

A korpuszsínnek a korpusszal történő összekötéséhez

Szín		Szín	
SW-M	Selyemfehér matt	INGL	Rozsdamentes acél ujjlenyomatálló
OG-M	Orionszürke matt	NI	Nikkelezett
CS-M	Karbonfekete matt		

Frontkihúzású fiók – C

Webkód DQBQRY

Tervezés

Helyigény a korpuszban

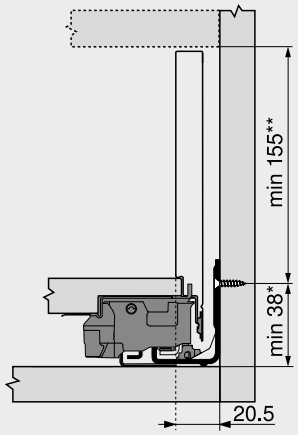

* +1 mm amennyiben a korpusz összeépítése előtt szerelik fel a korpuszsíneket
** Magában foglal 2 mm dölésszög állítást

Beépítési méretek – előlap – csavaros

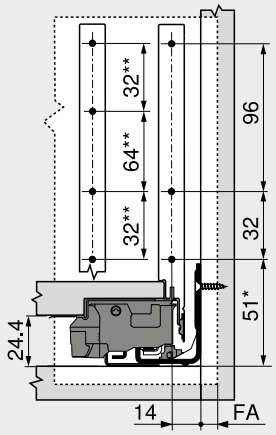

FA Előlapráütés
* +1 mm amennyiben a korpusz összeépítése előtt szerelik fel a korpuszsíneket
** Alternatívák 4a

Befúrási méret – előlap – furatméretek EXPANDO-szerelés

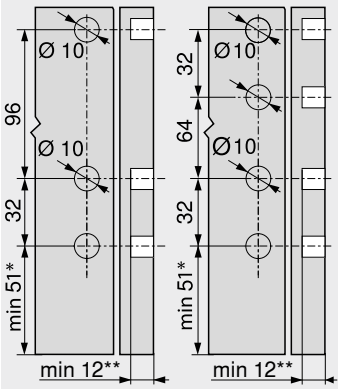

4 4a
* +1 mm amennyiben a korpusz összeépítése előtt szerelik fel a korpuszsíneket
** Min. 6 mm az EXPANDO T esetén

Beépítési méretek – hátfalnál

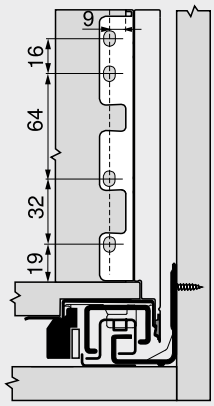

Lyuktávolság – korpuszsínek

Korpuszsín – 750 – 40 kg
Névleges hosszúság NL (mm)

350
400 | 450 | 500
550 | 600

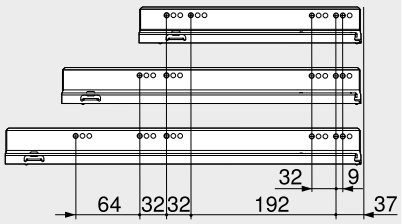

Szabás – 16 mm-es forgácslap.

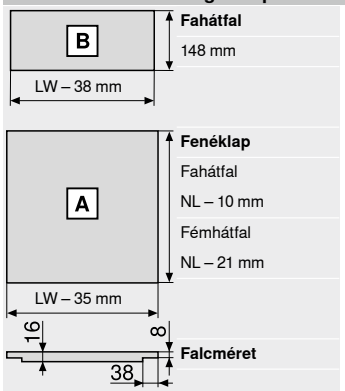

Fahátfal
148 mm

Fenéklap
Fahátfal
NL – 10 mm
Fémhátfal
NL – 21 mm

Falcméret

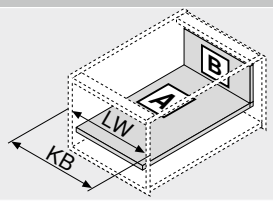

KB Korpuszszélesség
LW Belső korpuszszélesség
NL Névleges hosszúság

Korpuszsín – 753 – 70 kg
Névleges hosszúság NL (mm)

450
500 | 550 | 600
650

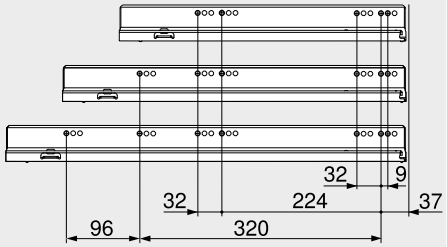

Belső korpuszmélység LT min. = névleges hosszúság NL + 3 mm

Szabás – magasító elem

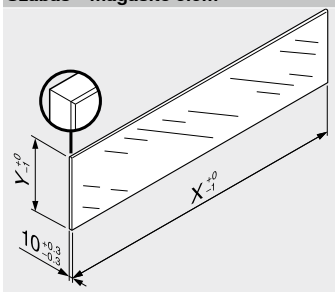

Magasító elem	X (mm)	Y (mm)
Oldalsó	NL – 112	138

NL Névleges hosszúság

Üvegekkel magasított LEGRABOX fiókoknál a meghatározott méretek miatt a szabvány (DIN EN 14749 2016. június) alapján nincs előírva „függőleges üvegalakatrészek ütéspróbája". Norma teljesítése szerint biztonsági üveg nincs előírva. A felső élek megmunkálása egy polírozott sima legömbölyített él 1 mm ±0.5 mm értékben.

Oldalmutatók

Áttekintés	191	Magasító elem	228	Felszerelés, leszerelés és beállítás	
myLEGRABOX	230	CABLOXX	582		
Rögzítőrendszerek vékony előlapokhoz – EXPANDO T	584	Tartozékok – biztonsági rögzítés szállításához – fókmagasító elem (oldalsó)	238	Short-URL	
Megmunkálási javaslatok és garancia kizárása – EXPANDO T	585	Tartozékok	238	www.blum.com/a310	
SERVO-DRIVE LEGRABOX | MERIVOBOX | TANDEMBOX fiókhoz	358	Befúrási méret – fiókfenéklap	204		
TIP-ON BLUMOTION egység LEGRABOX fiókhoz	244	Korpuszsínek rögzítése	242		
TIP-ON egység LEGRABOX fiókhoz	250				
AMBIA-LINE LEGRABOX | MERIVOBOX fiókhoz	528				

Magasító elemes belső fiók – magasító elem – C

Webkód DQBUAM



- nagyfelületű fiókmagasító elem
- belső kihúzású fiók magas vagy alacsony magasító elemmel
- acél és rozsdamentes acél kávák
- kívül-belül egyenes
- keskeny káva 12.8 mm
- szinkronizált pihekönnyű futás
- integrált **BLUMOTION S** kapcsolható csillapítással a finom és halk záródásért, **SERVO-DRIVE** vagy **TIP-ON BLUMOTION** nyitásrásegítővel kombinálható
- szerszám nélkül szerelhető
- a káván 3-dimenzióban állítható előlap

Helyigény

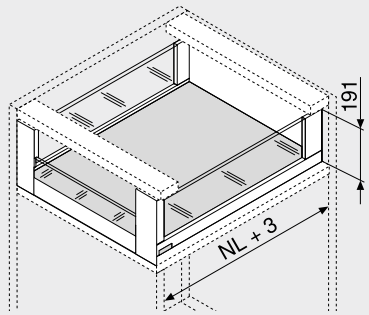

NL Névleges hosszúság

Rendelési információk

1 Korpuszsínek bal/jobb

Kivitelezés: BLUMOTION S

Névleges hosszúság NL (mm)	Dinamikus terhelhetőség (kg) 40	70
350	750.3501S	
400	750.4001S	
450	750.4501S	753.4501S
500	750.5001S	753.5001S
550	750.5501S	753.5501S
600	750.6001S	753.6001S
650		753.6501S

2 Káva-készlet

Káva magassága (mm): 177

Névleges hosszúság NL (mm)	Szín SW-M | OG-M | CS-M	INGL
350	780C3502S	780C3502I
400	780C4002S	780C4002I
450	780C4502S	780C4502I
500	780C5002S	780C5002I
550	780C5502S	780C5502I
600	780C6002S	780C6002I
650	780C6502S	780C6502I

Tartalmaz:

2a	1 x	Káva bal/jobb
2b	2 x	Gyártói névjegy mélynyomott Blum-logóval, 1000 darabtól egyedi nyomattal
2d	2 x	BOXCOVER elöl
2e	1 x	BOXCOVER hátul bal/jobb

3 Hátfalrögzítő fa hátfalhoz bal/jobb

Szín	Anyaga	Cikkszám
SW-M | OG-M | CS-M | NI	Acél	ZB7C000S

4 Belső előlaprögzítő készlet

Szín	Anyaga	Cikkszám
SW-M | OG-M | CS-M	Acél	ZI7.2CS0
INGL	Rozsdamentes acél	ZI7.2CI0

Tartalmaz:

4a	1 x	Előlaptartó bal/jobb
4b	1 x	Külső takarósapka bal/jobb
4c	1 x	Belső takarósapka bal/jobb
4d	1 x	Kiegyenlítő darab alacsony fiókmagasító elemhez bal/jobb
4e	1 x	Tartóelem
4f	4 x	Csavarok

5 Nútolt előlap

Szín	Hossza (mm)	Cikkszám
SW-M | OG-M | CS-M | ELEO	1043	ZV7.1043MN1

1200 mm-es korpuszszélességhez KB igazodik

Szabás Belső korpuszszélesség LW – 126 mm

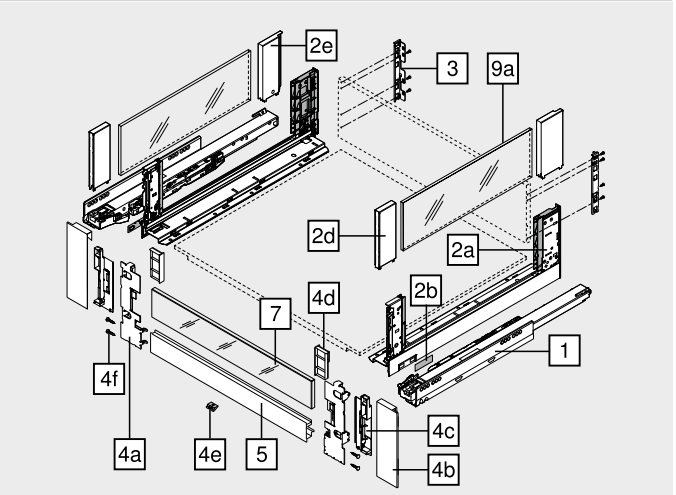

7 Fiókoldal magasító elem üvegből (belső fióknak előre)

Kivitelezés	Anyaga	Cikkszám
Alacsony	Üveg	ZE7VxxxxG
Magas		ZE7WxxxxG

Rendelési információkat lad. Fiókmagasító elem

9a Fiókoldal magasító elem üvegből (oldalsó)

Anyaga	Cikkszám
Üveg	ZE7Sxx8G

Rendelési információkat lad. Fiókmagasító elem

Tartozékok

– Biztonsági rögzítés fiókmagasító elem szállításához (oldalsó)

Szín	Anyaga	Cikkszám
Sárga	Műanyag	780C0009

Szállításhoz előszerelt fiókmagasító elemmel (oldalsó)

– Rögzítőcsavar (laposfejű csavar)

Átmérő (mm)	Hossza (mm)	Cikkszám
Ø 4.0	15.0	61D.1500

A fa hátfal tartó és fa hátfal valamint a káva és fiókfenéklap összekötéséhez

Az optimális feldolgozási megoldáshoz a fahátfal és a káva esetén laposfejű csavarok használatát ajánljuk

– Eurocsavar

Átmérő (mm)	Hossza (mm)	Cikkszám
Ø 6.0	14.5	661.1450.HG

A korpuszsínnek a korpusszal történő összekötéséhez

Szín		Szín	
SW-M	Selyemfehér matt	INGL	Rozsdamentes acél ujjlenyomatálló
OG-M	Orionszürke matt	NI	Nikkelezett
CS-M	Karbonfekete matt	ELEO	Eloxált rozsdamentes acél

Magasító elemes belső fiók – magasító elem – C

Webkód DQBUAM

Tervezés

Helyigény a korpuszban

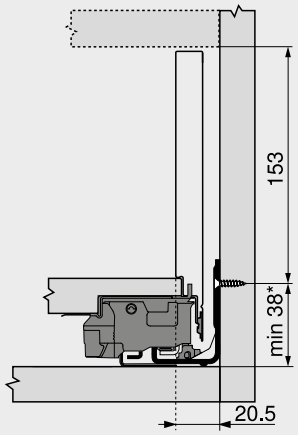

* +1 mm amennyiben a korpusz összeépítése előtt szerelik fel a korpuszsíneket

Beépítési méretek – hátfalnál

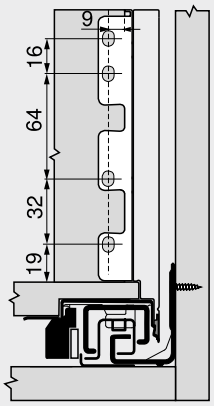

Lyuktávolság – korpuszsínek

Korpuszsín – 750 – 40 kg
Névleges hosszúság NL (mm)

350
400 | 450 | 500
550 | 600

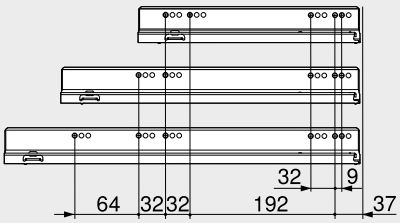

Korpuszsín – 753 – 70 kg
Névleges hosszúság NL (mm)

450
500 | 550 | 600
650

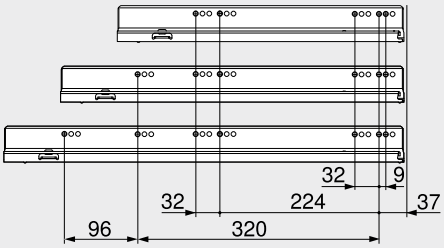

Belső korpusmélység LT min. = névleges hosszúság NL + 3 mm

Szabás – 16 mm-es forgácslap.

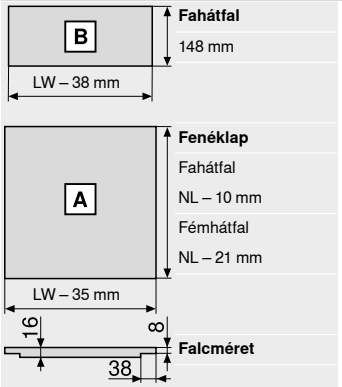

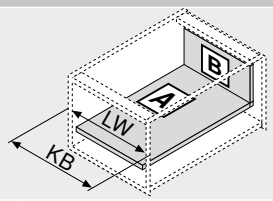

KB Korpuszszélesség
LW Belső korpuszszélesség
NL Névleges hosszúság

Szabás – magasító elem

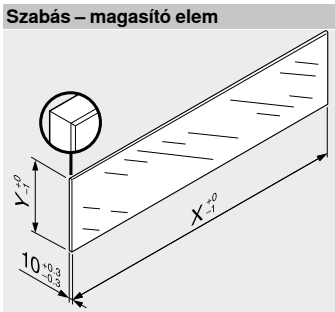

Magasító elem	X (mm)	Y (mm)
Alacsony	LW – 80	70
Magas	LW – 80	138
Oldalsó	NL – 112	138

LW Belső korpuszszélesség
NL Névleges hosszúság

Üvegekkel magasított LEGRABOX fiókoknál a meghatározott méretek miatt a szabvány (DIN EN 14749 2016. június) alapján nincs előírva „függőleges üvegalakatrészek ütéspróbája". Norma teljesítése szerint biztonsági üveg nincs előírva. A felső élek megmunkálása egy polírozott sima legömbölyített él 1 mm ±0.5 mm értékben.

Oldalmutatók

Áttekintés	191	Tartozékok	238	Felszerelés, leszerelés és beállítás	
myLEGRABOX	230	Befúrási méret – fiókfenéklap	204		
SERVO-DRIVE LEGRABOX | MERIVOBOX | TANDEMBOX fiókhoz	358	Korpuszsínek rögzítése	242		
TIP-ON BLUMOTION egység LEGRABOX fiókhoz	244	E-SERVICES és felhasználási segédeszközök	590	Short-URL	
TIP-ON egység LEGRABOX fiókhoz	250	További technikai információk	698	www.blum.com/a310	
AMBIA-LINE LEGRABOX | MERIVOBOX fiókhoz	528				
CABLOXX	582				
Magasító elem	228				
Tartozékok – biztonsági rögzítés szállításához – fókmagasító elem (oldalsó)	238				

Magasító korlátos belső fiók – magasító korlát – C

Webkód DQBUZY



- nagyfelületű fiókmagasító elem
- belső fiók magasító korláttal
- acél és rozsdamentes acél kávák
- kívül-belül egyenes
- keskeny káva 12.8 mm
- szinkronizált pihekönnyű futás
- integrált **BLUMOTION S** kapcsolható csillapítással a finom és halk záródásért, **SERVO-DRIVE** vagy **TIP-ON BLUMOTION** nyitásrásegítővel kombinálható
- szerszám nélkül szerelhető
- a káván 3-dimenzióban állítható előlap

Helyigény

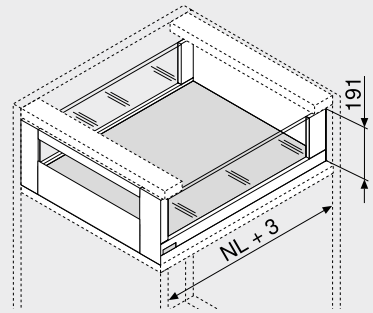

NL Névleges hosszúság

Rendelési információk

1 Korpuszsínek bal/jobb



Kivitelezés: BLUMOTION S

Névleges hosszúság NL (mm)	Dinamikus terhelhetőség (kg) 40	70
350	750.3501S	
400	750.4001S	
450	750.4501S	753.4501S
500	750.5001S	753.5001S
550	750.5501S	753.5501S
600	750.6001S	753.6001S
650		753.6501S

2 Káva-készlet



Káva magassága (mm): 177

Névleges hosszúság NL (mm)	Szín SW-M | OG-M | CS-M	INGL
350	780C3502S	780C3502I
400	780C4002S	780C4002I
450	780C4502S	780C4502I
500	780C5002S	780C5002I
550	780C5502S	780C5502I
600	780C6002S	780C6002I
650	780C6502S	780C6502I

Tartalmaz:

2a	1 x	Káva bal/jobb
2b	2 x	Gyártói névjegy mélynyomott Blum-logóval, 1000 darabtól egyedi nyomattal
2d	2 x	BOXCOVER elöl
2e	1 x	BOXCOVER hátul bal/jobb

3 Hátfalrögzítő fa hátfalhoz bal/jobb



Szín	Anyaga	Cikkszám
SW-M | OG-M | CS-M | NI	Acél	ZB7C000S

4 Belső előlaprögzítő készlet



Szín	Anyaga	Cikkszám
SW-M | OG-M | CS-M	Acél	ZI7.3CS0
INGL	Rozsdamentes acél	ZI7.3CI0

Tartalmaz:

4a	1 x	Előlaptartó bal/jobb
4b	1 x	Külső takarósapka bal/jobb
4c	1 x	Belső takarósapka bal/jobb
4e	1 x	Tartóelem
4f	4 x	Csavarok

5 Előlap nút nélkül



Szín	Hossza (mm)	Cikkszám
SW-M | OG-M | CS-M | ELEO	1043	ZV7.1043C01

1200 mm-es korpuszszélességhez KB igazodik

Szabás Belső korpuszszélesség LW – 126 mm

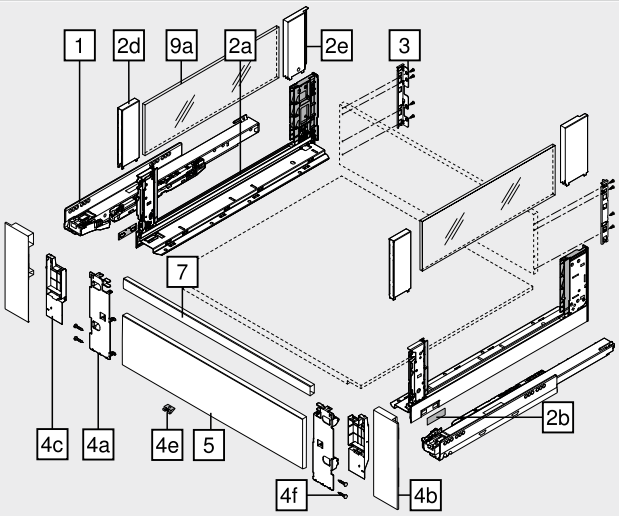

7 Keresztkorlát



Szín	Hossza (mm)	Cikkszám
SW-M | OG-M | CS-M | ELEO	1080	ZR7.1080U

1200 mm-es korpuszszélességhez KB igazodik

Szabás Belső korpuszszélesség LW – 90 mm

9a Fiókoldal magasító elem üvegből (oldalsó)



Anyaga	Cikkszám
Üveg	ZE7Sxx8G

Rendelési információkat lad. Fiókmagasító elem

Tartozékok

– Biztonsági rögzítés fiókmagasító elem szállításához (oldalsó)



Szín	Anyaga	Cikkszám
Sárga	Műanyag	780C0009

Szállításhoz előszerelt fiókmagasító elemmel (oldalsó)

– Rögzítőcsavar (laposfejű csavar)



Átmérő (mm)	Hossza (mm)	Cikkszám
Ø 4.0	15.0	61D.1500

A fa hátfal tartó és fa hátfal valamint a káva és fiókfenéklap összekötéséhez

Az optimális feldolgozási megoldáshoz a fahátfal és a káva esetén laposfejű csavarok használatát ajánljuk

– Eurocsavar



Átmérő (mm)	Hossza (mm)	Cikkszám
Ø 6.0	14.5	661.1450.HG

A korpuszsínnek a korpusszal történő összekötéséhez

Szín		Szín	
SW-M	Selyemfehér matt	INGL	Rozsdamentes acél ujjlenyomatálló
OG-M	Orionszürke matt	NI	Nikkelezett
CS-M	Karbonfekete matt	ELEO	Eloxált rozsdamentes acél

Magasító korlátos belső fiók – magasító korlát – C

Webkód DQBUZY

Tervezés

Helyigény a korpuszban

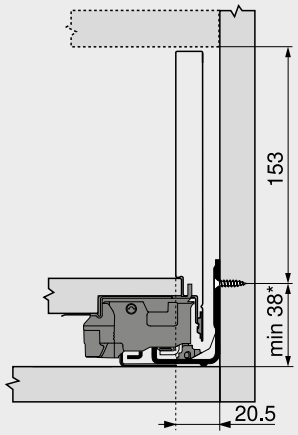

* +1 mm amennyiben a korpusz összeépítése előtt szerelik fel a korpuszsíneket

Beépítési méretek – hátfalnál

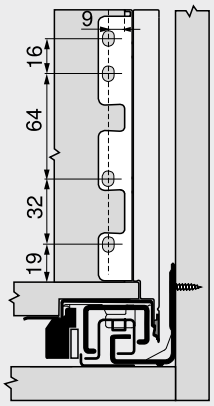

Lyuktávolság – korpuszsínek

Korpuszsín – 750 – 40 kg
Névleges hosszúság NL (mm)

350
400 | 450 | 500
550 | 600

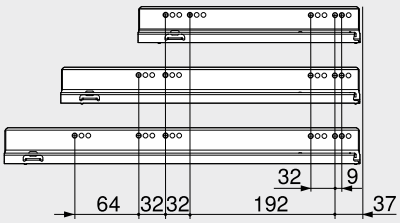

Korpuszsín – 753 – 70 kg
Névleges hosszúság NL (mm)

450
500 | 550 | 600
650

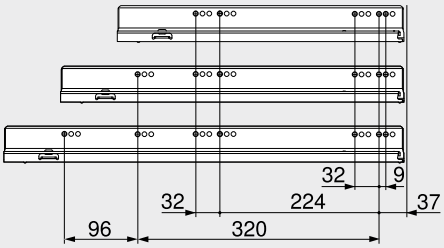

Belső korpuszmélység LT min. = névleges hosszúság NL + 3 mm

Szabás – 16 mm-es forgácslap.

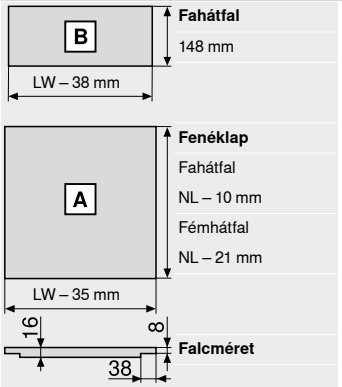

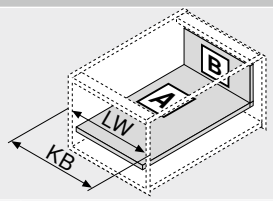

KB Korpuszszélesség
LW Belső korpuszszélesség
NL Névleges hosszúság

Szabás – magasító elem

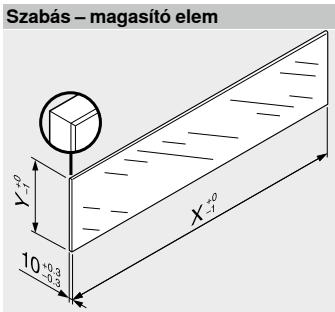

Magasító elem	X (mm)	Y (mm)
Oldalsó	NL – 112	138

NL Névleges hosszúság

Üvegekkel magasított LEGRABOX fiókoknál a meghatározott méretek miatt a szabvány (DIN EN 14749 2016. június) alapján nincs előírva „függőleges üvegalakatrészek ütéspróbája". Norma teljesítése szerint biztonsági üveg nincs előírva. A felső élek megmunkálása egy polírozott sima legömbölyített él 1 mm ±0.5 mm értékben.

Oldalmutatók

Áttekintés	191	Tartozékok	238	**Felszerelés, leszerelés és beállítás**	
myLEGRABOX	230	Befúrási méret – fiókfenéklap	204		
SERVO-DRIVE LEGRABOX | MERIVOBOX | TANDEMBOX fiókhoz	358	Korpuszsínek rögzítése	242		
TIP-ON BLUMOTION egység LEGRABOX fiókhoz	244	E-SERVICES és felhasználási segédeszközök	590	Short-URL	
TIP-ON egység LEGRABOX fiókhoz	250	További technikai információk	698	www.blum.com/a310	
AMBIA-LINE LEGRABOX | MERIVOBOX fiókhoz	528				
CABLOXX	582				
Magasító elem	228				
Tartozékok – biztonsági rögzítés szállításához – fókmagasító elem (oldalsó)	238				

Fiók – M

Webkód
DQBONY

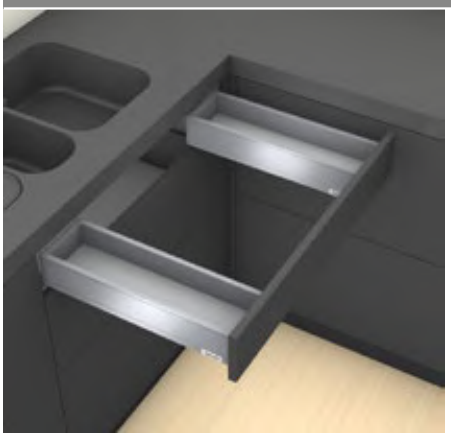

- alkalmazható LEGRABOX pure és LEGRABOX free fiókokhoz
- acél és rozsdamentes acél kávák
- kívül-belül egyenes
- keskeny káva 12.8 mm
- szinkronizált pihekönnyű futás
- integrált **BLUMOTION S** kapcsolható csillapítással a finom és halk záródásért, **SERVO-DRIVE** rendszerrel kombinálható
- szerszám nélkül szerelhető
- a káván 3-dimenzióban állítható előlap

Helyigény

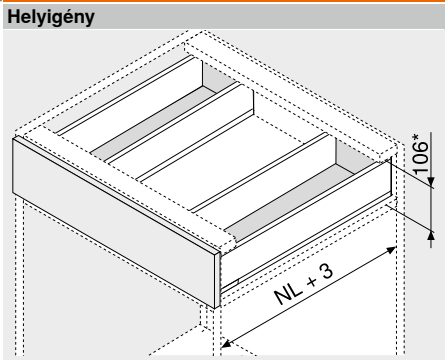

NL	Névleges hosszúság
*	Magában foglal 2 mm dőlésszög állítást

Rendelési információk

1 

Korpuszsínek bal/jobb

Kivitelezés	BLUMOTION S

Névleges hosszúság NL (mm)	Dinamikus terhelhetőség (kg) 40
350	750.3501S
400	750.4001S
450	750.4501S
500	750.5001S
550	750.5501S
600	750.6001S

2 

Káva-készlet

Káva magassága (mm)	90.5

Névleges hosszúság NL (mm)		Szín SW-M | OG-M | CS-M	INGL
350	2 x	770M3502S	770M3502I
400	2 x	770M4002S	770M4002I
450	2 x	770M4502S	770M4502I
500	2 x	770M5002S	770M5002I
550	2 x	770M5502S	770M5502I
600	2 x	770M6002S	770M6002I

Tartalmaz:

2a	1 x	Káva bal/jobb
2b	2 x	Gyártói névjegy mélynyomott Blum-logóval, 1000 darabtól egyedi nyomattal
2c	2 x	Takarósapkák

3 

Hátfalrögzítő fa hátfalhoz bal/jobb

Szín	Anyaga		Cikkszám
SW-M | OG-M | CS-M | NI	Acél	2 x	ZB7M000S

4 

Előlaprögzítő

Rögzítési mód		Cikkszám
EXPANDO	4 x	ZF7M70E2
EXPANDO T	4 x	ZF7M70T2
Csavarozás	4 x	ZF7M7002

EXPANDO T alkalmas vékony előlapokhoz – lsd. oldaltudnivalók

Szín		Szín	
SW-M	Selyemfehér matt	INGL	Rozsdamentes acél ujjlenyomatálló
OG-M	Orionszürke matt	NI	Nikkelezett
CS-M	Karbonfekete matt		

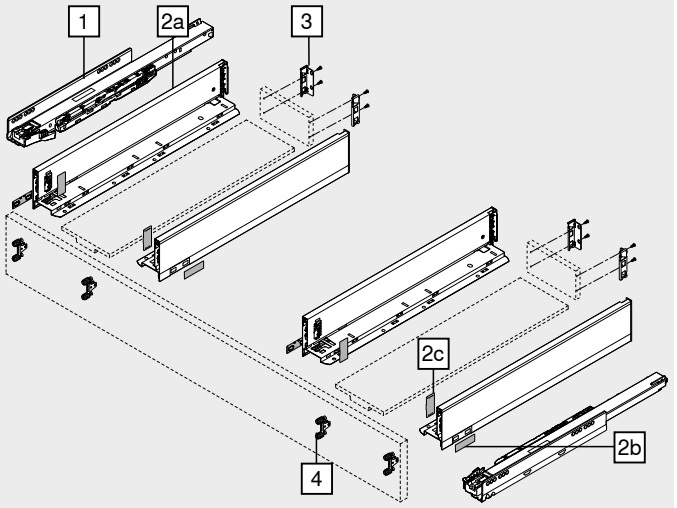

Tartozékok

– 

Facsavar

Átmérő (mm)	Hossza (mm)	Cikkszám
Ø 3.5	15.0	609.1500
	17.0	609.1700

Előlaprögzítéshez
A korpuszsín és a korpusz összekötéséhez Ø 4 x 15 mm facsavart ajánlunk

– 

Rögzítőcsavar (laposfejű csavar)

Átmérő (mm)	Hossza (mm)	Cikkszám
Ø 4.0	15.0	61D.1500

A fa hátfal tartó és fa hátfal valamint a káva és fiókfenéklap összekötéséhez

Az optimális feldolgozási megoldáshoz a fahátfal és a káva esetén laposfejű csavarok használatát ajánljuk

– 

Eurocsavar

Átmérő (mm)	Hossza (mm)	Cikkszám
Ø 6.0	14.5	661.1450.HG

A korpuszsínnek a korpusszal történő összekötéséhez

Fiók – M

Webkód DQBONY

Tervezés

Helyigény a korpuszban

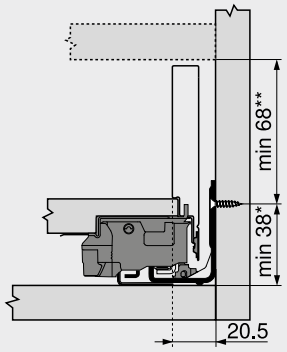

* +1 mm amennyiben a korpusz összeépítése előtt szerelik fel a korpuszsíneket
** Magában foglal 2 mm dölésszög állítást

Beépítési méretek – előlap – csavaros

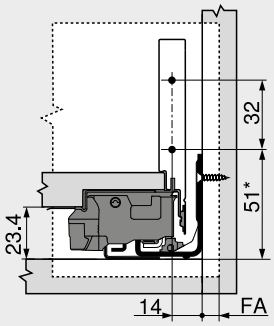

FA Előlapráütés
* +1 mm amennyiben a korpusz összeépítése előtt szerelik fel a korpuszsíneket

Befúrási méret – előlap – furatméretek EXPANDO-szerelés

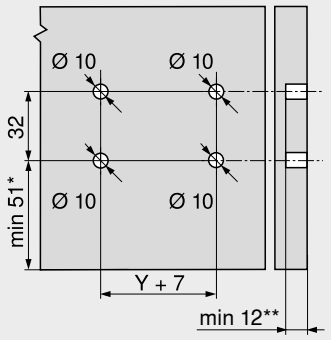

* +1 mm amennyiben a korpusz összeépítése előtt szerelik fel a korpuszsíneket
** Min. 6 mm az EXPANDO T esetén

Beépítési méretek – hátfalnál

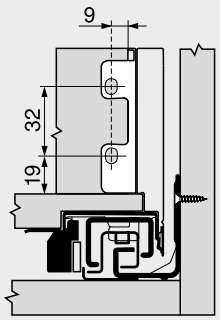

Lyuktávolság – korpuszsínek

Korpuszsín – 750 – 40 kg
Névleges hosszúság NL (mm)

350
400 | 450 | 500
550 | 600

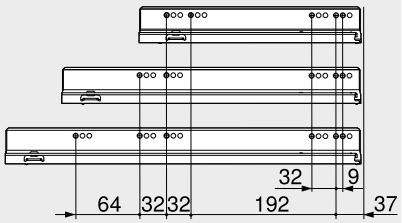

Belső korpuszmélység LT min. = névleges hosszúság NL + 3 mm

Szabás – 16 mm-es forgácslap.

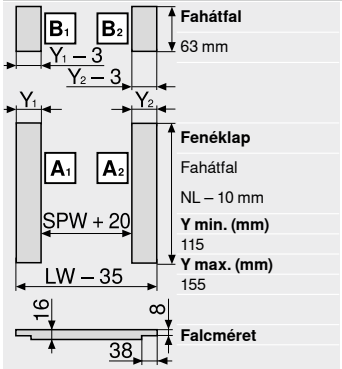

Fahátfal	
63 mm	
Fenéklap	
Fahátfal	
NL – 10 mm	
Y min. (mm)	
115	
Y max. (mm)	
155	
Falcméret	

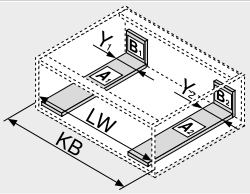

KB	Korpuszszélesség
LW	Belső korpuszszélesség
NL	Névleges hosszúság
SPW	Belső kávák közötti belső távolság

Befúrási méret – fiókfenéklap

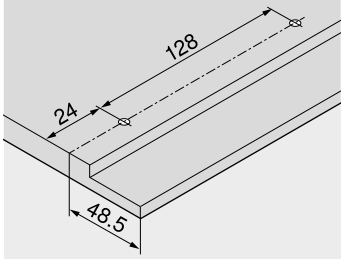

Oldalmutatók

Áttekintés	191	CABLOXX	582	**Felszerelés, leszerelés és beállítás**	
myLEGRABOX	230	Tartozékok	238		
Rögzítőrendszerek vékony előlapokhoz – EXPANDO T	584	Korpuszsínek rögzítése	242		
		E-SERVICES és felhasználási segédeszközök	590	Short-URL	
Megmunkálási javaslatok és garancia kizárása – EXPANDO T	585	További technikai információk	698	www.blum.com/a310	
SERVO-DRIVE LEGRABOX | MERIVOBOX | TANDEMBOX fiókhoz	358				
TIP-ON BLUMOTION egység LEGRABOX fiókhoz	244				
TIP-ON egység LEGRABOX fiókhoz	250				
AMBIA-LINE LEGRABOX | MERIVOBOX fiókhoz	528				

Frontkihúzású fiók – C

Webkód
DQBS6M

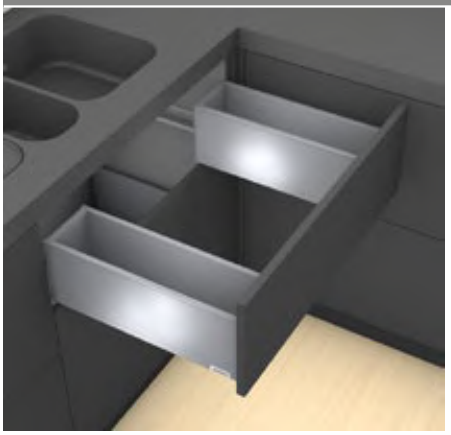

- acél és rozsdamentes acél kávák
- kívül-belül egyenes
- keskeny káva 12.8 mm
- szinkronizált pihekönnyű futás
- integrált **BLUMOTION S** kapcsolható csillapítással a finom és halk záródásért, **SERVO-DRIVE** rendszerrel kombinálható
- szerszám nélkül szerelhető
- a káván 3-dimenzióban állítható előlap

Helyigény

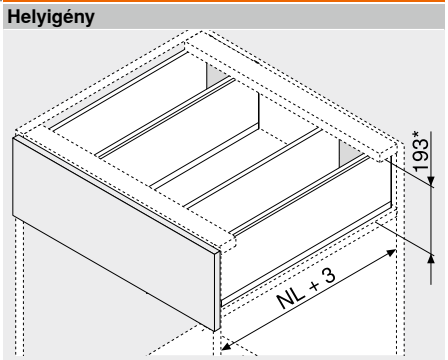

NL	Névleges hosszúság
*	Magában foglal 2 mm dőlésszög állítást

Rendelési információk

1 Korpuszsínek bal/jobb

Kivitelezés	BLUMOTION S

Névleges hosszúság NL (mm)	Dinamikus terhelhetőség (kg) 40
350	750.3501S
400	750.4001S
450	750.4501S
500	750.5001S
550	750.5501S
600	750.6001S

2 Káva-készlet

Káva magassága (mm)	177	
Névleges hosszúság NL (mm)	Szín SW-M | OG-M | CS-M	INGL
350 2 x	770C3502S	770C3502I
400 2 x	770C4002S	770C4002I
450 2 x	770C4502S	770C4502I
500 2 x	770C5002S	770C5002I
550 2 x	770C5502S	770C5502I
600 2 x	770C6002S	770C6002I

Tartalmaz:

2a	1 x	Káva bal/jobb
2b	2 x	Gyártói névjegy mélynyomott Blum-logóval, 1000 darabtól egyedi nyomattal
2c	2 x	Takarósapkák

3 Hátfalrögzítő fa hátfalhoz bal/jobb

Szín	Anyaga		Cikkszám
SW-M | OG-M | CS-M | NI	Acél	2 x	ZB7C000S

4 Előlaprögzítő

Rögzítési mód		Cikkszám
EXPANDO	4 x	ZF7C70E2
EXPANDO T	4 x	ZF7C70T2
Csavarozás	4 x	ZF7C7002

EXPANDO T alkalmas vékony előlapokhoz – lsd. oldaltudnivalók

Alternatíva a 4-hez

4a Előlaprögzítő

Rögzítési mód		Cikkszám
EXPANDO	8 x	ZF7M70E2
EXPANDO T	8 x	ZF7M70T2
Csavarozás	8 x	ZF7M7002

EXPANDO T alkalmas vékony előlapokhoz – lsd. oldaltudnivalók

Szín		Szín	
SW-M	Selyemfehér matt	INGL	Rozsdamentes acél ujjlenyomatálló
OG-M	Orionszürke matt	NI	Nikkelezett
CS-M	Karbonfekete matt		

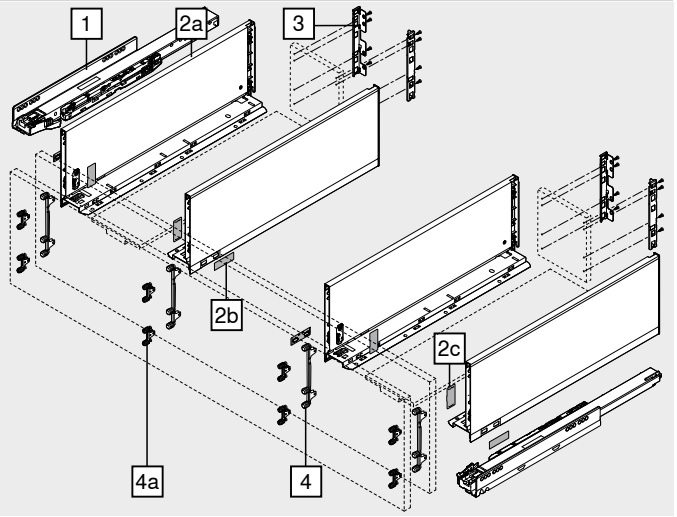

Tartozékok

– Facsavar

Átmérő (mm)	Hossza (mm)	Cikkszám
Ø 3.5	15.0	609.1500
	17.0	609.1700

Előlaprögzítéshez
A korpuszsín és a korpusz összekötéséhez Ø 4 x 15 mm facsavart ajánlunk

– Rögzítőcsavar (laposfejű csavar)

Átmérő (mm)	Hossza (mm)	Cikkszám
Ø 4.0	15.0	61D.1500

A fa hátfal tartó és fa hátfal valamint a káva és fiókfenéklap összekötéséhez

Az optimális feldolgozási megoldáshoz a fahátfal és a káva esetén laposfejű csavarok használatát ajánljuk

– Eurocsavar

Átmérő (mm)	Hossza (mm)	Cikkszám
Ø 6.0	14.5	661.1450.HG

A korpuszsínnek a korpusszal történő összekötéséhez

Frontkihúzású fiók – C

Webkód DQBS6M

Tervezés

Helyigény a korpuszban

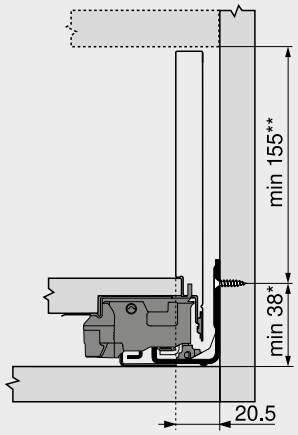

* +1 mm amennyiben a korpusz összeépítése előtt szerelik fel a korpuszsíneket
** Magában foglal 2 mm dölésszög állítást

Beépítési méretek – előlap – csavaros

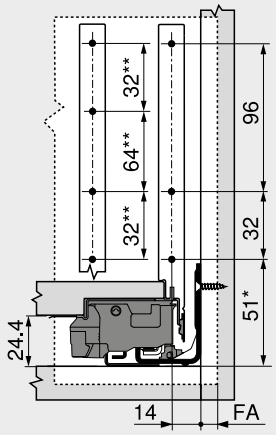

FA Előlapráütés
* +1 mm amennyiben a korpusz összeépítése előtt szerelik fel a korpuszsíneket
** Alternatívák 4a

Befúrási méret – előlap – furatméretek EXPANDO-szerelés

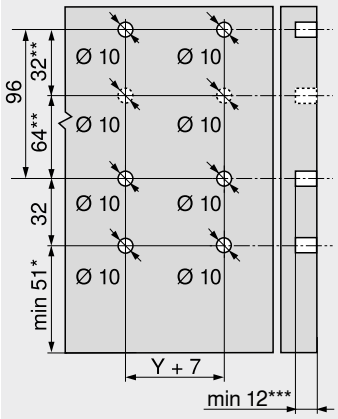

* +1 mm amennyiben a korpusz összeépítése előtt szerelik fel a korpuszsíneket
** Alternatívák 4a
*** Min. 6 mm az EXPANDO T esetén

Beépítési méretek – hátfalnál

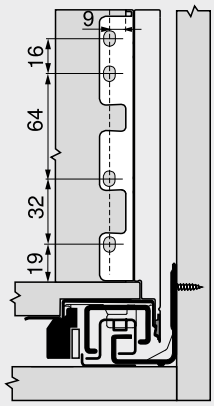

Lyuktávolság – korpuszsínek

Korpuszsín – 750 – 40 kg
Névleges hosszúság NL (mm)

350
400 | 450 | 500
550 | 600

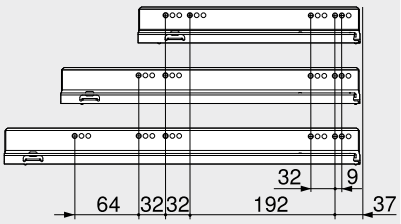

Belső korpuszmélység LT min. = névleges hosszúság NL + 3 mm

Szabás – 16 mm-es forgácslap.

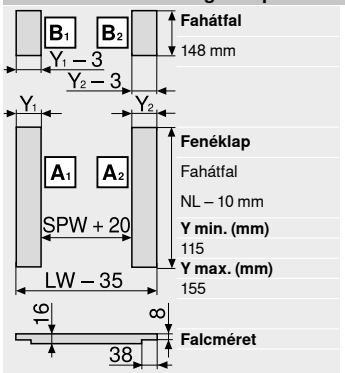

Fahátfal	
148 mm	
Fenéklap	
Fahátfal	
NL – 10 mm	
Y min. (mm)	
115	
Y max. (mm)	
155	
Falcméret	

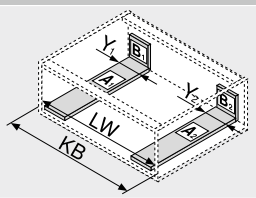

KB	Korpuszszélesség
LW	Belső korpuszszélesség
NL	Névleges hosszúság
SPW	Belső kávák közötti belső távolság

Befúrási méret – fiókfenéklap

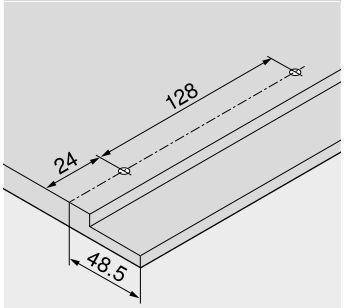

Oldalmutatók

Áttekintés	191	CABLOXX	582	**Felszerelés, leszerelés és beállítás**	
myLEGRABOX	230	Tartozékok	238		
SERVO-DRIVE LEGRABOX | MERIVOBOX | TANDEMBOX fiókhoz	358	Korpuszsínek rögzítése	242		
		E-SERVICES és felhasználási segédeszközök	590	**Short-URL**	
Rögzítőrendszerek vékony előlapokhoz – EXPANDO T	584	További technikai információk	698	**www.blum.com/a310**	
Megmunkálási javaslatok és garancia kizárása – EXPANDO T	585				
TIP-ON BLUMOTION egység LEGRABOX fiókhoz	244				
TIP-ON egység LEGRABOX fiókhoz	250				
AMBIA-LINE LEGRABOX | MERIVOBOX fiókhoz	528				

Frontkihúzású fiók – C – köztes elem

Webkód DQCYEM



- köztes elemmel az optimális tárolótérhez
- standard elemekkel elkészíthető
- acél és rozsdamentes acél kávák
- kívül-belül egyenes
- keskeny káva 12.8 mm
- szinkronizált pihekönnyű futás
- integrált **BLUMOTION S** kapcsolható csillapítással a finom és halk záródásért, **SERVO-DRIVE** vagy **TIP-ON BLUMOTION** nyitásrásegítővel kombinálható
- szerszám nélkül szerelhető
- a káván 3-dimenzióban állítható előlap

Helyigény

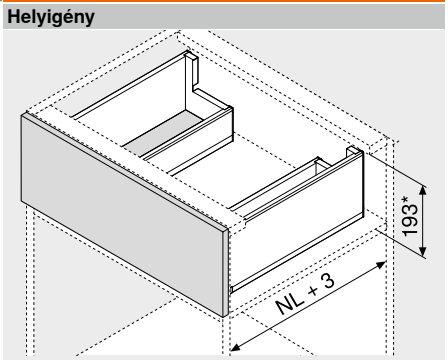

NL	Névleges hosszúság
*	Magában foglal 2 mm dőlésszög állítást

Rendelési információk

1 Korpuszsínek bal/jobb



Kivitelezés: BLUMOTION S

Névleges hosszúság NL (mm)	Dinamikus terhelhetőség (kg) 40	70
450	750.4501S	753.4501S
500	750.5001S	753.5001S
550	750.5501S	753.5501S
600	750.6001S	753.6001S
650		753.6501S

2 Káva-szett külső



Káva magassága (mm): 177

Névleges hosszúság NL (mm)	Szín SW-M | OG-M | CS-M	INGL
450	770C4502S	770C4502I
500	770C5002S	770C5002I
550	770C5502S	770C5502I
600	770C6002S	770C6002I
650	770C6502S	770C6502I

Tartalmaz:

2a	1 x	Káva bal/jobb
2b	2 x	Gyártói névjegy mélynyomott Blum-logóval, 1000 darabtól egyedi nyomattal
2c	2 x	Takarósapkák

3 L-alakú fém hátfal bal/jobb



Szín	Anyaga	Cikkszám
SW-M | OG-M | CS-M	Acél	ZB7C129S.6S

4 Előlaprögzítő



Rögzítési mód		Cikkszám
EXPANDO	2 x	ZF7C70E2
EXPANDO T	2 x	ZF7C70T2
Csavarozás	2 x	ZF7C7002

EXPANDO T alkalmas vékony előlapokhoz – lsd. oldaltudnivalók

Alternatíva a 4-hez

4a Előlaprögzítő



Rögzítési mód		Cikkszám
EXPANDO	4 x	ZF7M70E2
EXPANDO T	4 x	ZF7M70T2
Csavarozás	4 x	ZF7M7002

EXPANDO T alkalmas vékony előlapokhoz – lsd. oldaltudnivalók

4b Előlaprögzítő



Rögzítési mód		Cikkszám
EXPANDO	2 x	ZF7M70E2
Csavarozás	2 x	ZF7M7002

Szín		Szín	
SW-M	Selyemfehér matt	INGL	Rozsdamentes acél ujjlenyomatálló
OG-M	Orionszürke matt	NI	Nikkelezett
CS-M	Karbonfekete matt		

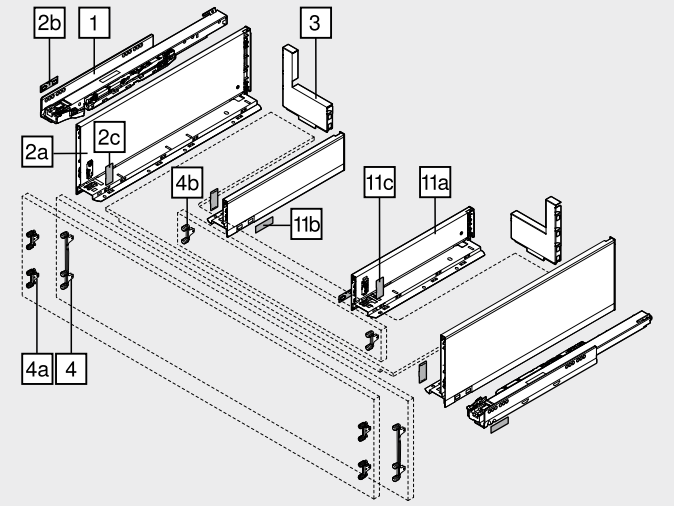

11 Káva-szett belső



Káva magassága (mm): 90.5

Névleges hosszúság NL (mm)	Szín SW-M | OG-M | CS-M	INGL
300	770M3002S	770M3002I
350	770M3502S	770M3502I
400	770M4002S	770M4002I
450	770M4502S	770M4502I
500	770M5002S	770M5002I

Tartalmaz:

11a	1 x	Káva bal/jobb
11b	2 x	Gyártói névjegy mélynyomott Blum-logóval, 1000 darabtól egyedi nyomattal
11c	2 x	Takarósapkák

Javasoljuk a tárolóhely ésszerű kihasználását

Névleges hossz NL külső káva (Nr. 2) – névleges hossz NL belső káva (Nr. 11) = min. 150 mm

Tartozékok

– Facsavar



Átmérő (mm)	Hossza (mm)	Cikkszám
Ø 3.5	15.0	609.1500
	17.0	609.1700

Előlaprögzítéshez

A korpuszsín és a korpusz összekötéséhez Ø 4 x 15 mm facsavart ajánlunk

– Rögzítőcsavar (laposfejű csavar)



Átmérő (mm)	Hossza (mm)	Cikkszám
Ø 4.0	15.0	61D.1500

A fa hátfal tartó és fa hátfal valamint a káva és fiókfenéklap összekötéséhez

Az optimális feldolgozási megoldáshoz a fahátfal és a káva esetén laposfejű csavarok használatát ajánljuk

– Eurocsavar



Átmérő (mm)	Hossza (mm)	Cikkszám
Ø 6.0	14.5	661.1450.HG

A korpuszsínnek a korpusszal történő összekötéséhez

Frontkihúzású fiók – C – köztes elem

Webkód DQCYEM

Tervezés

Helyigény a korpuszban

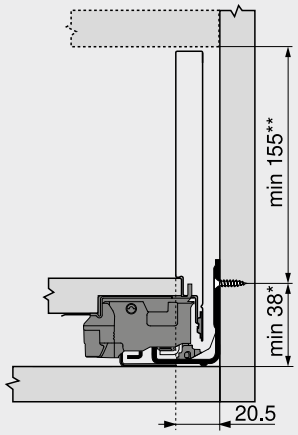

* +1 mm amennyiben a korpusz összeépítése előtt szerelik fel a korpuszsíneket
** Magában foglal 2 mm dölésszög állítást

Beépítési méretek – előlap – csavaros

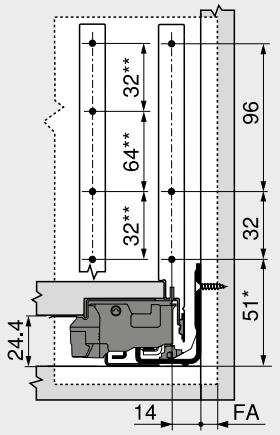

FA Előlapráütés
* +1 mm amennyiben a korpusz összeépítése előtt szerelik fel a korpuszsíneket
** Alternatívák 4a

Befúrási méret – előlap – furatméretek EXPANDO-szerelés

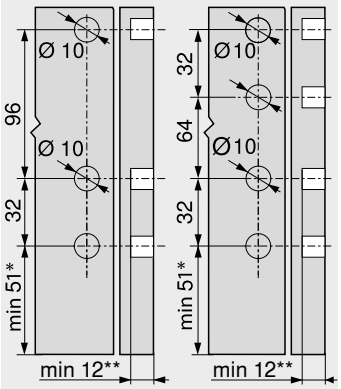

4 4a
* +1 mm amennyiben a korpusz összeépítése előtt szerelik fel a korpuszsíneket
** Min. 6 mm az EXPANDO T esetén

Beépítési méretek – köztes elem

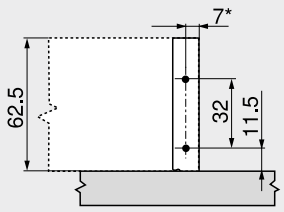

* +1.5 mm ZF7M70E2-vel

Lyuktávolság – korpuszsínek

Korpuszsín – 750 – 40 kg
Névleges hosszúság NL (mm)

450 | 500
550 | 600

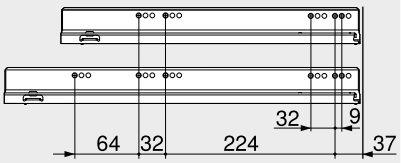

Szabás – 16 mm-es forgácslap.

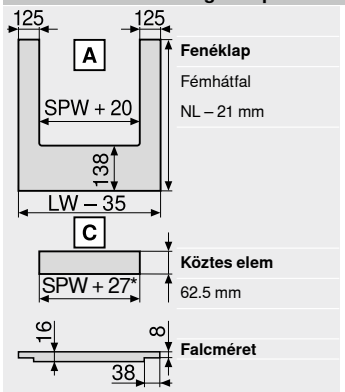

Fenéklap
Fémhátfal
NL – 21 mm
Köztes elem
62.5 mm
Falcméret

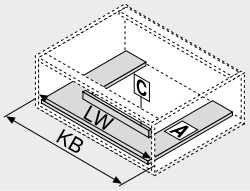

KB Korpuszszélesség
LW Belső korpuszszélesség
NL Névleges hosszúság
SPW Belső kávák közötti belső távolság

* +3 mm ZF7M70E2-vel

Korpuszsín – 753 – 70 kg
Névleges hosszúság NL (mm)

450
500 | 550 | 600
650

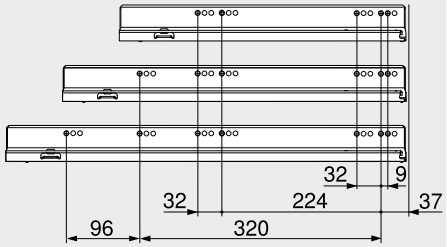

Belső korpuszmélység LT min. = névleges hosszúság NL + 3 mm

Befúrási méret – fiókfenéklap

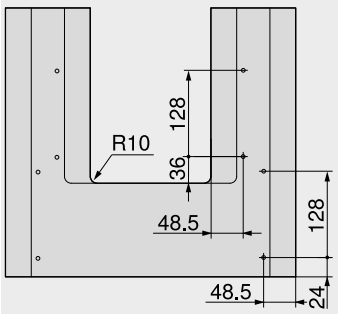

Oldalmutatók

Áttekintés	191	CABLOXX	582	**Felszerelés, leszerelés és beállítás**	
myLEGRABOX	230	Tartozékok	238		
SERVO-DRIVE LEGRABOX | MERIVOBOX | TANDEMBOX fiókhoz	358	Korpuszsínek rögzítése	242		
		E-SERVICES és felhasználási segédeszközök	590	**Short-URL**	
Rögzítőrendszerek vékony előlapokhoz – EXPANDO T	584	További technikai információk	698	**www.blum.com/a310**	
Megmunkálási javaslatok és garancia kizárása – EXPANDO T	585				
TIP-ON BLUMOTION egység LEGRABOX fiókhoz	244				
TIP-ON egység LEGRABOX fiókhoz	250				
AMBIA-LINE LEGRABOX | MERIVOBOX fiókhoz	528				

SPACE TOWER

Webkód
DQGQ7Y



- a flexibilis kamraszekrény belső kihúzású fiókokkal; a felső részben polccal és belső fiókkal
- kényelmes hozzáférés három oldalról
- az egyenként kihúzható fiókok lehetővé teszik a teljes betekintést és a kényelmes kiemelést felülről
- csekély mozgatási erő súlyosan megrakott kihúzóknál
- magas hát- és oldalfalak garantálják a biztonságos tárolást
- AMBIA-LINE osztórendszerek rendről és áttekinthetőségről gondoskodnak a fiókokban
- rugalmas korpuszméretek megvalósíthatók



Rendelési információk

Felhasználási javaslat	Oldal
Belső fiók – M	198
Magasító elemes belső fiók – magasító elem – C	206
AMBIA-LINE LEGRABOX | MERIVOBOX fiókhoz	533
CLIP top BLUMOTION 155°-kivetőpánt	82

Javaslat
Korpuszszélesség KB (mm)
275–1200

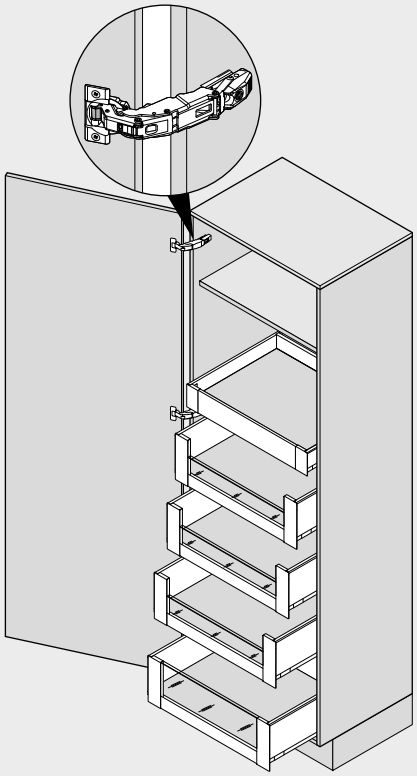

Tervezés

Segítség tervezésnél és rendelésnél

Short-URL
www.blum.com/planningtools

Oldalmutatók

Áttekintés	191	Tartozékok	238	Felszerelés, leszerelés és beállítás	
myLEGRABOX	230	E-SERVICES és felhasználási segédeszközök	590		
SERVO-DRIVE LEGRABOX | MERIVOBOX | TANDEMBOX fiókhoz	358	További technikai információk	698	Short-URL	
TIP-ON BLUMOTION egység LEGRABOX fiókhoz	244			www.blum.com/a310	
AMBIA-LINE LEGRABOX | MERIVOBOX fiókhoz	528				
CLIP top BLUMOTION 155°-kivetőpánt	82				
BLUMOTION ajtókhoz	156				

SPACE TOWER

Webkód DQGQ7Y

Tervezés

Javaslat

Pozícionálás a korpuszban	Befúrási méret – előlap	Befúrási méret – előlap	
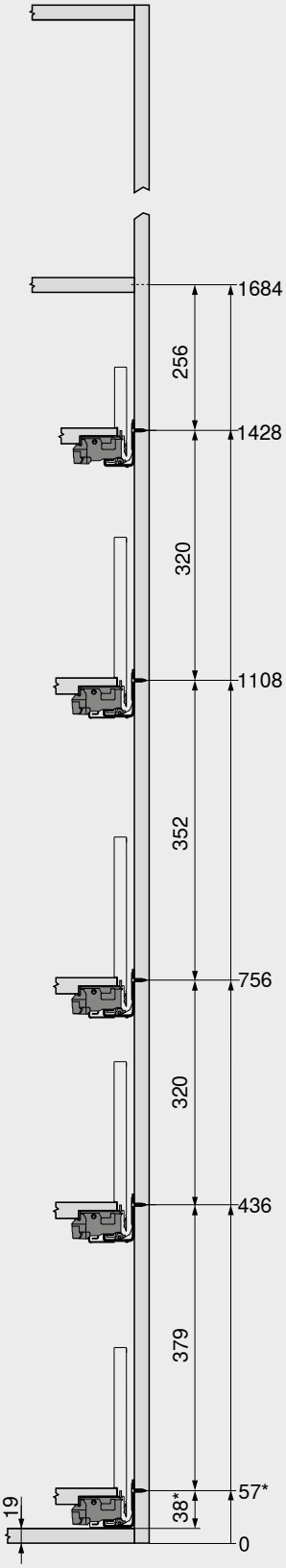	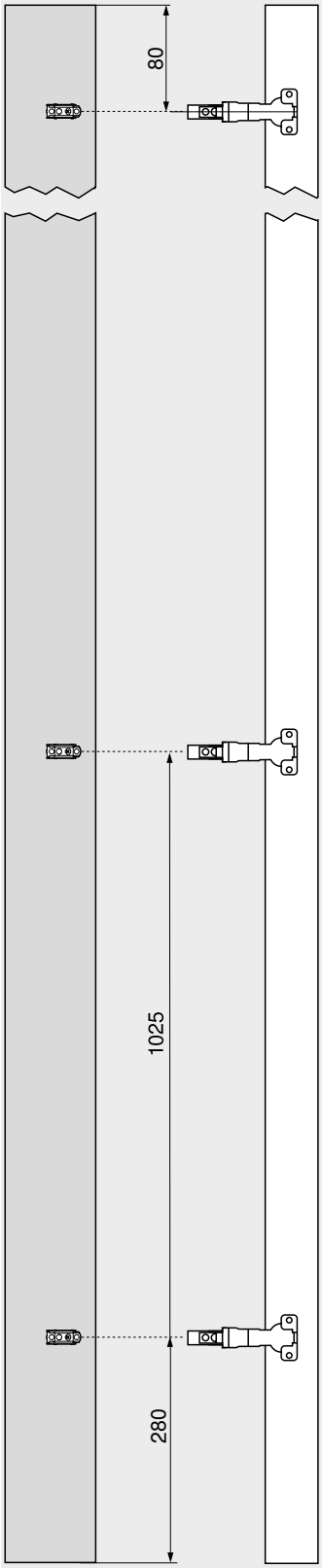	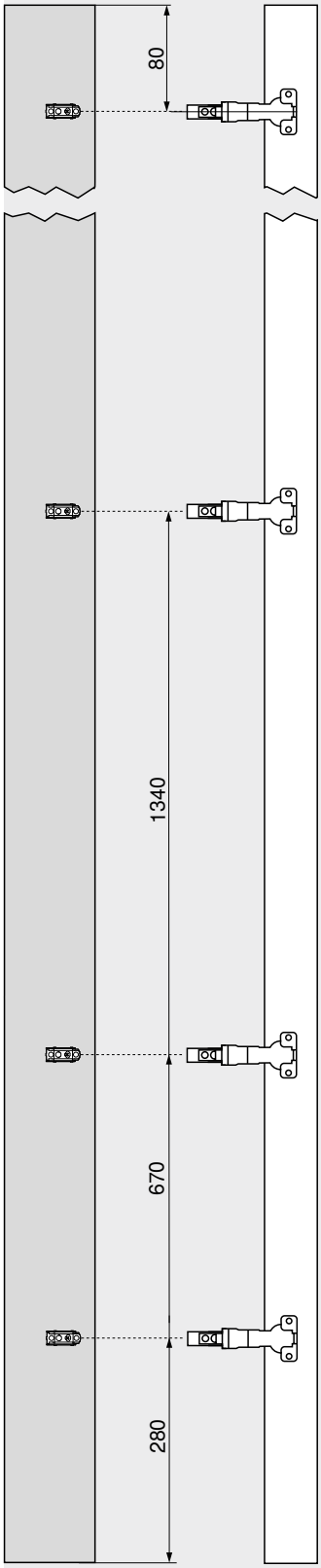	A magas szekrényeknél praktikus egy felső polc, mert elölről tökéletesen átlátható. A belső fiók megkönnyíti az oldalsó hozzáférést. Ha belső fiók magasabb hátlappal készül, a tárolandó dolgok nem tudnak hátul kiesni. A szekrényben lévő belső kihúzású fiókok különböző magassági pozíciója gondoskodik arról, hogy a magasabb dolgok is jól elférjenek. A CLIP top BLUMOTION 155° beugrás nélküli kivetőpánttal a korpuszszélesség KB optimálisan kihasználható. Ha a kivetőpántot a kihúzó fölé építjük be, akkor a legalsó fiókot a korpusz legalján helyezhetjük el. Így a hasznos tárolótér utolsó centiméterét is kihasználhatjuk.

* +1 mm amennyiben a korpusz összeépítése előtt szerelik fel a korpuszsíneket

Oldalmutatók

Kivetőpántok mennyisége 706

SPACE TWIN

Webkód
DQGTQM



- stabil megoldás az átlósan eltolt korpuszsínek miatt
- integrált **BLUMOTION S** kapcsolható csillapítással a finom és halk záródásért
- nagyfokú terhelhetőség, az alsószekrényeknél 20 kg-ig
- korpuszszélesség KB 200 mm

Helyigény

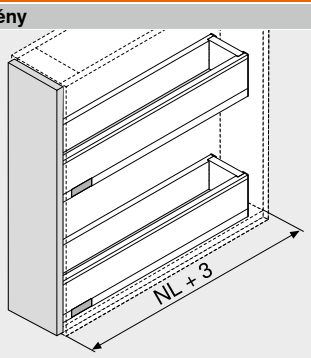

NL Névleges hosszúság

Rendelési információk

Felhasználási javaslat	Oldal
Fiók – M	196
Fiók – K	200
Frontkihúzású fiók – C	204

Korpuszszélesség KB (mm)
200

Oldalmutatók

Áttekintés	191
myLEGRABOX	230
Tartozékok	238
E-SERVICES és felhasználási segédeszközök	590
További technikai információk	698

Felszerelés, leszerelés és beállítás

Short-URL
www.blum.com/a310

SPACE TWIN

Webkód
DQGTQM

Tervezés

Helyigény a korpuszban

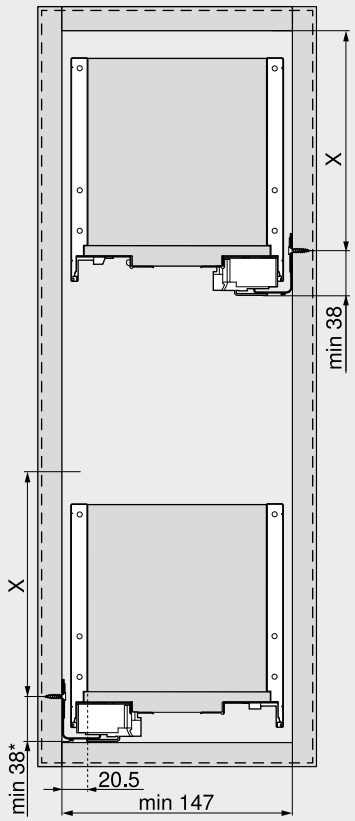

Beépítési magasság	X (mm)
M	68
K	106
C	155

* +1 mm amennyiben a korpusz összeépítése előtt szerelik fel a korpuszsíneket

Beépítési méretek – előlap

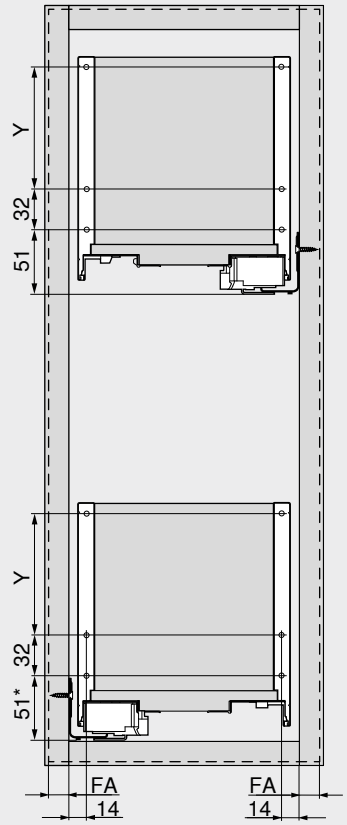

Beépítési magasság	Kávamagasság	Y (mm)
M	M	–
K	K	–
C	C	96

FA Előlapráütés

* +1 mm amennyiben a korpusz összeépítése előtt szerelik fel a korpuszsíneket

Fiókoldal magasító elem üvegből



- a bútor belseje egyedileg kialakítható
- méretre vágáshoz
- szín: átlátszó
- anyag: üveg

Rendelési információk

LEGRABOX pure | LEGRABOX free

7 Alacsony fiókoldal magasítóelem üvegből (belső fiókhoz előre)



Szín	Átlátszó	
Korpuszszélesség KB (mm)	**Korpusz oldalfalvastagság SWD (mm)**	
	15/16	**18/19**
600	ZE7V488G	ZE7V482G
1200	ZE7V1088G	ZE7V1082G

Tartalmaz:
7 1 x Fiókoldal magasító elem üvegből
Más korpuszszélességek KB esetén, a következő hosszabb oldalmagasítót megfelelően meg kell hosszabbítani

7 Magas fiókoldal magasítóelem üvegből (belső fiókhoz előre)



Szín	Átlátszó	
Korpuszszélesség KB (mm)	**Korpusz oldalfalvastagság SWD (mm)**	
	15/16	**18/19**
600	ZE7W488G	ZE7W482G
1200	ZE7W1088G	ZE7W1082G

Tartalmaz:
7 1 x Fiókoldal magasító elem üvegből
Más korpuszszélességek KB esetén, a következő hosszabb oldalmagasítót megfelelően meg kell hosszabbítani

9a Fiókoldal magasító elem üvegből (oldalsó)



Névleges hosszúság NL (mm)	Szín	
	Átlátszó	
500	ZE7S388G	
550	ZE7S438G	
600	ZE7S488G	
650	ZE7S538G	
450	ZE7S338G	

Tartalmaz:
9a 2 x Fiókoldal magasító elem üvegből
Más belső hosszak NL esetén, a következő hosszabb oldalmagasítót megfelelően meg kell hosszabbítani

Tartozékok

– Biztonsági rögzítés fiókmagasító elem szállításához (oldalsó)



Szín	Anyaga	Cikkszám
Sárga	Műanyag	780C0009

Szállításhoz előszerelt fiókmagasító elemmel (oldalsó)

Tervezés

Szabás – magasító elem

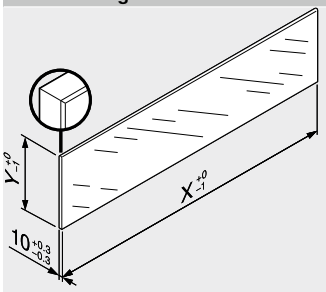

Magasító elem	X (mm)	Y (mm)
Alacsony	LW – 80	70
Magas	LW – 80	138
Oldalsó	NL – 112	138

LW Belső korpuszszélesség
NL Névleges hosszúság

Üvegekkel magasított LEGRABOX fiókoknál a meghatározott méretek miatt a szabvány (DIN EN 14749 2016. június) alapján nincs előírva „függőleges üvegalakatrészek ütés-próbája“. Norma teljesítése szerint biztonsági üveg nincs előírva. A felső élek megmunkálása egy polírozott sima legömbölyített él 1 mm ±0.5 mm értékben.

Oldalmutatók

Áttekintés	191
Tartozékok	238
E-SERVICES és felhasználási segédeszközök	590
További technikai információk	698

Felszerelés, leszerelés és beállítás

Short-URL
www.blum.com/a310

myLEGRABOX



LEGRABOX pure | LEGRABOX free



Az elegáns alap: a LEGRABOX pure és a LEGRABOX free elegáns, matt színek széles választékát kínálja, és egy különösen jó minőségű ujjlenyomatálló rozsdamentes acél változatot.

LEGRABOX special edition



A különleges kollekció: A új karbonfekete matt alapú különleges kávamegjelenés, valamint anyagkeverékként ujjlenyomatálló rozsdamentes acéllal, 3D-gravírozással carbon look vagy nemes rozsda strukturált felületbevonattal.

LEGRABOX individual



Az egyedi megjelenés csúcsa: élvezze minden vonatkozásban a kialakítási szabadságot. A színek és anyagok keveréke, a nyomtatás, a lézeres nyomtatás vagy a saját tervek dombornyomása egyedi bútorokat hoz létre, amelyek örömet szereznek ügyfeleinek.

LEGRABOX


Szimbólikus kép

Áttekintés – felhasználások 192
Magasító elem 228

LEGRABOX special edition

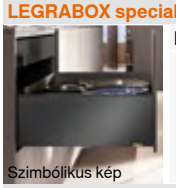
Szimbólikus kép

LEGRABOX special edition – összeállítás a helyszínen 232

LEGRABOX individual


Szimbólikus kép

LEGRABOX individual – összeállítás a helyszínen 234

Gyártói névjegy

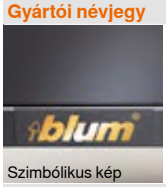
Szimbólikus kép

Egyedi gyártói névjegy 237

Designválasztó


Szimbólikus kép

Designválasztó

Short-URL
www.blum.com/lbxselector

Felszerelés, leszerelés és beállítás

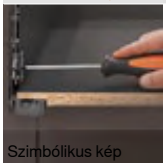
Szimbólikus kép

Felszerelés, leszerelés és beállítás

Short-URL
www.blum.com/a310

Jelzések

Termék külön kérésre

LEGRABOX special edition – összeállítás a helyszínen



- A dekorelem (külső) már alacsony minimális rendelési mennyiségtől különböző design-ban választható
- a káva (belső) és a dekorelem (külső) külön kerül szállításra így egyszerűen és gyorsan elkészíthető a kívánt kombinációban
- különleges kollekció rendkívüli kávamegjelenéssel



Rendelési információk

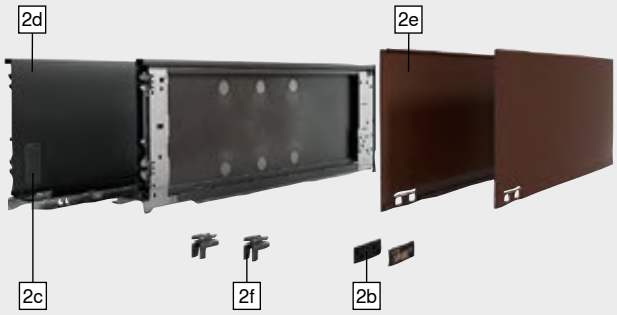

Szimbólikus kép

LEGRABOX special edition

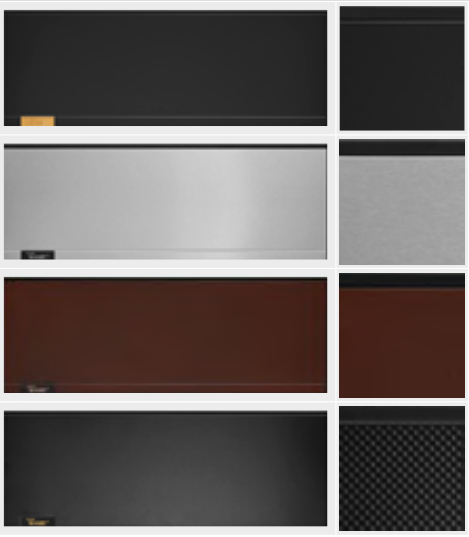

- káva (belső): Karbonfekete matt (CS-M)
- dekorelem (külső): karbonfekete matt (CS-M)
  Hangsúlyvonallal és gyártói névjeggyel, opcionálisan logóval

- káva (belső): Karbonfekete matt (CS-M)
- dekorelem (külső): ujjlenyomatálló nemesacél (INGL)
  Hangsúlyvonallal és gyártói névjeggyel, opcionálisan logóval

- káva (belső): Karbonfekete matt (CS-M)
- dekorelem (külső): Nemes rozsda (NR)
  Hangsúlyvonallal és gyártói névjeggyel, opcionálisan logóval

- káva (belső): Karbonfekete matt (CS-M)
- dekorelem (külső): Karbonfekete matt/Carbon look (CSCL)
  Hangsúlyvonal nélkül, gyártói névjeggyel, opcionálisan logóval

2 

Kávaszett (belső)

Szín	CS-M			
Névleges hosszúság NL (mm)	**Káva magassága**			
	M	**K**	**C**	**F**
270	770M2701S		770C2701S	
300	770M3001S	770K3001S	770C3001S	
350	770M3501S	770K3501S	770C3501S	
400	770M4001S	770K4001S	770C4001S	770F4001S
450	770M4501S	770K4501S	770C4501S	770F4501S
500	770M5001S	770K5001S	770C5001S	770F5001S
550	770M5501S	770K5501S	770C5501S	770F5501S
600	770M6001S	770K6001S	770C6001S	770F6001S
650	770M6501S		770C6501S	770F6501S

Tartalmaz:

2d	1 x Káva (belső) bal/jobb	**2b**	2 x Gyártói névjegy mélynyomott Blum-logóval
2c	2 x Takarósapkák	**2f**	2 x LEGRABOX-dekorelemtartó

Figyelmeztetés

A kávát N magasságban a kialakítási változat programja nem tartalmazza. Javaslatunk egy, a személyre szabott kávához (belső) illő N magasságú káva.

LEGRABOX special edition – összeállítás a helyszínen

Rendelési információk

2e **Dekorelem (külső)**

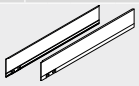

Hangsúlyvonal	Hangsúlyvonallal a gyártói névjegyért				
Káva magassága	**Névleges hosszúság NL (mm)**	**Szín**			
		CS-M	**INGL**	**CSCL**[1]	**NR**
M	270–650	770MxxxAS	770MxxxAI	770MxxxASGC	770MxxxAS
K	300–600	770KxxxAS	770KxxxAI	770KxxxASGC	770KxxxAS
C	270–650	770CxxxAS	770CxxxAI	770CxxxASGC	770CxxxAS
F	400–650	770FxxxAS	770FxxxAI	770FxxxASGC	770FxxxAS

Tartalmaz:

2e 1 x Dekorelem (külső) bal/jobb

[1] Hangsúlyvonal nélkül integrált gyártói névjeggyel

xxx Névleges hosszúság NL (mm)

Szín	
CS-M	Karbonfekete matt
INGL	Rozsdamentes acél ujjlenyomatálló

Szín	
CSCL	Karbonfekete/Carbon look
NR	Noble rust

2b **Egyedi gyártói névjegy**



Kivitelezés	Szimmetrikus			
Anyaga	Műanyag			
Felirat | jelölés	**Minimális rendelési mennyiség (db)**		**Szín**	
			SW-M | OG-M | CS-M	**IN-G | KU-G | GO-G**
Egyedi felirattal	1000	2 x	ZA7.0700xxxABD	ZA7.0709xxxAB
Egyedi mély gravírozással	5000	2 x	ZA7.0700xxxABD	ZA7.0709xxxAB

Szín	
SW-M	Selyemfehér matt
OG-M	Orionszürke matt
CS-M	Karbonfekete matt

Szín	
IN-G	Inmold nemesacél szálhúzott
KU-G	Inmold réz szálhúzott
GO-G	Inmold arany szálhúzott

Tartozékok

– **Szigetelőidom**

	Káva magassága	Névleges hosszúság NL (mm)	Szín	Anyaga	Cikkszám
	M [1]	270–650	Fekete	Habosított anyag	☎ 770M0009
	K [1]	300–600			☎ 770K0009
	C	270–650			☎ 770C0009
	F	400–650			☎ 770F0009

Figyelmeztetés

Opcionálisan szigetelőidom alkalmazásával a káva (belső) és a dekorelem (külső) között egy még nagyobb zajcsökkentés érhető el

[1] NL 270–300 mm névleges hosszúság esetén a szigetelőidomot a perforációnál félbe kell vágni

Oldalmutatók

Áttekintés	191
Áttekintés – kialakítási változatok	231
LEGRABOX individual	234
Egyedi gyártói névjegy	237
E-SERVICES és felhasználási segédeszközök	590
További technikai információk	698

Designválasztó

Short-URL
www.blum.com/lbxselector

Felszerelés, leszerelés és beállítás

Short-URL
www.blum.com/a310

LEGRABOX individual – összeállítás a helyszínen

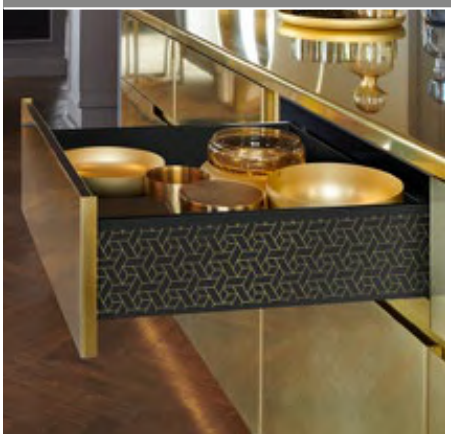

- Nagyobb minimális rendelési mennyiség esetén a **LEGRABOX individual** elemet saját design-jával vagy logójával láthatja el
- Szívesen adunk tanácsot és ellenőrizzük egyedi design-ja megvalósíthatóságát – lépjen kapcsolatba személyes Blum kapcsolattartójával: blum.com/contacts
- a káva (belső) és a dekorelem (külső) külön kerül szállításra így egyszerűen és gyorsan elkészíthető a kívánt kombinációban
- kialakítási lehetőségek
  Színkeverék | Anyagkeverék | Nyomtatás | Lézerezés | Gravírozás

Oldalmutatók

Kialakítási lehetőségek

LEGRABOX individual – színkeverék	234
LEGRABOX individual – anyagkeverék	234
LEGRABOX individual – feliratal	235
LEGRABOX individual – lézerrel	235
LEGRABOX individual – dombornyomással	236

Rendelési információk

LEGRABOX individual – színkeverék

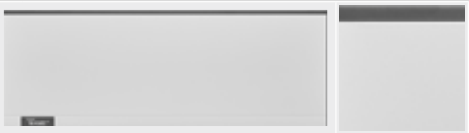

- káva (belső): különböző színekben
- dekorelem (külső): különböző színekben
  Hangsúlyvonallal és gyártói névjeggyel, opcionálisan logóval
  Hangsúlyvonal nélkül integrált gyártói névjeggyel, opcionálisan logóval

Szimbólikus kép

2 Káva (belső)

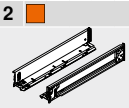

Káva magassága	Névleges hosszúság NL (mm)	Kivitelezés	Szín SW-M | OG-M | CS-M
M | K | C | F	270–650	Bal	☎ 770Xxxx1S
M | K | C | F	270–650	Jobb	☎ 770Xxxx1S

Tartalmaz:

2d – Káva (belső)
Bal/jobb oldalt külön kell rendelni

2e Dekorelem (külső)

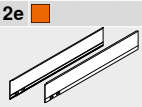

Káva magassága	Névleges hosszúság NL (mm)	Hangsúlyvonal	Szín SW-M | OG-M | CS-M
M | K | C | F	270–650	Hangsúlyvonallal a gyártói névjegyért	☎ 770XxxxAS
M | K | C | F	270–650	Hangsúlyvonal nélkül integrált gyártói névjeggyel	☎ 770XxxxASR

Tartalmaz:

2e – Dekorelem (külső) bal/jobb
X Káva magassága xxx Névleges hosszúság NL (mm)

LEGRABOX individual – anyagkeverék



- káva (belső): különböző színekben
- dekorelem (külső): ujjlenyomatálló nemesacél (INGL)
  Hangsúlyvonallal és gyártói névjeggyel, opcionálisan logóval
  Hangsúlyvonal nélkül integrált gyártói névjeggyel, opcionálisan logóval

Szimbólikus kép

2 Káva (belső)



Káva magassága	Névleges hosszúság NL (mm)	Kivitelezés	Szín SW-M | OG-M | CS-M
M | K | C | F	270–650	Bal	☎ 770Xxxx1S
M | K | C | F	270–650	Jobb	☎ 770Xxxx1S

Tartalmaz:

2d – Káva (belső)
Bal/jobb oldalt külön kell rendelni

2e Dekorelem (külső)

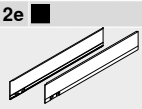

Káva magassága	Névleges hosszúság NL (mm)	Hangsúlyvonal	Szín INGL
M | K | C | F	270–650	Hangsúlyvonallal a gyártói névjegyért	☎ 770XxxxAI
M | K | C | F	270–650	Hangsúlyvonal nélkül integrált gyártói névjeggyel	☎ 770XxxxAIR

Tartalmaz:

2e – Dekorelem (külső) bal/jobb
X Káva magassága xxx Névleges hosszúság NL (mm)

LEGRABOX individual – összeállítás a helyszínen

Rendelési információk

LEGRABOX individual – felirattal




- szín- és anyagkeverék lehetséges
- káva (belső): különböző színekben
- dekorelem (külső) különböző színekben

Hangsúlyvonal nélkül, részben vagy teljes felületen nyomtatva különböző színekben, Blum-logóval, saját vevőlogóval vagy egyedi motívumokkal

Szimbólikus kép

2 ■ **Káva (belső)**

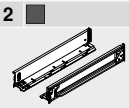

Káva magassága	Névleges hosszúság NL (mm)	Kivitelezés	Szín SW-M | OG-M | CS-M	Szín INGL
M | K | C | F	270–650	Bal	☎ 770Xxxx1S	☎ 770Xxxx1I
M | K | C | F	270–650	Jobb	☎ 770Xxxx1S	☎ 770Xxxx1I

Tartalmaz:

2d – Káva (belső)

Bal/jobb oldalt külön kell rendelni

2e ■ **Dekorelem (külső)**

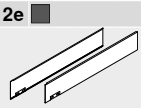

Káva magassága	Névleges hosszúság NL (mm)	Hangsúlyvonal	Szín SW-M | OG-M | CS-M	Szín INGL
M | K | C | F	270–650	Hangsúlyvonal nélkül integrált gyártói névjeggyel	☎ 770XxxxASR	☎ 770XxxxAIR

Tartalmaz:

2e – Dekorelem (külső) bal/jobb

X Káva magassága xxx Névleges hosszúság NL (mm)

LEGRABOX individual – lézerrel




- káva (belső): különböző színekben
- dekorelem (külső): Ujjlenyomatálló nemesacél (INGL)

Hangsúlyvonal nélkül, részben lézerezve, Blum-logóval, saját vevőlogóval vagy egyedi motívumokkal

Szimbólikus kép

2 □ **Káva (belső)**

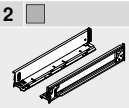

Káva magassága	Névleges hosszúság NL (mm)	Kivitelezés	Szín SW-M | OG-M | CS-M	Szín INGL
M | K | C | F	270–650	Bal	☎ 770Xxxx1S	☎ 770Xxxx1I
M | K | C | F	270–650	Jobb	☎ 770Xxxx1S	☎ 770Xxxx1I

Tartalmaz:

2d – Káva (belső)

Bal/jobb oldalt külön kell rendelni

2e □ **Dekorelem (külső)**

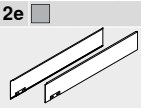

Káva magassága	Névleges hosszúság NL (mm)	Hangsúlyvonal	Szín INGL
M | K | C | F	270–650	Hangsúlyvonal nélkül integrált gyártói névjeggyel	☎ 770XxxxAIL

Tartalmaz:

2e – Dekorelem (külső) bal/jobb

X Káva magassága xxx Névleges hosszúság NL (mm)

Szín	
SW-M	Selyemfehér matt
OG-M	Orionszürke matt
CS-M	Karbonfekete matt
INGL	Rozsdamentes acél ujjlenyomatálló

Oldalmutatók

Áttekintés	191
Áttekintés – kialakítási változatok	231
LEGRABOX special edition	232
Egyedi gyártói névjegy	237
E-SERVICES és felhasználási segédeszközök	590
További technikai információk	698

Designválasztó

Short-URL
www.blum.com/lbxselector

Felszerelés, leszerelés és beállítás

Short-URL
www.blum.com/a310

LEGRABOX individual – összeállítás a helyszínen

Rendelési információk

LEGRABOX individual – dombornyomással



- szín- és anyagkeverék lehetséges
- káva (belső): különböző színekben
- dekorelem (külső) különböző színekben

Hangsúlyvonal nélkül, részben gravírozva, Blum-logóval, saját vevőlogóval vagy egyedi motívumokkal

Szimbólikus kép

2 Káva (belső)

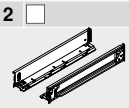

Káva magassága	Névleges hosszúság NL (mm)	Kivitelezés	Szín SW-M | OG-M | CS-M
M | K | C | F	270–650	Bal	☎ 770Xxxx1S
M | K | C | F	270–650	Jobb	☎ 770Xxxx1S

Tartalmaz:

2d – Káva (belső)

Bal/jobb oldalt külön kell rendelni

2e Dekorelem (külső)

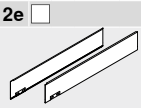

Káva magassága	Névleges hosszúság NL (mm)	Hangsúlyvonal	Szín SW-M | OG-M | CS-M
M | K | C | F	270–650	Hangsúlyvonal nélkül integrált gyártói névjeggyel	☎ 770XxxxASR

Tartalmaz:

2e – Dekorelem (külső) bal/jobb

X Káva magassága xxx Névleges hosszúság NL (mm)

2c Belső takarósapka



Anyaga	Kivitelezés	Jelölés	Minimális rendelési mennyiség (db)	Szín SW-M | OG-M | CS-M	INGL
Műanyag	Szimmetrikus	Blum	1000	ZA7.5700.BT	ZA7.5709.BT

Tartalmaz:

2c – Belső takarósapka

2f LEGRABOX-dekorelemtartó



Szín	Anyaga	Cikkszám
Sötétszürke	Műanyag	770.0008

Szín		Szín	
SW-M	Selyemfehér matt	CS-M	Karbonfekete matt
OG-M	Orionszürke matt	INGL	Rozsdamentes acél ujjlenyomatálló

Tartozékok

– Szigetelőidom

Káva magassága	Névleges hosszúság NL (mm)	Szín	Anyaga	Cikkszám
M [1]	270–650	Fekete	Habosított anyag	☎ 770M0009
K [1]	300–600			☎ 770K0009
C	270–650			☎ 770C0009
F	400–650			☎ 770F0009

Figyelmeztetés

Opcionálisan szigetelőidom alkalmazásával a káva (belső) és a dekorelem (külső) között egy még nagyobb zajcsökkentés érhető el

[1] NL 270–300 mm névleges hosszúság esetén a szigetelőidomot a perforációnál félbe kell vágzni

Oldalmutatók

Áttekintés	191
Áttekintés – kialakítási változatok	231
LEGRABOX special edition	232
Egyedi gyártói névjegy	237
E-SERVICES és felhasználási segédeszközök	590
További technikai információk	698

Designválasztó

Short-URL
www.blum.com/lbxselector

Felszerelés, leszerelés és beállítás

Short-URL
www.blum.com/a310

Egyedi gyártói névjegy



- a gyártói névjeggyel az összes LEGRABOX-kialakítási változat egyedivé varázsolható
- válassza ki a márkajelzést, ami a legjobban illik az ön LEGRABOX értelmezéséhez
- az ön által kért színben kinyomtatjuk vagy gravírozzuk a logót és felhelyezzük a kávára
- a különleges kiemelésekhez válassza az új fémes felületeket és Ezüst, Arany vagy réz Nyomtatási színt
- az egyedülálló design érdekében, ami kihangsúlyozza bútorai értékét

Rendelési információk

2b **Egyedi gyártói névjegy**

	Kivitelezés	Szimmetrikus		
BRAND NAME®	**Anyaga**	Műanyag		
	Felirat | jelölés	**Minimális rendelési mennyiség (db)**	**Szín**	
			SW-M | OG-M | CS-M	**IN-G | KU-G | GO-G**
	Egyedi felirattal	1000 2 x	ZA7.0700xxxABD	ZA7.0709xxxAB
	Egyedi mély gravírozással	5000 2 x	ZA7.0700xxxABD	ZA7.0709xxxAB

Szín	
SW-M	Selyemfehér matt
OG-M	Orionszürke matt
CS-M	Karbonfekete matt

Szín	
IN-G	Inmold nemesacél szálhúzott
KU-G	Inmold réz szálhúzott
GO-G	Inmold arany szálhúzott

Kialakítási példák

				
Szín	Inmold arany szálhúzott	Inmold réz szálhúzott	Inmold nemesacél szálhúzott	Orionszürke matt
Jelölés	Mély gravírozással	Mély gravírozással	Mély gravírozással	Mély gravírozással
				
Szín	Inmold arany szálhúzott	Inmold nemesacél szálhúzott	Inmold nemesacél szálhúzott	Karbonfekete matt
Felirat	Arany-metál	Ezüst-metál	Fekete	Arany-metál
				
Szín	Karbonfekete matt	Orionszürke matt	Karbonfekete matt	Karbonfekete matt
Felirat	Réz-metál	Réz-metál	Ezüst-metál	Fehér
	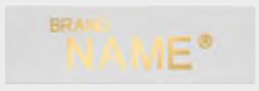			
Szín	Selyemfehér matt	Selyemfehér matt	Selyemfehér matt	Selyemfehér matt
Felirat	Arany-metál	Ezüst-metál	Fekete	Szürke

Oldalmutatók

Áttekintés	191
Áttekintés – kialakítási változatok	231
LEGRABOX special edition	232
LEGRABOX individual	234
E-SERVICES és felhasználási segédeszközök	590
További technikai információk	698

Designválasztó

Short-URL
www.blum.com/lbxselector

Felszerelés, leszerelés és beállítás

Short-URL
www.blum.com/a310

Fémhátfal

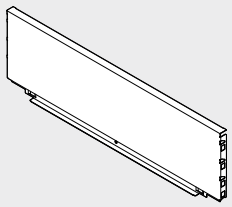

- a LEGRABOX fiókhoz
- szín: Matt selyemfehér | Matt orionszürke | Matt karbonfekete
- anyag: acél

Rendelési információk

Hátfalmagasság		Cikkszám
N	[1]	ZB7NxxxS.6
M		ZB7MxxxS.6
K		ZB7KxxxS.6
C		ZB7CxxxS.6
F		ZB7FxxxS.6

[1] SERVO-DRIVE nyításrásegítővel nem kompatibilis

Tervezés

Szélesség kiszámítása

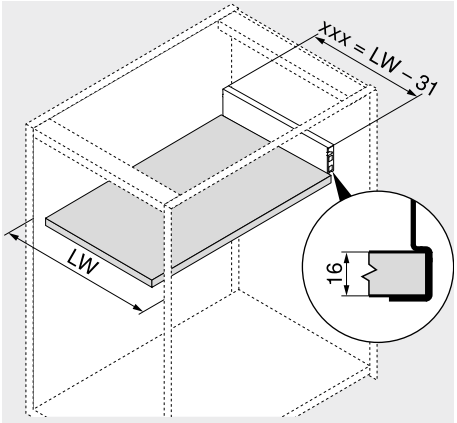

xxx Hátfalszélesség
LW Belső korpuszszélesség

xxx = LW – 31

Példa
Hátfalmagasság M
LW = 567 mm
536 mm = 567 – 31 mm
Rendelés
ZB7M536S.6

Szabás – 16 mm-es forgácslap.

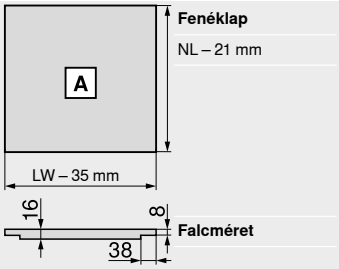

NL Névleges hosszúság
LW Belső korpuszszélesség

Előlap-/fenékstabilizálás

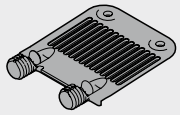

- széles fiókfenéklap megtartásához
- javaslat:
  Korpuszszélességtől > 900 mm: 1 db

Rendelési információk

Rögzítési mód	Szín	Cikkszám
EXPANDO	RAL 7037 szürke	Z96.10E1

Tervezés

Helyigény a korpuszban

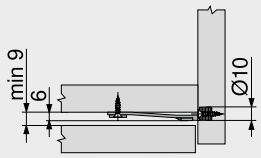

Befúrási méret – előlap

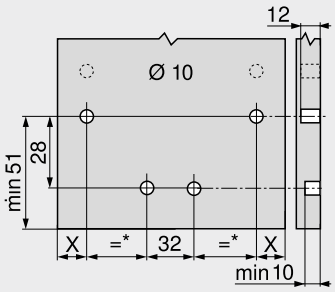

X = 14 mm + FA
FA Előlapráütés
* Min. 72 mm

Előlap-/fenékstabilizálás vékony előlapokhoz

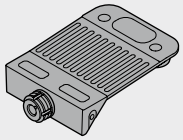

- széles előlap és fiókfenéklap stabilizálásához
- a fiókfenéklap és előlap közötti összekötést erősíti
- javaslat:
  Korpusz szélesség KB > 600 mm: 1 db
  Korpusz szélesség KB > 900 mm: 2 db
  Előlapmagasság FH > 380 mm: 1 db

Rendelési információk

Rögzítési mód	Szín	Cikkszám
EXPANDO T	RAL 7037 szürke	Z96.00T1

Oldalmutatók

Rögzítőrendszerek vékony előlapokhoz – EXPANDO T	584
Megmunkálási javaslatok és garancia kizárása – EXPANDO T	585

Tervezés

Helyigény a korpuszban

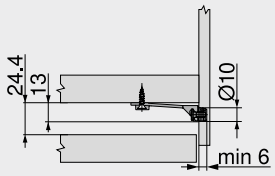

Befúrási méret – előlap

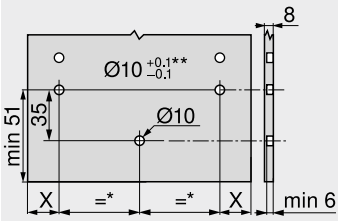

X = 14 mm + FA

FA	Előlapráütés
*	Min. 80 mm
**	Kőnél és kerámiánál +0.2/–0.1 mm

Oldalstabilizátor

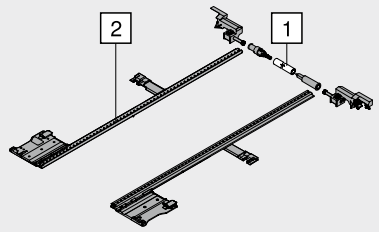

- kiegészítő stabilizálás túl széles frontkihúzású fiókoknál
- javaslat: korpuszszélesség KB 900–1400 mm
- az alu. tengely 1400 mm-es korpusszélességhez illeszkedik, egyéb esetben méretre vágandó
- nincs lefelé helyszükséglet
- alkalmas BLUMOTION | SERVO-DRIVE | TIP-ON BLUMOTION | TIP-ON felhasználáshoz

Rendelési információk

Névleges hosszúság NL (mm)	Cikkszám
270–400	ZS7M400LU
450–650	ZS7M650LU

Szabás

1	Belső korpuszszélesség LW – 295 mm
2	Névleges hosszúság NL + 10 mm

Tervezés

Helyigény a korpuszban

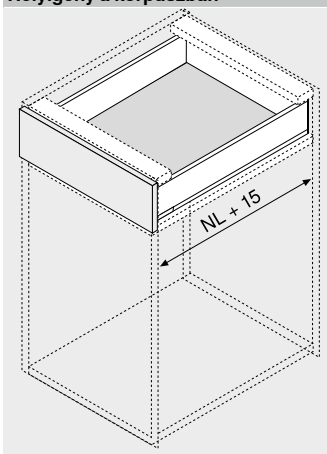

NL	Névleges hosszúság

Saroktámasz



- alkalmazható fiók fenéklapok egységes szabásméretéhez acél- és fa hátfalak esetén
- lehetővé teszi a fiók fenéklap használatát fa- és fém hátfal esetén
- a nagyobb stabilitás érdekében fa hátfal vagy közbenső elem és a fiók fenéklap összekapcsolható

Rendelési információk

Anyaga	Cikkszám
Acél	ZB7A0008

Rögzítőcsavar (laposfejű csavar) – Ø 4.0 mm

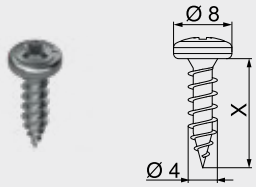

- a fa hátfal tartó és fa hátfal valamint a káva és fiókfenéklap összekötéséhez
- az optimális feldolgozási megoldáshoz a fahátfal és a káva esetén laposfejű csavarok használatát ajánljuk
- szín: nikkelezett
- anyag: acél

Rendelési információk

Hossza X (mm)	Átmérő (mm)	Cikkszám
15.0	Ø 4.0	61D.1500

Facsavar – Ø 3.5 mm

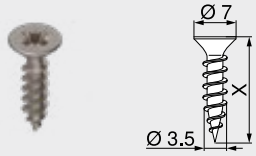

- szín: nikkelezett
- anyag: acél

Rendelési információk

Hossza X (mm)	Átmérő (mm)	Cikkszám
15.0	Ø 3.5	609.1500
17.0		609.1700

Eurocsavar – Ø 6.0 mm

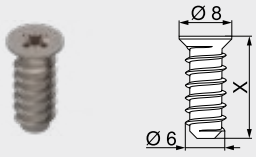

- furatátmérő Ø 5 mm
- szín: nikkelezett
- anyag: acél

Rendelési információk

Hossza X (mm)	Átmérő (mm)	Cikkszám
10.0	Ø 6.0	661.1000.HG
11.5		661.1150.HG
13.0		661.1300.HG
14.5		661.1450.HG
20.0		661.2000.HG

Központosító fúró



- Ø 3.5 mm-es facsavarok előfúrásához
- fúrásmélység 8 mm-ig
- anyag: acél, edzett

Rendelési információk

Megnevezés	Átmérő (mm)	Cikkszám
Központosító fúró	Ø 2.7	M01.ZZ03.01
Tartalék fúró		M01.ZZB3

Öntapadó ütközéstompító

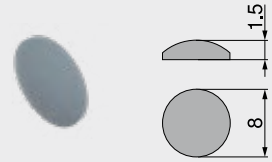

- hangtompításhoz
- szín: natúrfehér
- anyag: műanyag

Rendelési információk

Átmérő (mm)	Cikkszám
Ø 8.0	993.710

Ütközéstompító befüráshoz

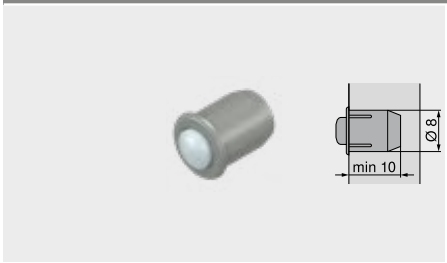

- hangtompításhoz
- 2 mm előlaphézag
- kétrészes
- szín: RAL 9006 szürke
- anyag: műanyag

Rendelési információk

Átmérő (mm)	Cikkszám
Ø 8.0	993.706

Csillagfejű csavarhúzó



- narancssárga Blum-feliratos markolattal
- szín: fekete/narancssárga
- anyag: műanyag/acél

Rendelési információk

Fúróbefogó	Összhossz (mm)	Cikkszám
Pozidriv PZ 2	210	303.756.1

Laposfejű csavarhúzó



- narancssárga Blum-feliratos markolattal
- szín: fekete/narancssárga
- anyag: műanyag/acél

Rendelési információk

Fúróbefogó	Összhossz (mm)	Cikkszám
Laposfejű 1	200	314.928.1

TORX-csavarhúzó



- narancssárga Blum-feliratos markolattal
- szín: fekete/narancssárga
- anyag: műanyag/acél

Rendelési információk

Fúróbefogó	Összhossz (mm)	Cikkszám
TORX T20	100	623.882.2
	210	209.093.7

Korpuszsín – 750 – 40 kg

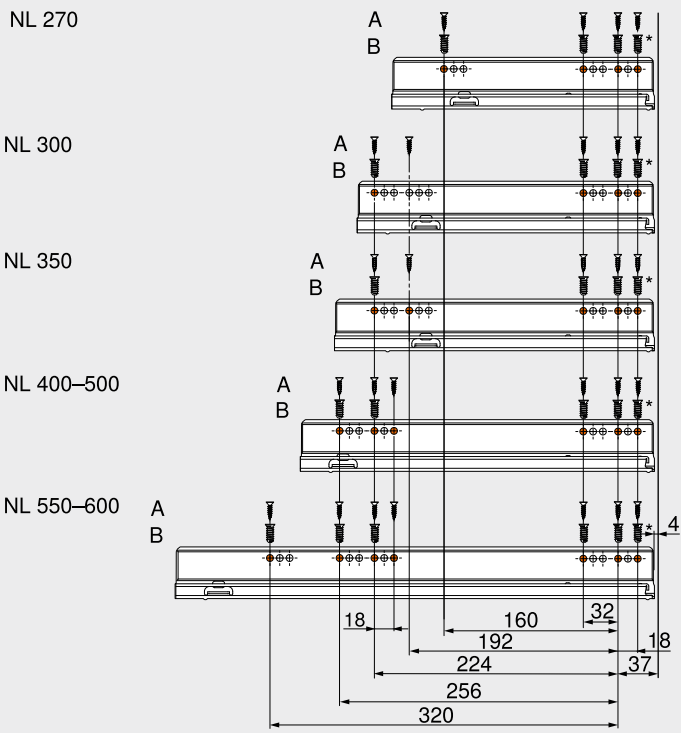

NL	Névleges hosszúság
A	Facsavar Ø 4 x 15 mm
B	Eurocsavar Ø 6 x 14.5 mm, cikkszám 661.1450.HG
*	Helyettesíthető Ø 4 x 15 mm facsavarral

Korpuszsín – 753 – 70 kg

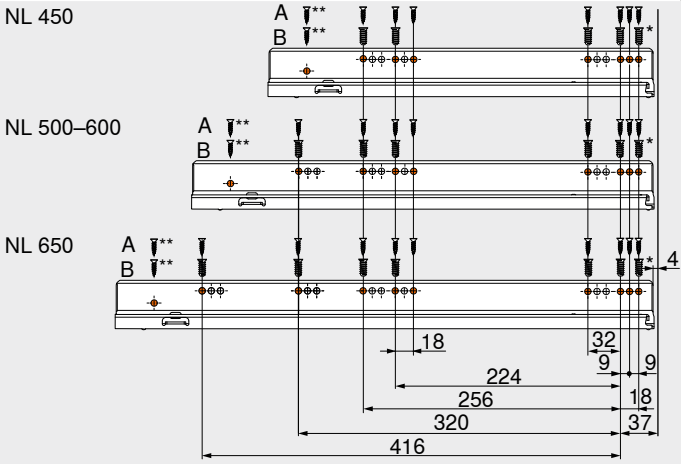

NL	Névleges hosszúság
A	Facsavar Ø 4 x 15 mm
B	Eurocsavar Ø 6 x 14.5 mm, cikkszám 661.1450.HG
*	Helyettesíthető Ø 4 x 15 mm facsavarral
**	Választhatóan, a nagyobb stabilitásért

Két funkció – elbűvölően kombinálva

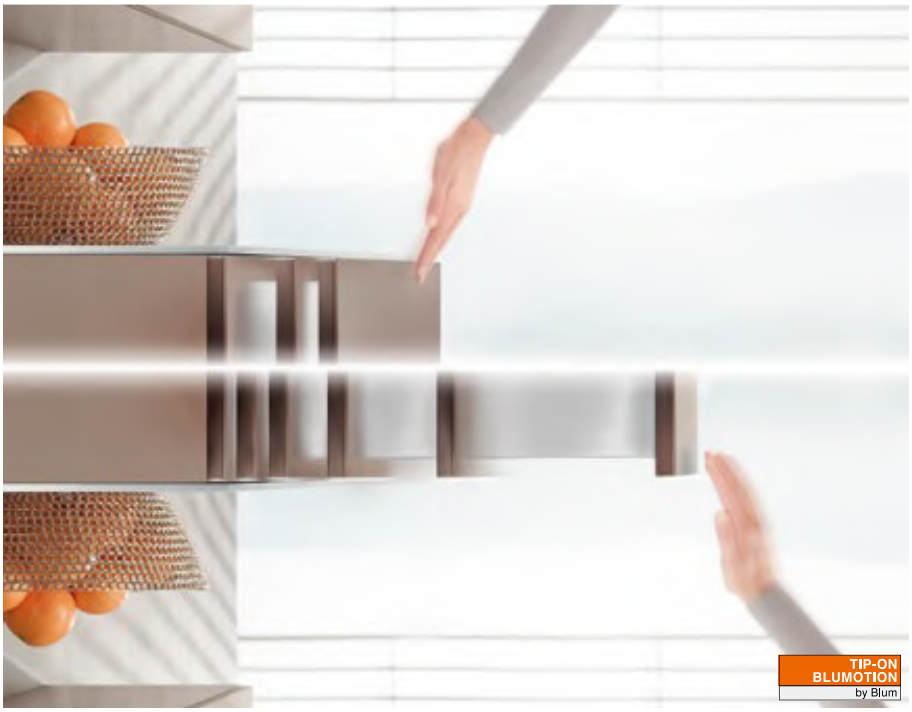

A LEGRABOX fiókhoz való TIP-ON BLUMOTION egyesíti a TIP-ON mechanikus nyitásrásegítés előnyeit a már bevált BLUMOTION-csillapítással a finom és halk záródásért – mindezt teljesen mechanikusan. A kioldási tartomány optimális működéséhez és növeléséhez ajánlott szinkronizálás alkalmazása.
A TIP-ON BLUMOTION nagyfelületű kioldási tartományával gondoskodik az elbűvölő mozgáskomfortról a fogantyú nélküli kihúzóknál és fiókoknál. A kioldási tartomány optimális működéséhez és növeléséhez ajánlott szinkronizálás alkalmazása.







Nyitás érintéssel, pihekönnyű futás, finom és halk záródás – a TIP-ON BLUMOTION egység a mozgatást egy állandó harmonikus komfortélménnyé teszi.

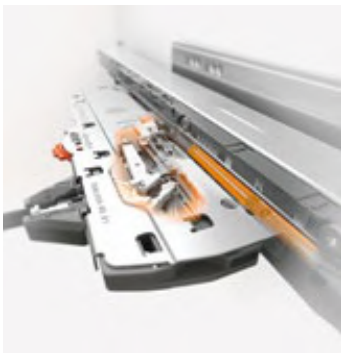

A mozgásfolyamat tisztán mechanikus rásegítéssel működik.

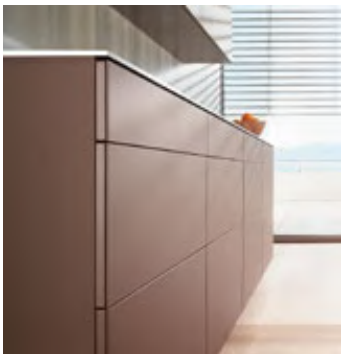

Csekély előlaprés
A TIP-ON BLUMOTION megoldható már 2.5 mm előlapréssel.

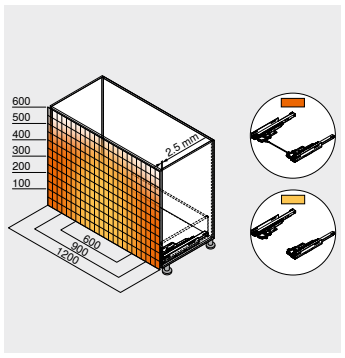

Nagyfelületű kioldási tartomány
A kioldási tartomány optimális működéséhez és növeléséhez ajánlott szinkronizálás alkalmazása.



4-dimenziós állítás
A 4-dimenziós állítással pontos fugakép állítható be. A mélységállítás beépített, és szerszám nélkül történik az állító kerékkel.



Egyszerű, szerszám nélküli szerelés
A TIP-ON BLUMOTION-egység, mint minden további elem, szerszám nélkül szerelhető.


Szimbólikus kép

Fiókrendszerek	188
LEGRABOX	190
TIP-ON egység LEGRABOX fiókhoz	250
SERVO-DRIVE LEGRABOX | MERIVOBOX | TANDEMBOX fiókhoz	358

Felhasználások	kg	Webkód	Oldal
Felhasználások			
TIP-ON BLUMOTION	40 70		246


Szimbólikus kép

kg Dinamikus terhelhetőség

Tartozékok

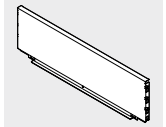
Szimbólikus kép

Fémhátfal	238	Központosító fúró	240
Előlap-/fenékstabilizálás	238	Ajtóütköző	240
Előlap-/fenékstabilizálás vékony előlapokhoz	239	Csavarhúzó	241
Oldalstabilizátor	239		
Saroktámasz	240		
Csavarok	240		

Korpuszsínek rögzítése

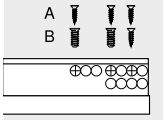

Szimbólikus kép

Korpuszsín – 750 – 40 kg	248
Korpuszsín – 753 – 70 kg	248

Felszerelés, leszerelés és beállítás

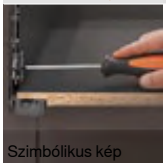
Szimbólikus kép

Felszerelés, leszerelés és beállítás

Short-URL
www.blum.com/a320

Jelzések

Termék külön kérésre

TIP-ON BLUMOTION

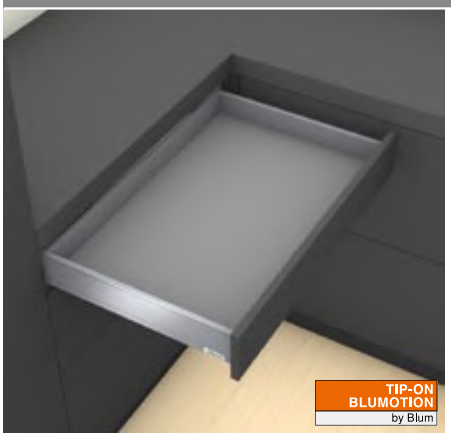

- mechanikus **TIP-ON** nyitásrásegítő **BLUMOTION** egységgel – a finom és halk záródásért
- 2.5 mm előlaphézag
- 4-dimenziós előlapállítás
- nagyfelületű kioldási tartomány
- szinkronizált pihekönnyű futás
- szinkronizálás 245 mm belső korpuszszélességtől LW

Rendelési információk

1 **Korpuszsínek bal/jobb**



Kivitelezés	BLUMOTION S	
Névleges hosszúság NL (mm)	**Dinamikus terhelhetőség (kg)**	
	40	**70**
270	750.2701S	
300	750.3001S	
350	750.3501S	
400	750.4001S	
450	750.4501S	753.4501S
500	750.5001S	753.5001S
550	750.5501S	753.5501S
600	750.6001S	753.6001S
650		753.6501S

6.1 **TIP-ON BLUMOTION-készlet**



Névleges hosszúság NL (mm)	Egység	Korpuszsín (kg)	Súly (kg) [1]	Cikkszám
270–300	S0	40	≤ 10	T60L7040
270–300	S1	40	> 10–20	T60L7140
350–600	L1	40	≤ 20 [2]	T60L7340
350–600	L3	40	15–40 [2]	T60L7540
450–650	L5	70	35–70 [3]	T60L7570

Tartalmaz:
6a 1 x TIP-ON BLUMOTION-egység bal/jobb
6b 1 x TIP-ON BLUMOTION-kapcsolóelem bal/jobb
6e 2 x TIP-ON BLUMOTION-szinkronizáló adapter
Belső korpuszszélesség LW ≥ 294 mm

[1] Javasolt súlytartományok (a kihúzó teljes súlya) az optimális nyitási és zárási funkcióhoz
[2] Csak 40 kg-korpuszsínnel kombinálható
[3] Javaslat: csak 70 kg-korpussínnel kombinálható

6.2 **TIP-ON BLUMOTION-készlet mosogató alatti fiókhoz**



Névleges hosszúság NL (mm)	Egység	Korpuszsín (kg)	Súly (kg) [1]	Cikkszám
350–600	L1	40	≤ 20 [2]	T60L9340
350–600	L3	40	15–40	T60L9540

Tartalmaz:
6c 1 x TIP-ON BLUMOTION-egység bal/jobb
6d 1 x TIP-ON BLUMOTION-kapcsolóelem bal/jobb
6e 2 x TIP-ON BLUMOTION-szinkronizáló adapter
Belső korpuszszélesség LW ≥ 314 mm

[1] Javasolt súlytartományok (a kihúzó teljes súlya) az optimális nyitási és zárási funkcióhoz
[2] Csak 40 kg-korpuszsínnel kombinálható

Belső korpuszszélesség LW ≥ 294 mm

6f **TIP-ON BLUMOTION-szinkronizáló tengely**



Kivitelezés	Szín	Cikkszám
Kerekített	Szürke	T60.1125W

6e 2 x T60.000D egységgel kombinálva
Alkalmas LW 1370 mm belső korpuszszélességig
Figyelmeztetés
A kioldási tartomány optimális működéséhez és növeléséhez ajánlott szinkronizálás alkalmazása
Szabás
6.1 Belső korpuszszélesség LW – 247 mm
6.2 Belső korpuszszélesség LW – 267 mm

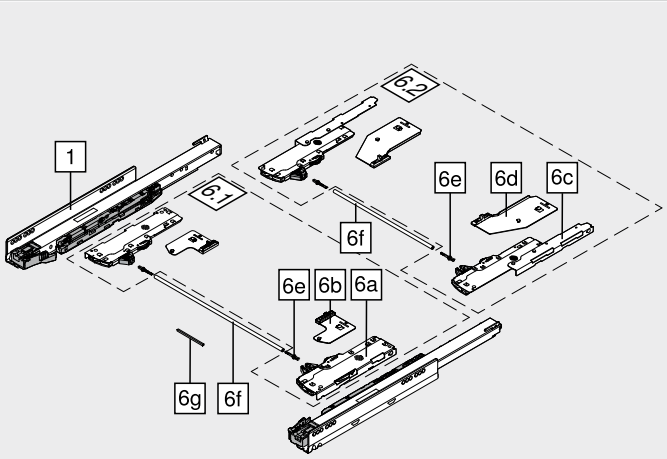

Belső korpuszszélesség LW 245–293 mm

6g **TIP-ON BLUMOTION-szinkronizáló**



Kivitelezés	Szín	Cikkszám
Négyszögletes	RAL 7035 halványszürke	T60.300D

Szabás
6.1 Belső korpuszszélesség LW – 221 mm

Tartozékok

6e **TIP-ON BLUMOTION-szinkronizáló adapter**



Kivitelezés	Szín	Cikkszám
Szimmetrikus	RAL 7035 halványszürke 2 x	T60.000D

Belső korpuszszélesség LW ≥ 294 mm

– **Előlaprés sablon TIP-ON BLUMOTION**



Előlaprés FS (mm)	Szín	Cikkszám
2.5	Narancssárga	65.5631

Figyelmeztetés
Előlaprés sablon használatát javasoljuk

TIP-ON BLUMOTION

Tervezés

Helyigény a korpuszban

Fiók | frontkihúzású fiók

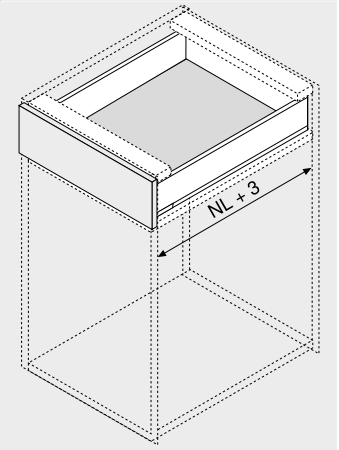

NL Névleges hosszúság

Belső fiók | magasító korlátos belső fiók

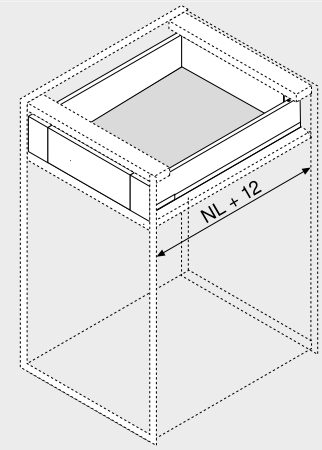

NL Névleges hosszúság

Fiók | frontkihúzású fiók

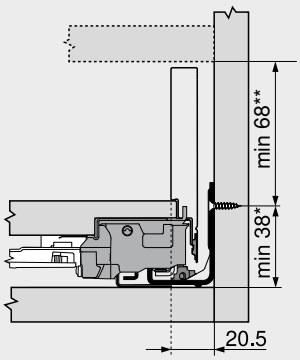

M magasság

* +1 mm amennyiben a korpusz összeépítése előtt szerelik fel a korpuszsíneket

** Magában foglal 2 mm dőlésszög állítást

Belső fiók | magasító korlátos belső fiók

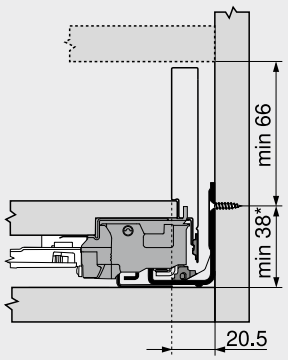

M magasság

* +1 mm amennyiben a korpusz összeépítése előtt szerelik fel a korpuszsíneket

A kapcsolóelem (ZI7.0M07) TIP-ON BLUMOTION kombinációval nem használható

Csavarpozíció – belső fiók | magasító korlátos belső fiók

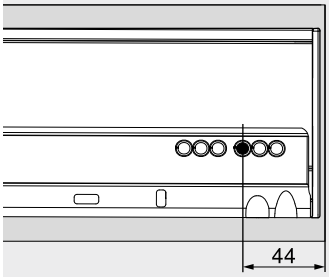

1 Változat

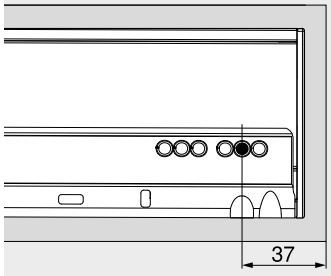

2 Változat

Lábazat

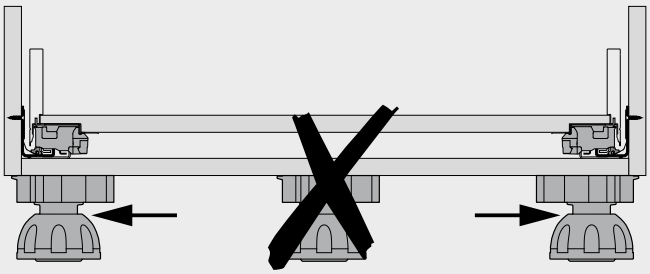

Kioldási tartomány

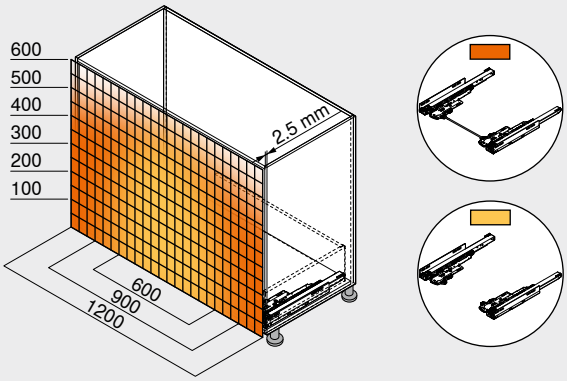

Kioldási tartomány

- Szinkronizáló tengellyel
- Szinkronizáló tengely nélkül

Min. előlaprés (mm) 2.5

Előlap-/fenékstabilizálással

A kioldási tartomány optimális működéséhez és növeléséhez ajánlott szinkronizálás alkalmazása

Példa 750 – 40 kg | 753 – 70 kg-hoz, magasság C, névleges hossz NL 500 mm

Oldalmutatók

Áttekintés	245
LEGRABOX	190
TIP-ON egység LEGRABOX fiókhoz	250
CABLOXX	582
Tartozékok	238
Korpuszsínek rögzítése	248
E-SERVICES és felhasználási segédeszközök	590
További technikai információk	698

Felszerelés, leszerelés és beállítás

Short-URL

www.blum.com/a320

Korpuszsín – 750 – 40 kg

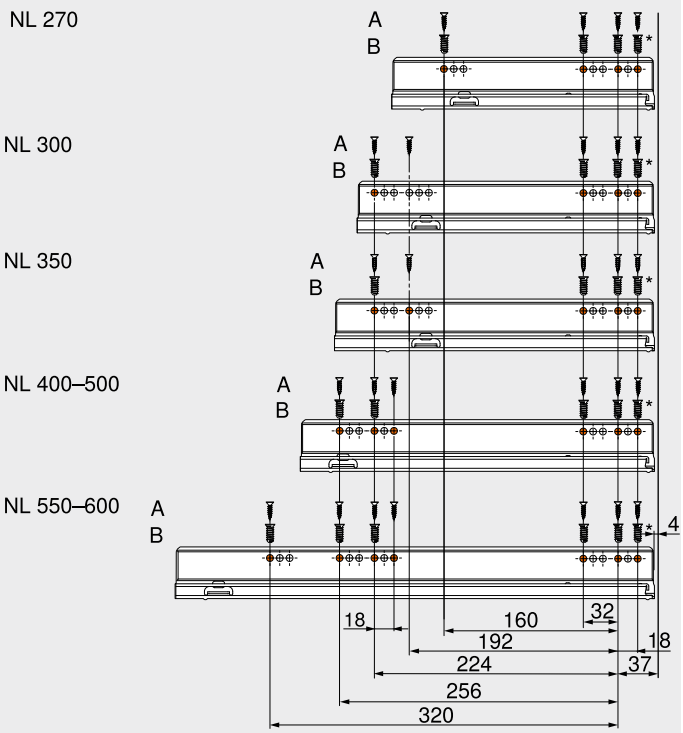

NL	Névleges hosszúság
A	Facsavar Ø 4 x 15 mm
B	Eurocsavar Ø 6 x 14.5 mm, cikkszám 661.1450.HG
*	Helyettesíthető Ø 4 x 15 mm facsavarral

Korpuszsín – 753 – 70 kg

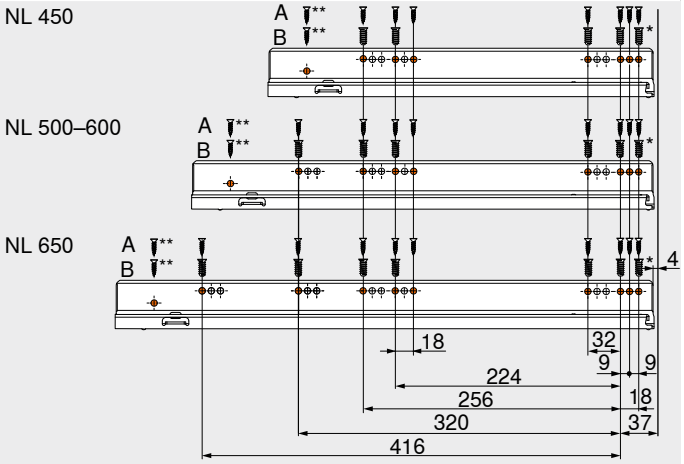

NL	Névleges hosszúság
A	Facsavar Ø 4 x 15 mm
B	Eurocsavar Ø 6 x 14.5 mm, cikkszám 661.1450.HG
*	Helyettesíthető Ø 4 x 15 mm facsavarral
**	Választhatóan, a nagyobb stabilitásért

Egyszerű nyitás – könnyed érintéssel



Fogantyú nélküli megbízható nyitás
A modern bútordesignban a fogantyú nélküli előlapok egyre nagyobb szerepet játszanak. A TIP-ON egységgel, a Blum mechanikus nyitásrásegítésével szerelt LEGRABOX fogantyú nélküli fiókok és kihúzók egy érintéssel, fáradság nélkül nyithatók. A záráshoz elegendő egy könnyed nyomás.

Sokoldalú alkalmazási lehetőségek
A TIP-ON-korpuszsíneket minden szokványos alkalmazásnál be lehet építeni.



A TIP-ON-funkció a korpuszsínbe van építve. Az egyszerű felhasználásért és komfortos kezelésért.

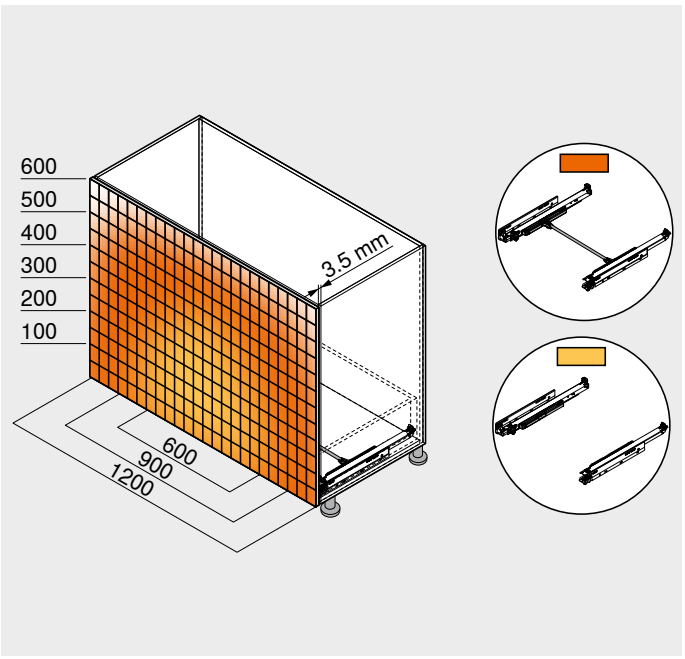

Az opcionális szinkronizálás még a széles előlapoknál is biztonságos nyitást szavatol.

Fiókrendszerek


Szimbólikus kép

Fiókrendszerek	188
LEGRABOX	190
TIP-ON BLUMOTION egység LEGRABOX fiókhoz	244
SERVO-DRIVE LEGRABOX | MERIVOBOX | TANDEMBOX fiókhoz	358

Felhasználások	kg	Webkód	Oldal
Felhasználások			
TIP-ON	40 70		252

kg Dinamikus terhelhetőség

Tartozékok

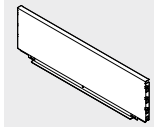
Szimbólikus kép

Fémhátfal	238	Központosító fúró	240
Előlap-/fenékstabilizálás	238	Ajtóütköző	240
Előlap-/fenékstabilizálás vékony előlapokhoz	239	Csavarhúzó	241
Oldalstabilizátor	239		
Saroktámasz	240		
Csavarok	240		

Korpuszsínek rögzítése

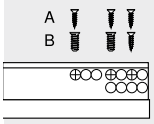

Szimbólikus kép

Korpuszsín – 750 – 40 kg	254
Korpuszsín – 753 – 70 kg	254

Felszerelés, leszerelés és beállítás

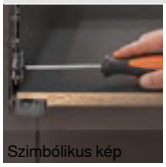
Szimbólikus kép

Felszerelés, leszerelés és beállítás

Short-URL
www.blum.com/a330

Jelzések

Termék külön kérésre

TIP-ON



- beépített **TIP-ON**-funkció fogantyú nélküli előlapokhoz
- a kioldási tartomány növeléséhez KB ≥ 400 mm korpuszszélességtől szinkronizálót lehet alkalmazni (KB ≥ 600 mm-től ajánlott)
- szinkronizált pihekönnyű futás
- komfortos, szerszám nélküli mélységállítás a kihúzó kiakasztása nélkül
- 3.5 mm előlaphézag

Rendelési információk

1 **Korpuszsínek bal/jobb**



Kivitelezés	TIP-ON	
Névleges hosszúság NL (mm)	Dinamikus terhelhetőség (kg) 40	70
270	750.2701T	
300	750.3001T	
350	750.3501T	
400	750.4001T	
450	750.4501T	753.4501T
500	750.5001T	753.5001T
550	750.5501T	753.5501T
600	750.6001T	753.6001T
650		753.6501T

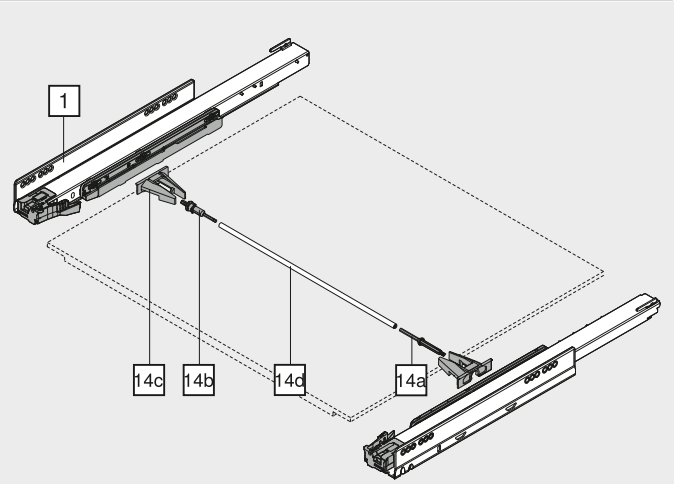

Tartozékok

14 **TIP-ON-szinkronizáló fogaskerék-készlet**



Kivitelezés	Szín	Cikkszám
Kerekített	RAL 7037 szürke	T57.7400.01

Tartalmaz:

14a 1 x Kuplung
14b 1 x Túlterhelés kuplung
14c 2 x Tartóelem

14d **TIP-ON-szinkronizáló tengely**



Kivitelezés	Anyaga	Cikkszám
Kerekített	Alumínium	ZST.1160W

1400 mm-es korpuszszélességhez KB igazodik

Szabás Belső korpuszszélesség LW – 229 mm

TIP-ON

Tervezés

Helyigény a korpuszban

Fiók | frontkihúzású fiók

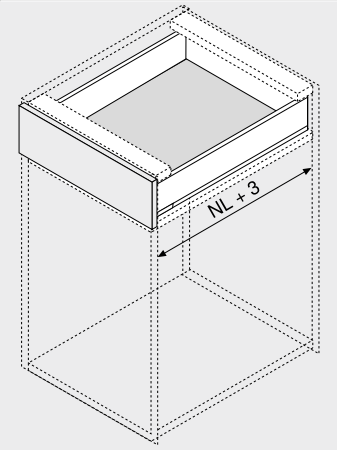

NL Névleges hosszúság

Belső fiók | magasító korlátos belső fiók

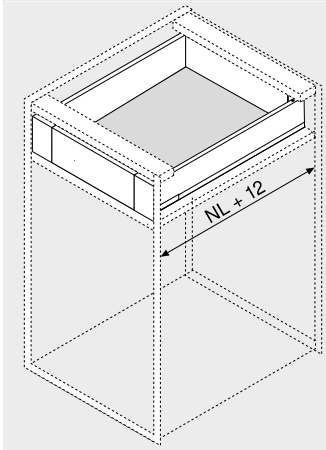

NL Névleges hosszúság

Fiók | frontkihúzású fiók

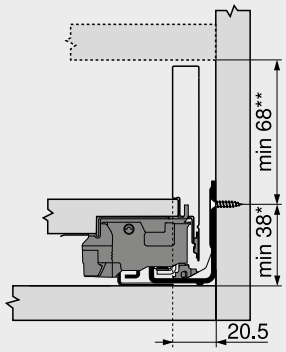

M magasság

* +1 mm amennyiben a korpusz összeépítése előtt szerelik fel a korpuszsíneket

** Magában foglal 2 mm dölésszög állítást

Belső fiók | magasító korlátos belső fiók

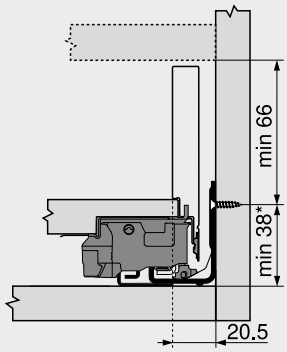

M magasság

* +1 mm amennyiben a korpusz összeépítése előtt szerelik fel a korpuszsíneket

Csavarpozíció – belső fiók | magasító korlátos belső fiók

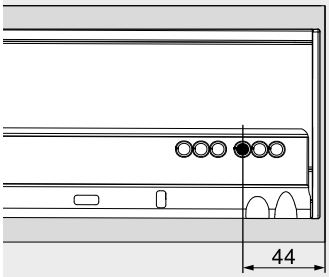

1 Változat

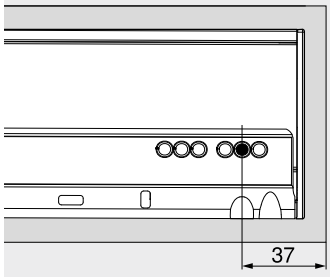

2 Változat

Kioldási tartomány

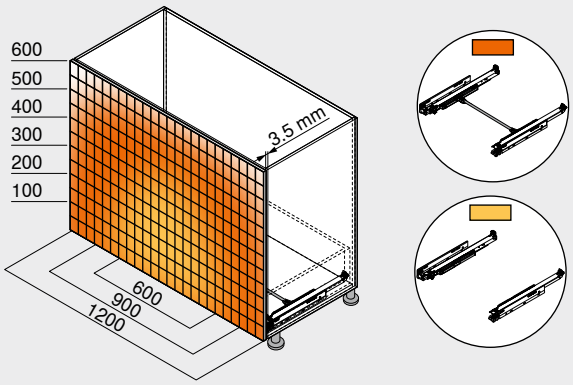

Az optimális szinkronizálással széles fiókelőlapok esetén is garantált a nyitás

Ebben az esetben az előlapstabilizáló használatát javasoljuk

Javasolt előlaprés: 3.5 mm

Oldalmutatók

Áttekintés	251
LEGRABOX	190
TIP-ON BLUMOTION egység LEGRABOX fiókhoz	244
CABLOXX	582
Tartozékok	238
Korpuszsínek rögzítése	254
E-SERVICES és felhasználási segédeszközök	590
További technikai információk	698

Felszerelés, leszerelés és beállítás

Short-URL

www.blum.com/a330

Korpuszsín – 750 – 40 kg

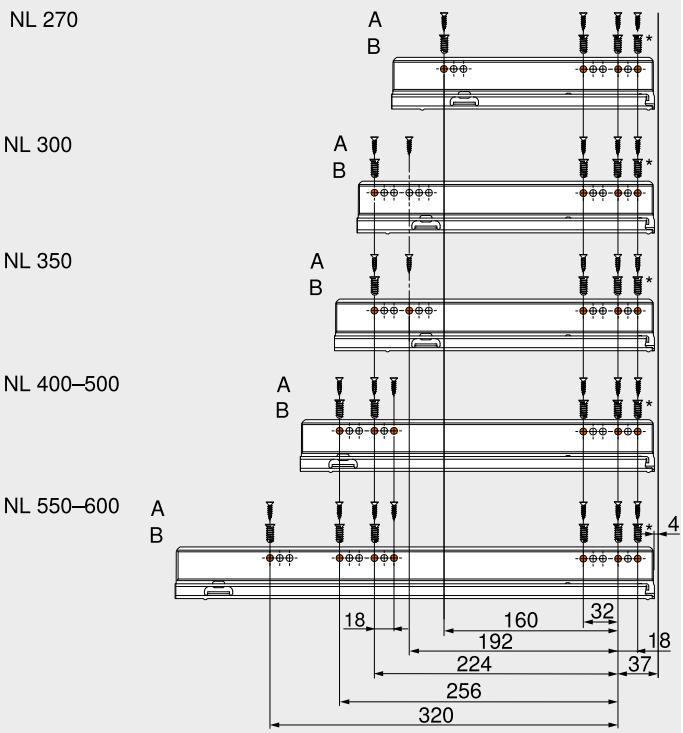

NL	Névleges hosszúság
A	Facsavar Ø 4 x 15 mm
B	Eurocsavar Ø 6 x 14.5 mm, cikkszám 661.1450.HG
*	Helyettesíthető Ø 4 x 15 mm facsavarral

Korpuszsín – 753 – 70 kg

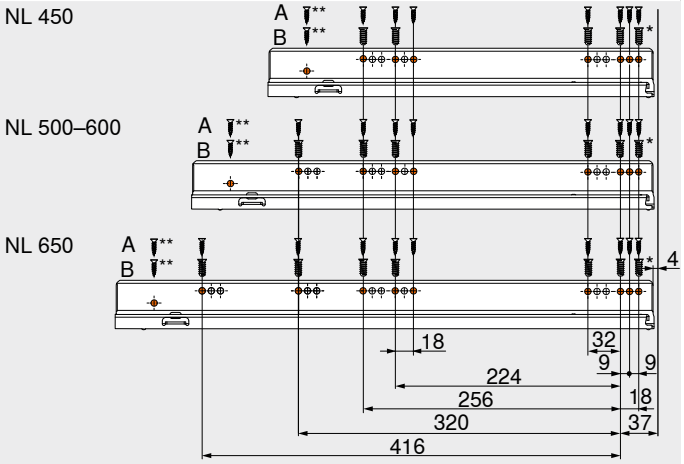

NL	Névleges hosszúság
A	Facsavar Ø 4 x 15 mm
B	Eurocsavar Ø 6 x 14.5 mm, cikkszám 661.1450.HG
*	Helyettesíthető Ø 4 x 15 mm facsavarral
**	Választhatóan, a nagyobb stabilitásért

MERIVOBOX – Let's create – a boxplatform az ötletei megvalósításához



Sosem volt még ilyen egyszerű sokfélét kínálni. Egy igazi platform ezt lehetővé teszi: fiókok és kihúzók minden igényhez – a gyártás és a szerelés igazán egyszerű.
Tapasztalja meg a minden részletében optimális működést, mely igényes megjelenéssel párosul. Röviden szólva: a MERIVOBOX fiókkal minden ötletét és vevői ötleteit is megvalósíthatja. Készüljön fel a holnap követelményeire.



Platform
Néhány elemmel széles választékot hozhat létre. Sokrétű, és mégis egyszerű.



Design
A MERIVOBOX fiókokat egyenes vonalak és kompakt formavilág jellemzi. Minimál találkozása az egyénivel.



Funkció
A teljesen új fejlesztésű sínkoncepció gondoskodik a kiváló futásról és magas terhelhetőségről. Könnyű futású és egyidejűleg stabil.



Feldolgozás
Mindegy melyik változat – a feldolgozás lépései mindig ugyanolyan egyszerűek, a beállítás mindig ugyanaz marad. A pontos eredmény elérése egyszerű.



MERIVOBOX modular korláttal
Letisztult külső a fémből készült látható elemeknek köszönhetően.



MERIVOBOX modular BOXCOVER elemmel
Egyedi kihúzok megvalósítása – nagyfelületű oldalmagasító elemekkel.



MERIVOBOX modular BOXCAP elemmel
Egyszerűen helyezze fel a BOXCAP elemet, így már oldalt zárt, fémes kihúzó keletkezik.



Színkoncepció
A MERIVOBOX a selyemfehér matt, indiumszürke matt és orionszürke matt színváltozatokban kapható.

Fiókrendszerek


Szimbólikus kép

Fiókrendszerek	188
LEGRABOX	190
TIP-ON BLUMOTION egység MERIVOBOX fiókhoz	296
TANDEMBOX antaro	302
TANDEMBOX plus	348
SERVO-DRIVE LEGRABOX | MERIVOBOX | TANDEMBOX fiókhoz	358
METABOX	390

Áttekintés


Szimbólikus kép

Áttekintés – felhasználások	258
Magasító elem	290

Tartozékok

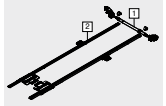
Szimbólikus kép

Fémhátfal	406
Előlap-/fenékstabilizálás	291
Előlap-/fenékstabilizálás vékony előlapokhoz	292
Oldalstabilizátor	292
Csavarok	293
Központosító fúró	293
Ajtóütköző	293
Csavarhúzó	294

Korpuszsínek rögzítése

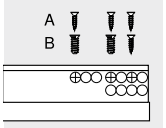

Szimbólikus kép

Korpuszsín – 450 – 40 kg	295
Korpuszsín – 453 – 70 kg	295

Felszerelés, leszerelés és beállítás


Szimbólikus kép

Felszerelés, leszerelés és beállítás

Short-URL
www.blum.com/a355

Jelzések

Termék külön kérésre

Felhasználások		kg	Hely-igény Magas-ság (mm)	Webkód	Oldal
Standard korpusz					
Fiók					
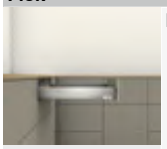	Fiók – N	40	85.5	DQJ0JY	260
	Fiók – M	40 70	108	DQJ19A	262
	Fiók – K	40 70	146	DQJ1YM	266
Frontkihúzású fiók					
	Frontkihúzású fiók – magasító korlát – E	40 70	209	DQJ42M	270
	Frontkihúzású fiók – BOXCOVER – E	40 70	209	DQJ4RY	272
	Frontkihúzású fiók – BOXCAP – E	40 70	209	DQJ5HA	274
	Korpuszsín felső kihúzóval hulladéktároló-alkalmazás-hoz	70	209	DQJ66M	280

Felhasználások		kg	Hely-igény Magas-ság (mm)	Webkód	Oldal
Belső fiók					
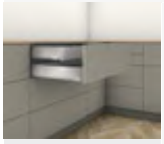	Belső fiók – M	40 70	106	DQJ2NY	264
	Belső fiók – K	40 70	144	DQJ3DA	268
Belső, magasított fiók					
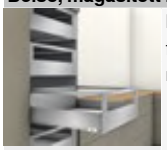	Magasító korlátos belső fiók – magasító korlát – magasító korlát – E	40 70	207	DQJ6VY	
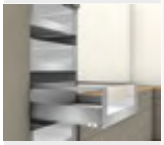	Magasító elemes belső fiók – magasító korlát – magasító elem – E	40 70	207	DQJ7LA	
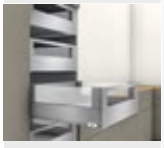	Magasító korlátos belső fiók – BOXCOVER – magasító korlát – E	40 70	207	DQJ8AM	
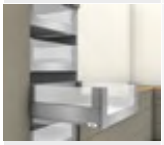	Magasító elemes belső fiók – BOXCOVER – magasító elem – E	40 70	207	DQJ8ZY	
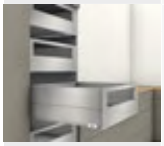	Magasító korlátos belső fiók – BOXCAP – magasító korlát – E	40 70	207	DQJ9PA	276
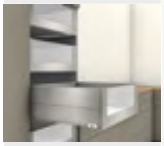	Magasító elemes belső fiók – BOXCAP – magasító elem – E	40 70	207	DQJAEM	278

kg Dinamikus terhelhetőség

Felhasználások	kg	Hely-igény Magas-ság (mm)	Webkód	Oldal
Mosogatós szekrény				
Fiók				
 Fiók – M – köztes elem	40 70	108	DQJB3Y	282
Frontkihúzású fiók				
 Frontkihúzású fiók – magasító korlát – E – köztes elem	40 70	209	DQJBTA	
 Frontkihúzású fiók – BOXCOVER – E – köztes elem	40 70	209	DQJCIM	
 Frontkihúzású fiók – BOXCAP – E – köztes elem	40 70	209	DQJD7Y	284
Kamraszekrény				
 SPACE TOWER Korpuszszélesség KB 275–1200 mm	40 70		DQJDXA	286
Keskeny szekrények				
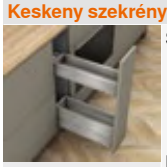 SPACE TWIN Korpuszszélesség KB 150 mm	20		DQJEMM	288
Magasító elem				
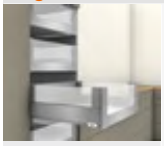 Fiókoldal magasító elem üvegből				290

kg Dinamikus terhelhetőség

Javaslat – elemek színkombinációja

Nr.	Megnevezés	Szín		
		SW-M	IG-M	OG-M
2	Káva-készlet	SW-M	IG-M	OG-M
2.1	Káva-szett külső	SW-M	IG-M	OG-M
2.2	Káva-szett belső	SW-M	IG-M	OG-M
3	Hátfalrögzítő fa hátfalhoz bal/jobb	SW-M	IG-M	OG-M
3.1	Hátfalrögzítő fa hátfalhoz bal/jobb	SW-M	IG-M	OG-M
3.1	Fahátfal tartó külső bal/jobb	SW-M	IG-M	OG-M
3.2	Fahátfal tartó belső bal/jobb	SW-M	IG-M	OG-M
3.3	Takarósapka fahátfal tartó	SW-M	IG-M	OG-M
4	Belső előlaprögzítő készlet	SW-M	IG-M	OG-M
5	Előlap nút nélkül	SW-M	IG-M	OG-M
5	Nútolt előlap	SW-M	IG-M	OG-M
6	Kapcsolóelem-készlet	SW-M	IG-M	OG-M
7	Keresztkorlát	SW-M	IG-M	OG-M
8	Hosszanti magasító korlát bal/jobb	SW-M	IG-M	OG-M
9	BOXCOVER bal/jobb	SW-M	IG-M	OG-M
9	BOXCAP bal/jobb	SW-M	IG-M	OG-M

Szín		Szín	
SW-M	Selyemfehér matt	OG-M	Orionszürke matt
IG-M	Indiumszürke matt		

Fiók – N

Webkód DQJ0JY



- jellegzetes kávaforma
- belül egyenes káva síkban lévő takarósapkával
- szinkronizált pihekönnyű futás
- integrált **BLUMOTION** csillapítóval a finom és halk záródásért, **SERVO-DRIVE** vagy **TIP-ON BLUMOTION** nyitásrásegítővel kombinálható
- előlap tartópozícióban beakasztása, kényelmes felpattintása, egy már beakasztott fióknál
- szerszám nélkül szerelhető
- 3-dimenzióban állítható előlap

Helyigény

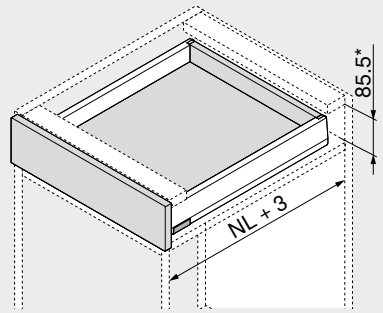

NL Névleges hosszúság
* Magában foglal 2 mm dőlésszög állítást

Rendelési információk

1 

Korpuszsínek bal/jobb

Kivitelezés	BLUMOTION

Névleges hosszúság NL (mm)	Dinamikus terhelhetőség (kg) 40
400	450.4001B
450	450.4501B
500	450.5001B
550	450.5501B

2 

Káva-készlet

Káva magassága (mm)	68.5

Névleges hosszúság NL (mm)	Szín SW-M | IG-M | OG-M
400	470N4002S
450	470N4502S
500	470N5002S
550	470N5502S

Tartalmaz:

2a	1 x	Káva bal/jobb
2b	2 x	Gyártói névjegy mélynyomott Blum-logóval, 1000 darabtól egyedi nyomattal
2c	2 x	Takarósapkák

3 

Hátfalrögzítő fa hátfalhoz bal/jobb

Szín	Anyaga	Cikkszám
SW-M | IG-M | OG-M	Acél	ZB4N000S

4 

Előlaprögzítő

Rögzítési mód		Cikkszám
EXPANDO T	2 x	ZF4.10T2
INSERTA	2 x	ZF4.10I2
Csavarozás[1]	2 x	ZF4.1002

EXPANDO T alkalmas vékony előlapokhoz – lsd. oldaltudnivalók

[1] A csavarok nem részei a szállítási egységnek

Szín		Szín	
SW-M	Selyemfehér matt	OG-M	Orionszürke matt
IG-M	Indiumszürke matt		

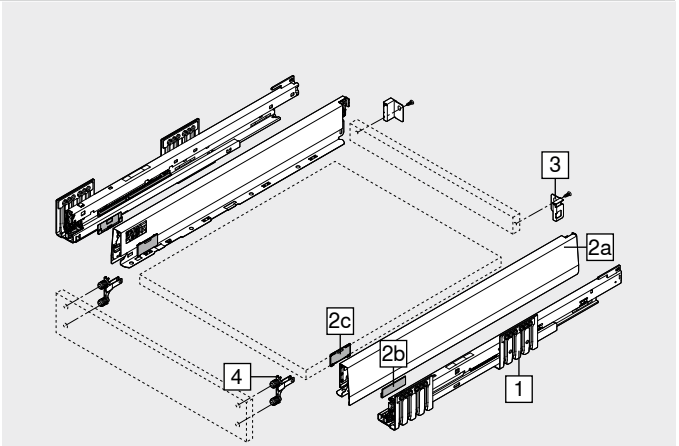

Tartozékok

– 

Facsavar

Ø (mm)	Hossza (mm)		Cikkszám
3.5	15	[1]	609.1500
3.5	17	[2]	609.1700

[1] A korpuszsínnek a korpusszal történő összekötéséhez
[2] Előlaprögzítéshez

– 

Rögzítőcsavar (tányérfejű csavar)

Ø (mm)	Hossza (mm)		Cikkszám
3.5	15	[1+2]	61R.1500

Az optimális feldolgozási eredményhez a fahátfal és a káva esetén tányérfejű csavarok használatát ajánljuk

[1] A fa hátfal tartó és fa hátfal valamint a káva és fiókfenéklap összekötéséhez
[2] Csavarfej maximális magassága: 2 mm

– 

Eurocsavar

Ø (mm)	Hossza (mm)		Cikkszám
6	14.5	[1]	661.1450.HG

[1] A korpuszsínnek a korpusszal történő összekötéséhez

Fiók – N

Webkód DQJ0JY

Tervezés

Helyigény a korpuszban

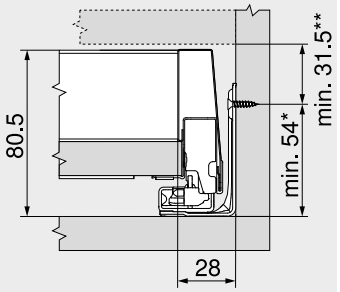

* +1 mm amennyiben a korpusz összeépítése előtt szerelik fel a korpuszsíneket
** Magában foglal 2 mm dölésszög állítást

Beépítési méretek – előlap – csavaros

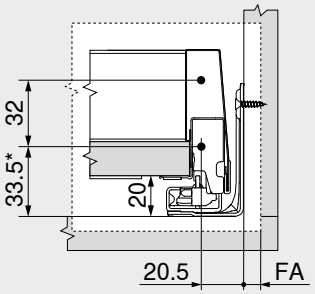

FA Előlapráütés
* +1 mm amennyiben a korpusz összeépítése előtt szerelik fel a korpuszsíneket

Befúrási méret – előlap – furatméretek INSERTA- | EXPANDO T-szerelés

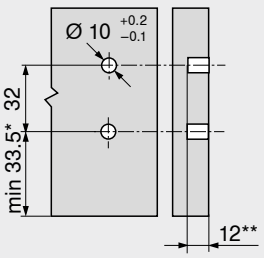

* +1 mm amennyiben a korpusz összeépítése előtt szerelik fel a korpuszsíneket
** Min. 6 mm az EXPANDO T esetén

Beépítési méretek – hátfalnál

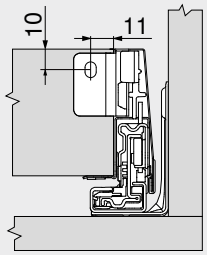

Lyuktávolság – korpuszsínek

Korpuszsín – 450 – 40 kg

Névleges hosszúság NL (mm)

400 | 450 | 500 | 550

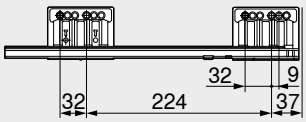

Belső korpuszmélység LT min. = névleges hosszúság NL + 3 mm

Szabás – 16 mm-es forgácslap.

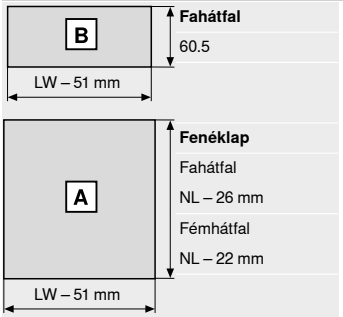

Fahátfal
60.5

Fenéklap
Fahátfal
NL – 26 mm
Fémhátfal
NL – 22 mm

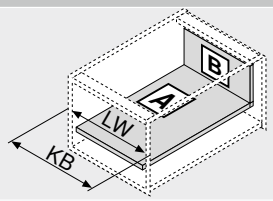

KB Korpuszszélesség
LW Belső korpuszszélesség
NL Névleges hosszúság

Befúrási méret – fiókfenéklap

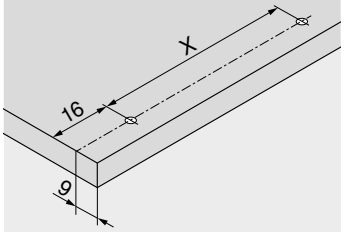

NL (mm)	X (mm)
400 | 450 | 500 | 550	256

Előfúrás tányérfejű csavar használata esetén lehetséges

NL Névleges hosszúság

Oldalmutatók

Áttekintés	257
Rögzítőrendszerek vékony előlapokhoz – EXPANDO T	584
Megmunkálási javaslatok és garancia kizárása – EXPANDO T	585
SERVO-DRIVE LEGRABOX | MERIVOBOX | TANDEMBOX fiókhoz	358
TIP-ON BLUMOTION egység MERIVOBOX fiókhoz	296
CABLOXX	582
Tartozékok	291
Korpuszsínek rögzítése	295
E-SERVICES és felhasználási segédeszközök	590
További technikai információk	698

Felszerelés, leszerelés és beállítás

Short-URL
www.blum.com/a355

Fiók – M

Webkód
DQJ19A



- jellegzetes kávaforma
- belül egyenes káva síkban lévő takarósapkával
- szinkronizált pihekönnyű futás
- integrált **BLUMOTION** csillapítóval a finom és halk záródásért, **SERVO-DRIVE** vagy **TIP-ON BLUMOTION** nyitásrásegítővel kombinálható
- előlap tartópozícióban beakasztása, kényelmes felpattintása, egy már beakasztott fióknál
- szerszám nélkül szerelhető
- 3-dimenzióban állítható előlap

Helyigény

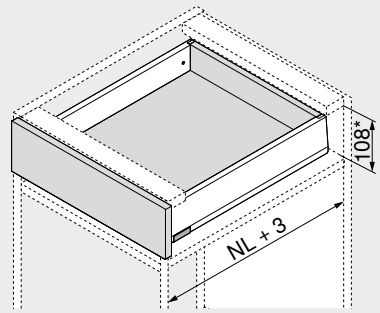

NL	Névleges hosszúság
*	Magában foglal 2 mm dőlésszög állítást

Rendelési információk

1 Korpuszsínek bal/jobb

Kivitelezés	BLUMOTION	
Névleges hosszúság NL (mm)	Dinamikus terhelhetőség (kg) 40	70
270	450.2701B	
300	450.3001B	
350	450.3501B	
400	450.4001B	
450	450.4501B	453.4501B
500	450.5001B	453.5001B
550	450.5501B	453.5501B
600	450.6001B	453.6001B

2 Káva-készlet

Káva magassága (mm)	91	
Névleges hosszúság NL (mm)	Szín SW-M | IG-M | OG-M	
270	470M2702S	
300	470M3002S	
350	470M3502S	
400	470M4002S	
450	470M4502S	
500	470M5002S	
550	470M5502S	
600	470M6002S	

Tartalmaz:

2a	1 x	Káva bal/jobb
2b	2 x	Gyártói névjegy mélynyomott Blum-logóval, 1000 darabtól egyedi nyomattal
2c	2 x	Takarósapkák

3 Hátfalrögzítő fa hátfalhoz bal/jobb

Szín	Anyaga	Cikkszám
SW-M | IG-M | OG-M	Acél	ZB4M000S

4 Előlaprögzítő

Rögzítési mód		Cikkszám
EXPANDO T	2 x	ZF4.10T2
INSERTA	2 x	ZF4.10I2
Csavarozás[1]	2 x	ZF4.1002

EXPANDO T alkalmas vékony előlapokhoz – lsd. oldaltudnivalók

[1] A csavarok nem részei a szállítási egységnek

Szín		Szín	
SW-M	Selyemfehér matt	OG-M	Orionszürke matt
IG-M	Indiumszürke matt		

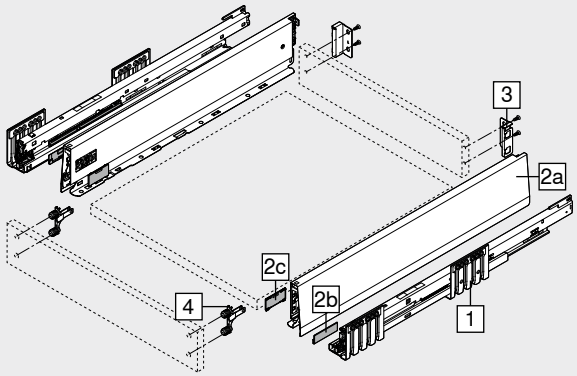

Tartozékok

– Facsavar

Ø (mm)	Hossza (mm)		Cikkszám
3.5	15	[1]	609.1500
3.5	17	[2]	609.1700

[1] A korpuszsínnek a korpusszal történő összekötéséhez

[2] Előlaprögzítéshez

– Rögzítőcsavar (tányérfejű csavar)

Ø (mm)	Hossza (mm)		Cikkszám
3.5	15	[1+2]	61R.1500

Az optimális feldolgozási eredményhez a fahátfal és a káva esetén tányérfejű csavarok használatát ajánljuk

[1] A fa hátfal tartó és fa hátfal valamint a káva és fiókfenéklap összekötéséhez

[2] Csavarfej maximális magassága: 2 mm

– Eurocsavar

Ø (mm)	Hossza (mm)		Cikkszám
6	14.5	[1]	661.1450.HG

[1] A korpuszsínnek a korpusszal történő összekötéséhez

Fiók – M

Webkód DQJ19A

Tervezés

Helyigény a korpuszban

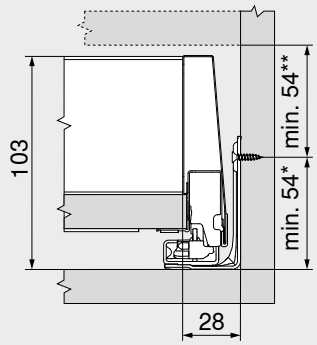

* +1 mm amennyiben a korpusz összeépítése előtt szerelik fel a korpuszsíneket
** Magában foglal 2 mm dölésszög állítást

Beépítési méretek – előlap – csavaros

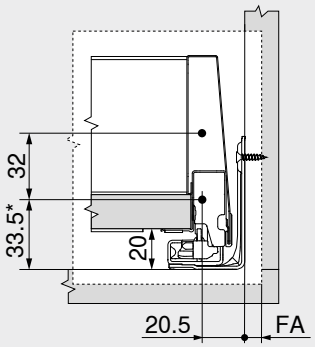

FA Előlapráütés
* +1 mm amennyiben a korpusz összeépítése előtt szerelik fel a korpuszsíneket

Befúrási méret – előlap – furatméretek INSERTA- | EXPANDO T-szerelés

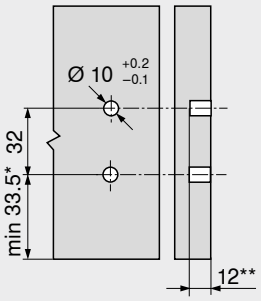

* +1 mm amennyiben a korpusz összeépítése előtt szerelik fel a korpuszsíneket
** Min. 6 mm az EXPANDO T esetén

Beépítési méretek – hátfalnál

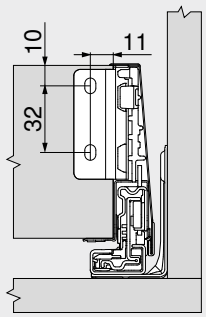

Lyuktávolság – korpuszsínek

Korpuszsín – 450 – 40 kg

Névleges hosszúság NL (mm)

270 | 300 | 350

400 | 450 | 500 | 550 | 600

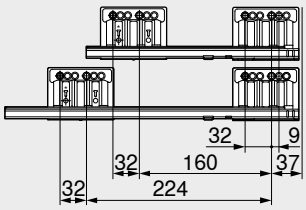

Szabás – 16 mm-es forgácslap.

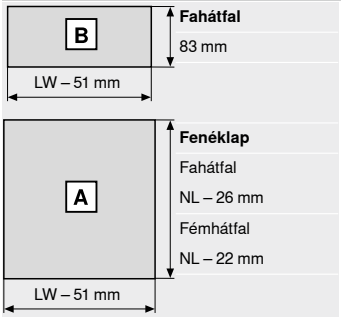

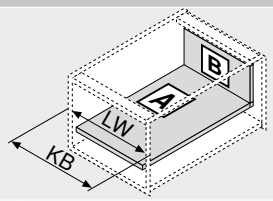

KB Korpuszszélesség
LW Belső korpuszszélesség
NL Névleges hosszúság

Korpuszsín – 453 – 70 kg

Névleges hosszúság NL (mm)

450 | 500 | 550

600

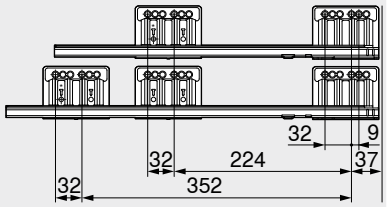

Belső korpuszmélység LT min. = névleges hosszúság NL + 3 mm

Befúrási méret – fiókfenéklap

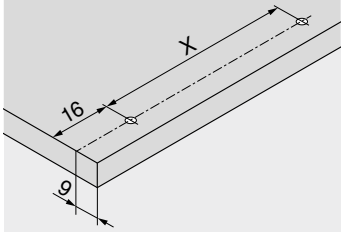

NL (mm)	X (mm)
270 | 300	128
350 | 400 | 450 | 500 | 550 | 600	256

Előfúrás tányérfejű csavar használata esetén lehetséges
NL Névleges hosszúság

Oldalmutatók

Áttekintés	257	CABLOXX	582	**Felszerelés, leszerelés és beállítás**	
Rögzítőrendszerek vékony előlapokhoz – EXPANDO T	584	Tartozékok	291		
Megmunkálási javaslatok és garancia kizárása – EXPANDO T	585	Korpuszsínek rögzítése	295		
SERVO-DRIVE LEGRABOX | MERIVOBOX | TANDEMBOX fiókhoz	358	E-SERVICES és felhasználási segédeszközök	590	**Short-URL**	
TIP-ON BLUMOTION egység MERIVOBOX fiókhoz	296	További technikai információk	698	**www.blum.com/a355**	
AMBIA-LINE LEGRABOX | MERIVOBOX fiókhoz	528				

Belső fiók – M

Webkód DQJ2NY



- belső fiók előlappal, zárt
- jellegzetes kávaforma
- belül egyenes káva síkban lévő takarósapkával
- szinkronizált pihekönnyű futás
- integrált **BLUMOTION** csillapítóval a finom és halk záródásért, **SERVO-DRIVE** vagy **TIP-ON BLUMOTION** nyitásrásegítővel kombinálható
- belső fiókok esetén a **SERVO-DRIVE** csak húzással old ki
- előlap tartópozícióban beakasztása, kényelmes felpattintása, egy már beakasztott fióknál
- szerszám nélkül szerelhető
- 3-dimenzióban állítható előlap

Helyigény

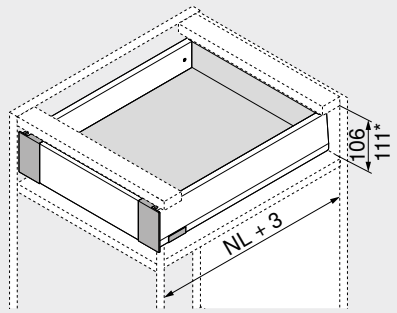

NL	Névleges hosszúság
*	Belső fiók kapcsolóelem-készlet

Rendelési információk

1 Korpuszsínek bal/jobb

Kivitelezés	BLUMOTION	
Névleges hosszúság NL (mm)	Dinamikus terhelhetőség (kg) 40	70
270	450.2701B	
300	450.3001B	
350	450.3501B	
400	450.4001B	
450	450.4501B	453.4501B
500	450.5001B	453.5001B
550	450.5501B	453.5501B
600	450.6001B	453.6001B

2 Káva-készlet

Káva magassága (mm)	91
Névleges hosszúság NL (mm)	Szín SW-M | IG-M | OG-M
270	470M2702S
300	470M3002S
350	470M3502S
400	470M4002S
450	470M4502S
500	470M5002S
550	470M5502S
600	470M6002S

Tartalmaz:

2a	1 x	Káva bal/jobb
2b	2 x	Gyártói névjegy mélynyomott Blum-logóval, 1000 darabtól egyedi nyomattal
2c	2 x	Takarósapkák

3 Hátfalrögzítő fa hátfalhoz bal/jobb

Szín	Anyaga	Cikkszám
SW-M | IG-M | OG-M	Acél	ZB4M000S

4 Belső előlaprögzítő készlet

Szín	Anyaga	Cikkszám
SW-M | IG-M | OG-M	Acél	ZI4.0MS1

Tartalmaz:

4a	1 x	Előlaptartó bal/jobb
4b	2 x	Belső takarósapka
4e	1 x	Tartóelem
4f	4 x	Csavarok

5 Előlap nút nélkül

Szín	Hossza (mm)	Cikkszám
SW-M | IG-M | OG-M	1042	ZV4.1042M

1200 mm-es korpuszszélességhez KB igazodik

Szabás Belső korpuszszélesség LW – 126 mm

Szín		Szín	
SW-M	Selyemfehér matt	OG-M	Orionszürke matt
IG-M	Indiumszürke matt		

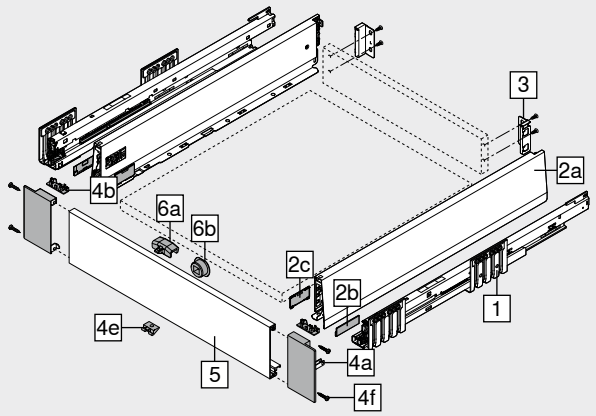

Tartozékok

6 Kapcsolóelem-készlet

Szín	Anyaga	Cikkszám
SW-M | IG-M | OG-M	Műanyag	ZI7.0M07

Tartalmaz:

6a	1 x	Kapcsolóelem
6b	1 x	Kapcsolóelem persely RAL 7037 szürke

A kapcsolóelemet az előlapra kell szerelni

A kapcsolóelem (ZI7.0M07) TIP-ON BLUMOTION kombinációval nem használható

– Facsavar

Ø (mm)	Hossza (mm)		Cikkszám
3.5	15	1	609.1500

1 A korpuszsínnek a korpusszal történő összekötéséhez

– Rögzítőcsavar (tányérfejű csavar)

Ø (mm)	Hossza (mm)		Cikkszám
3.5	15	1+2	61R.1500

Az optimális feldolgozási eredményhez a fahátfal és a káva esetén tányérfejű csavarok használatát ajánljuk

1 A fa hátfal tartó és fa hátfal valamint a káva és fiókfenéklap összekötéséhez

2 Csavarfej maximális magassága: 2 mm

– Eurocsavar

Ø (mm)	Hossza (mm)		Cikkszám
6	14.5	1	661.1450.HG

1 A korpuszsínnek a korpusszal történő összekötéséhez

Belső fiók – M

Webkód DQJ2NY

Tervezés

Helyigény a korpuszban

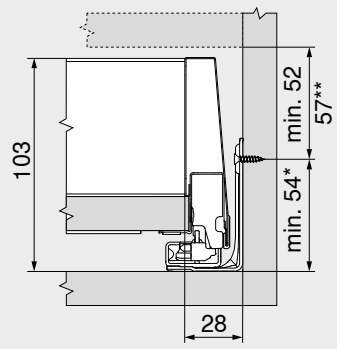

* +1 mm amennyiben a korpusz összeépítése előtt szerelik fel a korpuszsíneket

** Belső fiók kapcsolóelem-készlettel 57 mm magasságtól lehetséges

Beépítési méretek – hátfalnál

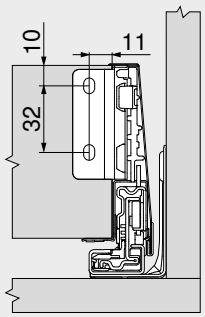

Befúrási méret – előlap – kapcsolóelem persely

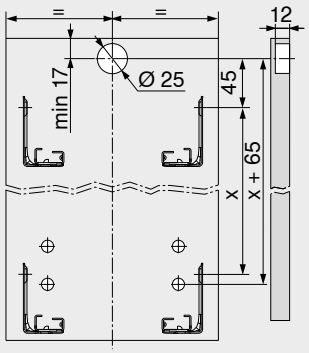

Lyuktávolság – korpuszsínek

Korpuszsín – 450 – 40 kg
Névleges hosszúság NL (mm)

270 | 300 | 350

400 | 450 | 500 | 550 | 600

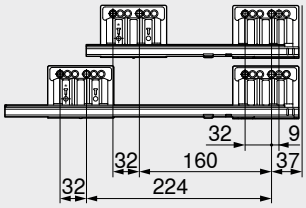

Korpuszsín – 453 – 70 kg
Névleges hosszúság NL (mm)

450 | 500 | 550

600

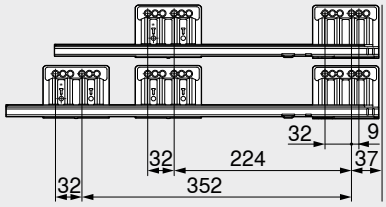

Belső korpuszmélység LT min. = névleges hosszúság NL + 3 mm

Szabás – 16 mm-es forgácslap.

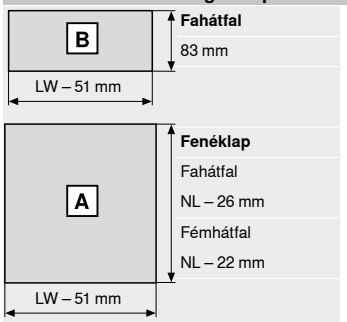

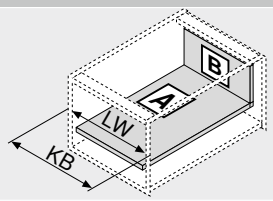

KB	Korpuszszélesség
LW	Belső korpuszszélesség
NL	Névleges hosszúság

Befúrási méret – fiókfenéklap

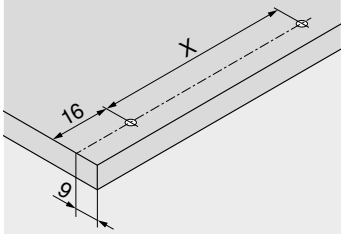

NL (mm)	X (mm)
270 | 300	128
350 | 400 | 450 | 500 | 550 | 600	256

Előfúrás tányérfejű csavar használata esetén lehetséges

NL Névleges hosszúság

Oldalmutatók

Áttekintés	257
SERVO-DRIVE LEGRABOX | MERIVOBOX | TANDEMBOX fiókhoz	358
TIP-ON BLUMOTION egység MERIVOBOX fiókhoz	296
AMBIA-LINE LEGRABOX | MERIVOBOX fiókhoz	528
CABLOXX	582
Tartozékok	291
Korpuszsínek rögzítése	295
E-SERVICES és felhasználási segédeszközök	590
További technikai információk	698

Felszerelés, leszerelés és beállítás

Short-URL
www.blum.com/a355

Fiók – K

Webkód DQJ1YM



- jellegzetes kávaforma
- belül egyenes káva síkban lévő takarósapkával
- szinkronizált pihekönnyű futás
- integrált **BLUMOTION** csillapítóval a finom és halk záródásért, **SERVO-DRIVE** vagy **TIP-ON BLUMOTION** nyitásrásegítővel kombinálható
- előlap tartópozícióban beakasztása, kényelmes felpattintása, egy már beakasztott fióknál
- szerszám nélkül szerelhető
- 3-dimenzióban állítható előlap

Helyigény

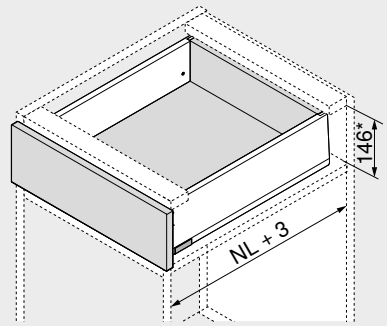

NL	Névleges hosszúság
*	Magában foglal 2 mm dőlésszög állítást

Rendelési információk

1 Korpuszsínek bal/jobb



Kivitelezés: BLUMOTION

Névleges hosszúság NL (mm)	Dinamikus terhelhetőség (kg) 40	70
300	450.3001B	
350	450.3501B	
400	450.4001B	
450	450.4501B	453.4501B
500	450.5001B	453.5001B
550	450.5501B	453.5501B
600	450.6001B	453.6001B

2 Káva-készlet



Káva magassága (mm): 129

Névleges hosszúság NL (mm)	Szín SW-M | IG-M | OG-M
300	470K3002S
350	470K3502S
400	470K4002S
450	470K4502S
500	470K5002S
550	470K5502S
600	470K6002S

Tartalmaz:

2a	1 x Káva bal/jobb
2b	2 x Gyártói névjegy mélynyomott Blum-logóval, 1000 darabtól egyedi nyomattal
2c	2 x Takarósapkák

3 Hátfalrögzítő fa hátfalhoz bal/jobb



Szín	Anyaga	Cikkszám
SW-M | IG-M | OG-M	Acél	ZB4K000S

4 Előlaprögzítő



Rögzítési mód		Cikkszám
EXPANDO T	2 x	ZF4.10T2
INSERTA	2 x	ZF4.10I2
Csavarozás[1]	2 x	ZF4.1002

EXPANDO T alkalmas vékony előlapokhoz – lsd. oldaltudnivalók

[1] A csavarok nem részei a szállítási egységnek

Szín		Szín	
SW-M	Selyemfehér matt	OG-M	Orionszürke matt
IG-M	Indiumszürke matt		

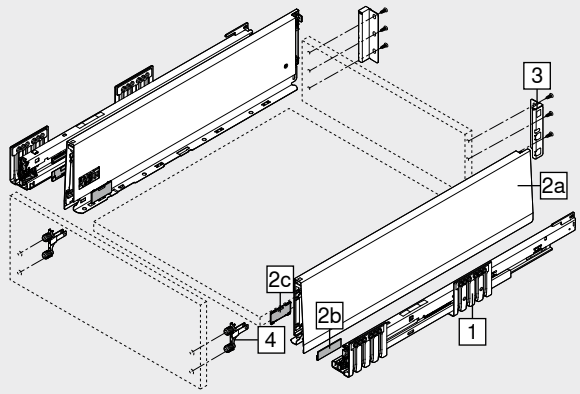

Tartozékok

– Facsavar



Ø (mm)	Hossza (mm)		Cikkszám
3.5	15	[1]	609.1500
3.5	17	[2]	609.1700

[1] A korpuszsínnek a korpusszal történő összekötéséhez

[2] Előlaprögzítéshez

– Rögzítőcsavar (tányérfejű csavar)



Ø (mm)	Hossza (mm)		Cikkszám
3.5	15	[1+2]	61R.1500

Az optimális feldolgozási eredményhez a fahátfal és a káva esetén tányérfejű csavarok használatát ajánljuk

[1] A fa hátfal tartó és fa hátfal valamint a káva és fiókfenéklap összekötéséhez

[2] Csavarfej maximális magassága: 2 mm

– Eurocsavar



Ø (mm)	Hossza (mm)		Cikkszám
6	14.5	[1]	661.1450.HG

[1] A korpuszsínnek a korpusszal történő összekötéséhez

Fiók – K

Webkód DQJ1YM

Tervezés

Helyigény a korpuszban

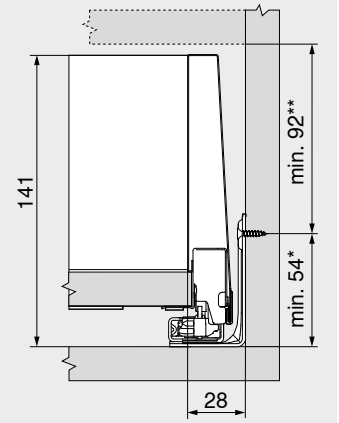

* +1 mm amennyiben a korpusz összeépítése előtt szerelik fel a korpuszsíneket
** Magában foglal 2 mm dölésszög állítást

Beépítési méretek – előlap – csavaros

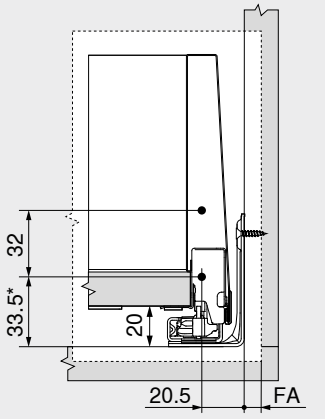

FA Előlapráütés
* +1 mm amennyiben a korpusz összeépítése előtt szerelik fel a korpuszsíneket

Befúrási méret – előlap – furatméretek INSERTA- | EXPANDO T-szerelés

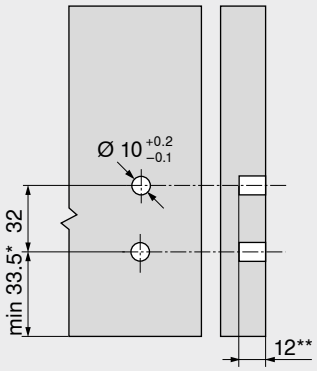

* +1 mm amennyiben a korpusz összeépítése előtt szerelik fel a korpuszsíneket
** Min. 6 mm az EXPANDO T esetén

Beépítési méretek – hátfalnál

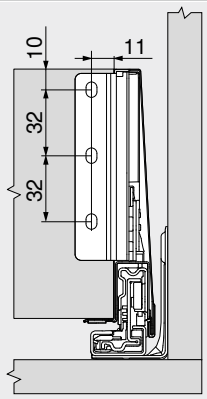

Lyuktávolság – korpuszsínek

Korpuszsín – 450 – 40 kg

Névleges hosszúság NL (mm)

300 | 350

400 | 450 | 500 | 550 | 600

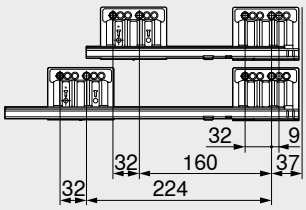

Szabás – 16 mm-es forgácslap.

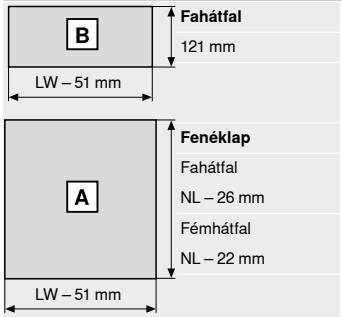

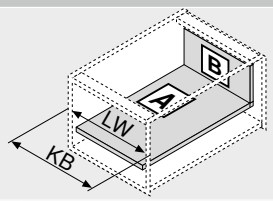

KB Korpuszszélesség
LW Belső korpuszszélesség
NL Névleges hosszúság

Korpuszsín – 453 – 70 kg

Névleges hosszúság NL (mm)

450 | 500 | 550

600

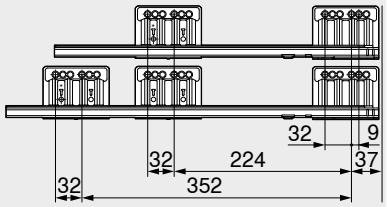

Belső korpuszmélység LT min. = névleges hosszúság NL + 3 mm

Befúrási méret – fiókfenéklap

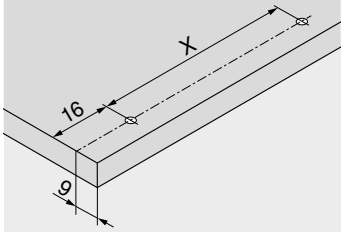

NL (mm)	X (mm)
300	128
350 | 400 | 450 | 500 | 550 | 600	256

Előfúrás tányérfejű csavar használata esetén lehetséges

NL Névleges hosszúság

Oldalmutatók

Áttekintés	257	CABLOXX	582	**Felszerelés, leszerelés és beállítás**	
Rögzítőrendszerek vékony előlapokhoz – EXPANDO T	584	Tartozékok	291		
Megmunkálási javaslatok és garancia kizárása – EXPANDO T	585	Korpuszsínek rögzítése	295		
SERVO-DRIVE LEGRABOX | MERIVOBOX | TANDEMBOX fiókhoz	358	E-SERVICES és felhasználási segédeszközök	590	Short-URL	
TIP-ON BLUMOTION egység MERIVOBOX fiókhoz	296	További technikai információk	698	www.blum.com/a355	
AMBIA-LINE LEGRABOX | MERIVOBOX fiókhoz	528				

Belső fiók – K

Webkód DQJ3DA



- belső fiók félmagas előlappal, zárt
- jellegzetes kávaforma
- belül egyenes káva síkban lévő takarósapkával
- szinkronizált pihekönnyű futás
- integrált **BLUMOTION** csillapítóval a finom és halk záródásért, **SERVO-DRIVE** vagy **TIP-ON BLUMOTION** nyitásrásegítővel kombinálható
- belső fiókok esetén a **SERVO-DRIVE** csak húzással old ki
- előlap tartópozícióban beakasztása, kényelmes felpattintása, egy már beakasztott fióknál
- szerszám nélkül szerelhető
- 3-dimenzióban állítható előlap

Helyigény

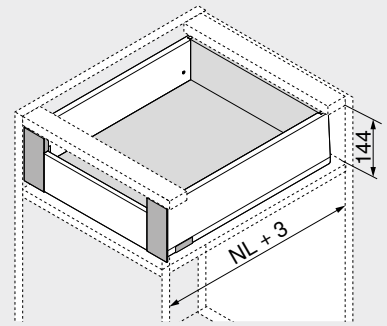

NL Névleges hosszúság

Rendelési információk

1 

Korpuszsínek bal/jobb

Kivitelezés	BLUMOTION	
Névleges hosszúság NL (mm)	Dinamikus terhelhetőség (kg) 40	70
300	450.3001B	
350	450.3501B	
400	450.4001B	
450	450.4501B	453.4501B
500	450.5001B	453.5001B
550	450.5501B	453.5501B
600	450.6001B	453.6001B

2 

Káva-készlet

Káva magassága (mm)	129	
Névleges hosszúság NL (mm)	Szín SW-M | IG-M | OG-M	
300	470K3002S	
350	470K3502S	
400	470K4002S	
450	470K4502S	
500	470K5002S	
550	470K5502S	
600	470K6002S	

Tartalmaz:

2a 1 x Káva bal/jobb
2b 2 x Gyártói névjegy mélynyomott Blum-logóval, 1000 darabtól egyedi nyomattal
2c 2 x Takarósapkák

3 

Hátfalrögzítő fa hátfalhoz bal/jobb

Szín	Anyaga	Cikkszám
SW-M | IG-M | OG-M	Acél	ZB4K000S

4 

Belső előlaprögzítő készlet

Szín	Anyaga	Cikkszám
SW-M | IG-M | OG-M	Acél	ZI4.1KS1

Tartalmaz:

4a 1 x Előlaptartó bal/jobb
4b 1 x Belső takarósapka bal/jobb
4e 1 x Tartóelem
4f 4 x Csavarok

5 

Előlap nút nélkül

Szín	Hossza (mm)	Cikkszám
SW-M | IG-M | OG-M	1042	ZV4.1042M

1200 mm-es korpuszszélességhez KB igazodik

Szabás Belső korpuszszélesség LW – 126 mm

Szín		Szín	
SW-M	Selyemfehér matt	OG-M	Orionszürke matt
IG-M	Indiumszürke matt		

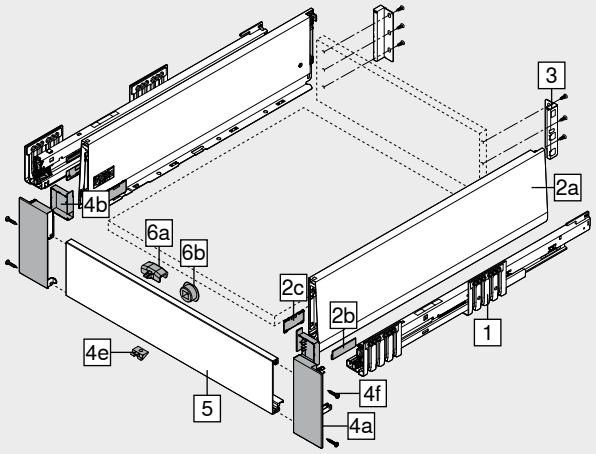

Tartozékok

6 

Kapcsolóelem-készlet

Szín	Anyaga	Cikkszám
SW-M | IG-M | OG-M	Műanyag	ZI7.0M07

Tartalmaz:

6a 1 x Kapcsolóelem
6b 1 x Kapcsolóelem persely
RAL 7037 szürke

A kapcsolóelemet az előlapra kell szerelni
A kapcsolóelem (ZI7.0M07) TIP-ON BLUMOTION kombinációval nem használható

– 

Facsavar

Ø (mm)	Hossza (mm)		Cikkszám
3.5	15	1	609.1500

1 A korpuszsínnek a korpusszal történő összekötéséhez

– 

Rögzítőcsavar (tányérfejű csavar)

Ø (mm)	Hossza (mm)		Cikkszám
3.5	15	1+2	61R.1500

Az optimális feldolgozási eredményhez a fahátfal és a káva esetén tányérfejű csavarok használatát ajánljuk

1 A fa hátfal tartó és fa hátfal valamint a káva és fiókfenéklap összekötéséhez

2 Csavarfej maximális magassága: 2 mm

– 

Eurocsavar

Ø (mm)	Hossza (mm)		Cikkszám
6	14.5	1	661.1450.HG

1 A korpuszsínnek a korpusszal történő összekötéséhez

Belső fiók – K

Webkód DQJ3DA

Tervezés

Helyigény a korpuszban

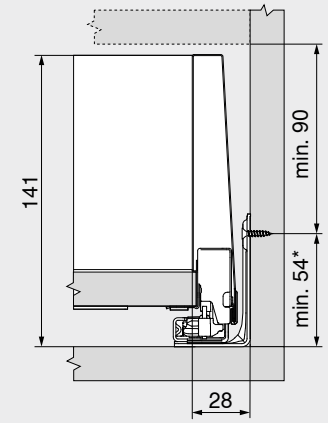

* +1 mm amennyiben a korpusz összeépítése előtt szerelik fel a korpuszsíneket

Beépítési méretek – hátfalnál

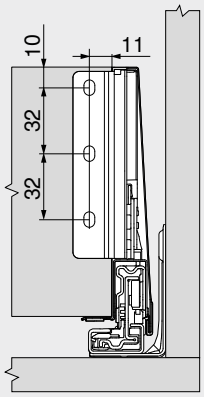

Befúrási méret – előlap – kapcsolóelem persely

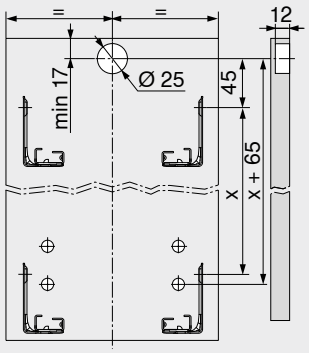

Lyuktávolság – korpuszsínek

Korpuszsín – 450 – 40 kg
Névleges hosszúság NL (mm)

300 | 350

400 | 450 | 500 | 550 | 600

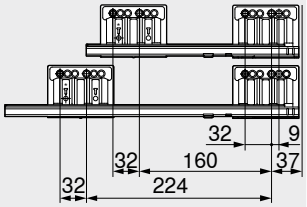

Szabás – 16 mm-es forgácslap.

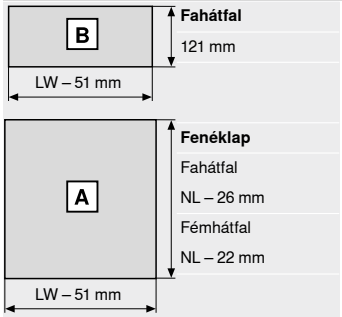

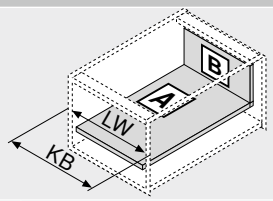

KB	Korpuszszélesség
LW	Belső korpuszszélesség
NL	Névleges hosszúság

Korpuszsín – 453 – 70 kg
Névleges hosszúság NL (mm)

450 | 500 | 550

600

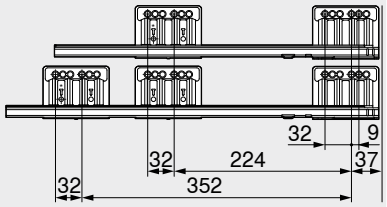

Belső korpuszmélység LT min. = névleges hosszúság NL + 3 mm

Befúrási méret – fiókfenéklap

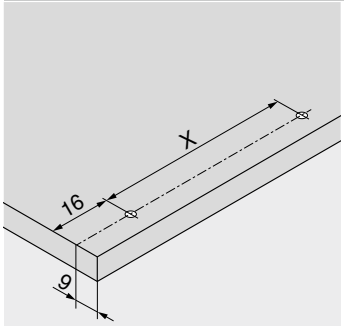

NL (mm)	X (mm)
300	128
350 | 400 | 450 | 500 | 550 | 600	256

Előfúrás tányérfejű csavar használata esetén lehetséges

NL Névleges hosszúság

Oldalmutatók

Áttekintés	257
SERVO-DRIVE LEGRABOX | MERIVOBOX | TANDEMBOX fiókhoz	358
TIP-ON BLUMOTION egység MERIVOBOX fiókhoz	296
AMBIA-LINE LEGRABOX | MERIVOBOX fiókhoz	528
CABLOXX	582
Tartozékok	291
Korpuszsínek rögzítése	295
E-SERVICES és felhasználási segédeszközök	590
További technikai információk	698

Felszerelés, leszerelés és beállítás

Short-URL
www.blum.com/a355

Frontkihúzású fiók – magasító korlát – E

Webkód DQJ42M



- **MERIVOBOX modular** korláttal
- jellegzetes kávaforma
- belül egyenes káva síkban lévő takarósapkával
- szinkronizált pihekönnyű futás
- integrált **BLUMOTION** csillapítóval a finom és halk záródásért, **SERVO-DRIVE** vagy **TIP-ON BLUMOTION** nyitásrásegítővel kombinálható
- előlap tartópozícióban beakasztása, kényelmes felpattintása, egy már beakasztott fióknál
- szerszám nélkül szerelhető
- 3-dimenzióban állítható előlap

Helyigény

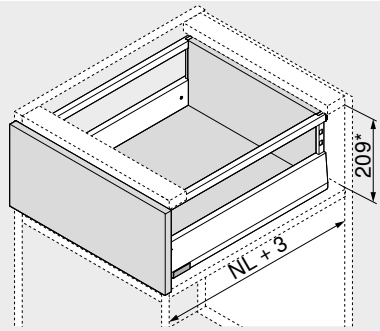

NL Névleges hosszúság
* Magában foglal 2 mm dőlésszög állítást

Rendelési információk

1 Korpuszsínek bal/jobb



Kivitelezés	BLUMOTION	
Névleges hosszúság NL (mm)	Dinamikus terhelhetőség (kg) 40	70
270	450.2701B	
300	450.3001B	
350	450.3501B	
400	450.4001B	
450	450.4501B	453.4501B
500	450.5001B	453.5001B
550	450.5501B	453.5501B
600	450.6001B	453.6001B

2 Káva-készlet



Káva magassága (mm)	91
Névleges hosszúság NL (mm)	Szín SW-M | IG-M | OG-M
270	470M2702S
300	470M3002S
350	470M3502S
400	470M4002S
450	470M4502S
500	470M5002S
550	470M5502S
600	470M6002S

Tartalmaz:
2a 1 x Káva bal/jobb
2b 2 x Gyártói névjegy mélynyomott Blum-logóval, 1000 darabtól egyedi nyomattal
2c 2 x Takarósapkák

3.1 Hátfalrögzítő fa hátfalhoz bal/jobb



Szín	Anyaga	Cikkszám
SW-M | IG-M | OG-M	Acél	ZB4E000S

4.1 Előlaprögzítő



Rögzítési mód		Cikkszám
EXPANDO T	2 x	ZF4.10T2
INSERTA	2 x	ZF4.10I2
Csavarozás[1]	2 x	ZF4.1002

EXPANDO T alkalmas vékony előlapokhoz – lsd. oldaltudnivalók
[1] A csavarok nem részei a szállítási egységnek

4.2 Előlaprögzítő fent



Rögzítési mód	Csavarok		Cikkszám
EXPANDO T	–	2 x	ZF4.50T2
INSERTA	–	2 x	ZF4.50I2
Csavarozás	Facsavar Ø 3.8 x 11.4 mm[1]	2 x	ZF4.5002
	Süllyesztettfejű csavar[2]	2 x	ZF4.5012

EXPANDO T alkalmas vékony előlapokhoz – lsd. oldaltudnivalók
[1] Előszerelt
[2] Süllyesztettfejű csavar max. 7 mm fejátmérővel, menetátmérő max. 4 mm, a csavarok nem részei a szállítási egységnek

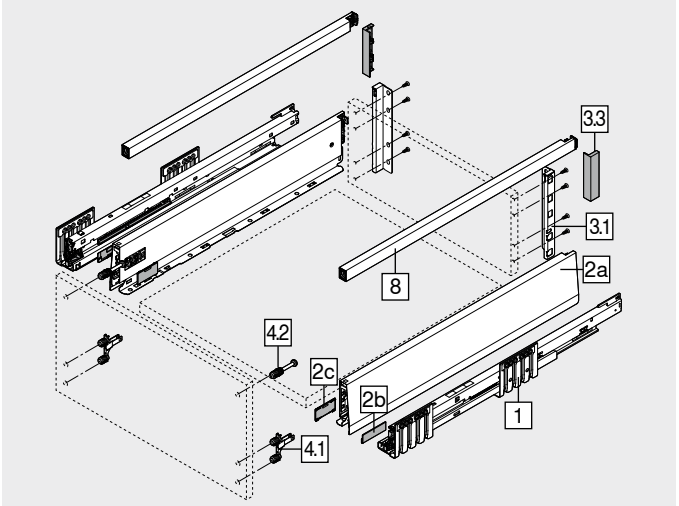

8 Hosszanti magasító korlát bal/jobb



Szín	SW-M | IG-M | OG-M		
Névleges hosszúság NL (mm)	Cikkszám	Névleges hosszúság NL (mm)	Cikkszám
270	ZR4.270RS.E	450	ZR4.450RS.E
300	ZR4.300RS.E	500	ZR4.500RS.E
350	ZR4.350RS.E	550	ZR4.550RS.E
400	ZR4.400RS.E	600	ZR4.600RS.E

Szín		Szín	
SW-M	Selyemfehér matt	OG-M	Orionszürke matt
IG-M	Indiumszürke matt		

Tartozékok

3.3 Takarósapka fahátfal tartó



Szín	Kivitelezés		Cikkszám
SW-M | IG-M | OG-M	Szimmetrikus	2 x	ZB4E00AK

– Facsavar



Ø (mm)	Hossza (mm)		Cikkszám
3.5	15	[1]	609.1500
3.5	17	[2]	609.1700

[1] A korpuszsínnek a korpusszal történő összekötéséhez
[2] Előlaprögzítéshez

– Rögzítőcsavar (tányérfejű csavar)



Ø (mm)	Hossza (mm)		Cikkszám
3.5	15	[1+2]	61R.1500

Az optimális feldolgozási eredményhez a fahátfal és a káva esetén tányérfejű csavarok használatát ajánljuk
[1] A fa hátfal tartó és fa hátfal valamint a káva és fiókfenéklap összekötéséhez
[2] Csavarfej maximális magassága: 2 mm

– Eurocsavar



Ø (mm)	Hossza (mm)		Cikkszám
6	14.5	[1]	661.1450.HG

[1] A korpuszsínnek a korpusszal történő összekötéséhez

Frontkihúzású fiók – magasító korlát – E

Webkód DQJ42M

Tervezés

Helyigény a korpuszban

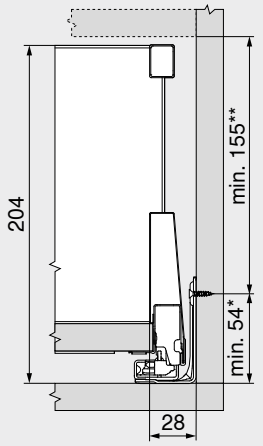

* +1 mm amennyiben a korpusz összeépítése előtt szerelik fel a korpuszsíneket
** Magában foglal 2 mm dölésszög állítást

Beépítési méretek – előlap – csavaros

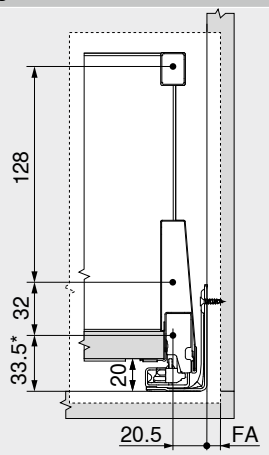

FA Előlapráütés
* +1 mm amennyiben a korpusz összeépítése előtt szerelik fel a korpuszsíneket

Befúrási méret – előlap – furatméretek INSERTA- | EXPANDO T-szerelés

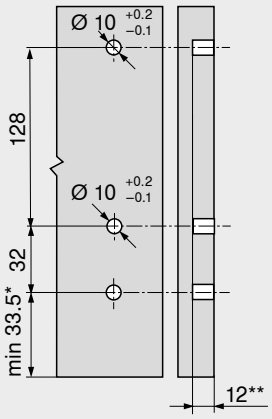

* +1 mm amennyiben a korpusz összeépítése előtt szerelik fel a korpuszsíneket
** Min. 6 mm az EXPANDO T esetén

Beépítési méretek – hátfalnál

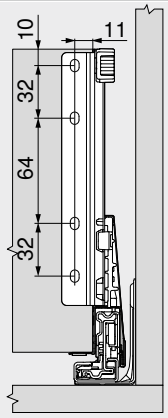

Lyuktávolság – korpuszsínek

Korpuszsín – 450 – 40 kg
Névleges hosszúság NL (mm)

270 | 300 | 350

400 | 450 | 500 | 550 | 600

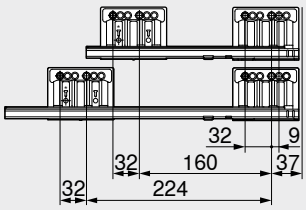

Szabás – 16 mm-es forgácslap.

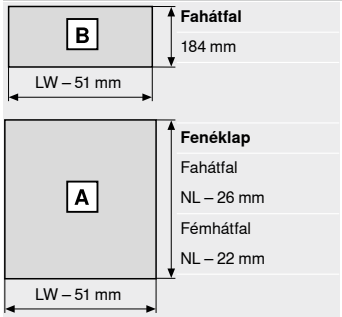

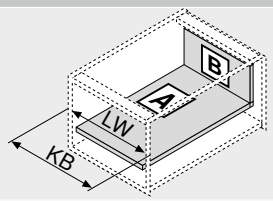

KB Korpuszszélesség
LW Belső korpuszszélesség
NL Névleges hosszúság

Korpuszsín – 453 – 70 kg
Névleges hosszúság NL (mm)

450 | 500 | 550

600

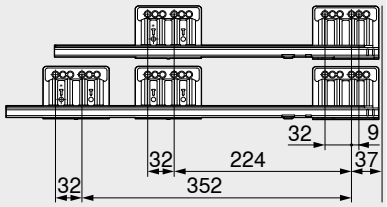

Belső korpuszmélység LT min. = névleges hosszúság NL + 3 mm

Befúrási méret – fiókfenéklap

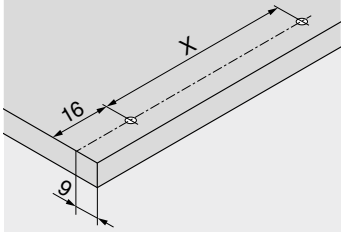

NL (mm)	X (mm)
270 | 300	128
350 | 400 | 450 | 500 | 550 | 600	256

Előfúrás tányérfejű csavar használata esetén lehetséges
NL Névleges hosszúság

Oldalmutatók

Áttekintés	257	CABLOXX	582	Felszerelés, leszerelés és beállítás	
Rögzítőrendszerek vékony előlapokhoz – EXPANDO T	584	Tartozékok	291		
Megmunkálási javaslatok és garancia kizárása – EXPANDO T	585	Korpuszsínek rögzítése	295		
SERVO-DRIVE LEGRABOX | MERIVOBOX | TANDEMBOX fiókhoz	358	E-SERVICES és felhasználási segédeszközök	590	Short-URL	
TIP-ON BLUMOTION egység MERIVOBOX fiókhoz	296	További technikai információk	698	www.blum.com/a355	
AMBIA-LINE LEGRABOX | MERIVOBOX fiókhoz	528				

Frontkihúzású fiók – BOXCOVER – E

Webkód DQJ4RY



- **MERIVOBOX modular BOXCOVER** elemmel
- jellegzetes kávaforma
- belül egyenes káva síkban lévő takarósapkával
- szinkronizált pihekönnyű futás
- integrált **BLUMOTION** csillapítóval a finom és halk záródásért, **SERVO-DRIVE** vagy **TIP-ON BLUMOTION** nyitásrásegítővel kombinálható
- előlap tartópozícióban beakasztása, kényelmes felpattintása, egy már beakasztott fióknál
- szerszám nélkül szerelhető
- 3-dimenzióban állítható előlap

Helyigény

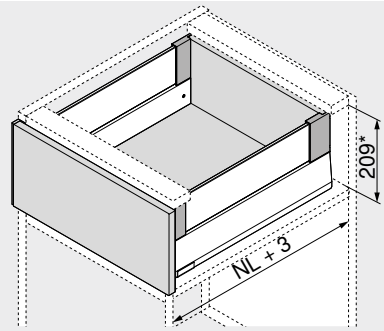

NL Névleges hosszúság
* Magában foglal 2 mm dőlésszög állítást

Rendelési információk

1 Korpuszsínek bal/jobb

Kivitelezés	BLUMOTION	
Névleges hosszúság NL (mm)	Dinamikus terhelhetőség (kg) 40	70
270	450.2701B	
300	450.3001B	
350	450.3501B	
400	450.4001B	
450	450.4501B	453.4501B
500	450.5001B	453.5001B
550	450.5501B	453.5501B
600	450.6001B	453.6001B

2 Káva-készlet

Káva magassága (mm)	91	
Névleges hosszúság NL (mm)	Szín SW-M | IG-M | OG-M	
270	470M2702S	
300	470M3002S	
350	470M3502S	
400	470M4002S	
450	470M4502S	
500	470M5002S	
550	470M5502S	
600	470M6002S	

Tartalmaz:
2a 1 x Káva bal/jobb
2b 2 x Gyártói névjegy mélynyomott Blum-logóval, 1000 darabtól egyedi nyomattal
2c 2 x Takarósapkák

3 Hátfalrögzítő fa hátfalhoz bal/jobb

Szín	Anyaga	Cikkszám
SW-M | IG-M | OG-M	Acél	ZB4E000S

4.1 Előlaprögzítő

Rögzítési mód		Cikkszám
EXPANDO T	2 x	ZF4.10T2
INSERTA	2 x	ZF4.10I2
Csavarozás[1]	2 x	ZF4.1002

EXPANDO T alkalmas vékony előlapokhoz – lsd. oldaltudnivalók
[1] A csavarok nem részei a szállítási egységnek

4.2 Előlaprögzítő fent

Rögzítési mód	Csavarok		Cikkszám
EXPANDO T	–	2 x	ZF4.50T2
INSERTA	–	2 x	ZF4.50I2
Csavarozás	Facsavar Ø 3.8 x 11.4 mm[1]	2 x	ZF4.5002
	Süllyesztettfejű csavar[2]	2 x	ZF4.5012

EXPANDO T alkalmas vékony előlapokhoz – lsd. oldaltudnivalók
[1] Előszerelt
[2] Süllyesztettfejű csavar max. 7 mm fejátmérővel, menetátmérő max. 4 mm, a csavarok nem részei a szállítási egységnek

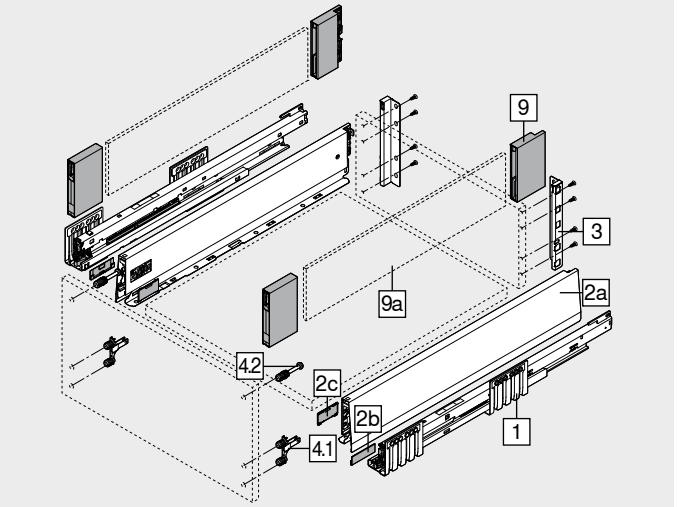

9 BOXCOVER bal/jobb

Szín	Anyaga	Cikkszám
SW-M | IG-M | OG-M	Műanyag/acél	ZL4M00808

9a Fiókoldal magasító elem üvegből (oldalsó)

Anyaga	Cikkszám
Üveg	ZE4Mxx0G

Rendelési információkat lad. Fiókmagasító elem

Szín		Szín	
SW-M	Selyemfehér matt	OG-M	Orionszürke matt
IG-M	Indiumszürke matt		

Tartozékok

– Facsavar

Ø (mm)	Hossza (mm)		Cikkszám
3.5	15	[1]	609.1500
3.5	17	[2]	609.1700

[1] A korpuszsínnek a korpusszal történő összekötéséhez
[2] Előlaprögzítéshez

– Rögzítőcsavar (tányérfejű csavar)

Ø (mm)	Hossza (mm)		Cikkszám
3.5	15	[1+2]	61R.1500

Az optimális feldolgozási eredményhez a fahátfal és a káva esetén tányérfejű csavarok használatát ajánljuk
[1] A fa hátfal tartó és fa hátfal valamint a káva és fiókfenéklap összekötéséhez
[2] Csavarfej maximális magassága: 2 mm

– Eurocsavar

Ø (mm)	Hossza (mm)		Cikkszám
6	14.5	[1]	661.1450.HG

[1] A korpuszsínnek a korpusszal történő összekötéséhez

Frontkihúzású fiók – BOXCOVER – E

Webkód DQJ4RY

Tervezés

Helyigény a korpuszban

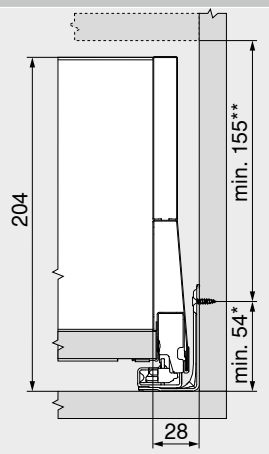

* +1 mm amennyiben a korpusz összeépítése előtt szerelik fel a korpuszsíneket
** Magában foglal 2 mm dölésszög állítást

Beépítési méretek – előlap – csavaros

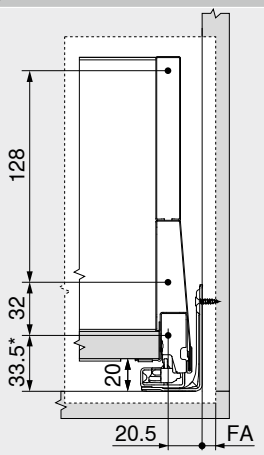

FA Előlapráütés
* +1 mm amennyiben a korpusz összeépítése előtt szerelik fel a korpuszsíneket

Befúrási méret – előlap – furatméretek INSERTA- | EXPANDO T-szerelés

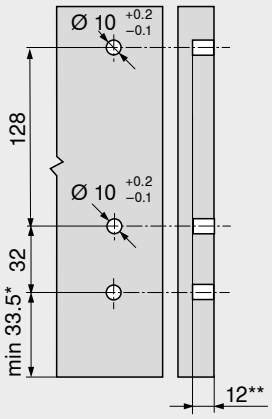

* +1 mm amennyiben a korpusz összeépítése előtt szerelik fel a korpuszsíneket
** Min. 6 mm az EXPANDO T esetén

Beépítési méretek – hátfalnál

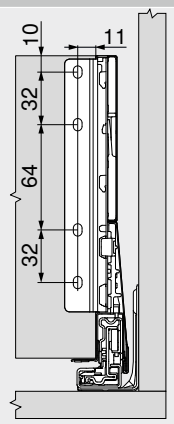

Lyuktávolság – korpuszsínek

Korpuszsín – 450 – 40 kg
Névleges hosszúság NL (mm)

270 | 300 | 350

400 | 450 | 500 | 550 | 600

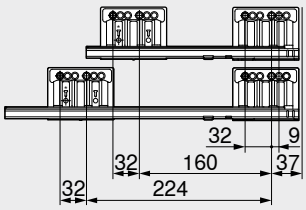

Korpuszsín – 453 – 70 kg
Névleges hosszúság NL (mm)

450 | 500 | 550

600

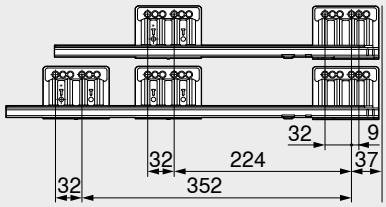

Belső korpuszmélység LT min. = névleges hosszúság NL + 3 mm

Szabás – 16 mm-es forgácslap.

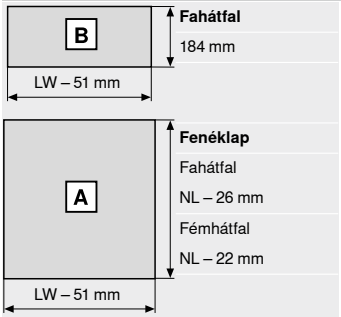

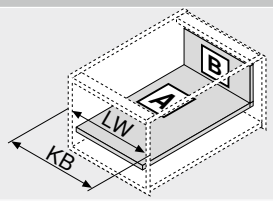

KB Korpuszszélesség
LW Belső korpuszszélesség
NL Névleges hosszúság

Szabás – magasító elem

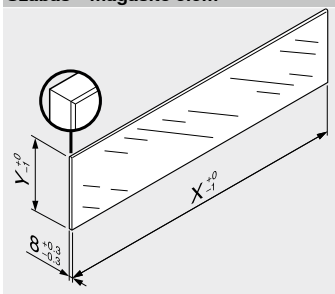

Magasító elem	X (mm)	Y (mm)
Oldalsó	NL – 90	95

NL Névleges hosszúság

Üvegekkel magasított MERIVOBOX fiókoknál a meghatározott méretek miatt a szabvány (DIN EN 14749 2016. június) alapján nincs előírva „függőleges üvegalakatrészek ütéspróbája". Norma teljesítése szerint biztonsági üveg nincs előírva. A felső élek megmunkálása egy polírozott sima legömbölyített él 1 mm ±0.5 mm értékben.

Oldalmutatók

Áttekintés	257	CABLOXX	582	**Felszerelés, leszerelés és beállítás**	
Rögzítőrendszerek vékony előlapokhoz – EXPANDO T	584	Tartozékok	291		
Megmunkálási javaslatok és garancia kizárása – EXPANDO T	585	Korpuszsínek rögzítése	295		
SERVO-DRIVE LEGRABOX | MERIVOBOX | TANDEMBOX fiókhoz	358	E-SERVICES és felhasználási segédeszközök	590	Short-URL	
TIP-ON BLUMOTION egység MERIVOBOX fiókhoz	296	További technikai információk	698	www.blum.com/a355	
AMBIA-LINE LEGRABOX | MERIVOBOX fiókhoz	528				

Frontkihúzású fiók – BOXCAP – E

Webkód DQJ5HA



- **MERIVOBOX modular BOXCAP** elemmel
- jellegzetes kávaforma
- belül egyenes káva síkban lévő takarósapkával
- szinkronizált pihekönnyű futás
- integrált **BLUMOTION** csillapítóval a finom és halk záródásért, **SERVO-DRIVE** vagy **TIP-ON BLUMOTION** nyitásrásegítővel kombinálható
- előlap tartópozícióban beakasztása, kényelmes felpattintása, egy már beakasztott fióknál
- szerszám nélkül szerelhető
- 3-dimenzióban állítható előlap

Helyigény

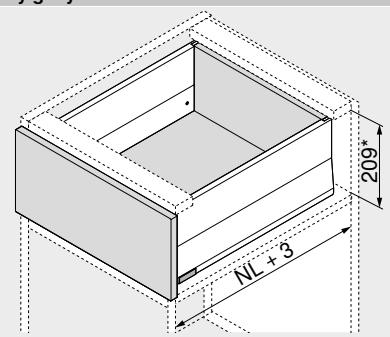

NL Névleges hosszúság
* Magában foglal 2 mm dőlésszög állítást

Rendelési információk

1 Korpuszsínek bal/jobb



Kivitelezés	BLUMOTION	
Névleges hosszúság NL (mm)	Dinamikus terhelhetőség (kg) 40	70
270	450.2701B	
300	450.3001B	
350	450.3501B	
400	450.4001B	
450	450.4501B	453.4501B
500	450.5001B	453.5001B
550	450.5501B	453.5501B
600	450.6001B	453.6001B

2 Káva-készlet



Káva magassága (mm)	91	
Névleges hosszúság NL (mm)	Szín SW-M | IG-M | OG-M	
270	470M2702S	
300	470M3002S	
350	470M3502S	
400	470M4002S	
450	470M4502S	
500	470M5002S	
550	470M5502S	
600	470M6002S	

Tartalmaz:
2a 1 x Káva bal/jobb
2b 2 x Gyártói névjegy mélynyomott Blum-logóval, 1000 darabtól egyedi nyomattal
2c 2 x Takarósapkák

3 Hátfalrögzítő fa hátfalhoz bal/jobb



Szín	Anyaga	Cikkszám
SW-M | IG-M | OG-M	Acél	ZB4E000S

4.1 Előlaprögzítő



Rögzítési mód		Cikkszám
EXPANDO T	2 x	ZF4.10T2
INSERTA	2 x	ZF4.10I2
Csavarozás[1]	2 x	ZF4.1002

EXPANDO T alkalmas vékony előlapokhoz – lsd. oldaltudnivalók
[1] A csavarok nem részei a szállítási egységnek

4.2 Előlaprögzítő fent



Rögzítési mód	Csavarok		Cikkszám
EXPANDO T	–	2 x	ZF4.50T2
INSERTA	–	2 x	ZF4.50I2
Csavarozás	Facsavar Ø 3.8 x 11.4 mm[1]	2 x	ZF4.5002
	Süllyesztettfejű csavar[2]	2 x	ZF4.5012

EXPANDO T alkalmas vékony előlapokhoz – lsd. oldaltudnivalók
[1] Előszerelt
[2] Süllyesztettfejű csavar max. 7 mm fejátmérővel, menetátmérő max. 4 mm, a csavarok nem részei a szállítási egységnek

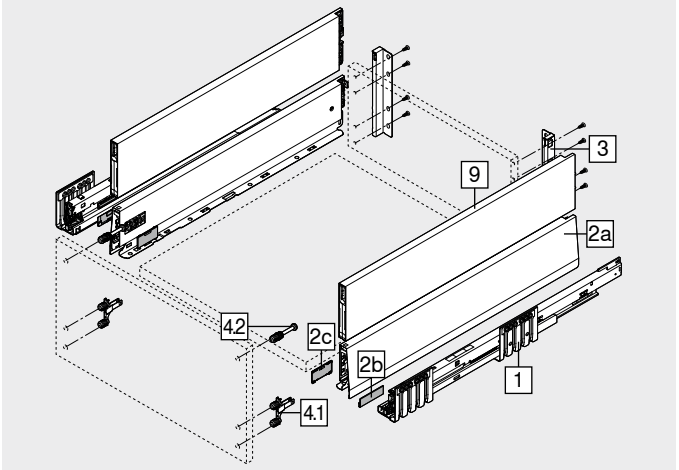

9 BOXCAP bal/jobb



Szín SW-M | IG-M | OG-M

Névleges hosszúság NL (mm)	Cikkszám	Névleges hosszúság NL (mm)	Cikkszám
270	ZL4.270S.E	450	ZL4.450S.E
300	ZL4.300S.E	500	ZL4.500S.E
350	ZL4.350S.E	550	ZL4.550S.E
400	ZL4.400S.E	600	ZL4.600S.E

Szín		Szín	
SW-M	Selyemfehér matt	OG-M	Orionszürke matt
IG-M	Indiumszürke matt		

Tartozékok

– Facsavar



Ø (mm)	Hossza (mm)		Cikkszám
3.5	15	[1]	609.1500
3.5	17	[2]	609.1700

[1] A korpuszsínnek a korpusszal történő összekötéséhez
[2] Előlaprögzítéshez

– Rögzítőcsavar (tányérfejű csavar)



Ø (mm)	Hossza (mm)		Cikkszám
3.5	15	[1+2]	61R.1500

Az optimális feldolgozási eredményhez a fahátfal és a káva esetén tányérfejű csavarok használatát ajánljuk
[1] A fa hátfal tartó és fa hátfal valamint a káva és fiókfenéklap összekötéséhez
[2] Csavarfej maximális magassága: 2 mm

– Eurocsavar



Ø (mm)	Hossza (mm)		Cikkszám
6	14.5	[1]	661.1450.HG

[1] A korpuszsínnek a korpusszal történő összekötéséhez

Frontkihúzású fiók – BOXCAP – E

Webkód DQJ5HA

Tervezés

Helyigény a korpuszban

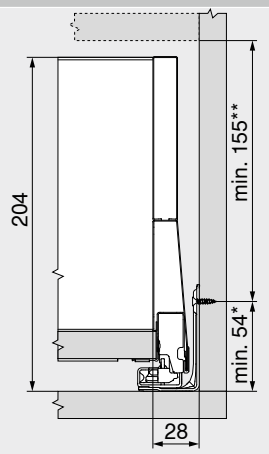

* +1 mm amennyiben a korpusz összeépítése előtt szerelik fel a korpuszsíneket
** Magában foglal 2 mm dölésszög állítást

Beépítési méretek – előlap – csavaros

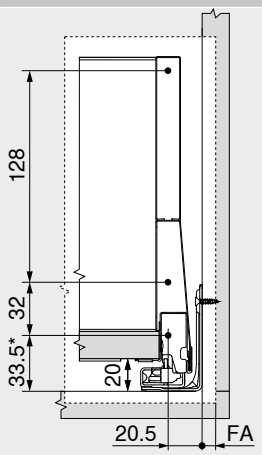

FA Előlapráütés
* +1 mm amennyiben a korpusz összeépítése előtt szerelik fel a korpuszsíneket

Befúrási méret – előlap – furatméretek INSERTA- | EXPANDO T-szerelés

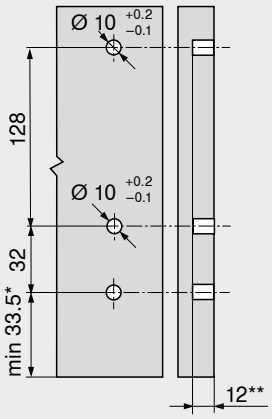

* +1 mm amennyiben a korpusz összeépítése előtt szerelik fel a korpuszsíneket
** Min. 6 mm az EXPANDO T esetén

Beépítési méretek – hátfalnál

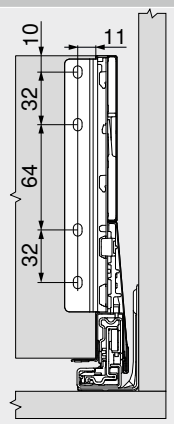

Lyuktávolság – korpuszsínek

Korpuszsín – 450 – 40 kg
Névleges hosszúság NL (mm)

270 | 300 | 350

400 | 450 | 500 | 550 | 600

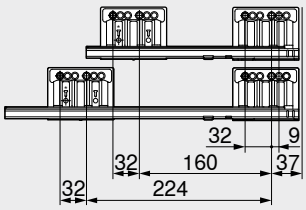

Szabás – 16 mm-es forgácslap.

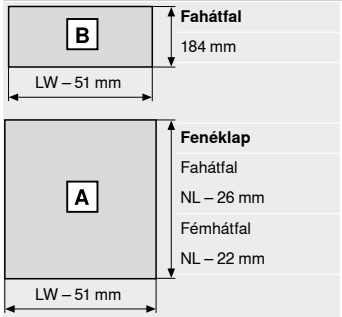

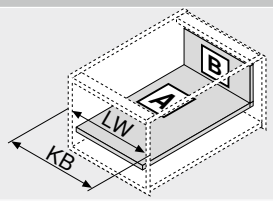

KB Korpuszszélesség
LW Belső korpuszszélesség
NL Névleges hosszúság

Korpuszsín – 453 – 70 kg
Névleges hosszúság NL (mm)

450 | 500 | 550

600

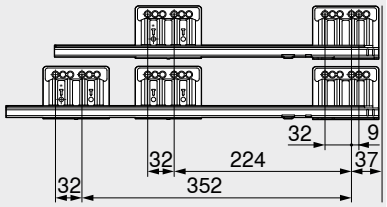

Belső korpuszmélység LT min. = névleges hosszúság NL + 3 mm

Befúrási méret – fiókfenéklap

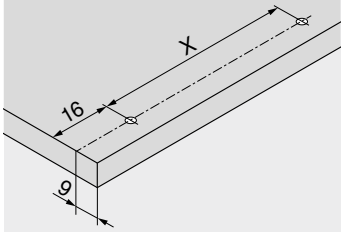

NL (mm)	X (mm)
270 | 300	128
350 | 400 | 450 | 500 | 550 | 600	256

Előfúrás tányérfejű csavar használata esetén lehetséges
NL Névleges hosszúság

Oldalmutatók

Áttekintés	257	CABLOXX	582	Felszerelés, leszerelés és beállítás	
Rögzítőrendszerek vékony előlapokhoz – EXPANDO T	584	Tartozékok	291		
Megmunkálási javaslatok és garancia kizárása – EXPANDO T	585	Korpuszsínek rögzítése	295		
SERVO-DRIVE LEGRABOX | MERIVOBOX | TANDEMBOX fiókhoz	358	E-SERVICES és felhasználási segédeszközök	590	Short-URL	
TIP-ON BLUMOTION egység MERIVOBOX fiókhoz	296	További technikai információk	698	www.blum.com/a355	
AMBIA-LINE LEGRABOX | MERIVOBOX fiókhoz	528				

Magasító korlátos belső fiók – BOXCAP – magasító korlát – E

Webkód DQJ9PA



- **MERIVOBOX modular BOXCAP** elemmel
- belső fiók magasító korláttal
- jellegzetes kávaforma
- belül egyenes káva síkban lévő takarósapkával
- szinkronizált pihekönnyű futás
- integrált **BLUMOTION** csillapítóval a finom és halk záródásért, **SERVO-DRIVE** vagy **TIP-ON BLUMOTION** nyitásrásegítővel kombinálható
- belső kihúzású fiókok esetén a **SERVO-DRIVE** csak húzással old ki
- előlap tartópozícióban beakasztása, kényelmes felpattintása, egy már beakasztott fióknál
- szerszám nélkül szerelhető
- 3-dimenzióban állítható előlap

Helyigény

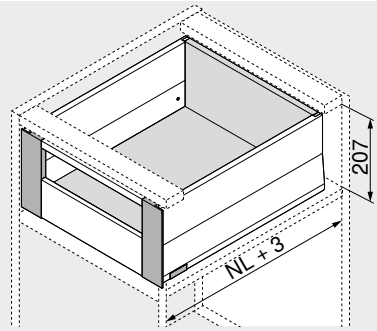

NL Névleges hosszúság

Rendelési információk

Figyelmeztetés
Minden belső kihúzású fiókváltozat minden E magasságú frontkihúzás-változattal kombinálható.

1 Korpuszsínek bal/jobb



Kivitelezés	BLUMOTION	
Névleges hosszúság NL (mm)	Dinamikus terhelhetőség (kg) 40	70
270	450.2701B	
300	450.3001B	
350	450.3501B	
400	450.4001B	
450	450.4501B	453.4501B
500	450.5001B	453.5001B
550	450.5501B	453.5501B
600	450.6001B	453.6001B

2 Káva-készlet



Káva magassága (mm)	91
Névleges hosszúság NL (mm)	Szín SW-M | IG-M | OG-M
270	470M2702S
300	470M3002S
350	470M3502S
400	470M4002S
450	470M4502S
500	470M5002S
550	470M5502S
600	470M6002S

Tartalmaz:
2a 1 x Káva bal/jobb
2b 2 x Gyártói névjegy mélynyomott Blum-logóval, 1000 darabtól egyedi nyomattal
2c 2 x Takarósapkák

3 Hátfalrögzítő fa hátfalhoz bal/jobb



Szín	Anyaga	Cikkszám
SW-M | IG-M | OG-M	Acél	ZB4E000S

4 Belső előlaprögzítő készlet



Szín	Anyaga	Cikkszám
SW-M | IG-M | OG-M	Acél	ZI4.2ES1

Tartalmaz:
4a 1 x Előlaptartó bal/jobb
4b 1 x Belső takarósapka bal/jobb
4e 1 x Tartóelem
4f 4 x Csavarok

5 Előlap nút nélkül



Szín	Hossza (mm)	Cikkszám
SW-M | IG-M | OG-M	1042	ZV4.1042M

1200 mm-es korpuszszélességhez KB igazodik
Szabás Belső korpuszszélesség LW – 126 mm

Szín		Szín	
SW-M	Selyemfehér matt	OG-M	Orionszürke matt
IG-M	Indiumszürke matt		

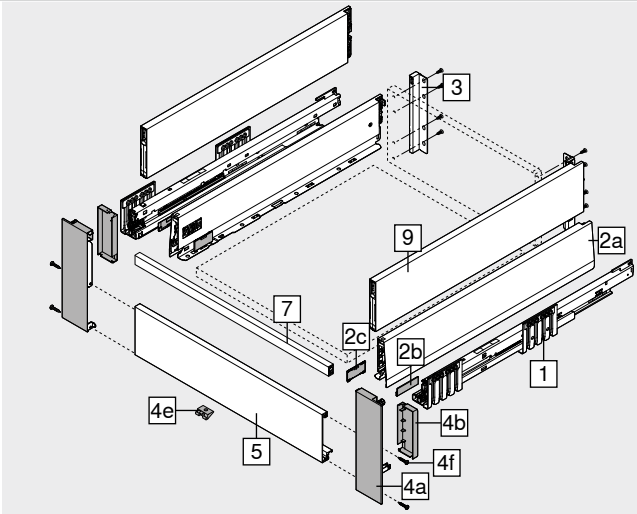

7 Keresztkorlát



Szín	Hossza (mm)	Cikkszám
SW-M | IG-M | OG-M	1059	ZR4.1059U

1200 mm-es korpuszszélességhez KB igazodik
Szabás Belső korpuszszélesség LW – 111 mm

9 BOXCAP bal/jobb



Szín	SW-M | IG-M | OG-M		
Névleges hosszúság NL (mm)	Cikkszám	Névleges hosszúság NL (mm)	Cikkszám
270	ZL4.270S.E	450	ZL4.450S.E
300	ZL4.300S.E	500	ZL4.500S.E
350	ZL4.350S.E	550	ZL4.550S.E
400	ZL4.400S.E	600	ZL4.600S.E

Tartozékok

– Facsavar



Ø (mm)	Hossza (mm)		Cikkszám
3.5	15	1	609.1500

1 A korpuszsínnek a korpusszal történő összekötéséhez

– Rögzítőcsavar (tányérfejű csavar)



Ø (mm)	Hossza (mm)		Cikkszám
3.5	15	1+2	61R.1500

Az optimális feldolgozási eredményhez a fahátfal és a káva esetén tányérfejű csavarok használatát ajánljuk
1 A fa hátfal tartó és fa hátfal valamint a káva és fiókfenéklap összekötéséhez
2 Csavarfej maximális magassága: 2 mm

– Eurocsavar



Ø (mm)	Hossza (mm)		Cikkszám
6	14.5	1	661.1450.HG

1 A korpuszsínnek a korpusszal történő összekötéséhez

Magasító korlátos belső fiók – BOXCAP – magasító korlát – E

Webkód DQJ9PA

Tervezés

Helyigény a korpuszban

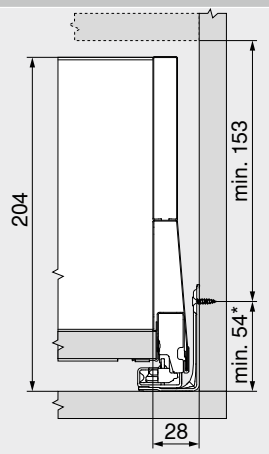

* +1 mm amennyiben a korpusz összeépítése előtt szerelik fel a korpuszsíneket

Beépítési méretek – hátfalnál

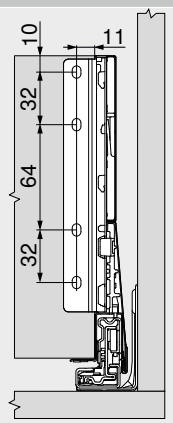

Lyuktávolság – korpuszsínek

Korpuszsín – 450 – 40 kg
Névleges hosszúság NL (mm)

270 | 300 | 350

400 | 450 | 500 | 550 | 600

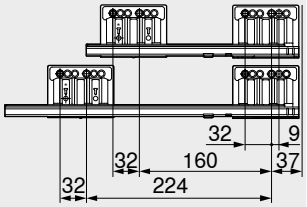

Korpuszsín – 453 – 70 kg
Névleges hosszúság NL (mm)

450 | 500 | 550

600

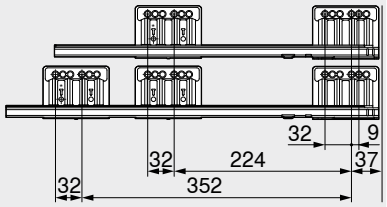

Belső korpuszmélység LT min. = névleges hosszúság NL + 3 mm

Szabás – 16 mm-es forgácslap.

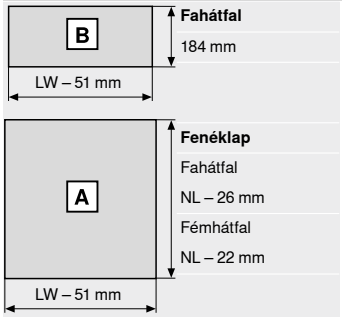

Fahátfal
184 mm

Fenéklap
Fahátfal
NL – 26 mm
Fémhátfal
NL – 22 mm

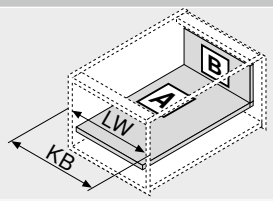

KB	Korpuszszélesség
LW	Belső korpuszszélesség
NL	Névleges hosszúság

Befúrási méret – fiókfenéklap

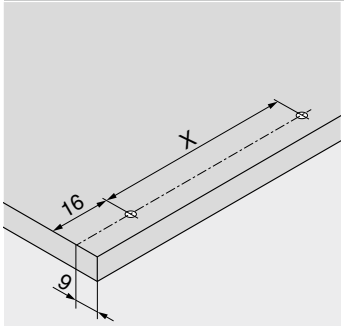

NL (mm)	X (mm)
270 | 300	128
350 | 400 | 450 | 500 | 550 | 600	256

Előfúrás tányérfejű csavar használata esetén lehetséges

NL Névleges hosszúság

Oldalmutatók

Áttekintés	257	CABLOXX	582	**Felszerelés, leszerelés és beállítás**	
Rögzítőrendszerek vékony előlapokhoz – EXPANDO T	584	Tartozékok	291		
Megmunkálási javaslatok és garancia kizárása – EXPANDO T	585	Korpuszsínek rögzítése	295		
SERVO-DRIVE LEGRABOX | MERIVOBOX | TANDEMBOX fiókhoz	358	E-SERVICES és felhasználási segédeszközök	590	Short-URL	
TIP-ON BLUMOTION egység MERIVOBOX fiókhoz	296	További technikai információk	698	www.blum.com/a355	
AMBIA-LINE LEGRABOX | MERIVOBOX fiókhoz	528				

Magasító elemes belső fiók – BOXCAP – magasító elem – E

Webkód DQJAEM



- **MERIVOBOX modular BOXCAP** elemmel
- belső kihúzású fiók magas vagy alacsony magasító elemmel
- jellegzetes kávaforma
- belül egyenes káva síkban lévő takarósapkával
- szinkronizált pihekönnyű futás
- integrált **BLUMOTION** csillapítóval a finom és halk záródásért, **SERVO-DRIVE** vagy **TIP-ON BLUMOTION** nyitásrásegítővel kombinálható
- belső kihúzású fiókok esetén a **SERVO-DRIVE** csak húzással old ki
- előlap tartópozícióban beakasztása, kényelmes felpattintása, egy már beakasztott fióknál
- szerszám nélkül szerelhető
- 3-dimenzióban állítható előlap

Helyigény

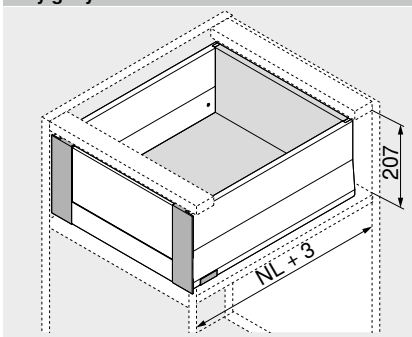

NL Névleges hosszúság

Rendelési információk

Figyelmeztetés
Minden belső kihúzású fiókváltozat minden E magasságú frontkihúzás-változattal kombinálható.

1 Korpuszsínek bal/jobb

Kivitelezés	BLUMOTION	
Névleges hosszúság NL (mm)	Dinamikus terhelhetőség (kg) 40	70
270	450.2701B	
300	450.3001B	
350	450.3501B	
400	450.4001B	
450	450.4501B	453.4501B
500	450.5001B	453.5001B
550	450.5501B	453.5501B
600	450.6001B	453.6001B

2 Káva-készlet

Káva magassága (mm)	91
Névleges hosszúság NL (mm)	Szín SW-M | IG-M | OG-M
270	470M2702S
300	470M3002S
350	470M3502S
400	470M4002S
450	470M4502S
500	470M5002S
550	470M5502S
600	470M6002S

Tartalmaz:
2a 1 x Káva bal/jobb
2b 2 x Gyártói névjegy mélynyomott Blum-logóval, 1000 darabtól egyedi nyomattal
2c 2 x Takarósapkák

3 Hátfalrögzítő fa hátfalhoz bal/jobb

Szín	Anyaga	Cikkszám
SW-M | IG-M | OG-M	Acél	ZB4E000S

4 Belső előlaprögzítő készlet

Szín	Anyaga	Cikkszám
SW-M | IG-M | OG-M	Acél	ZI4.4ES1

Tartalmaz:
4a 1 x Előlaptartó bal/jobb
4b 1 x Üvegfogadó elem bal/jobb
4d 2 x Kiegyenlítő darab alacsony fiókmagasító elemhez
4e 1 x Tartóelem
4f 4 x Csavarok

5 Nútolt előlap

Szín	Hossza (mm)	Cikkszám
SW-M | IG-M | OG-M	1042	ZV4.1042NN

1200 mm-es korpuszszélességhez KB igazodik
Szabás Belső korpuszszélesség LW – 126 mm

Szín		Szín	
SW-M	Selyemfehér matt	OG-M	Orionszürke matt
IG-M	Indiumszürke matt		

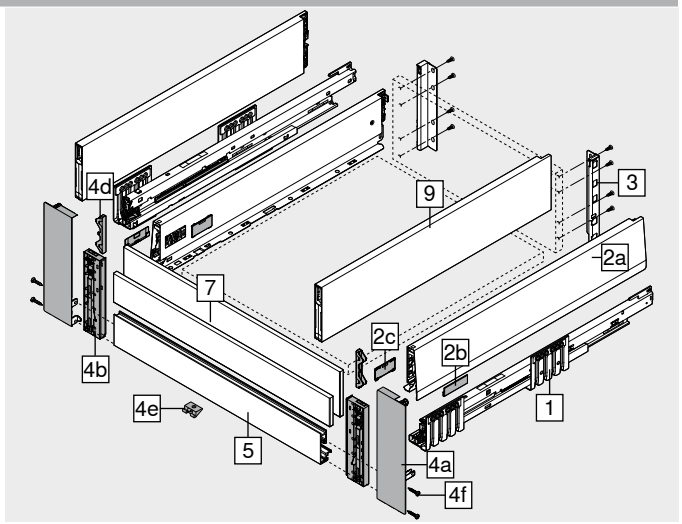

7 Fiókoldal magasító elem üvegből (belső fióknak előre)

Kivitelezés	Anyaga	Cikkszám
Alacsony	Üveg	ZE4LxxxxG
Magas		ZE4HxxxxG

Rendelési információkat lad. Fiókmagasító elem

9 BOXCAP bal/jobb

Szín SW-M | IG-M | OG-M

Névleges hosszúság NL (mm)	Cikkszám	Névleges hosszúság NL (mm)	Cikkszám
270	ZL4.270S.E	450	ZL4.450S.E
300	ZL4.300S.E	500	ZL4.500S.E
350	ZL4.350S.E	550	ZL4.550S.E
400	ZL4.400S.E	600	ZL4.600S.E

Tartozékok

– Facsavar

Ø (mm)	Hossza (mm)		Cikkszám
3.5	15	1	609.1500

1 A korpuszsínnek a korpusszal történő összekötéséhez

– Rögzítőcsavar (tányérfejű csavar)

Ø (mm)	Hossza (mm)		Cikkszám
3.5	15	1+2	61R.1500

Az optimális feldolgozási eredményhez a fahátfal és a káva esetén tányérfejű csavarok használatát ajánljuk
1 A fa hátfal tartó és fa hátfal valamint a káva és fiókfenéklap összekötéséhez
2 Csavarfej maximális magassága: 2 mm

– Eurocsavar

Ø (mm)	Hossza (mm)		Cikkszám
6	14.5	1	661.1450.HG

1 A korpuszsínnek a korpusszal történő összekötéséhez

Magasító elemes belső fiók – BOXCAP – magasító elem – E

Webkód DQJAEM

Tervezés

Helyigény a korpuszban

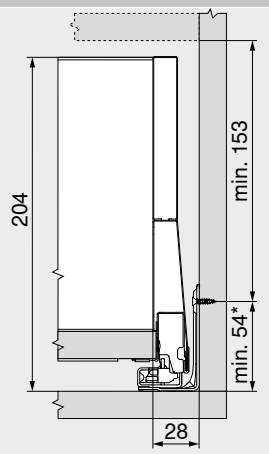

* +1 mm amennyiben a korpusz összeépítése előtt szerelik fel a korpuszsíneket

Beépítési méretek – hátfalnál

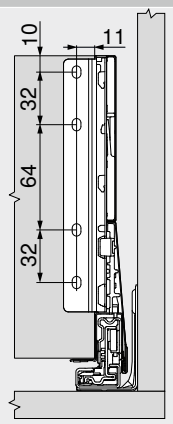

Lyuktávolság – korpuszsínek

Korpuszsín – 450 – 40 kg
Névleges hosszúság NL (mm)

270 | 300 | 350

400 | 450 | 500 | 550 | 600

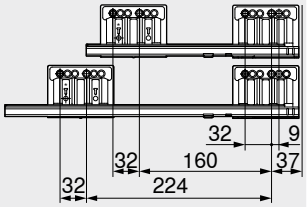

Szabás – 16 mm-es forgácslap.

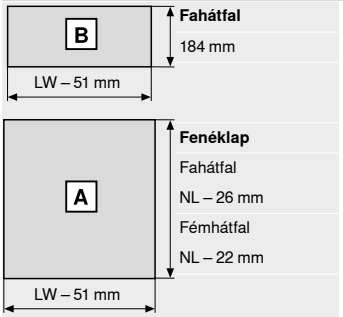

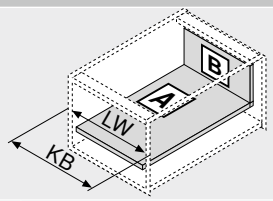

KB	Korpuszszélesség
LW	Belső korpuszszélesség
NL	Névleges hosszúság

Korpuszsín – 453 – 70 kg
Névleges hosszúság NL (mm)

450 | 500 | 550

600

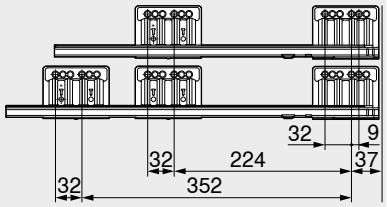

Belső korpuszmélység LT min. = névleges hosszúság NL + 3 mm

Szabás – magasító elem

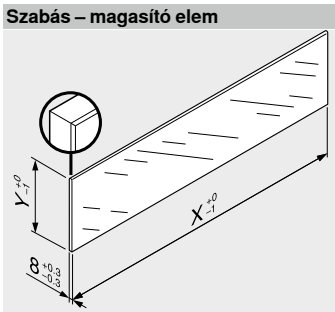

Magasító elem	X (mm)	Y (mm)
Alacsony	LW – 104	75
Magas	LW – 104	142.5

LW Belső korpuszszélesség

Üvegekkel magasított MERIVOBOX fiókoknál a meghatározott méretek miatt a szabvány (DIN EN 14749 2016. június) alapján nincs előírva „függőleges üvegalakatrészek ütéspróbája". Norma teljesítése szerint biztonsági üveg nincs előírva. A felső élek megmunkálása egy polírozott sima legömbölyített él 1 mm ±0.5 mm értékben.

Oldalmutatók

Áttekintés	257	CABLOXX	582	**Felszerelés, leszerelés és beállítás**	
Rögzítőrendszerek vékony előlapokhoz – EXPANDO T	584	Magasító elem	290		
		Tartozékok	291		
Megmunkálási javaslatok és garancia kizárása – EXPANDO T	585	Korpuszsínek rögzítése	295	Short-URL	
		E-SERVICES és felhasználási segédeszközök	590	www.blum.com/a355	
SERVO-DRIVE LEGRABOX | MERIVOBOX | TANDEMBOX fiókhoz	358	További technikai információk	698		
TIP-ON BLUMOTION egység MERIVOBOX fiókhoz	296				
AMBIA-LINE LEGRABOX | MERIVOBOX fiókhoz	528				

Korpuszsín felső kihúzóval hulladéktároló-alkalmazáshoz

Webkód
DQJ66M



Fotó – BOXCAP

- korpuszsín előretolt kampóval hulladéktároló alkalmazáshoz
- kombinálható minden frontkihúzással E magasságban
- szinkronizált pihekönnyű futás
- integrált **BLUMOTION** csillapítóval a finom és halk záródásért, **SERVO-DRIVE** vagy **TIP-ON BLUMOTION** nyitásrásegítővel kombinálható
- előlap tartópozícióban beakasztása, kényelmes felpattintása, egy már beakasztott fióknál
- szerszám nélkül szerelhető
- 3-dimenzióban állítható előlap

Helyigény

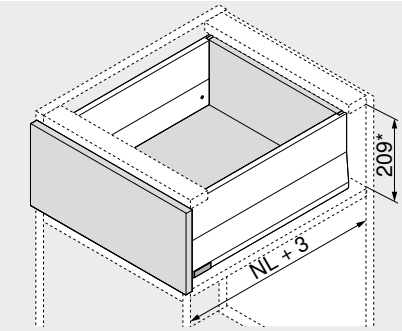

NL	Névleges hosszúság
*	Magában foglal 2 mm dőlésszög állítást

Rendelési információk

1



Korpuszsínek bal/jobb

Kivitelezés	BLUMOTION		
Névleges hosszúság NL (mm)	**Dinamikus terhelhetőség (kg) 70**		
450	**453.4501BZ**		
500	**453.5001BZ**		
550	**453.5501BZ**		

2



Káva-készlet

Káva magassága (mm)	91		
Névleges hosszúság NL (mm)	**Szín SW-M | IG-M | OG-M**		
400[1]	**470M4002S**		
450[1]	**470M4502S**		
500[1]	**470M5002S**		

Tartalmaz:

2a	1 x Káva bal/jobb
2b	2 x Gyártói névjegy mélynyomott Blum-logóval, 1000 darabtól egyedi nyomattal
2c	2 x Takarósapkák

Megfelelő kávahosszúság

[1] Korpuszsínek NL névleges hossza – 50 mm = **Kávák NL névleges hossza**
Pl. 450 – 50 = **400 mm**

Felhasználási javaslat	Oldal
Minden további komponenst itt talál:	
Frontkihúzású fiók – magasító korlát – E	270
Frontkihúzású fiók – BOXCOVER – E	272
Frontkihúzású fiók – BOXCAP – E	274

Korpuszsín felső kihúzóval hulladéktároló-alkalmazáshoz

Webkód DQJ66M

Tervezés

Helyigény a korpuszban

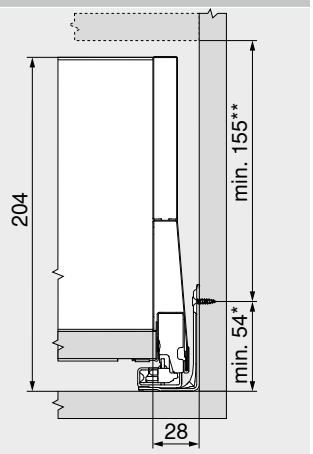

* +1 mm amennyiben a korpusz összeépítése előtt szerelik fel a korpuszsíneket
** Magában foglal 2 mm dölésszög állítást

Beépítési méretek – előlap – csavaros

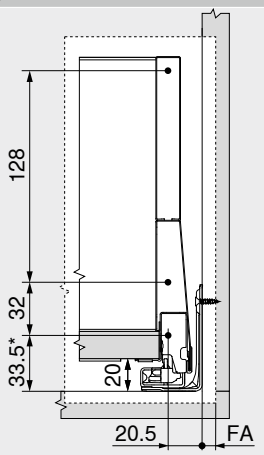

FA Előlapráütés
* +1 mm amennyiben a korpusz összeépítése előtt szerelik fel a korpuszsíneket

Befúrási méret – előlap – furatméretek INSERTA- | EXPANDO T-szerelés

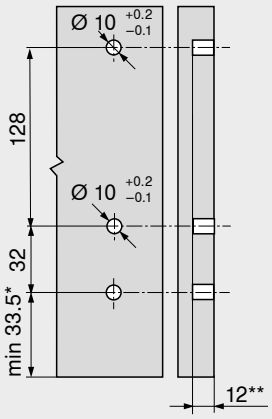

* +1 mm amennyiben a korpusz összeépítése előtt szerelik fel a korpuszsíneket
** Min. 6 mm az EXPANDO T esetén

Beépítési méretek – hátfalnál

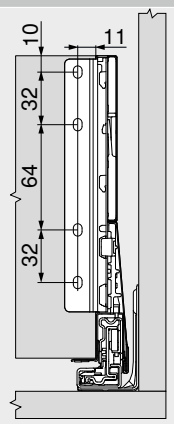

Lyuktávolság – korpuszsínek

Korpuszsín – 453 – 70 kg
Névleges hosszúság NL (mm)

450 | 500 | 550

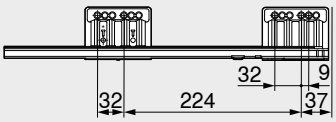

Belső korpuszmélység LT min. = névleges hosszúság NL + 3 mm

Szabás – 16 mm-es forgácslap.

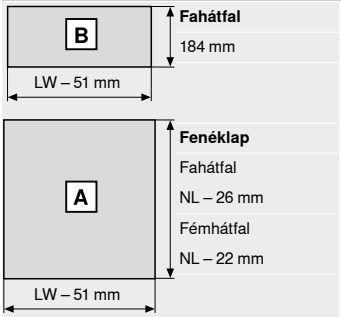

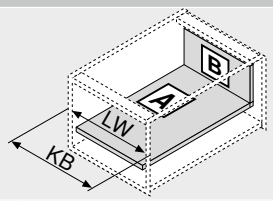

KB Korpuszszélesség
LW Belső korpuszszélesség
NL Névleges hosszúság

Befúrási méret – fiókfenéklap

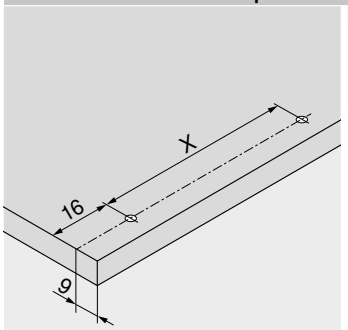

NL (mm)	X (mm)
450 | 500 | 550	256

Előfúrás tányérfejű csavar használata esetén lehetséges
NL Névleges hosszúság

Oldalmutatók

Áttekintés	257	CABLOXX	582	Felszerelés, leszerelés és beállítás	
Rögzítőrendszerek vékony előlapokhoz – EXPANDO T	584	Tartozékok	291		
Megmunkálási javaslatok és garancia kizárása – EXPANDO T	585	Korpuszsínek rögzítése	295		
SERVO-DRIVE LEGRABOX | MERIVOBOX | TANDEMBOX fiókhoz	358	E-SERVICES és felhasználási segédeszközök	590	Short-URL	
TIP-ON BLUMOTION egység MERIVOBOX fiókhoz	296	További technikai információk	698	www.blum.com/a355	
AMBIA-LINE LEGRABOX | MERIVOBOX fiókhoz	528				

Fiók – M – köztes elem

Webkód DQJB3Y



- köztes elemmel az optimális tárolótérhez
- standard elemekkel elkészíthető
- jellegzetes kávaforma
- belül egyenes káva síkban lévő takarósapkával
- szinkronizált pihekönnyű futás
- integrált **BLUMOTION** csillapítóval a finom és halk záródásért, **SERVO-DRIVE** vagy **TIP-ON BLUMOTION** nyitásrásegítővel kombinálható
- előlap tartópozícióban beakasztása, kényelmes felpattintása, egy már beakasztott fióknál
- szerszám nélkül szerelhető
- 3-dimenzióban állítható előlap

Helyigény

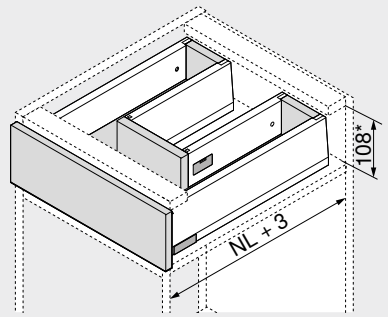

NL Névleges hosszúság
* Magában foglal 2 mm dőlésszög állítást

Rendelési információk

1 Korpuszsínek bal/jobb



Kivitelezés	BLUMOTION	
Névleges hosszúság NL (mm)	Dinamikus terhelhetőség (kg) 40	70
450	450.4501B	453.4501B
500	450.5001B	453.5001B
550	450.5501B	453.5501B
600	450.6001B	453.6001B

2.1 Káva-szett külső



Káva magassága (mm)	91	
Névleges hosszúság NL (mm)	Szín SW-M | IG-M | OG-M	
450	470M4502S	
500	470M5002S	
550	470M5502S	
600	470M6002S	

Tartalmaz:
2.1a 1 x Káva bal/jobb
2.1b 2 x Gyártói névjegy mélynyomott Blum-logóval, 1000 darabtól egyedi nyomattal
2.1c 2 x Takarósapkák

2.2 Káva-szett belső



Káva magassága (mm)	91	
Névleges hosszúság NL (mm)	Szín SW-M | IG-M | OG-M	
300	470M3002S	
350	470M3502S	
400	470M4002S	
450	470M4502S	

Tartalmaz:
2.2a 1 x Káva bal/jobb
2.2b 2 x Gyártói névjegy mélynyomott Blum-logóval, 1000 darabtól egyedi nyomattal
2.2c 2 x Takarósapkák

Javasoljuk a tárolóhely ésszerű kihasználását
Névleges hossz NL külső káva (Nr. 2:1) – névleges hossz NL belső káva (Nr. 2.2) = min. 150 mm

3 Hátfalrögzítő fa hátfalhoz bal/jobb



Szín	Anyaga		Cikkszám
SW-M | IG-M | OG-M	Acél	2 x	ZB4M000S

4 Előlaprögzítő



Rögzítési mód		Cikkszám
EXPANDO T	4 x	ZF4.10T2
Csavarozás[1]	4 x	ZF4.1002

INSERTA-rögzítés köztes idommal kombinálva nem lehetséges
EXPANDO T alkalmas vékony előlapokhoz – lsd. oldaltudnivalók

Figyelmeztetés
A köztes idom szereléséhez az előlaprögzítést 180°-kal elfordítva kell beépíteni!

[1] A csavarok nem részei a szállítási egységnek

Szín		Szín	
SW-M	Selyemfehér matt	OG-M	Orionszürke matt
IG-M	Indiumszürke matt		

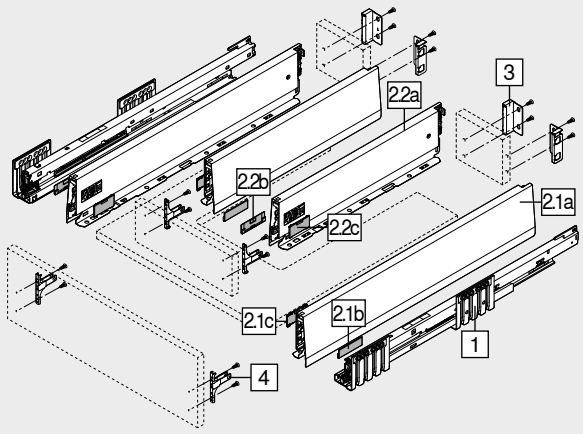

Tartozékok

– Facsavar



Ø (mm)	Hossza (mm)		Cikkszám
3.5	15	[1]	609.1500
3.5	17	[2]	609.1700

[1] A korpuszsínnek a korpusszal történő összekötéséhez
[2] Előlaprögzítéshez

– Rögzítőcsavar (tányérfejű csavar)



Ø (mm)	Hossza (mm)		Cikkszám
3.5	15	[1+2]	61R.1500

Az optimális feldolgozási eredményhez a fahátfal és a káva esetén tányérfejű csavarok használatát ajánljuk
[1] A fa hátfal tartó és fa hátfal valamint a káva és fiókfenéklap összekötéséhez
[2] Csavarfej maximális magassága: 2 mm

– Eurocsavar



Ø (mm)	Hossza (mm)		Cikkszám
6	14.5	[1]	661.1450.HG

[1] A korpuszsínnek a korpusszal történő összekötéséhez

Fiók – M – köztes elem

Webkód DQJB3Y

Tervezés

Helyigény a korpuszban

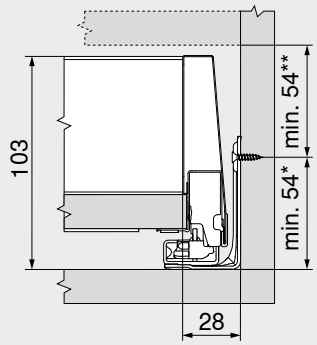

* +1 mm amennyiben a korpusz összeépítése előtt szerelik fel a korpuszsíneket
** Magában foglal 2 mm dölésszög állítást

Beépítési méretek – előlap – csavaros

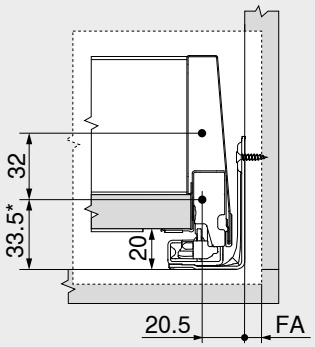

FA Előlapráütés
* +1 mm amennyiben a korpusz összeépítése előtt szerelik fel a korpuszsíneket

Befúrási méret – előlap – furatméretek INSERTA- | EXPANDO T-szerelés

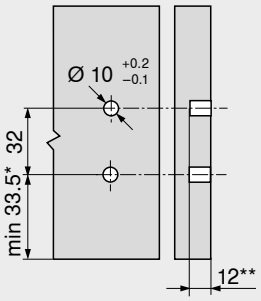

* +1 mm amennyiben a korpusz összeépítése előtt szerelik fel a korpuszsíneket
** Min. 6 mm az EXPANDO T esetén

Beépítési méretek – hátfalnál

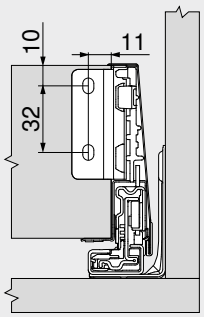

Lyuktávolság – korpuszsínek

Korpuszsín – 450 – 40 kg
Névleges hosszúság NL (mm)

450 | 500 | 550 | 600

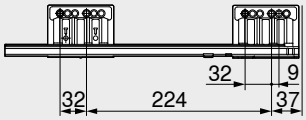

Korpuszsín – 453 – 70 kg
Névleges hosszúság NL (mm)

450 | 500 | 550

600

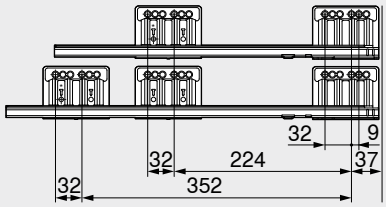

Belső korpuszmélység LT min. = névleges hosszúság NL + 3 mm

Szabás – 16 mm-es forgácslap.

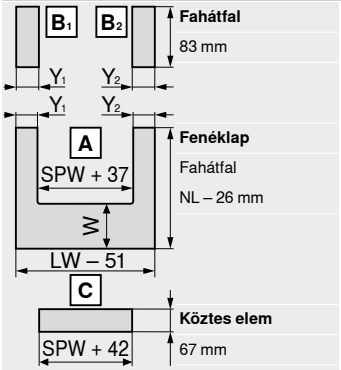

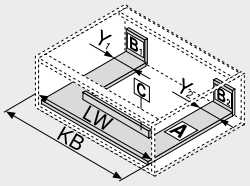

KB	Korpuszszélesség
LW	Belső korpuszszélesség
NL	Névleges hosszúság
SPW	Belső kávák közötti belső távolság

W = NL külső káva – NL belső káva – 10 mm

	Y min. (mm)
BLUMOTION	40
TIP-ON BLUMOTION	99

Befúrási méret – fiókfenéklap

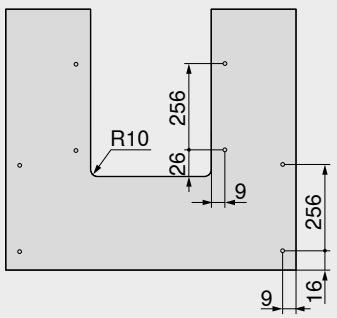

Befúrási méret – köztes elem

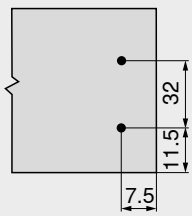

Oldalmutatók

Áttekintés	257	CABLOXX	582	Felszerelés, leszerelés és beállítás	
Rögzítőrendszerek vékony előlapokhoz – EXPANDO T	584	Tartozékok	291		
Megmunkálási javaslatok és garancia kizárása – EXPANDO T	585	Korpuszsínek rögzítése	295		
SERVO-DRIVE LEGRABOX | MERIVOBOX | TANDEMBOX fiókhoz	358	E-SERVICES és felhasználási segédeszközök	590	Short-URL	
TIP-ON BLUMOTION egység MERIVOBOX fiókhoz	296	További technikai információk	698	www.blum.com/a355	
AMBIA-LINE LEGRABOX | MERIVOBOX fiókhoz	528				

Frontkihúzású fiók – BOXCAP – E – köztes elem

Webkód DQJD7Y



- köztes elemmel az optimális tárolótérhez
- standard elemekkel elkészíthető
- jellegzetes kávaforma
- belül egyenes káva síkban lévő takarósapkával
- szinkronizált pihekönnyű futás
- integrált **BLUMOTION** csillapítóval a finom és halk záródásért, **SERVO-DRIVE** vagy **TIP-ON BLUMOTION** nyitásrásegítővel kombinálható
- előlap tartópozícióban beakasztása, kényelmes felpattintása, egy már beakasztott fióknál
- szerszám nélkül szerelhető
- 3-dimenzióban állítható előlap

Helyigény

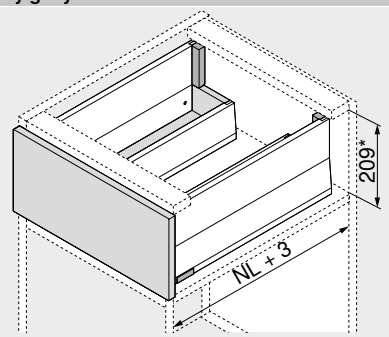

NL Névleges hosszúság
* Magában foglal 2 mm dőlésszög állítást

Rendelési információk

1 – **Korpuszsínek bal/jobb**

Kivitelezés	BLUMOTION	
Névleges hosszúság NL (mm)	Dinamikus terhelhetőség (kg) 40	70
450	450.4501B	453.4501B
500	450.5001B	453.5001B
550	450.5501B	453.5501B
600	450.6001B	453.6001B

2.1 – **Káva-szett külső**

Káva magassága (mm)	91
Névleges hosszúság NL (mm)	Szín SW-M | IG-M | OG-M
450	470M4502S
500	470M5002S
550	470M5502S
600	470M6002S

Tartalmaz:
2.1a 1 x Káva bal/jobb
2.1b 2 x Gyártói névjegy mélynyomott Blum-logóval, 1000 darabtól egyedi nyomattal
2.1c 2 x Takarósapkák

2.2 – **Káva-szett belső**

Káva magassága (mm)	91
Névleges hosszúság NL (mm)	Szín SW-M | IG-M | OG-M
300	470M3002S
350	470M3502S
400	470M4002S
450	470M4502S

Tartalmaz:
2.2a 1 x Káva bal/jobb
2.2b 2 x Gyártói névjegy mélynyomott Blum-logóval, 1000 darabtól egyedi nyomattal
2.2c 2 x Takarósapkák

Javasoljuk a tárolóhely ésszerű kihasználását
Névleges hossz NL külső káva (Nr. 2:1) – névleges hossz NL belső káva (Nr. 2.2) = min. 150 mm

3.1 – **Fahátfal tartó külső bal/jobb**

Szín	Anyaga	Cikkszám
SW-M | IG-M | OG-M	Acél	ZB4E000S

3.2 – **Fahátfal tartó belső bal/jobb**

Szín	Anyaga	Cikkszám
SW-M | IG-M | OG-M	Acél	ZB4M000S

4.1 – **Előlaprögzítő**

Rögzítési mód		Cikkszám
EXPANDO T	4 x	ZF4.10T2
Csavarozás[1]	4 x	ZF4.1002

INSERTA-rögzítés köztes idommal kombinálva nem lehetséges
EXPANDO T alkalmas vékony előlapokhoz – lsd. oldaltudnivalók
Figyelmeztetés
A köztes idom szereléséhez az előlaprögzítést 180°-kal elfordítva kell beépíteni!

[1] A csavarok nem részei a szállítási egységnek

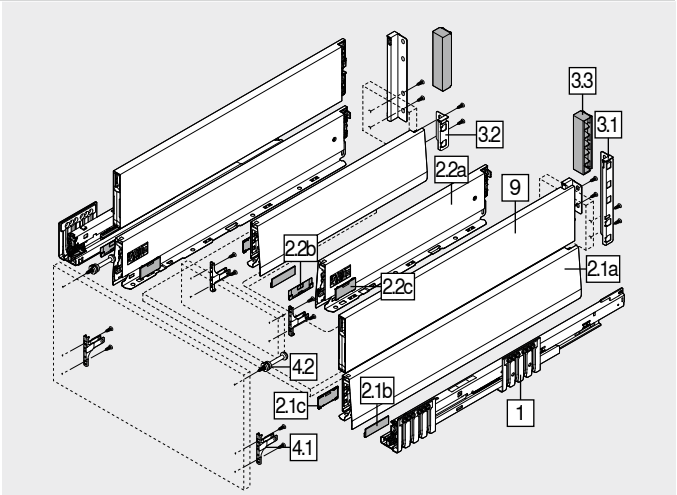

4.2 – **Előlaprögzítő fent**

Rögzítési mód	Csavarok		Cikkszám
EXPANDO T	–	2 x	ZF4.50T2
INSERTA	–	2 x	ZF4.50I2
Csavarozás	Facsavar Ø 3.8 x 11.4 mm[1]	2 x	ZF4.5002
	Süllyesztettfejű csavar[2]	2 x	ZF4.5012

EXPANDO T alkalmas vékony előlapokhoz – lsd. oldaltudnivalók
[1] Előszerelt
[2] Süllyesztettfejű csavar max. 7 mm fejátmérővel, menetátmérő max. 4 mm, a csavarok nem részei a szállítási egységnek

9 – **BOXCAP bal/jobb**

Szín: SW-M | IG-M | OG-M

Névleges hosszúság NL (mm)	Cikkszám	Névleges hosszúság NL (mm)	Cikkszám
450	ZL4.450S.E	550	ZL4.550S.E
500	ZL4.500S.E	600	ZL4.600S.E

Szín		Szín	
SW-M	Selyemfehér matt	OG-M	Orionszürke matt
IG-M	Indiumszürke matt		

Tartozékok

3.3 – **Takarósapka fahátfal tartó**

Szín	Kivitelezés		Cikkszám
SW-M | IG-M | OG-M	Szimmetrikus	2 x	ZB4M00AK

– – **Facsavar**

Ø (mm)	Hossza (mm)		Cikkszám
3.5	15	[1]	609.1500
3.5	17	[2]	609.1700

[1] A korpuszsínnek a korpusszal történő összekötéséhez
[2] Előlaprögzítéshez

– – **Eurocsavar**

Ø (mm)	Hossza (mm)		Cikkszám
6	14.5	[1]	661.1450.HG

[1] A korpuszsínnek a korpusszal történő összekötéséhez

Frontkihúzású fiók – BOXCAP – E – köztes elem

Webkód DQJD7Y

Tervezés

Helyigény a korpuszban

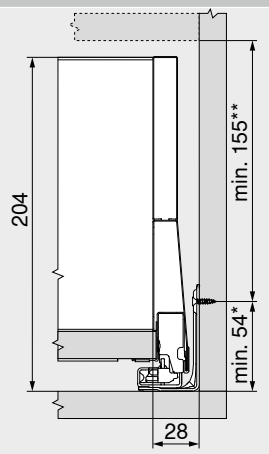

* +1 mm amennyiben a korpusz összeépítése előtt szerelik fel a korpuszsíneket
** Magában foglal 2 mm dölésszög állítást

Beépítési méretek – előlap – csavaros

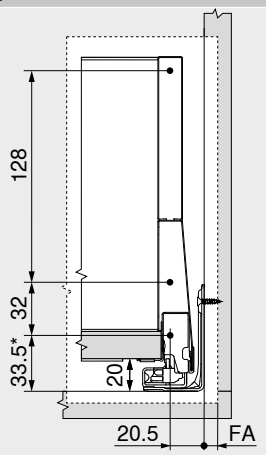

FA Előlapráütés
* +1 mm amennyiben a korpusz összeépítése előtt szerelik fel a korpuszsíneket

Befúrási méret – előlap – furatméretek INSERTA- | EXPANDO T-szerelés

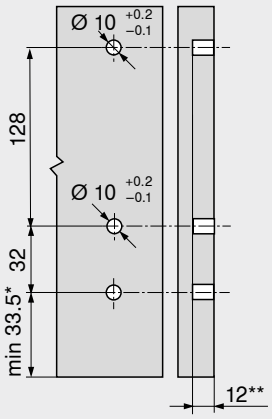

* +1 mm amennyiben a korpusz összeépítése előtt szerelik fel a korpuszsíneket
** Min. 6 mm az EXPANDO T esetén

Beépítési méretek – köztes elem

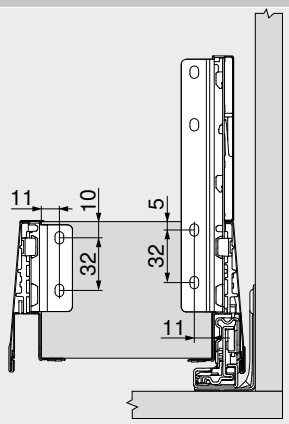

Lyuktávolság – korpuszsínek

Korpuszsín – 450 – 40 kg
Névleges hosszúság NL (mm)

450 | 500 | 550 | 600

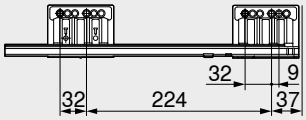

Korpuszsín – 453 – 70 kg
Névleges hosszúság NL (mm)

450 | 500 | 550

600

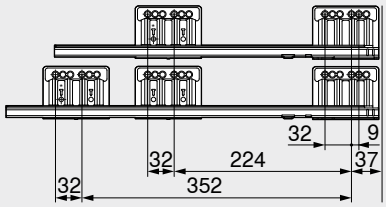

Belső korpuszmélység LT min. = névleges hosszúság NL + 3 mm

Szabás – 16 mm-es forgácslap.

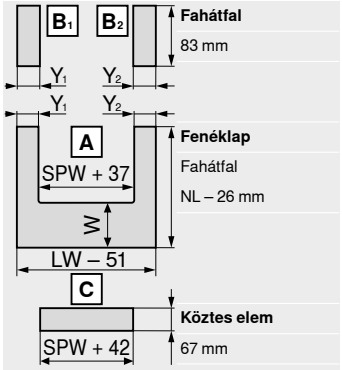

Fahátfal
83 mm

Fenéklap
Fahátfal
NL – 26 mm

Köztes elem
67 mm

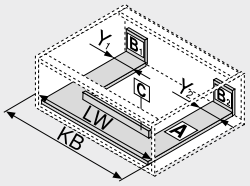

KB	Korpuszszélesség
LW	Belső korpuszszélesség
NL	Névleges hosszúság
SPW	Belső kávák közötti belső távolság

W = NL külső káva – NL belső káva – 10 mm

	Y min. (mm)
BLUMOTION	40
TIP-ON BLUMOTION	99

Befúrási méret – fiókfenéklap

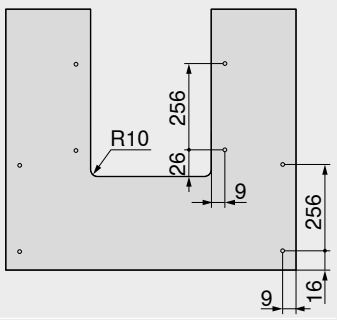

Befúrási méret – köztes elem

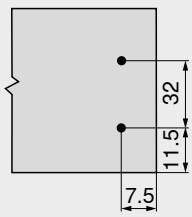

Oldalmutatók

Áttekintés	257	CABLOXX	582	Felszerelés, leszerelés és beállítás	
SERVO-DRIVE LEGRABOX | MERIVOBOX | TANDEMBOX fiókhoz	358	Tartozékok	291		
		Korpuszsínek rögzítése	295		
Rögzítőrendszerek vékony előlapokhoz – EXPANDO T	584	E-SERVICES és felhasználási segédeszközök	590	Short-URL	
		További technikai információk	698	www.blum.com/a355	
Megmunkálási javaslatok és garancia kizárása – EXPANDO T	585				
TIP-ON BLUMOTION egység MERIVOBOX fiókhoz	296				
AMBIA-LINE LEGRABOX | MERIVOBOX fiókhoz	528				

SPACE TOWER



- a flexibilis kamraszekrény belső kihúzású fiókokkal; a felső részben polccal és belső fiókkal
- kényelmes hozzáférés három oldalról
- az egyenként kihúzható fiókok lehetővé teszik a teljes betekintést és a kényelmes kiemelést felülről
- csekély mozgatási erő súlyosan megrakott kihúzóknál
- magas hát- és oldalfalak garantálják a biztonságos tárolást
- AMBIA-LINE osztórendszerek rendről és áttekinthetőségről gondoskodnak a fiókokban
- rugalmas korpuszméretek megvalósíthatók

Webkód
DQJDXA



Rendelési információk

Felhasználási javaslat	Oldal
Belső fiók – M	264
Belső fiók – K	268
Magasító korlátos belső fiók – magasító korlát – magasító korlát – E	258
Magasító elemes belső fiók – magasító korlát – magasító elem – E	258
Magasító korlátos belső fiók – BOXCOVER – magasító korlát – E	258
Magasító elemes belső fiók – BOXCOVER – magasító elem – E	258
Magasító korlátos belső fiók – BOXCAP – magasító korlát – E	276
Magasító elemes belső fiók – BOXCAP – magasító elem – E	278
AMBIA-LINE LEGRABOX | MERIVOBOX fiókhoz	530
CLIP top BLUMOTION 155°-kivetőpánt	82

Javaslat
Korpuszszélesség KB (mm)
275–1200

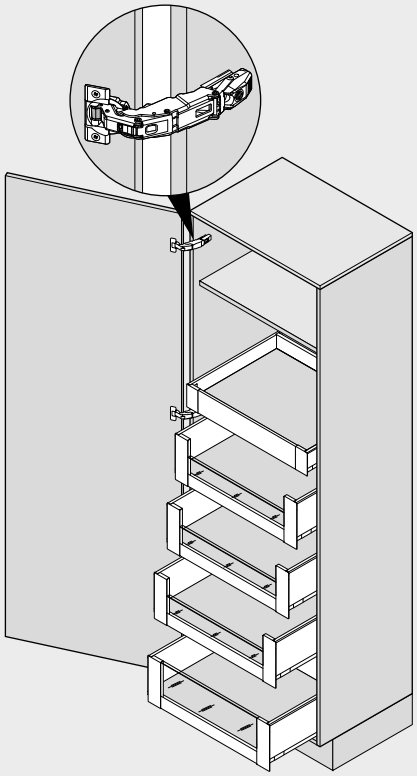

Tervezés

Segítség tervezésnél és rendelésnél

Short-URL
www.blum.com/planningtools

Oldalmutatók

Áttekintés	257	E-SERVICES és felhasználási segédeszközök	590	Felszerelés, leszerelés és beállítás	
SERVO-DRIVE LEGRABOX | MERIVOBOX | TANDEMBOX fiókhoz	358	További technikai információk	698		
TIP-ON BLUMOTION egység MERIVOBOX fiókhoz	296			Short-URL	
AMBIA-LINE LEGRABOX | MERIVOBOX fiókhoz	528			www.blum.com/a355	
CLIP top BLUMOTION 155°-kivetőpánt	82				
BLUMOTION ajtókhoz	156				
Tartozékok	291				

SPACE TOWER

Webkód
DQJDXA

Tervezés

Javaslat

Pozícionálás a korpuszban	Befúrási méret – előlap	Befúrási méret – előlap	
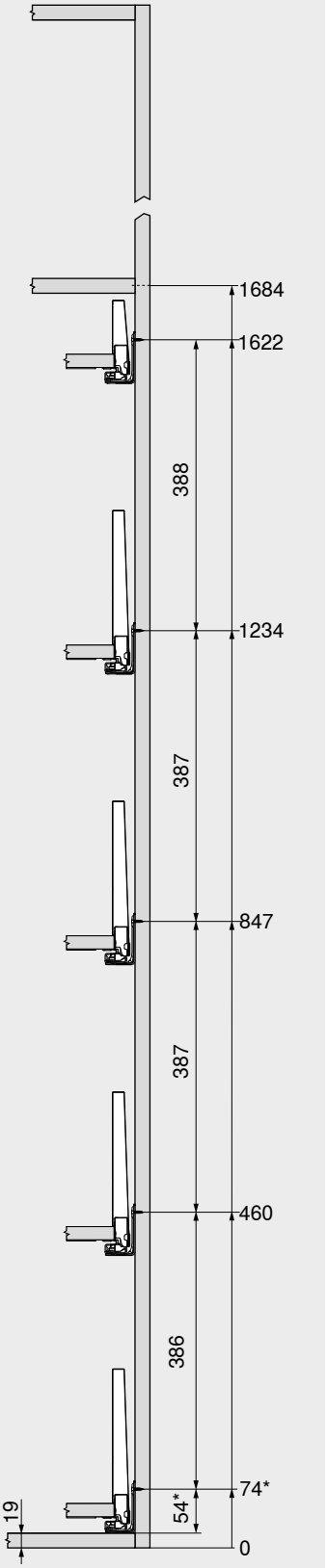	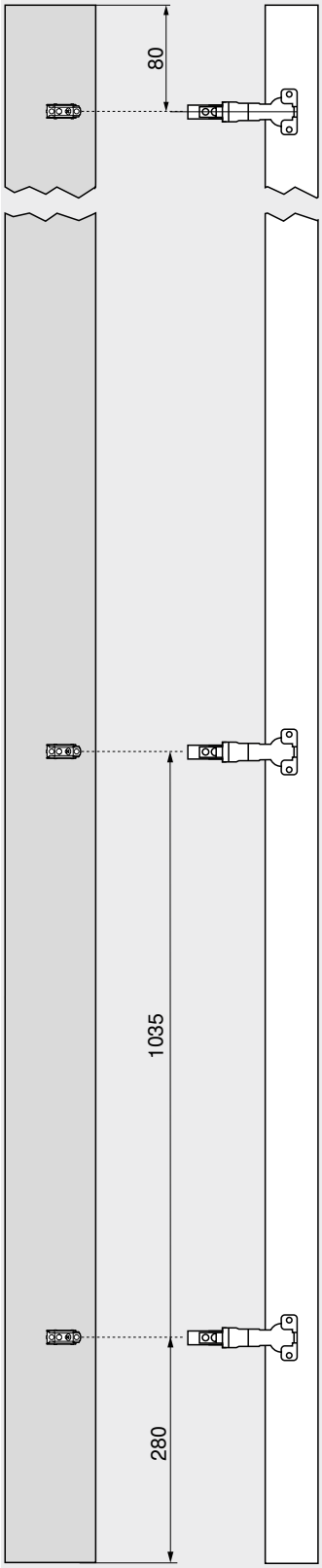	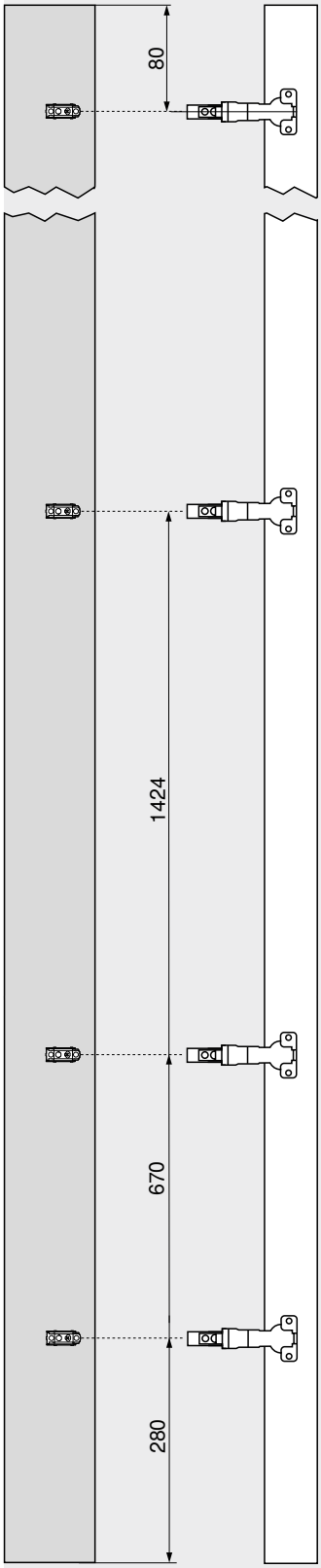	A magas szekrényeknél praktikus egy felső polc, mert elölről tökéletesen átlátható. A belső fiók megkönnyíti az oldalsó hozzáférést. Ha belső fiók magasabb hátlappal készül, a tárolandó dolgok nem tudnak hátul kiesni. A szekrényben lévő belső kihúzású fiókok különböző magassági pozíciója gondoskodik arról, hogy a magasabb dolgok is jól elférjenek. A CLIP top BLUMOTION 155° beugrás nélküli kivetőpánttal a korpuszszélesség KB optimálisan kihasználható. Ha a kivetőpántot a kihúzó fölé építjük be, akkor a legalsó fiókot a korpusz legalján helyezhetjük el. Így a hasznos tárolótér utolsó centiméterét is kihasználhatjuk.

* +1 mm amennyiben a korpusz összeépítése előtt szerelik fel a korpuszsíneket

Oldalmutatók

Kivetőpántok mennyisége 706

SPACE TWIN

Webkód
DQJEMM



- stabil megoldás az átlósan eltolt korpuszsínek miatt
- integrált **BLUMOTION S** csillapítással a finom és halk záródásért
- nagyfokú terhelhetőség, az alsószekrényeknél 20 kg-ig
- korpuszszélesség KB 150 mm

Helyigény

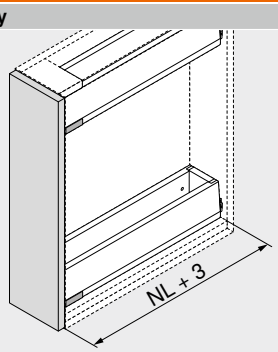

NL Névleges hosszúság

Rendelési információk

Felhasználási javaslat	Oldal
Fiók – M	262
Fiók – K	266
Frontkihúzású fiók – magasító korlát – E	270
Frontkihúzású fiók – BOXCOVER – E	272
Frontkihúzású fiók – BOXCAP – E	274

Korpuszszélesség KB (mm)
150

Oldalmutatók

Áttekintés	257
Tartozékok	291
E-SERVICES és felhasználási segédeszközök	590
További technikai információk	698

Felszerelés, leszerelés és beállítás

Short-URL
www.blum.com/a355

SPACE TWIN

Webkód
DQJEMM

Tervezés

Helyigény a korpuszban

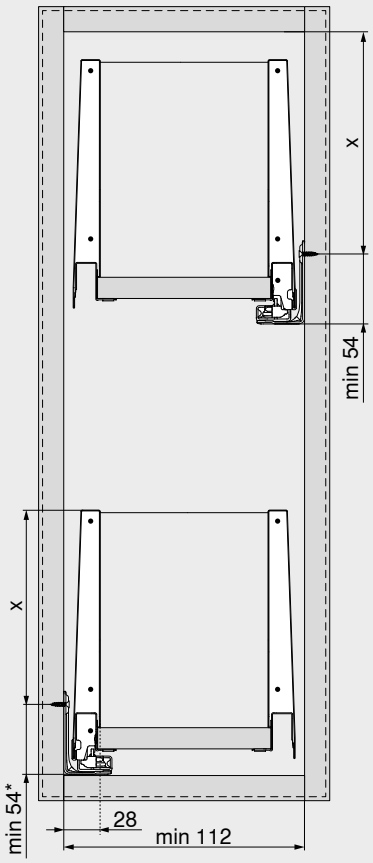

Beépítési magasság	X (mm)
M	54
K	92
E	155

* +1 mm amennyiben a korpusz összeépítése előtt szerelik fel a korpuszsíneket

Beépítési méretek – előlap

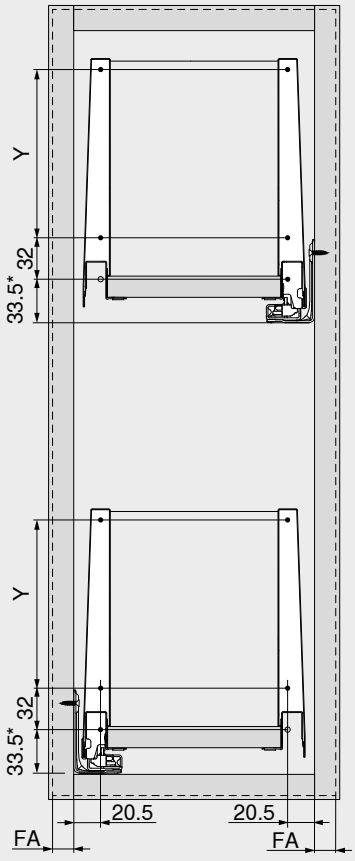

Beépítési magasság	Kávamagasság	Oldalfal	Y (mm)
M	M	–	–
K	K	–	64
E	M	Magasító korláttal	128
E	M	BOXCOVER	128
E	M	BOXCAP	128

FA Előlapráütés

* +1 mm amennyiben a korpusz összeépítése előtt szerelik fel a korpuszsíneket

Fiókoldal magasító elem üvegből



- a bútor belseje egyedileg kialakítható
- méretre vágáshoz
- szín: átlátszó
- anyag: üveg

Rendelési információk

7	Alacsony fiókoldal magasítóelem üvegből (belső fiókhoz előre)	
	Szín	Átlátszó
Korpuszszélesség KB (mm)	Korpusz oldalfalvastagság SWD (mm) 15/16	18/19
600	ZE4L464G	ZE4L458G
1200	ZE4L1064G	ZE4L1058G

Tartalmaz:
7 1 x Fiókoldal magasító elem üvegből
Más korpuszszélességek KB esetén, a következő hosszabb oldalmagasítót megfelelően meg kell hosszabbítani

7	Magas fiókoldal magasítóelem üvegből (belső fiókhoz előre)	
	Szín	Átlátszó
Korpuszszélesség KB (mm)	Korpusz oldalfalvastagság SWD (mm) 15/16	18/19
600	ZE4H464G	ZE4H458G
1200	ZE4H1064G	ZE4H1058G

Tartalmaz:
7 1 x Fiókoldal magasító elem üvegből
Más korpuszszélességek KB esetén, a következő hosszabb oldalmagasítót megfelelően meg kell hosszabbítani

9a	Fiókoldal magasító elem üvegből (oldalsó)		
Névleges hosszúság NL (mm)	Szín Átlátszó		
450	ZE4M360G		
500	ZE4M410G		
550	ZE4M460G		
600	ZE4M510G		

Tartalmaz:
9a 2 x Fiókoldal magasító elem üvegből
Más belső hosszak NL esetén, a következő hosszabb oldalmagasítót megfelelően meg kell hosszabbítani

Figyelmeztetés
Az előlapnak a BOXCOVER elemmel történő biztonságos összekötésének érdekében az üveg oldalelemeit szerelés előtt meg kell tisztítani – **FH > 455 mm előlapmagasságtól szükséges!**

Tervezés

Szabás – magasító elem

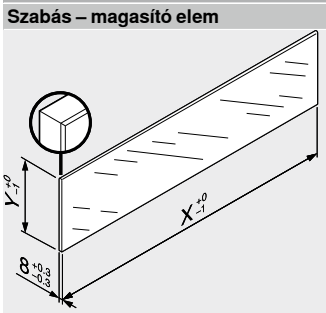

Magasító elem	X (mm)	Y (mm)
Alacsony	LW – 104	75
Magas	LW – 104	142.5
Oldalsó	NL – 90	95

LW Belső korpuszszélesség
NL Névleges hosszúság

Üvegekkel magasított MERIVOBOX fiókoknál a meghatározott méretek miatt a szabvány (DIN EN 14749 2016. június) alapján nincs előírva „függőleges üvegalakatrészek ütés-próbája". Norma teljesítése szerint biztonsági üveg nincs előírva. A felső élek megmunkálása egy polírozott sima legömbölyített él 1 mm ±0.5 mm értékben.

Oldalmutatók

Áttekintés	257
Tartozékok	291
E-SERVICES és felhasználási segédeszközök	590
További technikai információk	698

Felszerelés, leszerelés és beállítás

Short-URL
www.blum.com/a355

Fémhátfal

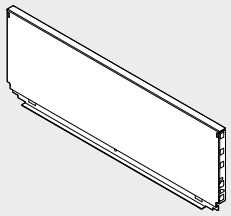

- a MERIVOBOX fiókhoz
- szín: selyemfehér matt | indiumszürke matt | orion szürke matt
- anyag: acél

Rendelési információk

Hátfalmagasság		Cikkszám
N	[1]	ZB4NxxxS.6
M		ZB4MxxxS.6
K		ZB4KxxxS.6
E		ZB4ExxxS.6

[1] SERVO-DRIVE nyitásrásegítővel nem kompatibilis

Tervezés

Szélesség kiszámítása

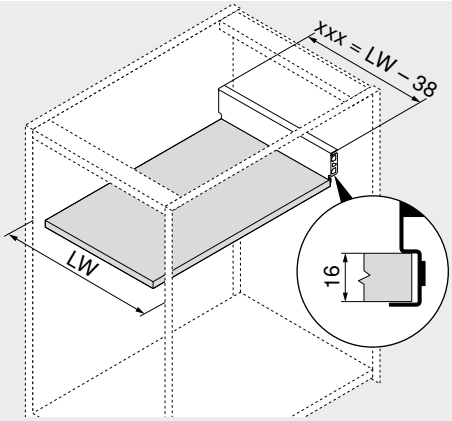

xxx Hátfalszélesség
LW Belső korpuszszélesség

xxx = LW – 38

Példa
Hátfalmagasság M
LW = 567 mm
529 mm = 567 – 38 mm
Rendelés
ZB4M529S.6

Szabás – 16 mm-es forgácslap.

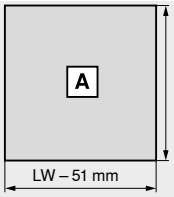

Fenéklap
NL – 22 mm

NL Névleges hosszúság
LW Belső korpuszszélesség

Előlap-/fenékstabilizálás

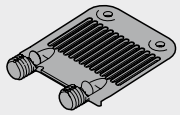

- széles fiókfenéklap megtartásához
- javaslat:
  Korpuszszélességtől > 600 mm: 1 db

Rendelési információk

Rögzítési mód	Szín	Cikkszám
EXPANDO	RAL 7037 szürke	Z96.10E1

Tervezés

Helyigény a korpuszban

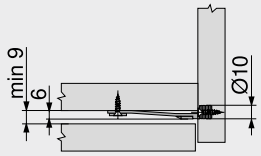

Befúrási méret – előlap

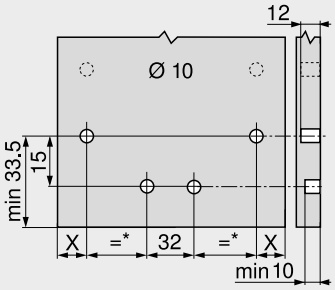

X = 20.5 mm + FA
FA Előlapráütés
* Min. 105 mm

Előlap-/fenékstabilizálás vékony előlapokhoz

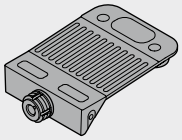

- széles előlap és fiókfenéklap stabilizálásához
- a fiókfenéklap és előlap közötti összekötést erősíti
- javaslat:
  Korpusz szélesség KB > 600 mm: 1 db
  Korpusz szélesség KB > 900 mm: 2 db
  Előlapmagasság FH > 380 mm: 1 db

Rendelési információk

Rögzítési mód	Szín	Cikkszám
EXPANDO T	RAL 7037 szürke	Z96.00T1

Oldalmutatók

Rögzítőrendszerek vékony előlapokhoz – EXPANDO T	584
Megmunkálási javaslatok és garancia kizárása – EXPANDO T	585

Tervezés

Helyigény a korpuszban

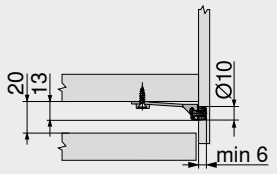

Befúrási méret – előlap

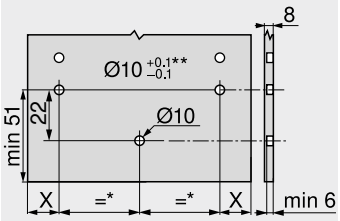

X = 14 mm + FA

FA	Előlapráütés
*	Min. 80 mm
**	Kőnél és kerámiánál +0.2/–0.1 mm

Oldalstabilizátor

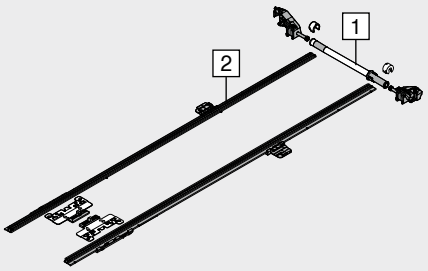

- kiegészítő stabilizálás túl széles frontkihúzású fiókoknál
- javaslat: korpuszszélesség KB 900–1400 mm
- az alu. tengely 1400 mm-es korpusszélességhez illeszkedik, egyéb esetben méretre vágandó
- nincs lefelé helyszükséglet
- alkalmas BLUMOTION | SERVO-DRIVE | TIP-ON BLUMOTION felhasználáshoz

Rendelési információk

Névleges hosszúság NL (mm)	Cikkszám
270–400	ZS4.400MU
450–650	ZS4.650MU

Szabás

1	Belső korpuszszélesség LW – 231 mm
2	Névleges hosszúság NL + 10 mm

Tervezés

Helyigény a korpuszban

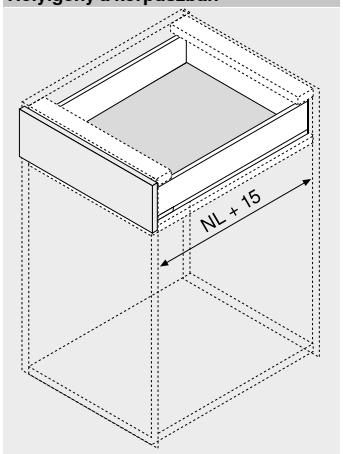

NL	Névleges hosszúság

Rögzítőcsavar (tányérfejű csavar) – Ø 3.5 mm



- a fa hátfal tartó és fa hátfal valamint a káva és fiókfeneklap összekötéséhez
- az optimális feldolgozási eredményhez a fahátfal és a káva esetén tányérfejű csavarok használatát ajánljuk
- szín: nikkelezett
- anyag: acél

Rendelési információk

Hossza X (mm)	Átmérő (mm)	Cikkszám
15.0	Ø 3.5	61R.1500

Facsavar – Ø 3.5 mm



- szín: nikkelezett
- anyag: acél

Rendelési információk

Hossza X (mm)	Átmérő (mm)	Cikkszám
15.0	Ø 3.5	609.1500
17.0		609.1700

Eurocsavar – Ø 6.0 mm



- furatátmérő Ø 5 mm
- szín: nikkelezett
- anyag: acél

Rendelési információk

Hossza X (mm)	Átmérő (mm)	Cikkszám
10.0	Ø 6.0	661.1000.HG
11.5		661.1150.HG
13.0		661.1300.HG
14.5		661.1450.HG
20.0		661.2000.HG

Központosító fúró



- Ø 3.5 mm-es facsavarok előfúrásához
- fúrásmélység 8 mm-ig
- anyag: acél, edzett

Rendelési információk

Megnevezés	Átmérő (mm)	Cikkszám
Központosító fúró	Ø 2.7	M01.ZZ03.01
Tartalék fúró		M01.ZZB3

Öntapadó ütközéstompító

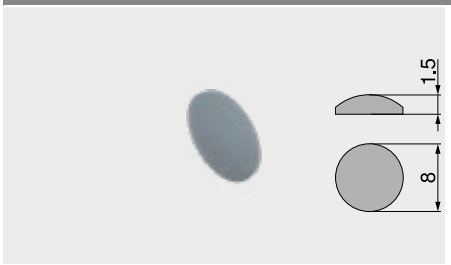

- hangtompításhoz
- szín: natúrfehér
- anyag: műanyag

Rendelési információk

Átmérő (mm)	Cikkszám
Ø 8.0	993.710

Ütközéstompító befúráshoz

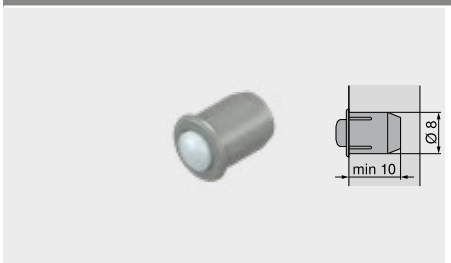

- hangtompításhoz
- 2 mm előlaphézag
- kétrészes
- szín: RAL 9006 szürke
- anyag: műanyag

Rendelési információk

Átmérő (mm)	Cikkszám
Ø 8.0	993.706

Csillagfejű csavarhúzó



- narancssárga Blum-feliratos markolattal
- szín: fekete/narancssárga
- anyag: műanyag/acél

Rendelési információk

Fúróbefogó	Összhossz (mm)	Cikkszám
Pozidriv PZ 2	210	303.756.1

Laposfejű csavarhúzó



- narancssárga Blum-feliratos markolattal
- szín: fekete/narancssárga
- anyag: műanyag/acél

Rendelési információk

Fúróbefogó	Összhossz (mm)	Cikkszám
Laposfejű 1	200	314.928.1

TORX-csavarhúzó



- narancssárga Blum-feliratos markolattal
- szín: fekete/narancssárga
- anyag: műanyag/acél

Rendelési információk

Fúróbefogó	Összhossz (mm)	Cikkszám
TORX T20	100	623.882.2
	210	209.093.7

Korpuszsín – 450 – 40 kg

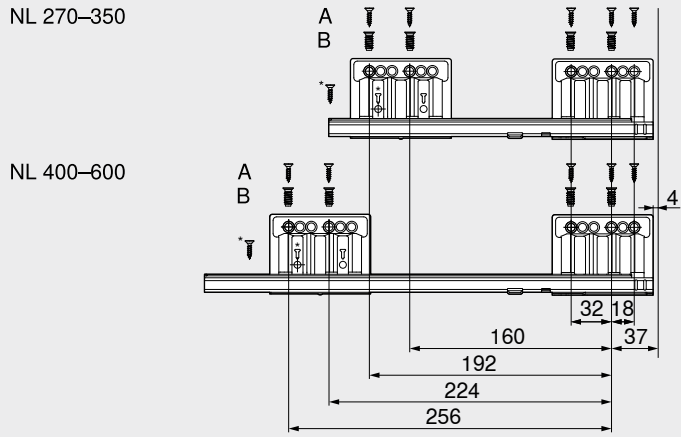

NL	Névleges hosszúság
A	Facsavar Ø 4 x 15 mm
B	Eurocsavar Ø 6 x 14.5 mm, cikkszám 661.1450.HG
*	A nagyobb stabilitásért Helyettesíthető Ø 4 x 15 mm facsavarral

Korpuszsín – 453 – 70 kg

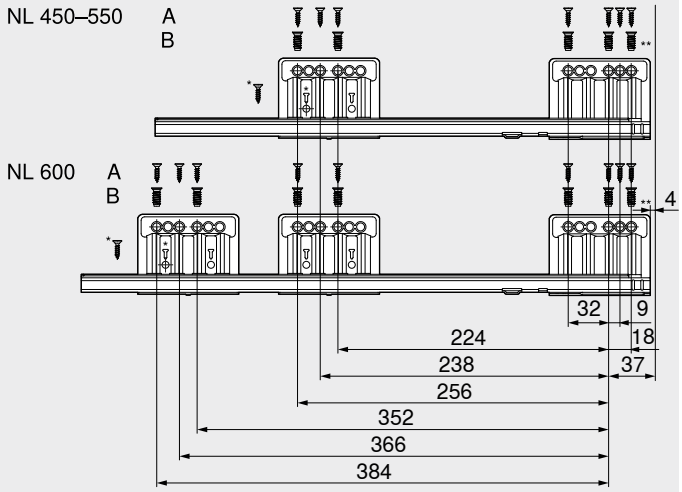

NL	Névleges hosszúság
A	Facsavar Ø 4 x 15 mm
B	Eurocsavar Ø 6 x 14.5 mm, cikkszám 661.1450.HG
*	A nagyobb stabilitásért Helyettesíthető Ø 4 x 15 mm facsavarral
**	A nagyobb függőleges stabilitásért Helyettesíthető Ø 4 x 15 mm facsavarral

Két funkció – elbűvölően kombinálva

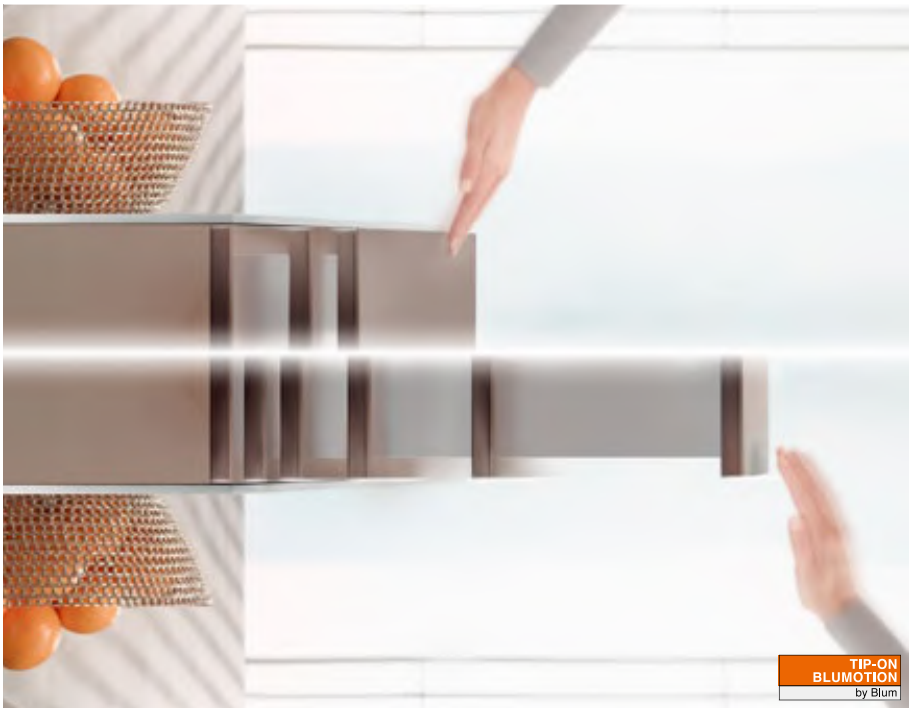

A MERIVOBOX fiókhoz való TIP-ON BLUMOTION egyesíti a TIP-ON mechanikus nyitásrásegítés előnyeit a már bevált BLUMOTION-csillapítással a finom és halk záródásért – mindezt teljesen mechanikusan. A kioldási tartomány optimális működéséhez és növeléséhez ajánlott szinkronizálás alkalmazása.
A TIP-ON BLUMOTION nagyfelületű kioldási tartományával gondoskodik az elbűvölő mozgáskomfortról a fogantyú nélküli kihúzóknál és fiókoknál. A kioldási tartomány optimális működéséhez és növeléséhez ajánlott szinkronizálás alkalmazása.







Nyitás érintéssel, pihekönnyű futás, finom és halk záródás – a TIP-ON BLUMOTION egység a mozgatást egy állandó harmonikus komfortélménnyé teszi.



A mozgásfolyamat tisztán mechanikus rásegítéssel működik.

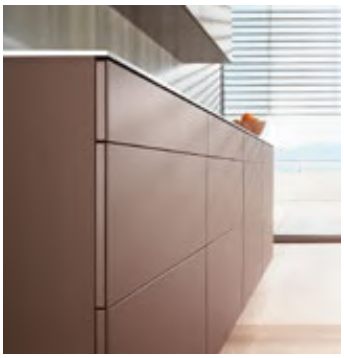

Csekély előlaprés
A TIP-ON BLUMOTION megoldható már 2.5 mm előlapréssel.

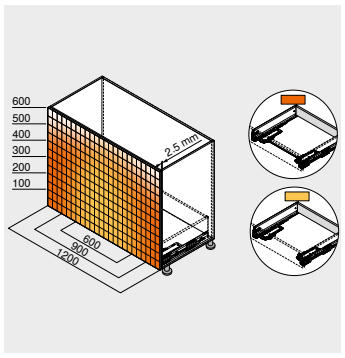

Nagyfelületű kioldási tartomány
A kioldási tartomány optimális működéséhez és növeléséhez ajánlott szinkronizálás alkalmazása.



4-dimenziós állítás
A 4-dimenziós állítással pontos fugakép állítható be. A mélységállítás beépített, és szerszám nélkül történik az állító kerékkel.



Egyszerű, szerszám nélküli szerelés
A TIP-ON BLUMOTION-egység, mint minden további elem, szerszám nélkül szerelhető.

Fiókrendszerek


Szimbólikus kép

Fiókrendszerek	188
MERIVOBOX	256
SERVO-DRIVE LEGRABOX | MERIVOBOX | TANDEMBOX fiókhoz	358

Felhasználások	kg	Webkód	Oldal
Felhasználások			
TIP-ON BLUMOTION	40 70		298

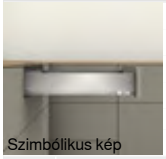
Szimbólikus kép

kg Dinamikus terhelhetőség

Tartozékok

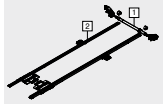

Szimbólikus kép

Fémhátfal	406	Ajtóütköző	293
Előlap-/fenékstabilizálás	291	Csavarhúzó	294
Előlap-/fenékstabilizálás vékony előlapokhoz	292		
Oldalstabilizátor	292		
Csavarok	293		
Központosító fúró	293		

Korpuszsínek rögzítése

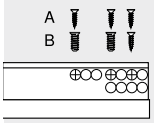

Szimbólikus kép

Korpuszsín – 450 – 40 kg	300
Korpuszsín – 453 – 70 kg	300

Felszerelés, leszerelés és beállítás


Szimbólikus kép

Felszerelés, leszerelés és beállítás

Short-URL
www.blum.com/a356

Jelzések

Termék külön kérésre

TIP-ON BLUMOTION



- mechanikus **TIP-ON** nyitásrásegítő **BLUMOTION** egységgel – a finom és halk záródásért
- 2.5 mm előlaphézag
- 4-dimenziós előlapállítás
- nagyfelületű kioldási tartomány
- szinkronizált piheköny̋ű futás
- szinkronizálás 243 mm belső korpuszszélességtől LW

Rendelési információk

1 **Korpuszsínek bal/jobb**



Kivitelezés	BLUMOTION	
Névleges hossz-szúság NL (mm)	**Dinamikus terhelhetőség (kg) 40**	**70**
270	450.2701B	
300	450.3001B	
350	450.3501B	
400	450.4001B	
450	450.4501B	453.4501B
500	450.5001B	453.5001B
550	450.5501B	453.5501B
600	450.6001B	453.6001B

6 **TIP-ON BLUMOTION-készlet**



Névleges hosszúság NL (mm)	Egység	Korpuszsín (kg)	Súly (kg)		Cikkszám
270–300	S0	40	≤ 10		T60H4040
270–300	S1	40	> 10–20		T60H4140
350–600	L1	40	≤ 20	2	T60H4340
350–600	L3	40	15–40	2	T60H4540
450–600	L5	70	35–70	3	T60H4570

Tartalmaz:

6a 1 x TIP-ON BLUMOTION-egység bal/jobb
6b 1 x TIP-ON BLUMOTION-kapcsolóelem szimmetrikus
6e 2 x TIP-ON BLUMOTION-szinkronizáló adapter Belső korpuszszélesség LW ≥ 297 mm

1 Javasolt súlytartományok (a kihúzó teljes súlya) az optimális nyitási és zárási funkcióhoz
2 Csak 40 kg-korpuszsínnel kombinálható
3 Javaslat: csak 70 kg-korpussínnel kombinálható

Belső korpuszszélesség LW ≥ 297 mm

6f **TIP-ON BLUMOTION-szinkronizáló tengely**



Kivitelezés	Szín	Cikkszám
Kerekített	Szürke	T60.1125W

6e 2 x T60.000D egységgel kombinálva
Alkalmas LW 1370 mm belső korpuszszélességig

Figyelmeztetés
A kioldási tartomány optimális működéséhez és növeléséhez ajánlott szinkronizálás alkalmazása

Szabás Belső korpuszszélesség LW – 250 mm

Belső korpuszszélesség LW 243–296 mm

6g **TIP-ON BLUMOTION-szinkronizáló**



Kivitelezés	Szín	Cikkszám
Négyszögletes	RAL 7035 halványszürke	T60.300D

Szabás Belső korpuszszélesség LW – 224 mm

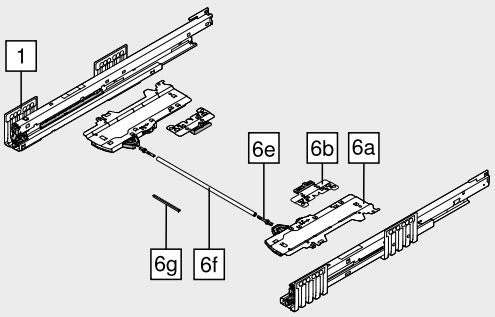

Tartozékok

6e **TIP-ON BLUMOTION-szinkronizáló adapter**



Kivitelezés	Szín	Cikkszám
Szimmetrikus	RAL 7035 halványszürke 2 x	T60.000D

Belső korpuszszélesség LW ≥ 297 mm

– **TIP-ON BLUMOTION-ellenőrző és beállító sablon**



Előlaphézag FS (mm)	Szín	Cikkszám
2.5	Narancssárga	65.5627

TIP-ON BLUMOTION

Tervezés

Helyigény a korpuszban

Fiók | frontkihúzású fiók

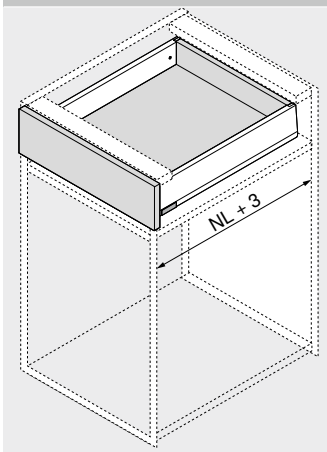

NL Névleges hosszúság

Belső fiók | magasító korlátos belső fiók

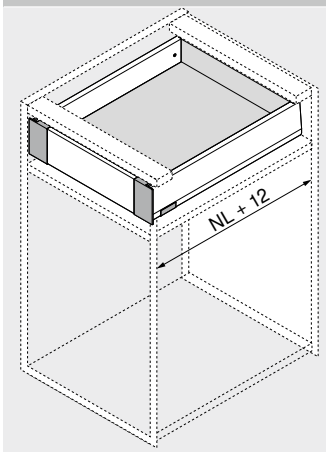

NL Névleges hosszúság

Fiók | frontkihúzású fiók

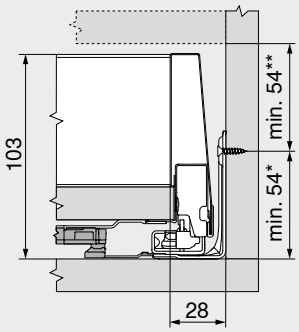

M magasság
* +1 mm amennyiben a korpusz összeépítése előtt szerelik fel a korpuszsíneket
** Magában foglal 2 mm dőlésszög állítást

Belső fiók | magasító korlátos belső fiók

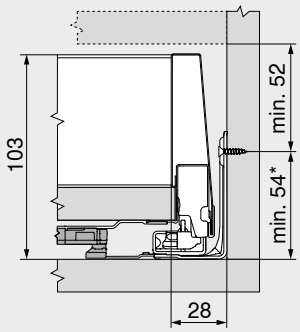

M magasság
* +1 mm amennyiben a korpusz összeépítése előtt szerelik fel a korpuszsíneket
A kapcsolóelem (ZI7.0M07) TIP-ON BLUMOTION kombinációval nem használható

Csavarpozíció – belső fiók | magasító korlátos belső fiók

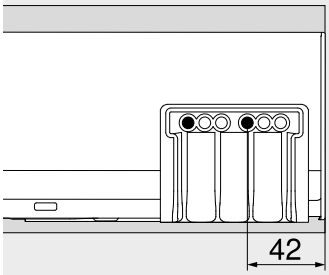

1 Változat

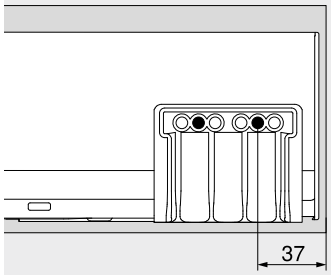

2 Változat

Lábazat

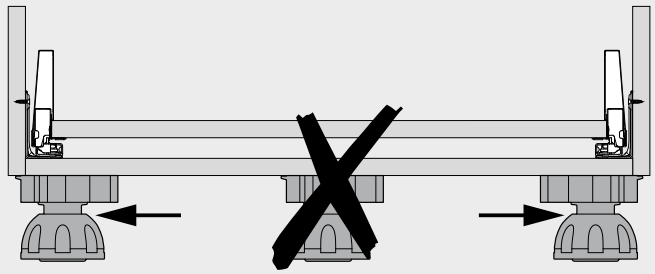

Kioldási tartomány

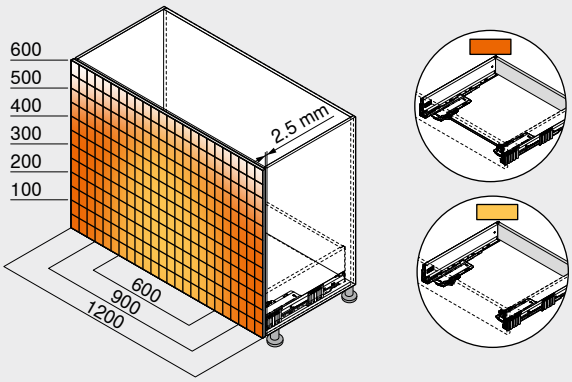

Kioldási tartomány
- Szinkronizáló tengellyel
- Szinkronizáló tengely nélkül

Min. előlaprés (mm) 2.5

A kioldási tartomány optimális működéséhez és növeléséhez ajánlott szinkronizálás alkalmazása

Példa 450 – 40 kg | 453 – 70 kg-hoz, magasság E, névleges hossz NL 500 mm

Oldalmutatók

Áttekintés	297
Áttekintés	257
CABLOXX	582
Tartozékok	291
Korpuszsínek rögzítése	300
E-SERVICES és felhasználási segédeszközök	590
További technikai információk	698

Felszerelés, leszerelés és beállítás

Short-URL
www.blum.com/a356

Korpuszsín – 450 – 40 kg

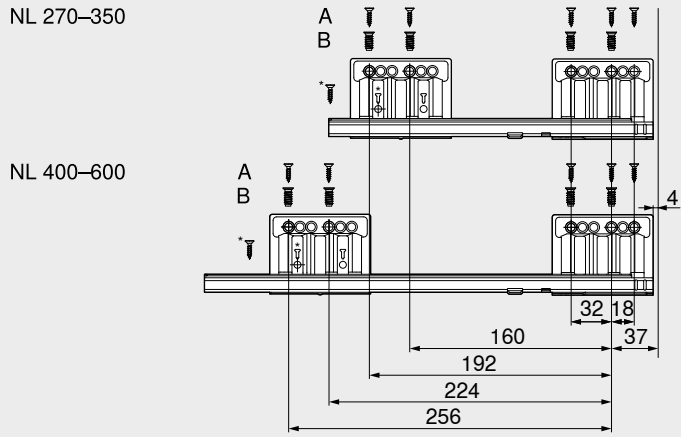

NL	Névleges hosszúság
A	Facsavar Ø 4 x 15 mm
B	Eurocsavar Ø 6 x 14.5 mm, cikkszám 661.1450.HG
*	A nagyobb stabilitásért Helyettesíthető Ø 4 x 15 mm facsavarral

Korpuszsín – 453 – 70 kg

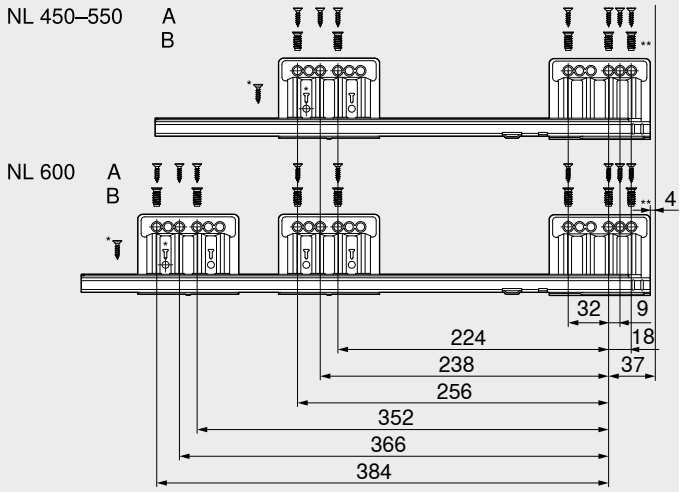

NL	Névleges hosszúság
A	Facsavar Ø 4 x 15 mm
B	Eurocsavar Ø 6 x 14.5 mm, cikkszám 661.1450.HG
*	A nagyobb stabilitásért Helyettesíthető Ø 4 x 15 mm facsavarral
**	A nagyobb függőleges stabilitásért Helyettesíthető Ø 4 x 15 mm facsavarral

Egyszerű vonal – szögletes és letisztult vonalvezetés



A TANDEMBOX antaro négyszögletes korlátjával a tiszta, szögletes formanyelvet képviseli. Az elemek színben illeszkednek egymáshoz, és így kiemelik az egyszerű megjelenési formát.
A különböző nyitásrásegítőket is kedvére hozzáépítheti. A SERVO-DRIVE, az elektromos nyításrásegítő a BLUMOTION vagy TIP-ON BLUMOTION funkcióval, a mechanikus nyításrásegitő pedig BLUMOTION egységgel kombinálva.





A visszafogott termék-design jellemzője: a szögletes korlát. Minden műanyag alkatrész illeszkedik a káva színéhez, ezáltal hozzájárul a harmonikus belső kép kialakításához.



A TANDEMBOX évek óta meggyőz magas szintű kezelési komfortjával és sokoldú designjával. Egy műszakilag átdolgozott megoldás gondoskodik a kényelmes nyitásról, az érezhetően jobb stabilitásról, és az optimális pihekönnyű futásról.



A rendelkezésre álló program egyszerű termékválasztáskor és rendelésekor, használja a terméktervezőnket.

Short-URL
www.blum.com/configurator

Fiókrendszerek


Szimbólikus kép

Fiókrendszerek	188
LEGRABOX	190
MERIVOBOX	256
TANDEMBOX plus	348
TIP-ON BLUMOTION egység TANDEMBOX fiókhoz	350
SERVO-DRIVE LEGRABOX | MERIVOBOX | TANDEMBOX fiókhoz	358
METABOX	390

Áttekintés


Szimbólikus kép

Áttekintés – felhasználások	304

Tartozékok


Szimbólikus kép

Fémhátfal	340
Előlap-/fenékstabilizálás	340
Oldalstabilizátor – felfelé beépítve	341
Rugalmas korláttartó	342
Fahátfal tartó B magasság	343
Csavarok	344
Központosító fúró	344
Ajtóütköző	344
Csavarhúzó	345

Korpuszsínek rögzítése

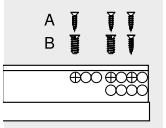

Szimbólikus kép

Korpuszsín – 578 – 30 kg	346
Korpuszsín – 576 – 65 kg	346

Felszerelés, leszerelés és beállítás


Szimbólikus kép

Felszerelés, leszerelés és beállítás

Short-URL
www.blum.com/a350

Jelzések

Termék külön kérésre

Felhasználások		kg	Hely-igény Magas-ság (mm)	Webkód	Oldal
Standard korpusz					
Fiók					
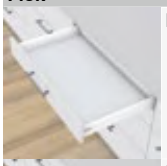	Fiók – N	30	82.5	DQC21A	306
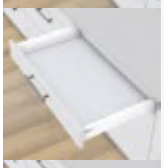	Fiók – M	30 65	98.5	DQC2QM	308
	Fiók – K	30 65	130.5	DQC3FY	312
Frontkihúzású fiók					
	Frontkihúzású fiók – magasító korlát – C	30 65	192	DQC5JY	316
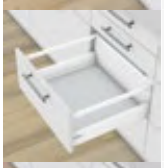	Frontkihúzású fiók – magasító korlát – D	30 65	224	DQC69A	320
	Frontkihúzású fiók – magasító korlát – D – kávák K	30 65	224	DQC6YM	324
	Frontkihúzású fiók – magasító korlát – C – alukeretek	30 65	192	DQC7NY	328
	Frontkihúzású fiók – magasító korlát – D – alukeretek	30 65	224	DQC8DA	330
Sarokszekrény					
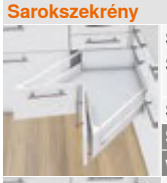	SPACE CORNER, SYNCROMOTION Segítség tervezésnél és rendelésnél Short-URL www.blum.com/productdataservice	65			
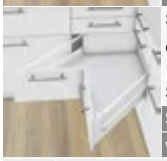	SPACE CORNER merev előlappal Segítség tervezésnél és rendelésnél Short-URL www.blum.com/productdataservice	65			

Felhasználások		kg	Hely-igény Magas-ság (mm)	Webkód	Oldal
Belső fiók					
	Belső fiók – M	30 65	106	DQC45A	310
	Belső fiók – K	30 65	136.5	DQC4UM	314
Belső, magasított fiók					
	Magasító korlátos belső fiók – magasító korlát – C	30 65	192	DQCAHA	318
	Magasító korlátos belső fiók – magasító korlát – D	30 65	224	DQCB6M	322
	Magasító korlátos belső fiók – magasító korlát – D – kávák K	30 65	224	DQCBVY	326

kg Dinamikus terhelhetőség

Felhasználások		kg	Hely-igény Magas-ság (mm)	Webkód	Oldal
Mosogatós szekrény					
Frontkihúzású fiók					
	Frontkihúzású fiók – magasító korlát – C	30 65	192	DQC92M	332
	Frontkihúzású fiók – magasító korlát – D	30 65	224	DQC9RY	334
Kamraszekrény					
	SPACE TOWER Korpuszszélesség KB 275–1200 mm	30 65		DQGRMM	336
Keskeny szekrények					
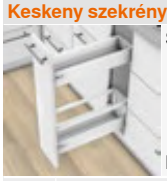	SPACE TWIN Korpuszszélesség KB 200 mm	20		DQGV5A	338
kg	Dinamikus terhelhetőség				

Felhasználások		kg	Hely-igény Magas-ság (mm)	Webkód	Oldal

Javaslat – elemek színkombinációja

Nr.	Megnevezés		Szín			
			SW	R9006		
2	Káva-készlet		SW	R9006		
2	Káva-szett külső	[1]	SW	R9006		
3	Hátfalrögzítő fa hátfalhoz bal/jobb		SW	R9006		
3	Mosogató-fahátfal tartó bal/jobb	[1]	SW	R9006		
4	Belső előlaprögzítő készlet		SW	WGR		
5	Előlap nút nélkül		SW	R9006		
6a	Fogantyú		SW	WGR		
6b	Fogantyú és rögzítőpersely		SW	WGR		
7	Keresztkorlát		SW	R9006		
8	Hosszanti magasító korlát bal/jobb		SW	R9006		
11	Káva-szett belső	[1]	SW	R9006		
12	Hátfalrögzítő fa hátfalhoz bal/jobb	[1]	SW	R9006		

[1] Mosogatós szekrény

Szín		Szín	
SW	Selyemfehér	WGR	Világosszürke
R9006	RAL 9006 szürke (fehéralumínium)		

Fiók – N

Webkód
DQC21A



- rejtett vezetősínrendszer, teljes kihúzás – piheköny-nyű futáshoz egy bútoréleten keresztül
- szerszám nélkül szerelhető
- 2-dimenzióban állítható előlap
- integrált **BLUMOTION** csillapítással a finom és halk záródásért, **SERVO-DRIVE** vagy
- **TIP-ON BLUMOTION** fogantyú nélküli bútorokhoz, de fogantyús bútorokhoz is hangsúlyozásként

Helyigény

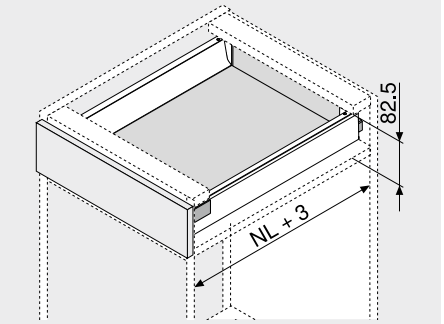

NL Névleges hosszúság

Rendelési információk

1 

Korpuszsínek bal/jobb

Névleges hosszúság NL (mm)	Kivitelezés: BLUMOTION Dinamikus terhelhetőség (kg): 30
400	578.4001M
450	578.4501M
500	578.5001M
550	578.5501M

2 

Káva-készlet

Névleges hosszúság NL (mm)	Káva magassága (mm): 68.5 Szín: SW | R9006
400	378N4002SA
450	378N4502SA
500	378N5002SA
550	378N5502SA

Tartalmaz:
2a 1 x Káva bal/jobb
2b 2 x Takarósapka mélynyomott Blum-logóval, 1000 darabtól egyedi nyomattal

3 

Hátfalrögzítő fa hátfalhoz bal/jobb

Szín	Anyaga	Cikkszám
SW | R9006	Acél	Z30N000S.04

4 

Előlaprögzítő

Rögzítési mód		Cikkszám
Bepréselés	2 x	ZSF.36A2
INSERTA	2 x	ZSF.39A2
Csavarozás	2 x	ZSF.35A2

Szín		Szín	
SW	Selyemfehér	R9006	RAL 9006 szürke (fehéralumínium)

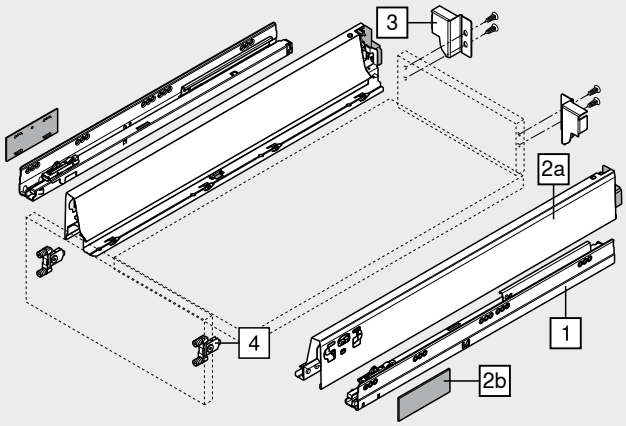

Fiók – N

Webkód DQC21A

Tervezés

Helyigény a korpuszban

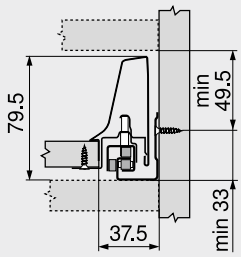

Beépítési méretek – előlap – csavaros

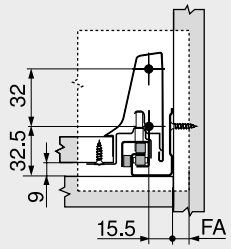

FA Előlapráütés

Befúrási méret – előlap – furatméretek INSERTA- és bepréseléses

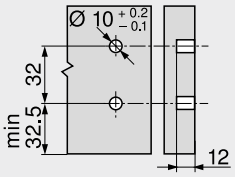

Beépítési méretek – hátfalnál

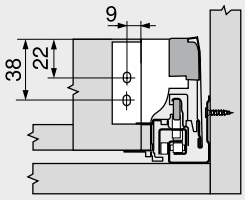

Lyuktávolság – korpuszsínek

Névleges hosszúság NL (mm)

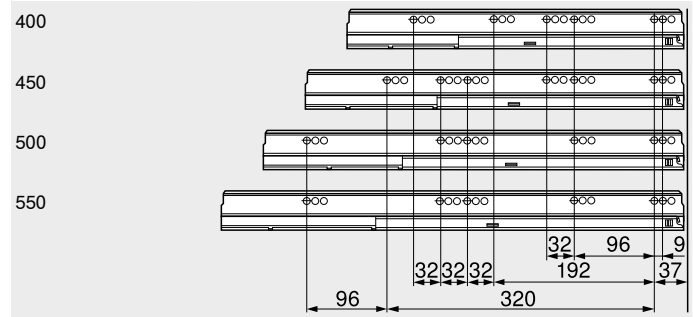

Belső korpuszmélység LT min. = névleges hosszúság NL + 3 mm

Szabás – 16 mm-es forgácslap.

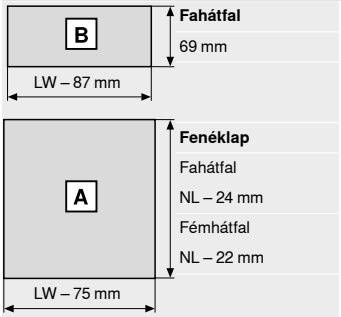

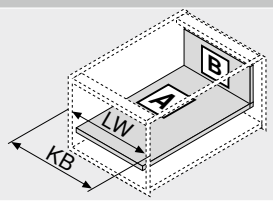

KB Korpuszszélesség
LW Belső korpuszszélesség
NL Névleges hosszúság

Oldalmutatók

Áttekintés	303
SERVO-DRIVE LEGRABOX | MERIVOBOX | TANDEMBOX fiókhoz	358
TIP-ON BLUMOTION egység TANDEMBOX fiókhoz	350
CABLOXX	582
Tartozékok	340
Korpuszsínek rögzítése	346
E-SERVICES és felhasználási segédeszközök	590
További technikai információk	698

Felszerelés, leszerelés és beállítás

Short-URL
www.blum.com/a350

Fiók – M

Webkód
DQC2QM



- rejtett vezetősínrendszer, teljes kihúzás – pihekönnyű futáshoz egy bútoréleten keresztül
- szerszám nélkül szerelhető
- 2-dimenzióban állítható előlap
- integrált **BLUMOTION** csillapítással a finom és halk záródásért, **SERVO-DRIVE** vagy
- **TIP-ON BLUMOTION** fogantyú nélküli bútorokhoz, de fogantyús bútorokhoz is hangsúlyozásként

Helyigény

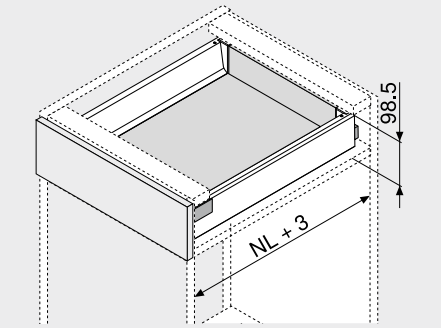

NL Névleges hosszúság

Rendelési információk

1 

Korpuszsínek bal/jobb

Kivitelezés	BLUMOTION	
Névleges hosszúság NL (mm)	Dinamikus terhelhetőség (kg) 30	65
270	578.2701M	
300	578.3001M	
350	578.3501M	
400	578.4001M	
450	578.4501M	576.4501M
500	578.5001M	576.5001M
550	578.5501M	576.5501M
600	578.6001M	576.6001M
650		576.6501M

2 

Káva-készlet

Káva magassága (mm)	83.6	
Névleges hosszúság NL (mm)	Szín SW | R9006	
270	378M2702SA	
300	378M3002SA	
350	378M3502SA	
400	378M4002SA	
450	378M4502SA	
500	378M5002SA	
550	378M5502SA	
600	378M6002SA	
650	378M6502SA	

Tartalmaz:

2a 1 x Káva bal/jobb
2b 2 x Takarósapka mélynyomott Blum-logóval, 1000 darabtól egyedi nyomattal

3 

Hátfalrögzítő fa hátfalhoz bal/jobb

Szín	Anyaga	Cikkszám
SW | R9006	Acél	Z30M000S.04

4 

Előlaprögzítő

Rögzítési mód		Cikkszám
Bepréselés	2 x	ZSF.36A2
INSERTA	2 x	ZSF.39A2
Csavarozás	2 x	ZSF.35A2

Szín		Szín	
SW	Selyemfehér	R9006	RAL 9006 szürke (fehéralumínium)

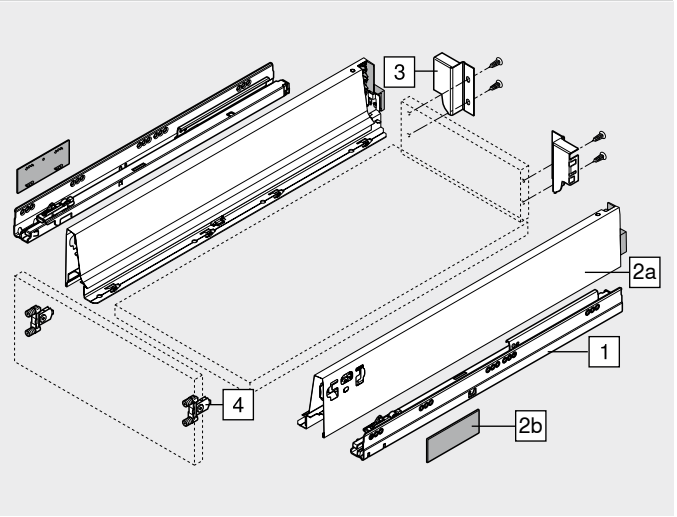

Fiók – M

Webkód DQC2QM

Tervezés

Helyigény a korpuszban

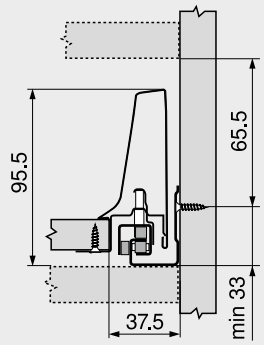

Beépítési méretek – előlap – csavaros

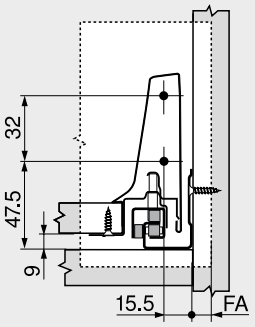

FA Előlapráütés

Befúrási méret – előlap – furatméretek INSERTA- és bepréseléses

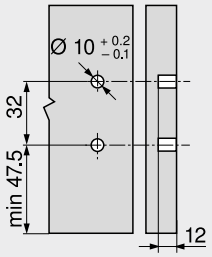

Beépítési méretek – hátfalnál

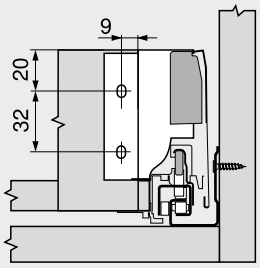

Lyuktávolság – korpuszsínek

Névleges hosszúság NL (mm)

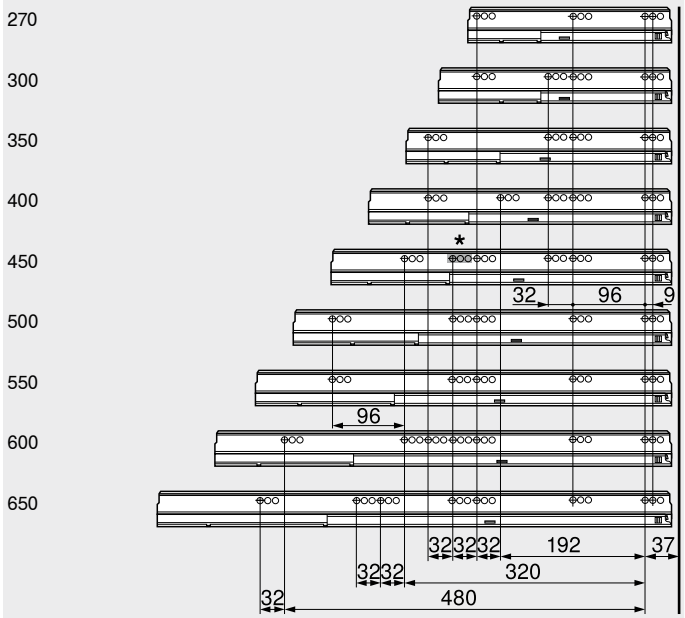

Belső korpuszmélység LT min. = névleges hosszúság NL + 3 mm
* Furatcsoport csak 578.4501M (30 kg) esetén

Szabás – 16 mm-es forgácslap.

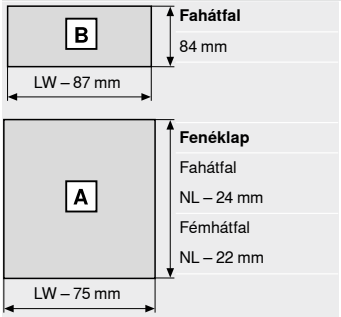

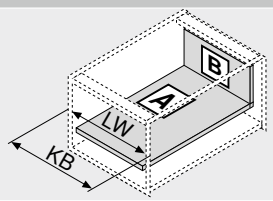

KB Korpuszszélesség
LW Belső korpuszszélesség
NL Névleges hosszúság

Oldalmutatók

Áttekintés	303
SERVO-DRIVE LEGRABOX | MERIVOBOX | TANDEMBOX fiókhoz	358
TIP-ON BLUMOTION egység TANDEMBOX fiókhoz	350
ORGA-LINE TANDEMBOX fiókhoz	540
CABLOXX	582
Tartozékok	340
Korpuszsínek rögzítése	346
E-SERVICES és felhasználási segédeszközök	590
További technikai információk	698

Felszerelés, leszerelés és beállítás

Short-URL
www.blum.com/a350

Belső fiók – M

Webkód
DQC45A



- rejtett vezetősínrendszer, teljes kihúzás – piheköny-nyű futáshoz egy bútoréleten keresztül
- szerszám nélkül szerelhető
- integrált **BLUMOTION** csillapítással a finom és halk záródásért, **SERVO-DRIVE** vagy
- **TIP-ON BLUMOTION** fogantyú nélküli bútorokhoz, de fogantyús bútorokhoz is hangsúlyozásként
- választható fogantyúval vagy fogantyú rögzítőper-sellyel

Helyigény

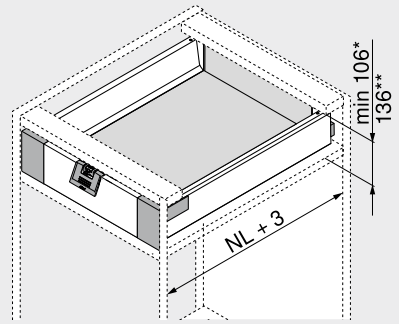

NL	Névleges hosszúság
*	Min. helyszükséglet fogantyús vagy anélküli belső fiókhoz
**	Belső fiók komfortos hozzáféréssel felülről

Rendelési információk

1 Korpuszsínek bal/jobb



Kivitelezés	BLUMOTION	
Névleges hossz-szúság NL (mm)	Dinamikus terhelhetőség (kg) 30	65
270	578.2701M	
300	578.3001M	
350	578.3501M	
400	578.4001M	
450	578.4501M	576.4501M
500	578.5001M	576.5001M
550	578.5501M	576.5501M
600	578.6001M	576.6001M
650		576.6501M

2 Káva-készlet



Káva magassága (mm)	83.6	
Névleges hossz-szúság NL (mm)	Szín SW | R9006	
270	378M2702SA	
300	378M3002SA	
350	378M3502SA	
400	378M4002SA	
450	378M4502SA	
500	378M5002SA	
550	378M5502SA	
600	378M6002SA	
650	378M6502SA	

Tartalmaz:
2a 1 x Káva bal/jobb
2b 2 x Takarósapka mélynyomott Blum-logóval, 1000 darabtól egyedi nyomattal

3 Hátfalrögzítő fa hátfalhoz bal/jobb



Szín	Anyaga	Cikkszám
SW | R9006	Acél	Z30M000S.04

4 Belső előlaprögzítő készlet



Szín	Anyaga	Cikkszám
SW | WGR	Műanyag	ZIF.71M0

Tartalmaz:
4a 1 x Előlaptartó bal/jobb
4e 1 x Tartóelem – Z31A0008

5 Előlap nút nélkül



Szín	Hossza (mm)	Cikkszám
SW | R9006	1036	Z31L1036A

Szabás Belső korpuszszélesség LW – 132 mm

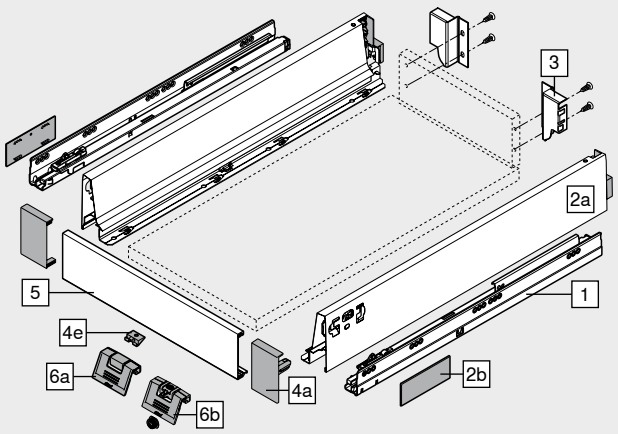

Tartozékok

6a Fogantyú



Szín	Anyaga	Cikkszám
SW | WGR	Műanyag	ZIF.80M5

Alternatíva a 6a-hoz

6b Fogantyú és rögzítőpersely



Szín	Anyaga	Cikkszám
SW | WGR	Műanyag	ZIF.80M7

TIP-ON BLUMOTION nyitásrásegítővel nem kompatibilis

Szín		Szín	
SW	Selyemfehér	WGR	Világosszürke
R9006	RAL 9006 szürke (fehéralumínium)		

Belső fiók – M

Webkód DQC45A

Tervezés

Helyigény a korpuszban

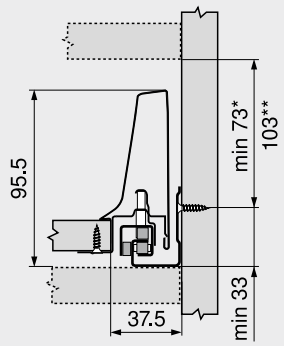

* Min. helyszükséglet fogantyús vagy anélküli belső fiókhoz
Fogantyú nélkül a nyitás csak alulról lehetséges
** Belső fiók komfortos hozzáféréssel felülről

Beépítési méretek – hátfalnál

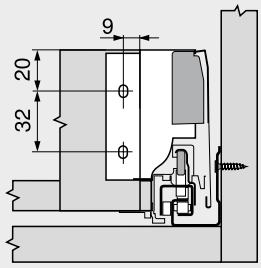

Befúrási méret – előlap – kapcsolóelem

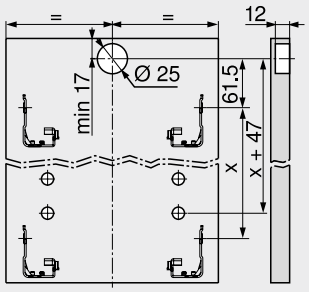

Belső fiók

Lyuktávolság – korpuszsínek

Névleges hosszúság NL (mm)

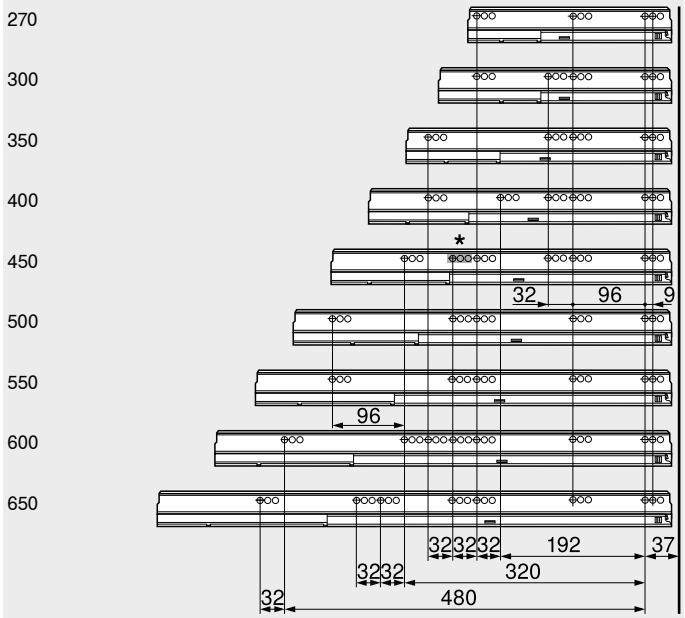

Belső korpuszmélység LT min. = névleges hosszúság NL + 3 mm
* Furatcsoport csak 578.4501M (30 kg) esetén

Szabás – 16 mm-es forgácslap.

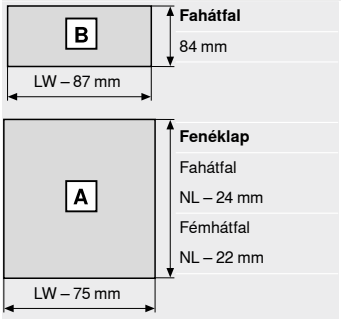

Fahátfal
84 mm

Fenéklap
Fahátfal
NL – 24 mm
Fémhátfal
NL – 22 mm

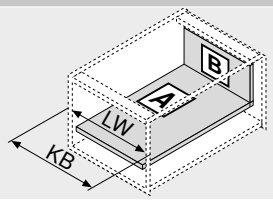

KB Korpuszszélesség
LW Belső korpuszszélesség
NL Névleges hosszúság

Oldalmutatók

Áttekintés	303
SERVO-DRIVE LEGRABOX | MERIVOBOX | TANDEMBOX fiókhoz	358
TIP-ON BLUMOTION egység TANDEMBOX fiókhoz	350
ORGA-LINE TANDEMBOX fiókhoz	540
CABLOXX	582
Tartozékok	340
Korpuszsínek rögzítése	346
E-SERVICES és felhasználási segédeszközök	590
További technikai információk	698

Felszerelés, leszerelés és beállítás

Short-URL
www.blum.com/a350

Fiók – K

Webkód DQC3FY



- rejtett vezetősínrendszer, teljes kihúzás – pihekönnyű futáshoz egy bútoréleten keresztül
- szerszám nélkül szerelhető
- 2-dimenzióban állítható előlap
- integrált **BLUMOTION** csillapítással a finom és halk záródásért, **SERVO-DRIVE** vagy
- **TIP-ON BLUMOTION** fogantyú nélküli bútorokhoz, de fogantyús bútorokhoz is hangsúlyozásként

Helyigény

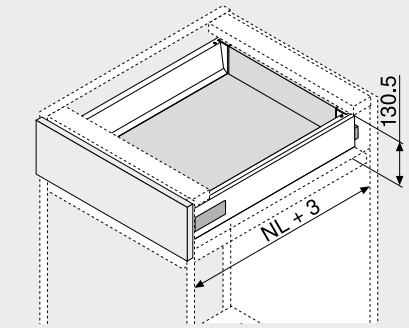

NL Névleges hosszúság

Rendelési információk

1 

Korpuszsínek bal/jobb

Kivitelezés BLUMOTION

Névleges hosszúság NL (mm)	Dinamikus terhelhetőség (kg) 30	65
270	578.2701M	
300	578.3001M	
350	578.3501M	
400	578.4001M	
450	578.4501M	576.4501M
500	578.5001M	576.5001M
550	578.5501M	576.5501M
600	578.6001M	576.6001M
650		576.6501M

2 

Káva-készlet

Káva magassága (mm) 115.6

Névleges hosszúság NL (mm)	Szín SW | R9006
270	378K2702SA
300	378K3002SA
350	378K3502SA
400	378K4002SA
450	378K4502SA
500	378K5002SA
550	378K5502SA
600	378K6002SA
650	378K6502SA

Tartalmaz:

2a	1 x	Káva bal/jobb
2b	2 x	Takarósapka mélynyomott Blum-logóval, 1000 darabtól egyedi nyomattal
2c	2 x	Pozícionáló dübel

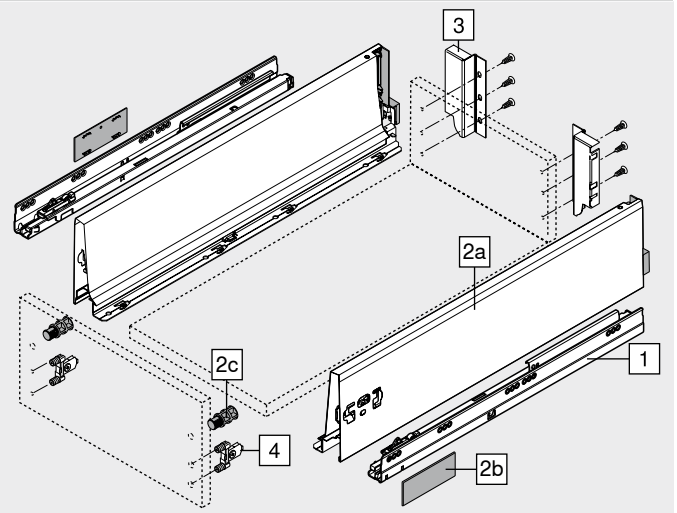

3 

Hátfalrögzítő fa hátfalhoz bal/jobb

Szín	Anyaga	Cikkszám
SW | R9006	Acél	Z30K000S

4 

Előlaprögzítő

Rögzítési mód		Cikkszám
Bepréselés	2 x	ZSF.36A2
INSERTA	2 x	ZSF.39A2
Csavarozás	2 x	ZSF.35A2

Szín		Szín	
SW	Selyemfehér	R9006	RAL 9006 szürke (fehéralumínium)

Fiók – K

Webkód DQC3FY

Tervezés

Helyigény a korpuszban

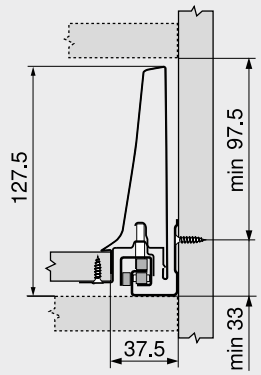

Beépítési méretek – előlap – csavaros

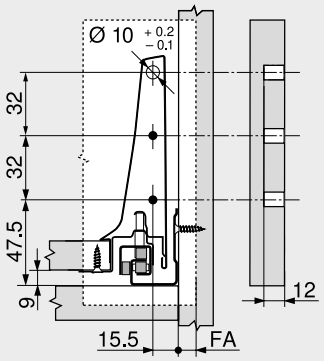

FA Előlapráütés

Befúrási méret – előlap – furatméretek INSERTA- és bepréseléses

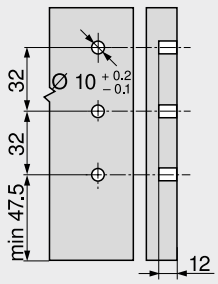

Beépítési méretek – hátfalnál

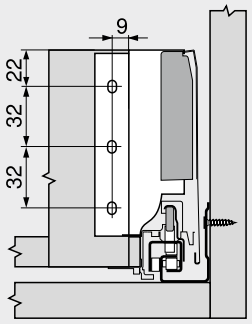

Lyuktávolság – korpuszsínek

Névleges hosszúság NL (mm)

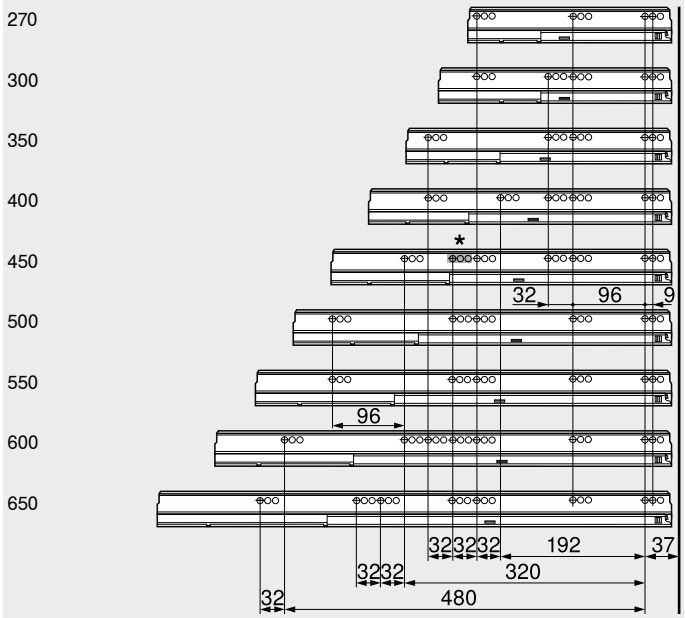

Belső korpuszmélység LT min. = névleges hosszúság NL + 3 mm

* Furatcsoport csak 578.4501M (30 kg) esetén

Szabás – 16 mm-es forgácslap.

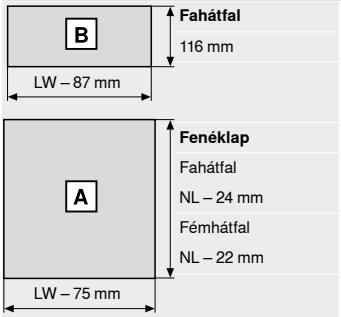

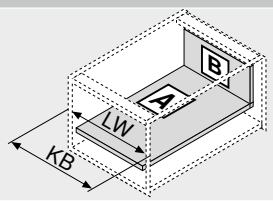

KB Korpuszszélesség
LW Belső korpuszszélesség
NL Névleges hosszúság

Oldalmutatók

Áttekintés	303
SERVO-DRIVE LEGRABOX | MERIVOBOX | TANDEMBOX fiókhoz	358
TIP-ON BLUMOTION egység TANDEMBOX fiókhoz	350
ORGA-LINE TANDEMBOX fiókhoz	540
CABLOXX	582
Tartozékok	340
Korpuszsínek rögzítése	346
E-SERVICES és felhasználási segédeszközök	590
További technikai információk	698

Felszerelés, leszerelés és beállítás

Short-URL
www.blum.com/a350

Belső fiók – K

Webkód
DQC4UM



- rejtett vezetősínrendszer, teljes kihúzás – piheköny-nyű futáshoz egy bútoréleten keresztül
- szerszám nélkül szerelhető
- integrált **BLUMOTION** csillapítással a finom és halk záródásért, **SERVO-DRIVE** vagy
- **TIP-ON BLUMOTION** fogantyú nélküli bútorokhoz, de fogantyús bútorokhoz is hangsúlyozásként
- választható fogantyúval vagy fogantyú rögzítőper-sellyel

Helyigény

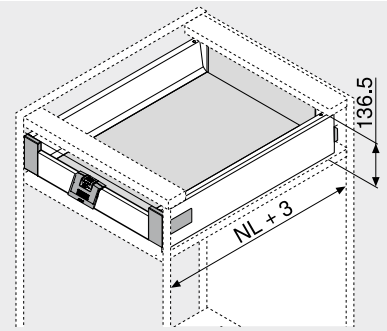

NL Névleges hosszúság

Rendelési információk

1 

Korpuszsínek bal/jobb

Kivitelezés	BLUMOTION	
Névleges hossz-szúság NL (mm)	Dinamikus terhelhetőség (kg) 30	65
270	578.2701M	
300	578.3001M	
350	578.3501M	
400	578.4001M	
450	578.4501M	576.4501M
500	578.5001M	576.5001M
550	578.5501M	576.5501M
600	578.6001M	576.6001M
650		576.6501M

2 

Káva-készlet

Káva magassága (mm)	115.6	
Névleges hossz-szúság NL (mm)	Szín SW | R9006	
270	378K2702SA	
300	378K3002SA	
350	378K3502SA	
400	378K4002SA	
450	378K4502SA	
500	378K5002SA	
550	378K5502SA	
600	378K6002SA	
650	378K6502SA	

Tartalmaz:

2a	1 x	Káva bal/jobb
2b	2 x	Takarósapka mélynyomott Blum-logóval, 1000 darabtól egyedi nyomattal
2c	2 x	Pozícionáló dübel
		Belső fióknál nem szükséges

3 

Hátfalrögzítő fa hátfalhoz bal/jobb

Szín	Anyaga	Cikkszám
SW | R9006	Acél	Z30K000S

4 

Belső előlaprögzítő készlet

Szín	Anyaga	Cikkszám
SW | WGR	Műanyag	ZIF.71K0

Tartalmaz:

4a	1 x	Előlaptartó bal/jobb
4e	1 x	Tartóelem – Z31A0008

5 

Előlap nút nélkül

Szín	Hossza (mm)	Cikkszám
SW | R9006	1036	Z31L1036A

Szabás Belső korpuszszélesség LW – 132 mm

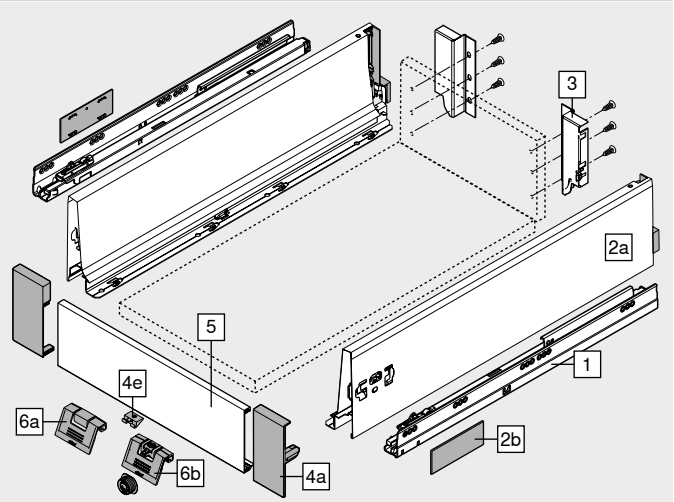

Tartozékok

6a 

Fogantyú

Szín	Anyaga	Cikkszám
SW | WGR	Műanyag	ZIF.80M5

Alternatíva a 6a-hoz

6b 

Fogantyú és rögzítőpersely

Szín	Anyaga	Cikkszám
SW | WGR	Műanyag	ZIF.80M7

TIP-ON BLUMOTION nyitásrásegítővel nem kompatibilis

Szín		Szín	
SW	Selyemfehér	WGR	Világosszürke
R9006	RAL 9006 szürke (fehéralumínium)		

Belső fiók – K

Webkód DQC4UM

Tervezés

Helyigény a korpuszban

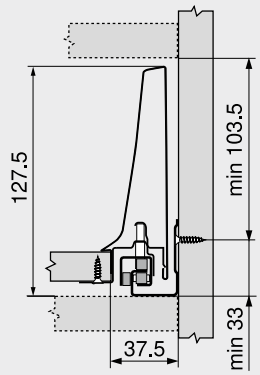

Beépítési méretek – hátfalnál

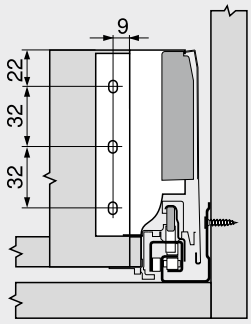

Befúrási méret – előlap – kapcsolóelem

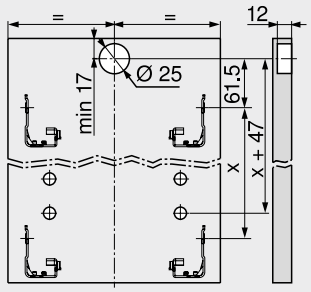

Belső fiók

Lyuktávolság – korpuszsínek

Névleges hosszúság NL (mm)

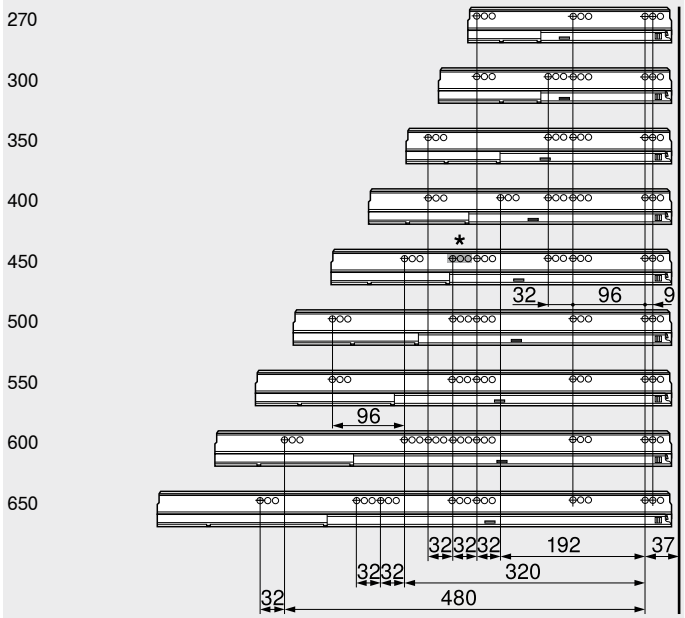

Belső korpuszmélység LT min. = névleges hosszúság NL + 3 mm

* Furatcsoport csak 578.4501M (30 kg) esetén

Szabás – 16 mm-es forgácslap.

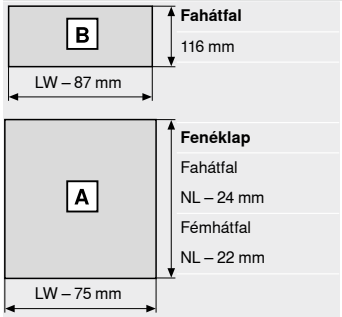

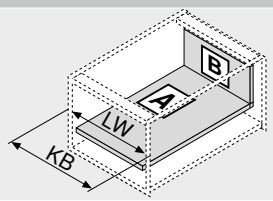

KB	Korpuszszélesség
LW	Belső korpuszszélesség
NL	Névleges hosszúság

Oldalmutatók

Áttekintés	303
SERVO-DRIVE LEGRABOX | MERIVOBOX | TANDEMBOX fiókhoz	358
TIP-ON BLUMOTION egység TANDEMBOX fiókhoz	350
ORGA-LINE TANDEMBOX fiókhoz	540
CABLOXX	582
Tartozékok	340
Korpuszsínek rögzítése	346
E-SERVICES és felhasználási segédeszközök	590
További technikai információk	698

Felszerelés, leszerelés és beállítás

Short-URL
www.blum.com/a350

Frontkihúzású fiók – magasító korlát – C

Webkód DQC5JY



- egy magasító korláttal
- rejtett vezetősínrendszer, teljes kihúzás – pihekönnyű futáshoz egy bútoréleten keresztül
- szerszám nélkül szerelhető
- 3-dimenzióban állítható előlap
- integrált **BLUMOTION** csillapítással a finom és halk záródásért, **SERVO-DRIVE** vagy
- **TIP-ON BLUMOTION** fogantyú nélküli bútorokhoz, de fogantyús bútorokhoz is hangsúlyozásként

Helyigény

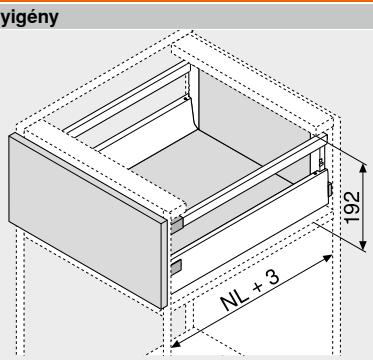

NL	Névleges hosszúság

Rendelési információk

1 Korpuszsínek bal/jobb



Kivitelezés	BLUMOTION	
Névleges hosszúság NL (mm)	Dinamikus terhelhetőség (kg) 30	65
270	578.2701M	
300	578.3001M	
350	578.3501M	
400	578.4001M	
450	578.4501M	576.4501M
500	578.5001M	576.5001M
550	578.5501M	576.5501M
600	578.6001M	576.6001M
650		576.6501M

2 Káva-készlet



Káva magassága (mm)	83.6
Névleges hosszúság NL (mm)	Szín SW | R9006
270	378M2702SA
300	378M3002SA
350	378M3502SA
400	378M4002SA
450	378M4502SA
500	378M5002SA
550	378M5502SA
600	378M6002SA
650	378M6502SA

Tartalmaz:

2a	1 x	Káva bal/jobb
2b	2 x	Takarósapka mélynyomott Blum-logóval, 1000 darabtól egyedi nyomattal

3 Hátfalrögzítő fa hátfalhoz bal/jobb



Szín	Anyaga	Cikkszám
SW | R9006	Acél	Z30C000S

4 Előlaprögzítő



Rögzítési mód		Cikkszám
Bepréselés	2 x	ZSF.36A2
INSERTA	2 x	ZSF.39A2
Csavarozás	2 x	ZSF.35A2

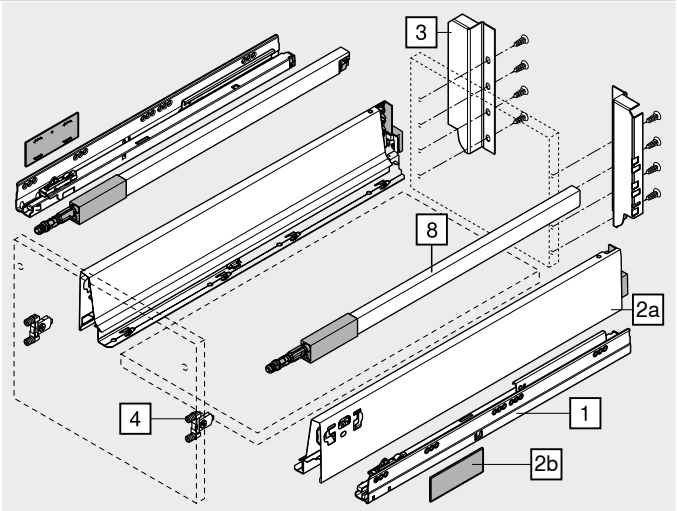

8 Hosszanti magasító korlát bal/jobb



Anyaga	Acél
Névleges hosszúság NL (mm)	Szín SW | R9006
270	ZRG.207RSIC
300	ZRG.237RSIC
350	ZRG.287RSIC
400	ZRG.337RSIC
450	ZRG.387RSIC
500	ZRG.437RSIC
550	ZRG.487RSIC
600	ZRG.537RSIC
650	ZRG.587RSIC

Szín		Szín	
SW	Selyemfehér	R9006	RAL 9006 szürke (fehéralumínium)

Frontkihúzású fiók – magasító korlát – C

Webkód DQC5JY

Tervezés

Helyigény a korpuszban

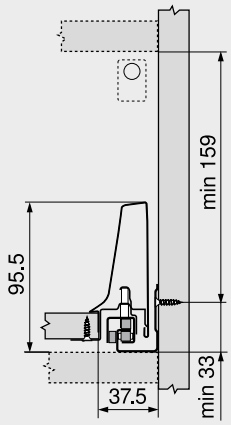

Beépítési méretek – előlap – csavaros

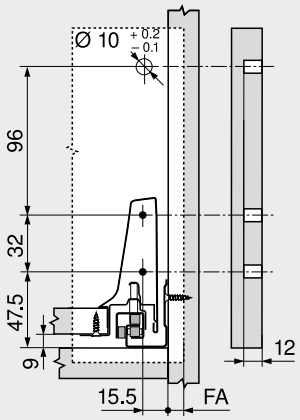

FA Előlapráütés

Befúrási méret – előlap – furatméretek INSERTA- és bepréseléses

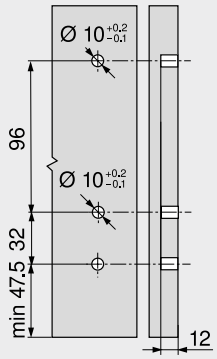

Beépítési méretek – hátfalnál

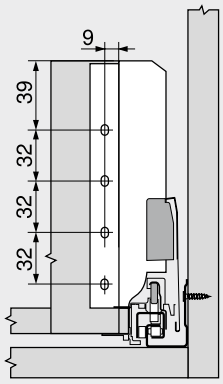

Lyuktávolság – korpuszsínek

Névleges hosszúság NL (mm)

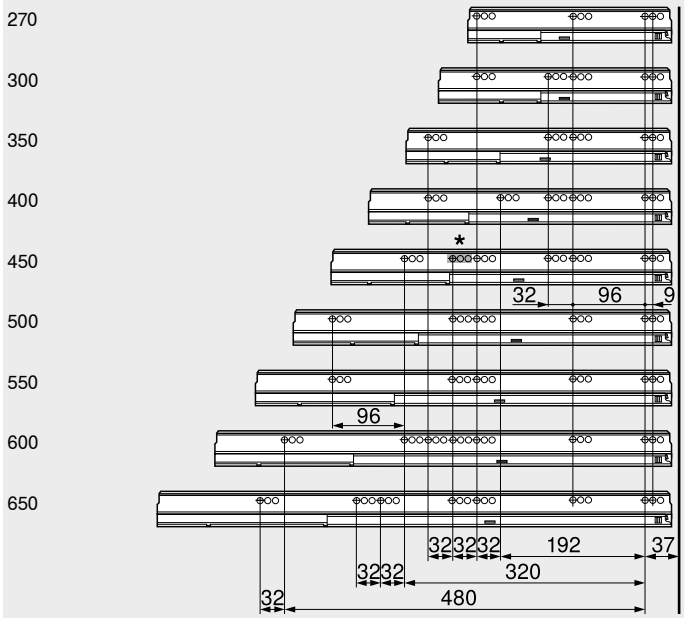

Belső korpuszmélység LT min. = névleges hosszúság NL + 3 mm
* Furatcsoport csak 578.4501M (30 kg) esetén

Szabás – 16 mm-es forgácslap.

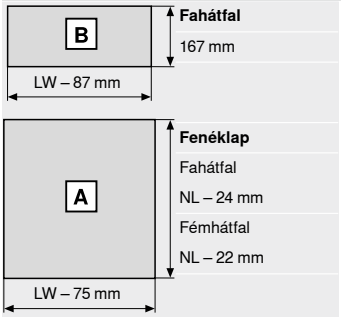

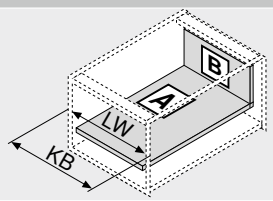

KB Korpuszszélesség
LW Belső korpuszszélesség
NL Névleges hosszúság

Oldalmutatók

Áttekintés	303
SERVO-DRIVE LEGRABOX | MERIVOBOX | TANDEMBOX fiókhoz	358
TIP-ON BLUMOTION egység TANDEMBOX fiókhoz	350
ORGA-LINE TANDEMBOX fiókhoz	540
CABLOXX	582
Tartozékok	340
Korpuszsínek rögzítése	346
E-SERVICES és felhasználási segédeszközök	590
További technikai információk	698

Felszerelés, leszerelés és beállítás

Short-URL
www.blum.com/a350

Magasító korlátos belső fiók – magasító korlát – C

Webkód DQCAHA



- egy magasító korláttal
- rejtett vezetősínrendszer, teljes kihúzás – pihekönnyű futáshoz egy bútoréleten keresztül
- szerszám nélkül szerelhető
- 2-dimenzióban állítható előlap
- integrált **BLUMOTION** csillapítással a finom és halk záródásért, **SERVO-DRIVE** vagy
- **TIP-ON BLUMOTION** rendszerrel kombinálható

Helyigény

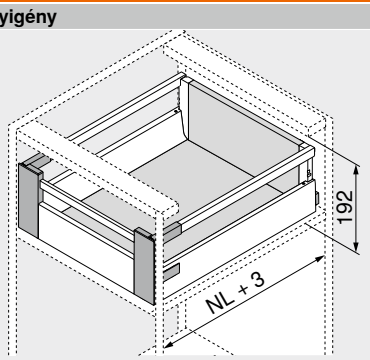

NL Névleges hosszúság

Rendelési információk

1 

Korpuszsínek bal/jobb

Kivitelezés	BLUMOTION	
Névleges hossz-szúság NL (mm)	Dinamikus terhelhetőség (kg) 30	65
270	578.2701M	
300	578.3001M	
350	578.3501M	
400	578.4001M	
450	578.4501M	576.4501M
500	578.5001M	576.5001M
550	578.5501M	576.5501M
600	578.6001M	576.6001M
650		576.6501M

2 

Káva-készlet

Káva magassága (mm)	83.6	
Névleges hossz-szúság NL (mm)	Szín SW | R9006	
270	378M2702SA	
300	378M3002SA	
350	378M3502SA	
400	378M4002SA	
450	378M4502SA	
500	378M5002SA	
550	378M5502SA	
600	378M6002SA	
650	378M6502SA	

Tartalmaz:
2a 1 x Káva bal/jobb
2b 2 x Takarósapka mélynyomott Blum-logóval, 1000 darabtól egyedi nyomattal

3 

Hátfalrögzítő fa hátfalhoz bal/jobb

Szín	Anyaga	Cikkszám
SW | R9006	Acél	Z30C000S

4 

Belső előlaprögzítő készlet

Szín	Anyaga	Cikkszám
SW | WGR	Műanyag	ZIF.76C0

Tartalmaz:
4a 1 x Előlaptartó bal/jobb
4e 1 x Tartóelem – Z31A0008
4g 2 x Kiegészítő korlátvég – ZRG.000R5F

5 

Előlap nút nélkül

Szín	Hossza (mm)	Cikkszám
SW | R9006	1036	Z31L1036A

Szabás Belső korpuszszélesség LW – 132 mm

7 

Keresztkorlát

Szín	Hossza (mm)	Cikkszám
SW | R9006	1046	ZRG.1046Z

Szabás Belső korpuszszélesség LW – 122 mm

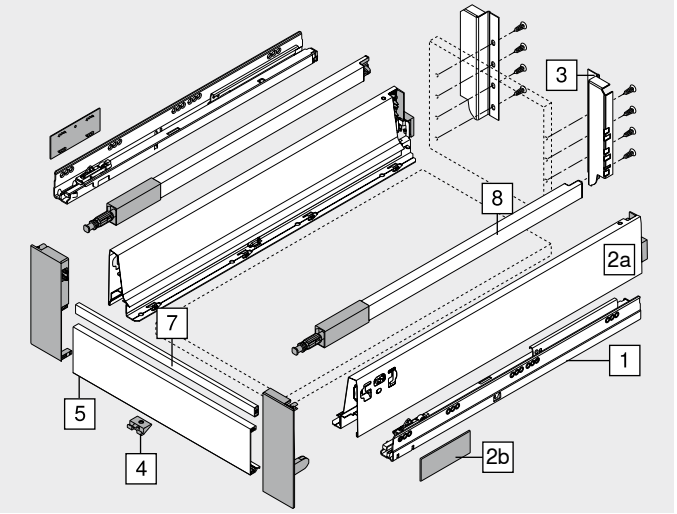

8 

Hosszanti magasító korlát bal/jobb

Anyaga	Acél		
Névleges hossz-szúság NL (mm)	Szín SW | R9006		
270	ZRG.207RSIC		
300	ZRG.237RSIC		
350	ZRG.287RSIC		
400	ZRG.337RSIC		
450	ZRG.387RSIC		
500	ZRG.437RSIC		
550	ZRG.487RSIC		
600	ZRG.537RSIC		
650	ZRG.587RSIC		

Szín		Szín	
SW	Selyemfehér	WGR	Világosszürke
R9006	RAL 9006 szürke (fehéralumínium)		

Magasító korlátos belső fiók – magasító korlát – C

Webkód DQCAHA

Tervezés

Helyigény a korpuszban

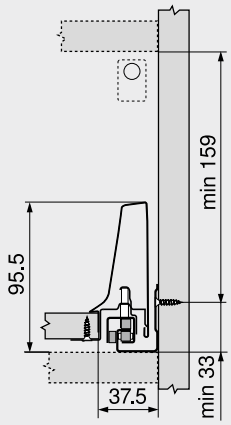

Beépítési méretek – hátfalnál

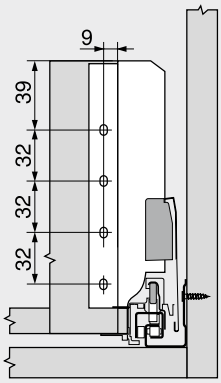

Lyuktávolság – korpuszsínek

Névleges hosszúság NL (mm)

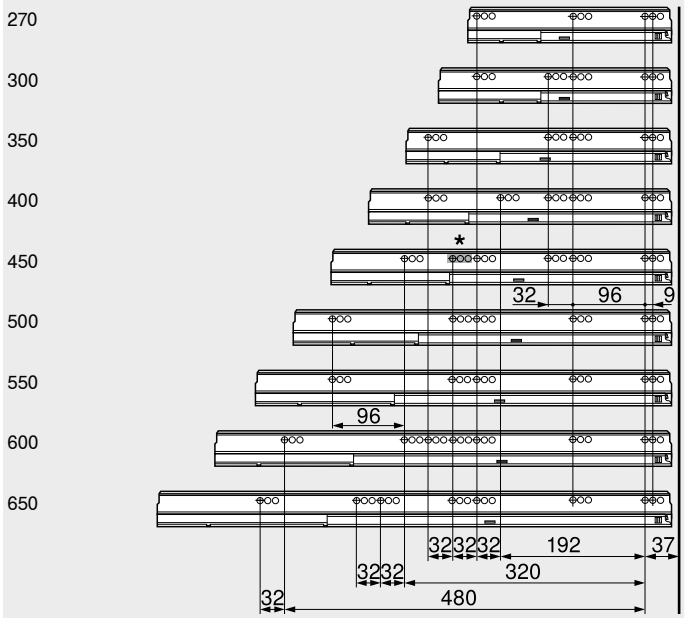

Belső korpuszmélység LT min. = névleges hosszúság NL + 3 mm

* Furatcsoport csak 578.4501M (30 kg) esetén

Szabás – 16 mm-es forgácslap.

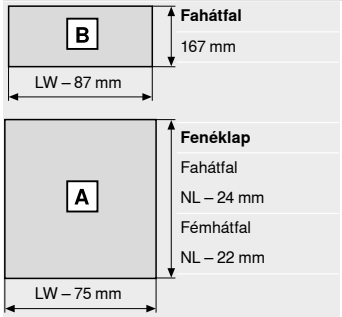

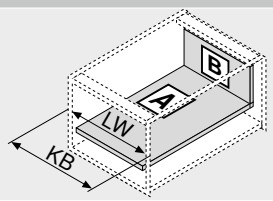

KB	Korpuszszélesség
LW	Belső korpuszszélesség
NL	Névleges hosszúság

Oldalmutatók

Áttekintés	303
SERVO-DRIVE LEGRABOX | MERIVOBOX | TANDEMBOX fiókhoz	358
TIP-ON BLUMOTION egység TANDEMBOX fiókhoz	350
ORGA-LINE TANDEMBOX fiókhoz	540
CABLOXX	582
Tartozékok	340
Korpuszsínek rögzítése	346
E-SERVICES és felhasználási segédeszközök	590
További technikai információk	698

Felszerelés, leszerelés és beállítás

Short-URL
www.blum.com/a350

Frontkihúzású fiók – magasító korlát – D

Webkód DQC69A



- egy magasító korláttal
- rejtett vezetősínrendszer, teljes kihúzás – piheköny-nyű futáshoz egy bútoréleten keresztül
- szerszám nélkül szerelhető
- 3-dimenzióban állítható előlap
- integrált **BLUMOTION** csillapítással a finom és halk záródásért, **SERVO-DRIVE** vagy
- **TIP-ON BLUMOTION** fogantyú nélküli bútorokhoz, de fogantyús bútorokhoz is hangsúlyozásként

Helyigény

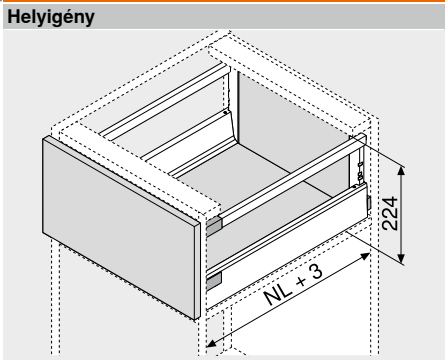

NL	Névleges hosszúság

Rendelési információk

1 Korpuszsínek bal/jobb



Kivitelezés: BLUMOTION

Névleges hossz-szúság NL (mm)	Dinamikus terhelhetőség (kg) 30	65
270	578.2701M	
300	578.3001M	
350	578.3501M	
400	578.4001M	
450	578.4501M	576.4501M
500	578.5001M	576.5001M
550	578.5501M	576.5501M
600	578.6001M	576.6001M
650		576.6501M

2 Káva-készlet



Káva magassága (mm): 83.6

Névleges hossz-szúság NL (mm)	Szín SW | R9006
270	378M2702SA
300	378M3002SA
350	378M3502SA
400	378M4002SA
450	378M4502SA
500	378M5002SA
550	378M5502SA
600	378M6002SA
650	378M6502SA

Tartalmaz:

2a	1 x Káva bal/jobb
2b	2 x Takarósapka mélynyomott Blum-logóval, 1000 darabtól egyedi nyomattal

3 Hátfalrögzítő fa hátfalhoz bal/jobb



Szín	Anyaga	Cikkszám
SW | R9006	Acél	Z30D000SL

4 Előlaprögzítő



Rögzítési mód		Cikkszám
Bepréselés	2 x	ZSF.36A2
INSERTA	2 x	ZSF.39A2
Csavarozás	2 x	ZSF.35A2

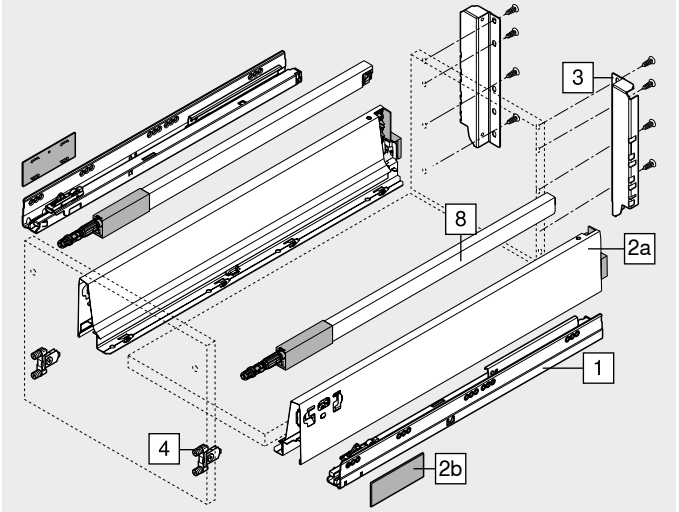

8 Hosszanti magasító korlát bal/jobb



Anyaga: Acél

Névleges hossz-szúság NL (mm)	Szín SW | R9006
270	ZRG.207RSIC
300	ZRG.237RSIC
350	ZRG.287RSIC
400	ZRG.337RSIC
450	ZRG.387RSIC
500	ZRG.437RSIC
550	ZRG.487RSIC
600	ZRG.537RSIC
650	ZRG.587RSIC

Szín		Szín	
SW	Selyemfehér	R9006	RAL 9006 szürke (fehéralumínium)

Frontkihúzású fiók – magasító korlát – D

Webkód DQC69A

Tervezés

Helyigény a korpuszban

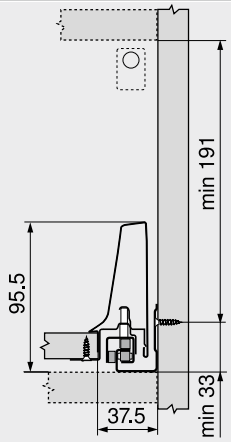

Beépítési méretek – előlap – csavaros

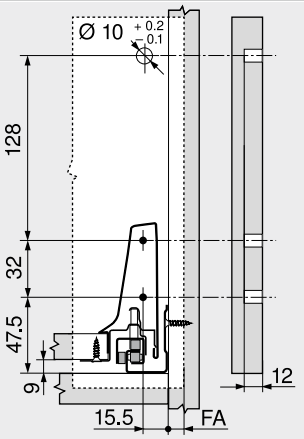

FA Előlapráütés

Befúrási méret – előlap – furatméretek INSERTA- és bepréseléses

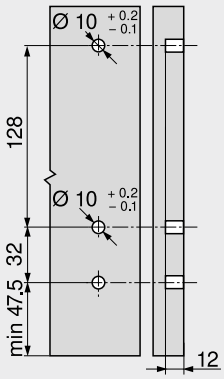

Beépítési méretek – hátfalnál

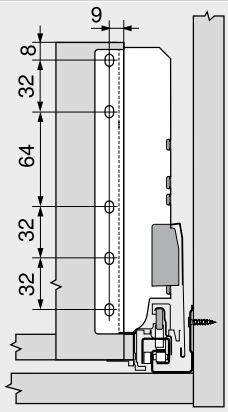

Lyuktávolság – korpuszsínek

Névleges hosszúság NL (mm)

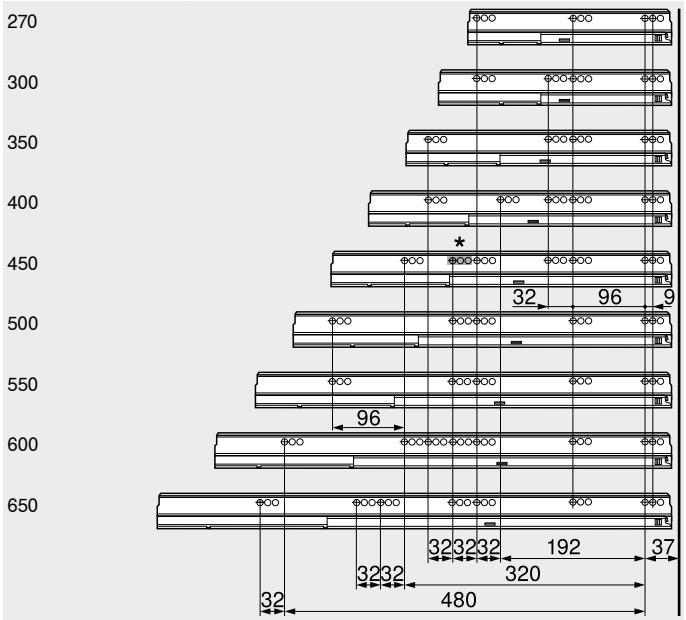

Belső korpuszmélység LT min. = névleges hosszúság NL + 3 mm
* Furatcsoport csak 578.4501M (30 kg) esetén

Szabás – 16 mm-es forgácslap.

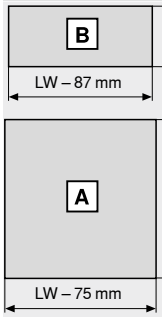

Fahátfal
199 mm

Fenéklap
Fahátfal
NL – 24 mm
Fémhátfal
NL – 22 mm

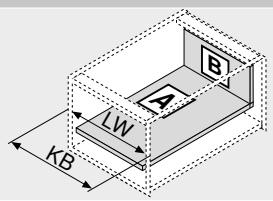

KB Korpuszszélesség
LW Belső korpuszszélesség
NL Névleges hosszúság

Oldalmutatók

Áttekintés	303
SERVO-DRIVE LEGRABOX | MERIVOBOX | TANDEMBOX fiókhoz	358
TIP-ON BLUMOTION egység TANDEMBOX fiókhoz	350
ORGA-LINE TANDEMBOX fiókhoz	540
CABLOXX	582
Tartozékok	340
Korpuszsínek rögzítése	346
E-SERVICES és felhasználási segédeszközök	590
További technikai információk	698

Felszerelés, leszerelés és beállítás

Short-URL
www.blum.com/a350

Magasító korlátos belső fiók – magasító korlát – D

Webkód DQCB6M



- egy magasító korláttal
- rejtett vezetősínrendszer, teljes kihúzás – pihekönnyű futáshoz egy bútoréleten keresztül
- szerszám nélkül szerelhető
- 2-dimenzióban állítható előlap
- integrált **BLUMOTION** csillapítással a finom és halk záródásért, **SERVO-DRIVE** vagy
- **TIP-ON BLUMOTION** rendszerrel kombinálható

Helyigény

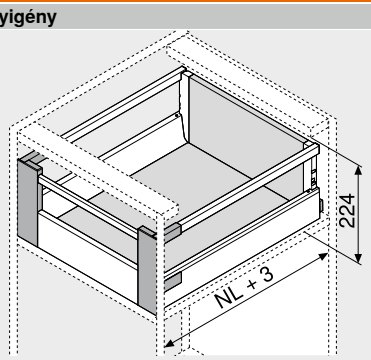

NL Névleges hosszúság

Rendelési információk

1 Korpuszsínek bal/jobb



Kivitelezés: BLUMOTION

Névleges hosszúság NL (mm)	Dinamikus terhelhetőség (kg) 30	65
270	578.2701M	
300	578.3001M	
350	578.3501M	
400	578.4001M	
450	578.4501M	576.4501M
500	578.5001M	576.5001M
550	578.5501M	576.5501M
600	578.6001M	576.6001M
650		576.6501M

2 Káva-készlet



Káva magassága (mm): 83.6

Névleges hosszúság NL (mm)	Szín SW | R9006
270	378M2702SA
300	378M3002SA
350	378M3502SA
400	378M4002SA
450	378M4502SA
500	378M5002SA
550	378M5502SA
600	378M6002SA
650	378M6502SA

Tartalmaz:
- **2a** 1 x Káva bal/jobb
- **2b** 2 x Takarósapka mélynyomott Blum-logóval, 1000 darabtól egyedi nyomattal

3 Hátfalrögzítő fa hátfalhoz bal/jobb



Szín	Anyaga	Cikkszám
SW | R9006	Acél	Z30D000SL

4 Belső előlaprögzítő készlet



Szín	Anyaga	Cikkszám
SW | WGR	Műanyag	ZIF.76D0

Tartalmaz:
- **4a** 1 x Előlaptartó bal/jobb
- **4e** 1 x Tartóelem – Z31A0008
- **4g** 2 x Kiegészítő korlátvég – ZRG.000R5F

5 Előlap nút nélkül



Szín	Hossza (mm)	Cikkszám
SW | R9006	1036	Z31L1036A

Szabás: Belső korpuszszélesség LW – 132 mm

7 Keresztkorlát



Szín	Hossza (mm)	Cikkszám
SW | R9006	1046	ZRG.1046Z

Szabás: Belső korpuszszélesség LW – 122 mm

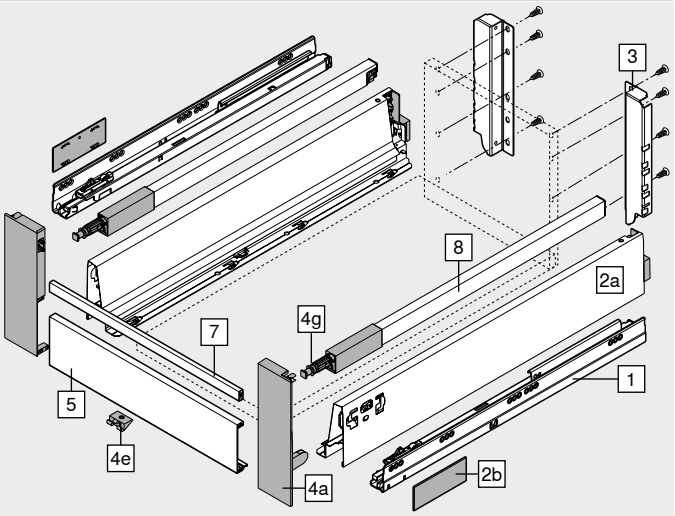

8 Hosszanti magasító korlát bal/jobb



Anyaga: Acél

Névleges hosszúság NL (mm)	Szín SW | R9006
270	ZRG.207RSIC
300	ZRG.237RSIC
350	ZRG.287RSIC
400	ZRG.337RSIC
450	ZRG.387RSIC
500	ZRG.437RSIC
550	ZRG.487RSIC
600	ZRG.537RSIC
650	ZRG.587RSIC

Szín		Szín	
SW	Selyemfehér	WGR	Világosszürke
R9006	RAL 9006 szürke (fehéralumínium)		

Magasító korlátos belső fiók – magasító korlát – D

Webkód DQCB6M

Tervezés

Helyigény a korpuszban

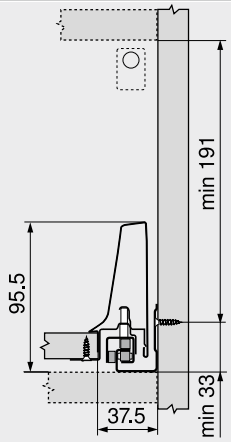

Beépítési méretek – hátfalnál

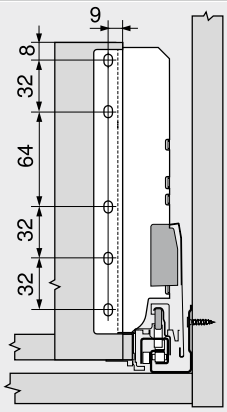

Lyuktávolság – korpuszsínek

Névleges hosszúság NL (mm)

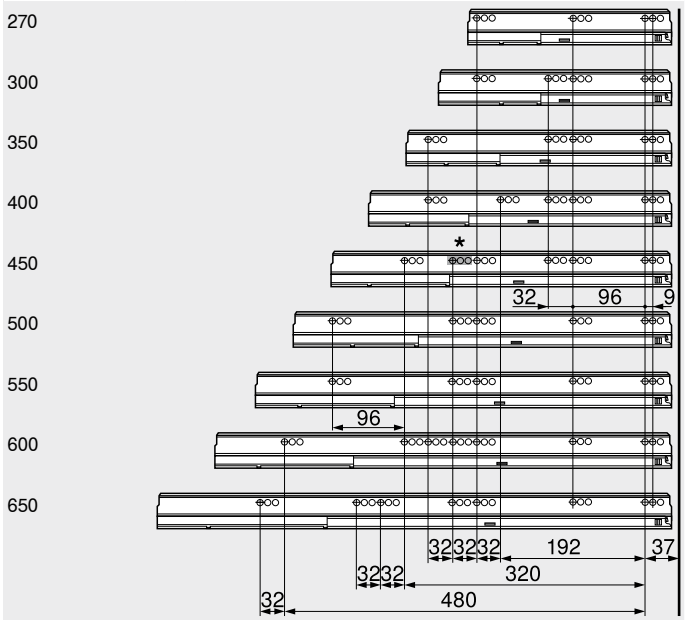

Belső korpusmélység LT min. = névleges hosszúság NL + 3 mm

* Furatcsoport csak 578.4501M (30 kg) esetén

Szabás – 16 mm-es forgácslap.

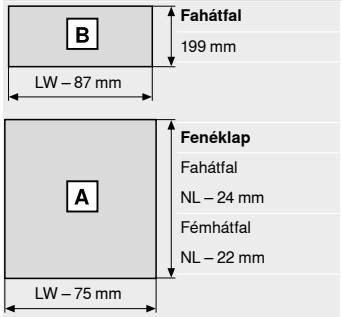

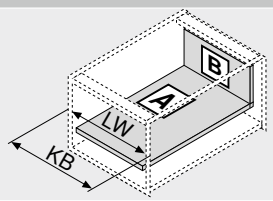

KB	Korpuszszélesség
LW	Belső korpuszszélesség
NL	Névleges hosszúság

Oldalmutatók

Áttekintés	303
SERVO-DRIVE LEGRABOX | MERIVOBOX | TANDEMBOX fiókhoz	358
TIP-ON BLUMOTION egység TANDEMBOX fiókhoz	350
ORGA-LINE TANDEMBOX fiókhoz	540
CABLOXX	582
Tartozékok	340
Korpuszsínek rögzítése	346
E-SERVICES és felhasználási segédeszközök	590
További technikai információk	698

Felszerelés, leszerelés és beállítás

Short-URL
www.blum.com/a350

Frontkihúzású fiók – magasító korlát – D – kávák K

Webkód DQC6YM



- egy magasító korláttal
- rejtett vezetősínrendszer, teljes kihúzás – pihekönnyű futáshoz egy bútoréleten keresztül
- szerszám nélkül szerelhető
- 3-dimenzióban állítható előlap
- integrált **BLUMOTION** csillapítással a finom és halk záródásért, **SERVO-DRIVE** vagy
- **TIP-ON BLUMOTION** fogantyú nélküli bútorokhoz, de fogantyús bútorokhoz is hangsúlyozásként

Helyigény

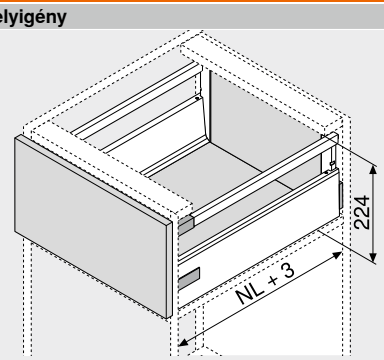

NL	Névleges hosszúság

Rendelési információk

1 Korpuszsínek bal/jobb



Kivitelezés	BLUMOTION	
Névleges hosszúság NL (mm)	Dinamikus terhelhetőség (kg) 30	65
270	578.2701M	
300	578.3001M	
350	578.3501M	
400	578.4001M	
450	578.4501M	576.4501M
500	578.5001M	576.5001M
550	578.5501M	576.5501M
600	578.6001M	576.6001M
650		576.6501M

2 Káva-készlet

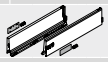

Káva magassága (mm)	115.6
Névleges hosszúság NL (mm)	Szín SW | R9006
270	378K2702SA
300	378K3002SA
350	378K3502SA
400	378K4002SA
450	378K4502SA
500	378K5002SA
550	378K5502SA
600	378K6002SA
650	378K6502SA

Tartalmaz:

2a	1 x	Káva bal/jobb
2b	2 x	Takarósapka mélynyomott Blum-logóval, 1000 darabtól egyedi nyomattal
2c	2 x	Pozícionáló dübel

3 Hátfalrögzítő fa hátfalhoz bal/jobb



Szín	Anyaga	Cikkszám
SW | R9006	Acél	Z30D000SL

4 Előlaprögzítő



Rögzítési mód		Cikkszám
Bepréselés	2 x	ZSF.36A2
INSERTA	2 x	ZSF.39A2
Csavarozás	2 x	ZSF.35A2

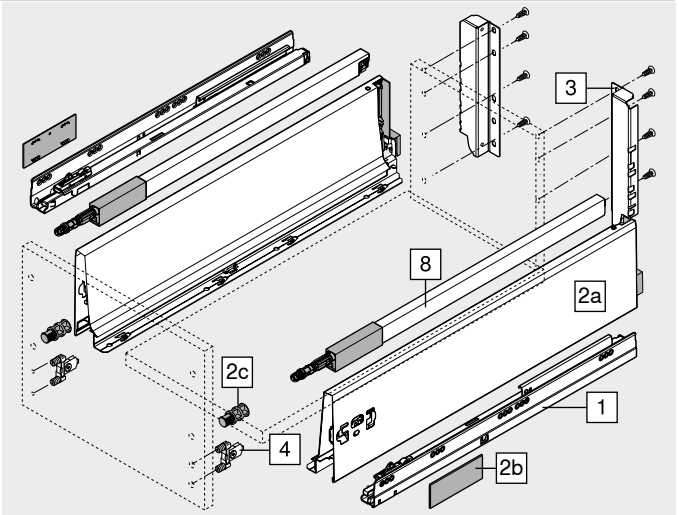

8 Hosszanti magasító korlát bal/jobb



Anyaga	Acél	
Névleges hosszúság NL (mm)	Szín SW | R9006	
270	ZRG.207RSIC	
300	ZRG.237RSIC	
350	ZRG.287RSIC	
400	ZRG.337RSIC	
450	ZRG.387RSIC	
500	ZRG.437RSIC	
550	ZRG.487RSIC	
600	ZRG.537RSIC	
650	ZRG.587RSIC	

Szín		Szín	
SW	Selyemfehér	R9006	RAL 9006 szürke (fehéralumínium)

Frontkihúzású fiók – magasító korlát – D – kávák K

Webkód DQC6YM

Tervezés

Helyigény a korpuszban

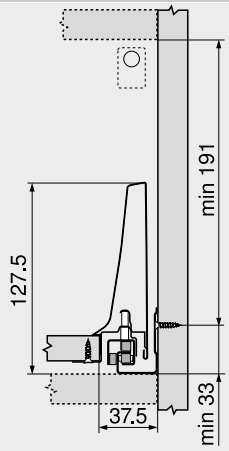

Beépítési méretek – előlap – csavaros

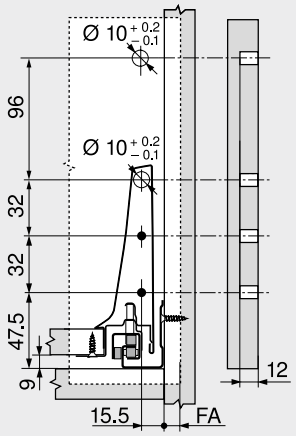

FA Előlapráütés

Befúrási méret – előlap – furatméretek INSERTA- és bepréseléses

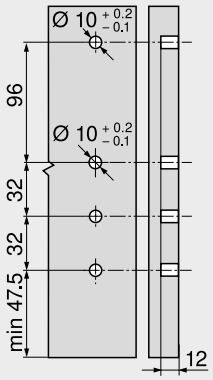

Beépítési méretek – hátfalnál

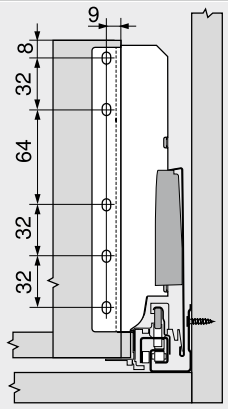

Lyuktávolság – korpuszsínek

Névleges hosszúság NL (mm)

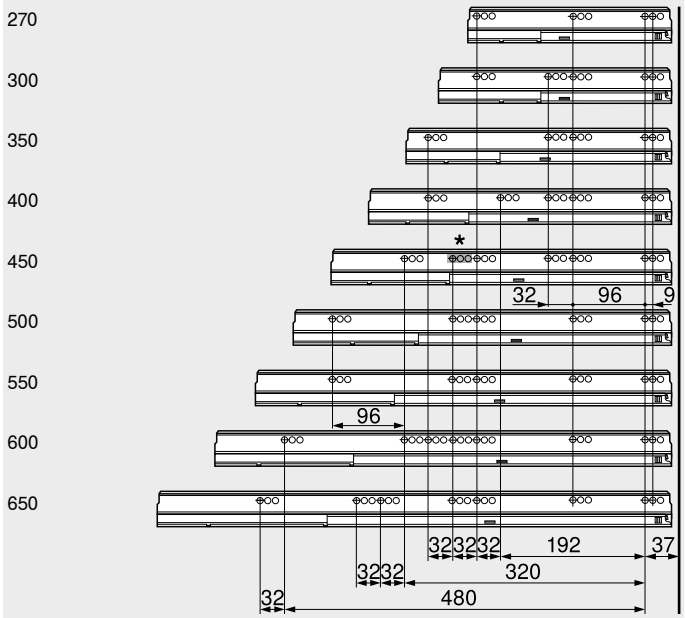

Belső korpuszmélység LT min. = névleges hosszúság NL + 3 mm
* Furatcsoport csak 578.4501M (30 kg) esetén

Szabás – 16 mm-es forgácslap.

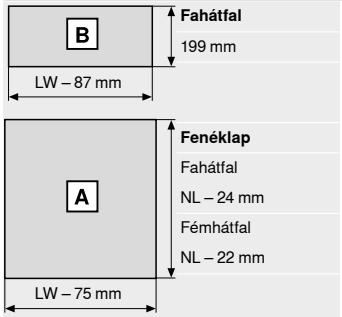

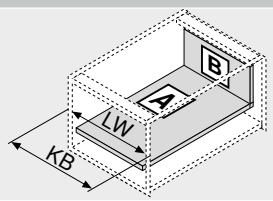

KB Korpuszszélesség
LW Belső korpuszszélesség
NL Névleges hosszúság

Oldalmutatók

Áttekintés	303
SERVO-DRIVE LEGRABOX | MERIVOBOX | TANDEMBOX fiókhoz	358
TIP-ON BLUMOTION egység TANDEMBOX fiókhoz	350
ORGA-LINE TANDEMBOX fiókhoz	540
CABLOXX	582
Tartozékok	340
Korpuszsínek rögzítése	346
E-SERVICES és felhasználási segédeszközök	590
További technikai információk	698

Felszerelés, leszerelés és beállítás

Short-URL
www.blum.com/a350

Magasító korlátos belső fiók – magasító korlát – D – kávák K

Webkód DQCBVY



- egy magasító korláttal
- rejtett vezetősínrendszer, teljes kihúzás – pihekönnyű futáshoz egy bútoréleten keresztül
- szerszám nélkül szerelhető
- 2-dimenzióban állítható előlap
- integrált **BLUMOTION** csillapítással a finom és halk záródásért, **SERVO-DRIVE** vagy
- **TIP-ON BLUMOTION** rendszerrel kombinálható

Helyigény

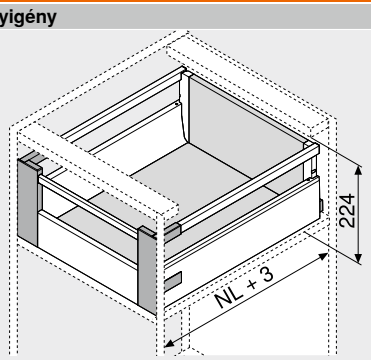

NL Névleges hosszúság

Rendelési információk

1 Korpuszsínek bal/jobb



Kivitelezés BLUMOTION

Névleges hosszúság NL (mm)	Dinamikus terhelhetőség (kg) 30	65
270	578.2701M	
300	578.3001M	
350	578.3501M	
400	578.4001M	
450	578.4501M	576.4501M
500	578.5001M	576.5001M
550	578.5501M	576.5501M
600	578.6001M	576.6001M
650		576.6501M

2 Káva-készlet

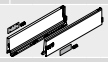

Káva magassága (mm) 115.6

Névleges hosszúság NL (mm)	Szín SW | R9006
270	378K2702SA
300	378K3002SA
350	378K3502SA
400	378K4002SA
450	378K4502SA
500	378K5002SA
550	378K5502SA
600	378K6002SA
650	378K6502SA

Tartalmaz:

2a	1 x	Káva bal/jobb
2b	2 x	Takarósapka mélynyomott Blum-logóval, 1000 darabtól egyedi nyomattal
2c	2 x	Pozícionáló dübel Belső fióknál nem szükséges

3 Hátfalrögzítő fa hátfalhoz bal/jobb



Szín	Anyaga	Cikkszám
SW | R9006	Acél	Z30D000SL

4 Belső előlaprögzítő készlet



Szín	Anyaga	Cikkszám
SW | WGR	Műanyag	ZIF.76D0

Tartalmaz:

4a	1 x	Előlaptartó bal/jobb
4e	1 x	Tartóelem – Z31A0008
4g	2 x	Kiegészítő korlátvég – ZRG.000R5F

5 Előlap nút nélkül



Szín	Hossza (mm)	Cikkszám
SW | R9006	1036	Z31L1036A

Szabás Belső korpuszszélesség LW – 132 mm

7 Keresztkorlát



Szín	Hossza (mm)	Cikkszám
SW | R9006	1046	ZRG.1046Z

Szabás Belső korpuszszélesség LW – 122 mm

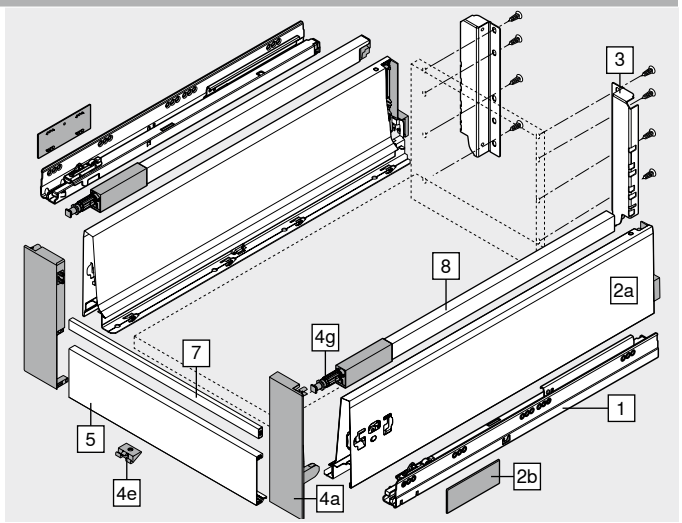

8 Hosszanti magasító korlát bal/jobb



Anyaga Acél

Névleges hosszúság NL (mm)	Szín SW | R9006
270	ZRG.207RSIC
300	ZRG.237RSIC
350	ZRG.287RSIC
400	ZRG.337RSIC
450	ZRG.387RSIC
500	ZRG.437RSIC
550	ZRG.487RSIC
600	ZRG.537RSIC
650	ZRG.587RSIC

Szín		Szín	
SW	Selyemfehér	WGR	Világosszürke
R9006	RAL 9006 szürke (fehéralumínium)		

Magasító korlátos belső fiók – magasító korlát – D – kávák K

Webkód DQCBVY

Tervezés

Helyigény a korpuszban

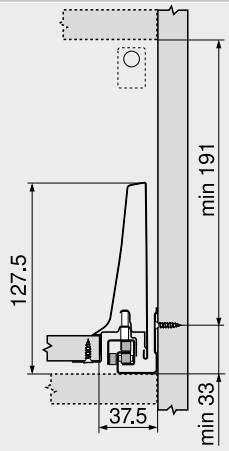

Beépítési méretek – hátfalnál

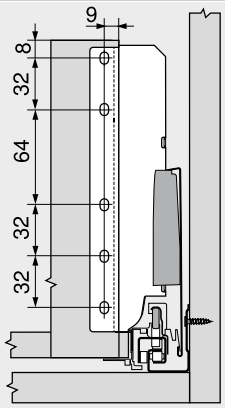

Lyuktávolság – korpuszsínek

Névleges hosszúság NL (mm)

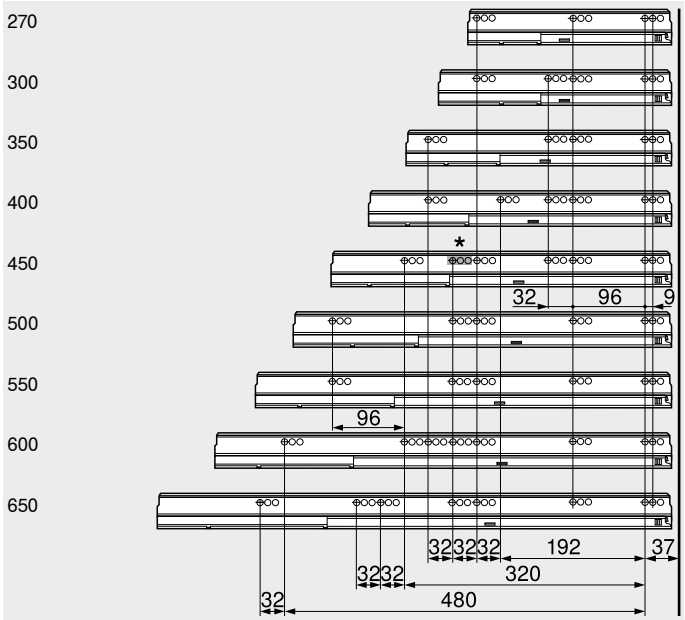

Belső korpuszmélység LT min. = névleges hosszúság NL + 3 mm

* Furatcsoport csak 578.4501M (30 kg) esetén

Szabás – 16 mm-es forgácslap.

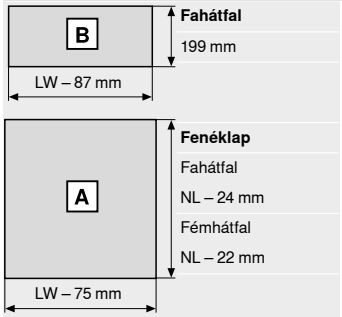

Fahátfal	
199 mm	
Fenéklap	
Fahátfal	
NL – 24 mm	
Fémhátfal	
NL – 22 mm	

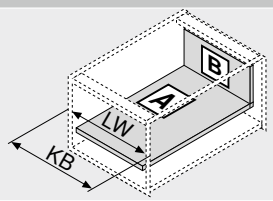

KB	Korpuszszélesség
LW	Belső korpuszszélesség
NL	Névleges hosszúság

Oldalmutatók

Áttekintés	303
SERVO-DRIVE LEGRABOX | MERIVOBOX | TANDEMBOX fiókhoz	358
TIP-ON BLUMOTION egység TANDEMBOX fiókhoz	350
ORGA-LINE TANDEMBOX fiókhoz	540
CABLOXX	582
Tartozékok	340
Korpuszsínek rögzítése	346
E-SERVICES és felhasználási segédeszközök	590
További technikai információk	698

Felszerelés, leszerelés és beállítás

Short-URL
www.blum.com/a350

Frontkihúzású fiók – magasító korlát – C – alukeretek

Webkód DQC7NY



- egy magasító korláttal
- rejtett vezetősínrendszer, teljes kihúzás – pihekönnyű futáshoz egy bútoréleten keresztül
- szerszám nélkül szerelhető
- 3-dimenzióban állítható előlap
- integrált **BLUMOTION** csillapítással a finom és halk záródásért, **SERVO-DRIVE** vagy
- **TIP-ON BLUMOTION** fogantyú nélküli bútorokhoz, de fogantyús bútorokhoz is hangsúlyozásként

Helyigény

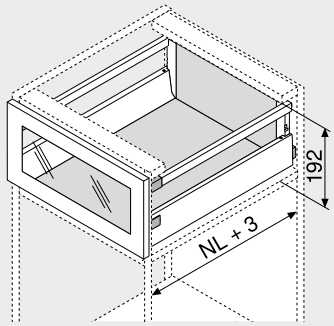

NL Névleges hosszúság

Rendelési információk

1 Korpuszsínek bal/jobb



Kivitelezés	BLUMOTION	
Névleges hosszúság NL (mm)	Dinamikus terhelhetőség (kg) 30	65
270	578.2701M	
300	578.3001M	
350	578.3501M	
400	578.4001M	
450	578.4501M	576.4501M
500	578.5001M	576.5001M
550	578.5501M	576.5501M
600	578.6001M	576.6001M
650		576.6501M

2 Káva-készlet



Káva magassága (mm)	83.6
Névleges hosszúság NL (mm)	Szín SW | R9006
270	378M2702SA
300	378M3002SA
350	378M3502SA
400	378M4002SA
450	378M4502SA
500	378M5002SA
550	378M5502SA
600	378M6002SA
650	378M6502SA

Tartalmaz:
2a 1 x Káva bal/jobb
2b 2 x Takarósapka mélynyomott Blum-logóval, 1000 darabtól egyedi nyomattal

3 Hátfalrögzítő fa hátfalhoz bal/jobb



Szín	Anyaga	Cikkszám
SW | R9006	Acél	Z30C000S

4 Előlaprögzítő



Rögzítési mód		Cikkszám
Csavarozás	2 x	ZSF.35A2

4a Adapter alukerethez



Szín	Anyaga		Cikkszám
NA	Műanyag	2 x	ZRF.2200.01

Használjon Ø 3.5 mm (Ø Kopf 7 mm) süllyesztettfejű csavart!

4g Kiegészítő korlátvég



Szín	Anyaga		Cikkszám
NA	Műanyag	2 x	ZRG.000R5F

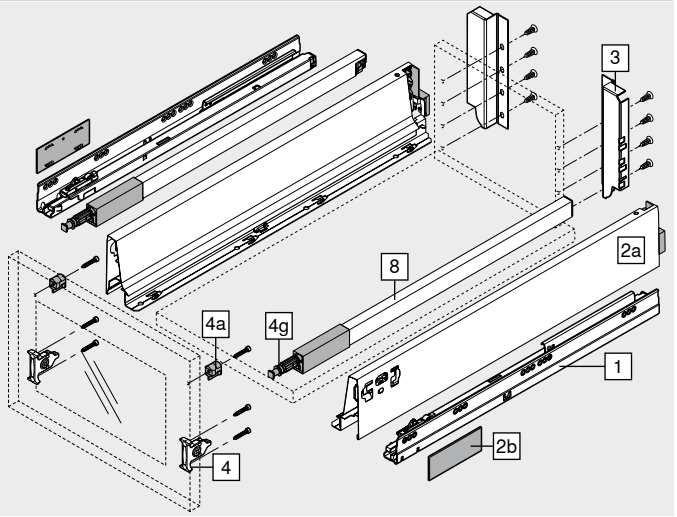

8 Hosszanti magasító korlát bal/jobb



Anyaga	Acél
Névleges hosszúság NL (mm)	Szín SW | R9006
270	ZRG.207RSIC
300	ZRG.237RSIC
350	ZRG.287RSIC
400	ZRG.337RSIC
450	ZRG.387RSIC
500	ZRG.437RSIC
550	ZRG.487RSIC
600	ZRG.537RSIC
650	ZRG.587RSIC

Szín		Szín	
SW	Selyemfehér	NA	Natúr
R9006	RAL 9006 szürke (fehéralumínium)		

Frontkihúzású fiók – magasító korlát – C – alukeretek

Webkód DQC7NY

Tervezés

Helyigény a korpuszban

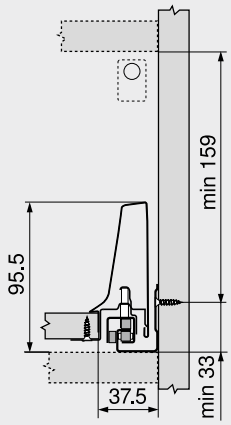

Beépítési méretek – előlap – csavaros

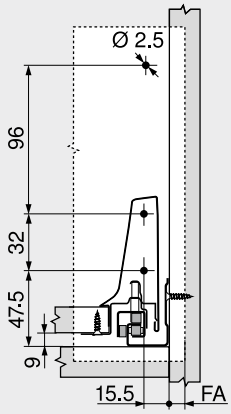

FA Előlapráütés

Beépítési méretek – hátfalnál

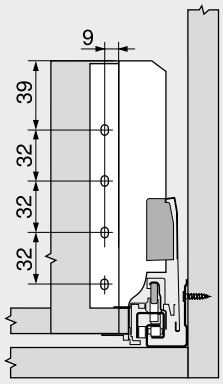

Lyuktávolság – korpuszsínek

Névleges hosszúság NL (mm)

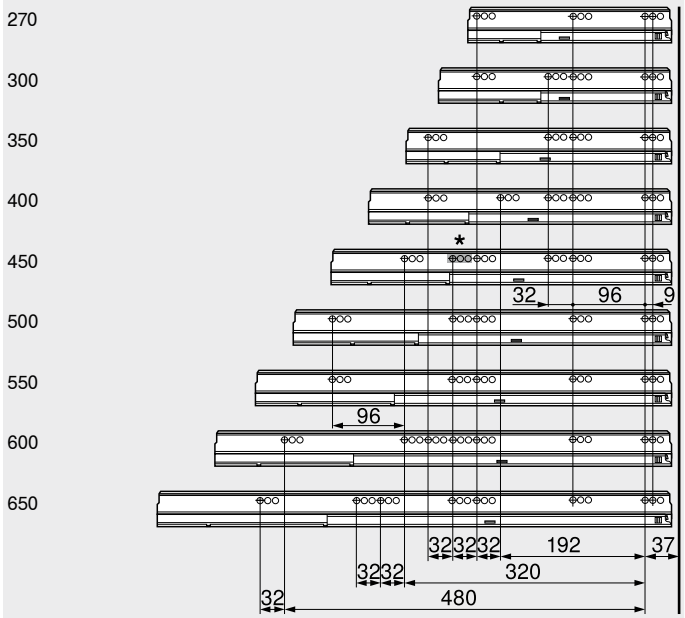

Belső korpuszmélység LT min. = névleges hosszúság NL + 3 mm

* Furatcsoport csak 578.4501M (30 kg) esetén

Szabás – 16 mm-es forgácslap.

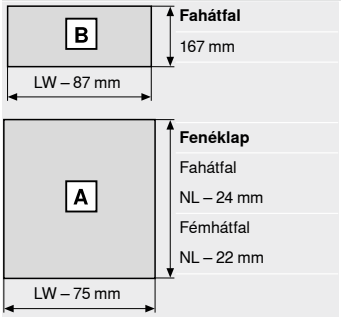

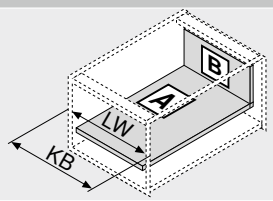

KB Korpuszszélesség
LW Belső korpuszszélesség
NL Névleges hosszúság

Oldalmutatók

Áttekintés	303
SERVO-DRIVE LEGRABOX | MERIVOBOX | TANDEMBOX fiókhoz	358
TIP-ON BLUMOTION egység TANDEMBOX fiókhoz	350
ORGA-LINE TANDEMBOX fiókhoz	540
CABLOXX	582
Tartozékok	340
Korpuszsínek rögzítése	346
E-SERVICES és felhasználási segédeszközök	590
További technikai információk	698

Felszerelés, leszerelés és beállítás

Short-URL
www.blum.com/a350

Frontkihúzású fiók – magasító korlát – D – alukeretek

Webkód DQC8DA



- egy magasító korláttal
- rejtett vezetősínrendszer, teljes kihúzás – pihekönnyű futáshoz egy bútoréleten keresztül
- szerszám nélkül szerelhető
- 3-dimenzióban állítható előlap
- integrált **BLUMOTION** csillapítással a finom és halk záródásért, **SERVO-DRIVE** vagy
- **TIP-ON BLUMOTION** fogantyú nélküli bútorokhoz, de fogantyús bútorokhoz is hangsúlyozásként

Helyigény

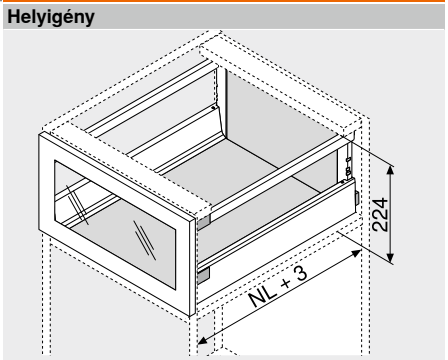

NL Névleges hosszúság

Rendelési információk

1 Korpuszsínek bal/jobb



Kivitelezés	BLUMOTION	
Névleges hosszúság NL (mm)	Dinamikus terhelhetőség (kg) 30	65
270	578.2701M	
300	578.3001M	
350	578.3501M	
400	578.4001M	
450	578.4501M	576.4501M
500	578.5001M	576.5001M
550	578.5501M	576.5501M
600	578.6001M	576.6001M
650		576.6501M

2 Káva-készlet



Káva magassága (mm)	83.6
Névleges hosszúság NL (mm)	Szín SW | R9006
270	378M2702SA
300	378M3002SA
350	378M3502SA
400	378M4002SA
450	378M4502SA
500	378M5002SA
550	378M5502SA
600	378M6002SA
650	378M6502SA

Tartalmaz:
2a 1 x Káva bal/jobb
2b 2 x Takarósapka mélynyomott Blum-logóval, 1000 darabtól egyedi nyomattal

3 Hátfalrögzítő fa hátfalhoz bal/jobb



Szín	Anyaga	Cikkszám
SW | R9006	Acél	Z30D000SL

4 Előlaprögzítő



Rögzítési mód		Cikkszám
Csavarozás	2 x	ZSF.35A2

4a Adapter alukerethez



Szín	Anyaga		Cikkszám
NA	Műanyag	2 x	ZRF.2200.01

Használjon Ø 3.5 mm (Ø Kopf 7 mm) süllyesztettfejű csavart!

4g Kiegészítő korlátvég



Szín	Anyaga		Cikkszám
NA	Műanyag	2 x	ZRG.000R5F

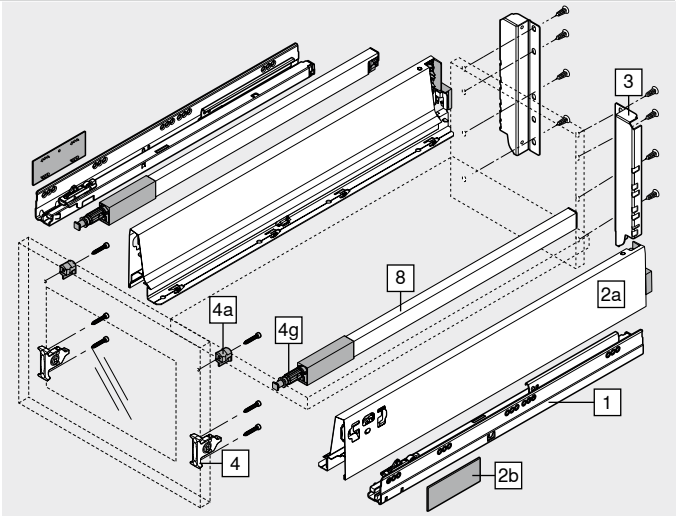

8 Hosszanti magasító korlát bal/jobb



Anyaga	Acél	
Névleges hosszúság NL (mm)	Szín SW | R9006	
270	ZRG.207RSIC	
300	ZRG.237RSIC	
350	ZRG.287RSIC	
400	ZRG.337RSIC	
450	ZRG.387RSIC	
500	ZRG.437RSIC	
550	ZRG.487RSIC	
600	ZRG.537RSIC	
650	ZRG.587RSIC	

Szín		Szín	
SW	Selyemfehér	NA	Natúr
R9006	RAL 9006 szürke (fehéralumínium)		

Frontkihúzású fiók – magasító korlát – D – alukeretek

Webkód DQC8DA

Tervezés

Helyigény a korpuszban

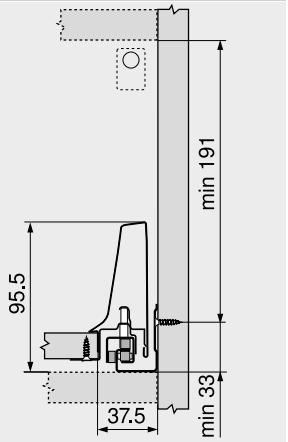

Beépítési méretek – előlap – csavaros

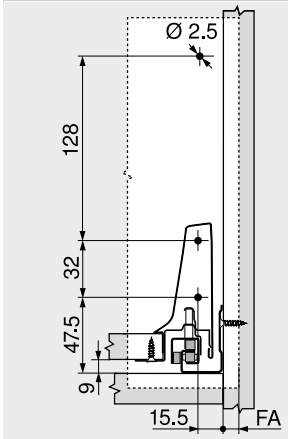

FA Előlapráütés

Beépítési méretek – hátfalnál

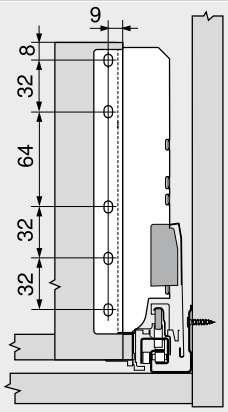

Lyuktávolság – korpuszsínek

Névleges hosszúság NL (mm)

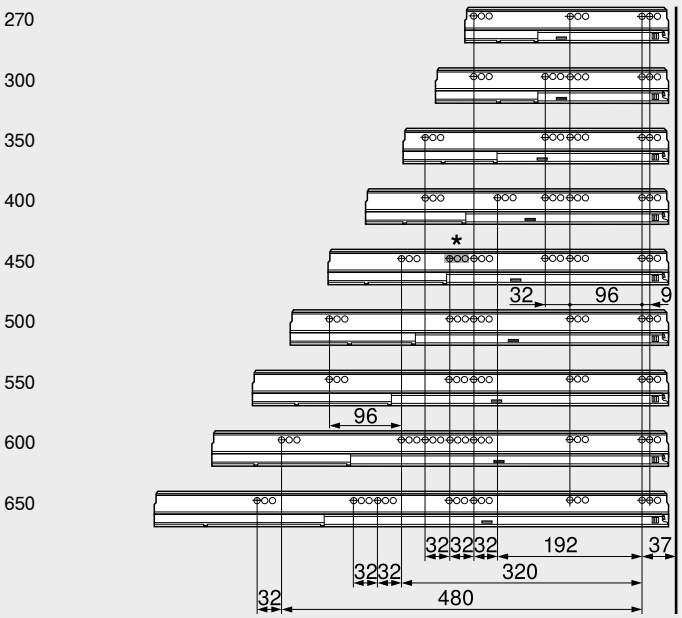

Belső korpuszmélység LT min. = névleges hosszúság NL + 3 mm

* Furatcsoport csak 578.4501M (30 kg) esetén

Szabás – 16 mm-es forgácslap.

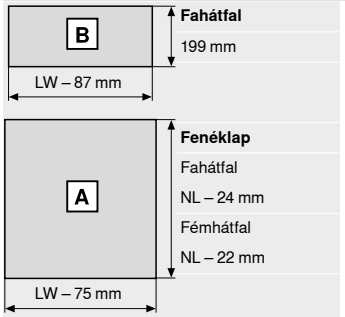

Fahátfal
199 mm

Fenéklap
Fahátfal
NL – 24 mm
Fémhátfal
NL – 22 mm

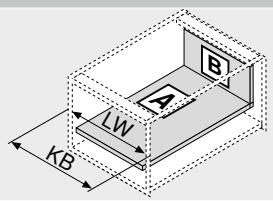

KB Korpuszszélesség
LW Belső korpuszszélesség
NL Névleges hosszúság

Oldalmutatók

Áttekintés	303
SERVO-DRIVE LEGRABOX | MERIVOBOX | TANDEMBOX fiókhoz	358
TIP-ON BLUMOTION egység TANDEMBOX fiókhoz	350
ORGA-LINE TANDEMBOX fiókhoz	540
CABLOXX	582
Tartozékok	340
Korpuszsínek rögzítése	346
E-SERVICES és felhasználási segédeszközök	590
További technikai információk	698

Felszerelés, leszerelés és beállítás

Short-URL
www.blum.com/a350

Frontkihúzású fiók – magasító korlát – C

Webkód DQC92M



- standard elemekkel elkészíthető
- egy magasító korláttal
- rejtett vezetősínrendszer, teljes kihúzás – pihekönnyű futáshoz egy bútoréleten keresztül
- szerszám nélkül szerelhető
- 3-dimenzióban állítható előlap
- integrált **BLUMOTION** csillapítással a finom és halk záródásért, **SERVO-DRIVE** vagy
- **TIP-ON BLUMOTION** fogantyú nélküli bútorokhoz, de fogantyús bútorokhoz is hangsúlyozásként

Helyigény

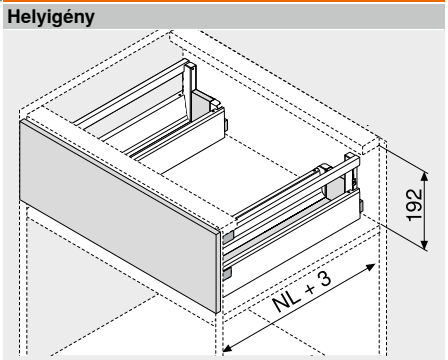

NL Névleges hosszúság

Rendelési információk

1 

Korpuszsínek bal/jobb

Kivitelezés	BLUMOTION	
Névleges hosszúság NL (mm)	Dinamikus terhelhetőség (kg) 30	65
450	578.4501M	
500	578.5001M	
550	578.5501M	
600	578.6001M	576.6001M
650		576.6501M

2 

Káva-szett külső

Káva magassága (mm)	83.6	
Névleges hosszúság NL (mm)	Szín SW | R9006	
450	378M4502SA	
500	378M5002SA	
550	378M5502SA	
600	378M6002SA	
650	378M6502SA	

Tartalmaz:
2a 1 x Káva bal/jobb
2b 2 x Takarósapka mélynyomott Blum-logóval, 1000 darabtól egyedi nyomattal

3 

Mosogató-fahátfal tartó bal/jobb

Szín	Anyaga	Cikkszám
SW | R9006	Acél	Z30C000S.22

4 

Előlaprögzítő

Rögzítési mód		Cikkszám
Bepréselés	4 x	ZSF.36A2
INSERTA	4 x	ZSF.39A2
Csavarozás	4 x	ZSF.35A2

8 

Hosszanti magasító korlát bal/jobb

Anyaga	Acél	
Névleges hosszúság NL (mm)	Szín SW | R9006	
450	ZRG.387RSIC	
500	ZRG.437RSIC	
550	ZRG.487RSIC	
600	ZRG.537RSIC	
650	ZRG.587RSIC	

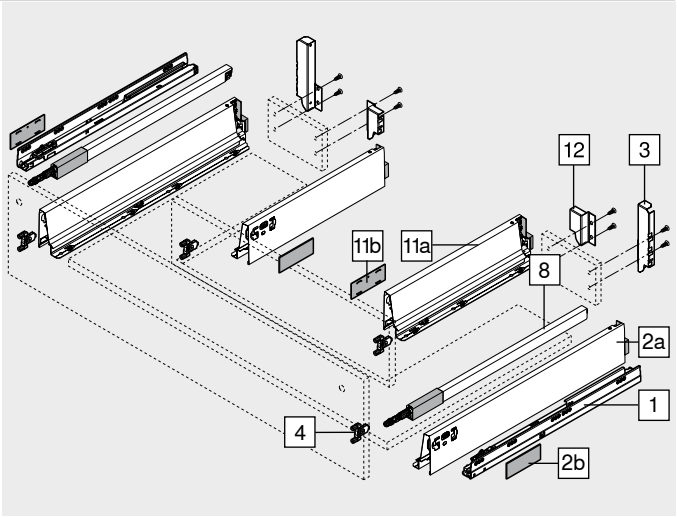

11 

Káva-szett belső

Káva magassága (mm)	83.6	
Névleges hosszúság NL (mm)	Szín SW | R9006	
300	378M3002SA	
350	378M3502SA	
400	378M4002SA	
450	378M4502SA	
500	378M5002SA	

Tartalmaz:
11a 1 x Káva bal/jobb
11b 2 x Takarósapka mélynyomott Blum-logóval, 1000 darabtól egyedi nyomattal
Javasoljuk a tárolóhely ésszerű kihasználását
Névleges hossz NL külső káva (Nr. 2) – névleges hossz NL belső káva (Nr. 11) = min. 150 mm

12 

Hátfalrögzítő fa hátfalhoz bal/jobb

Szín	Anyaga	Cikkszám
SW | R9006	Acél	Z30M000S.04

Szín		Szín	
SW	Selyemfehér	R9006	RAL 9006 szürke (fehéralumínium)

Frontkihúzású fiók – magasító korlát – C

Webkód DQC92M

Tervezés

Helyigény a korpuszban

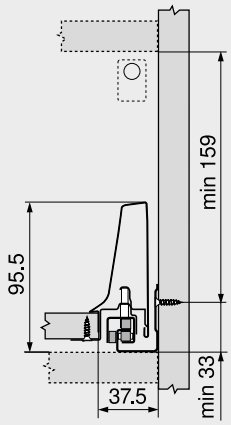

Beépítési méretek – előlap – csavaros

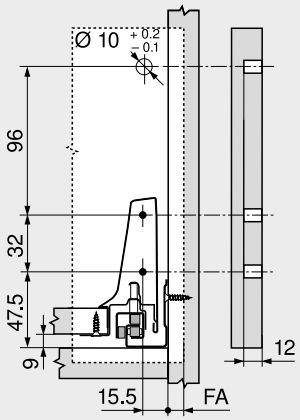

FA Előlapráütés

Befúrási méret – előlap – furatméretek INSERTA- és bepréseléses

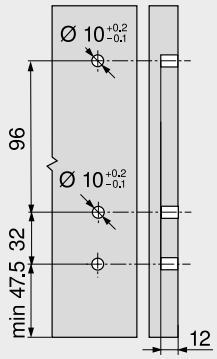

Beépítési méretek – hátfalnál

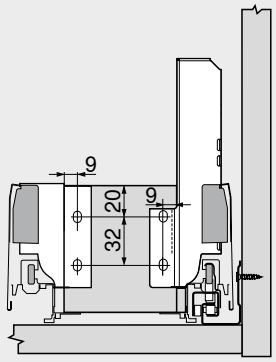

Lyuktávolság – korpuszsínek

Névleges hosszúság NL (mm)

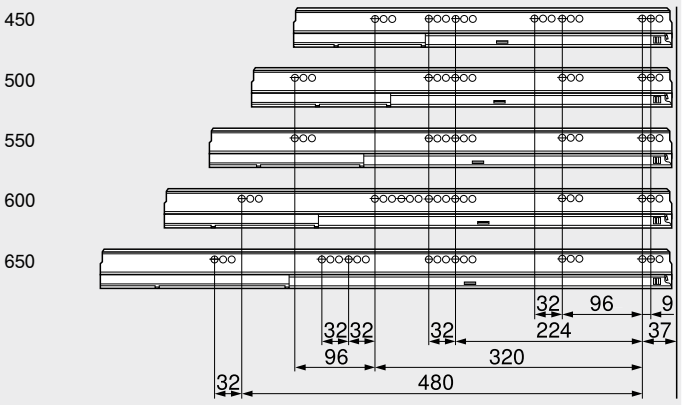

Belső korpuszmélység LT min. = névleges hosszúság NL + 3 mm

Szabás – 16 mm-es forgácslap.

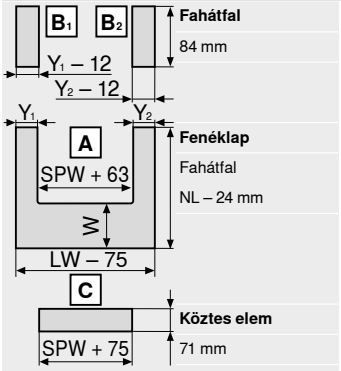

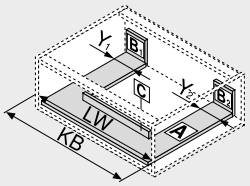

KB	Korpuszszélesség
LW	Belső korpuszszélesség
NL	Névleges hosszúság
SPW	Belső kávák közötti belső távolság

W = NL külső káva – NL belső káva – 10 mm

	Y min. (mm)	Y max. (mm)
BLUMOTION	48	225
TIP-ON BLUMOTION	75	225

Befúrási méret – köztes elem

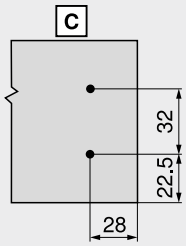

Oldalmutatók

Áttekintés	303
SERVO-DRIVE LEGRABOX | MERIVOBOX | TANDEMBOX fiókhoz	358
TIP-ON BLUMOTION egység TANDEMBOX fiókhoz	350
ORGA-LINE TANDEMBOX fiókhoz	540
CABLOXX	582
Tartozékok	340
Korpuszsínek rögzítése	346
E-SERVICES és felhasználási segédeszközök	590
További technikai információk	698

Felszerelés, leszerelés és beállítás

Short-URL
www.blum.com/a350

Frontkihúzású fiók – magasító korlát – D

Webkód DQC9RY



- standard elemekkel elkészíthető
- egy magasító korláttal
- rejtett vezetősínrendszer, teljes kihúzás – pihekönnyű futáshoz egy bútoréleten keresztül
- szerszám nélkül szerelhető
- 3-dimenzióban állítható előlap
- integrált **BLUMOTION** csillapítással a finom és halk záródásért, **SERVO-DRIVE** vagy
- **TIP-ON BLUMOTION** fogantyú nélküli bútorokhoz, de fogantyús bútorokhoz is hangsúlyozásként

Helyigény

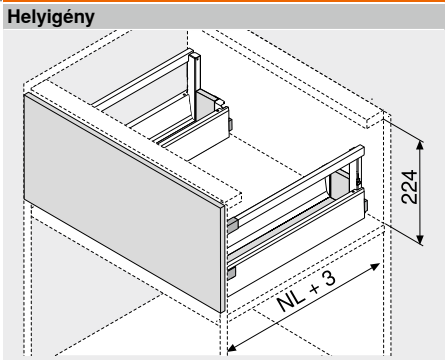

NL Névleges hosszúság

Rendelési információk

1 Korpuszsínek bal/jobb

Névleges hosszúság NL (mm)	Kivitelezés: BLUMOTION – Dinamikus terhelhetőség (kg) 30	65
450	578.4501M	
500	578.5001M	
550	578.5501M	
600	578.6001M	576.6001M
650		576.6501M

2 Káva-szett külső

Káva magassága (mm): 83.6

Névleges hosszúság NL (mm)	Szín: SW | R9006
450	378M4502SA
500	378M5002SA
550	378M5502SA
600	378M6002SA
650	378M6502SA

Tartalmaz:
2a 1 x Káva bal/jobb
2b 2 x Takarósapka mélynyomott Blum-logóval, 1000 darabtól egyedi nyomattal

3 Mosogató-fahátfal tartó bal/jobb

Szín	Anyaga	Cikkszám
SW | R9006	Acél	Z30D000S.22

4 Előlaprögzítő

Rögzítési mód		Cikkszám
Bepréselés	4 x	ZSF.36A2
INSERTA	4 x	ZSF.39A2
Csavarozás	4 x	ZSF.35A2

8 Hosszanti magasító korlát bal/jobb

Anyaga: Acél

Névleges hosszúság NL (mm)	Szín: SW | R9006
450	ZRG.387RSIC
500	ZRG.437RSIC
550	ZRG.487RSIC
600	ZRG.537RSIC
650	ZRG.587RSIC

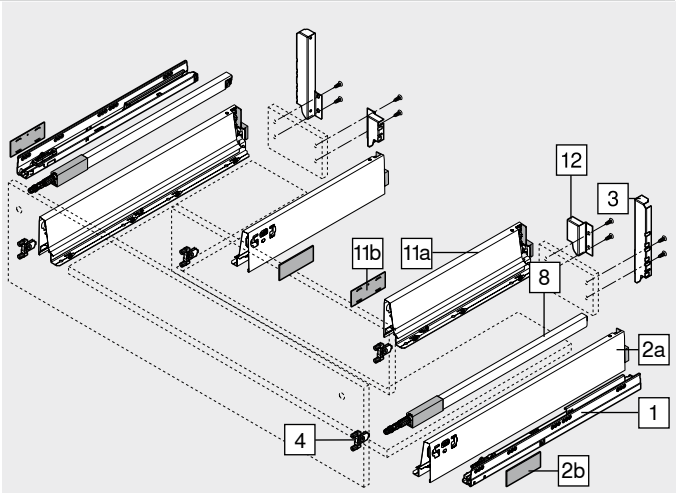

11 Káva-szett belső

Káva magassága (mm): 83.6

Névleges hosszúság NL (mm)	Szín: SW | R9006
300	378M3002SA
350	378M3502SA
400	378M4002SA
450	378M4502SA
500	378M5002SA

Tartalmaz:
11a 1 x Káva bal/jobb
11b 2 x Takarósapka mélynyomott Blum-logóval, 1000 darabtól egyedi nyomattal

Javasoljuk a tárolóhely ésszerű kihasználását
Névleges hossz NL külső káva (Nr. 2) – névleges hossz NL belső káva (Nr. 11) = min. 150 mm

12 Hátfalrögzítő fa hátfalhoz bal/jobb

Szín	Anyaga	Cikkszám
SW | R9006	Acél	Z30M000S.04

Szín		Szín	
SW	Selyemfehér	R9006	RAL 9006 szürke (fehéralumínium)

Frontkihúzású fiók – magasító korlát – D

Webkód DQC9RY

Tervezés

Helyigény a korpuszban

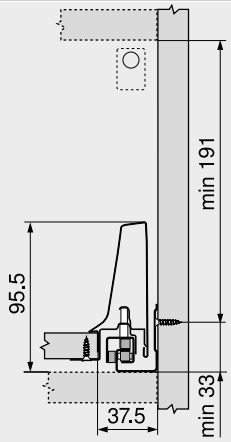

Beépítési méretek – előlap – csavaros

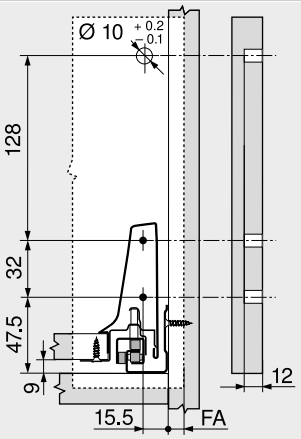

FA Előlapráütés

Befúrási méret – előlap – furatméretek INSERTA- és bepréseléses

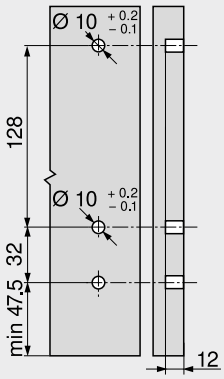

Beépítési méretek – hátfalnál

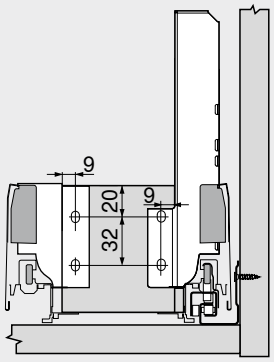

Lyuktávolság – korpuszsínek

Névleges hosszúság NL (mm)

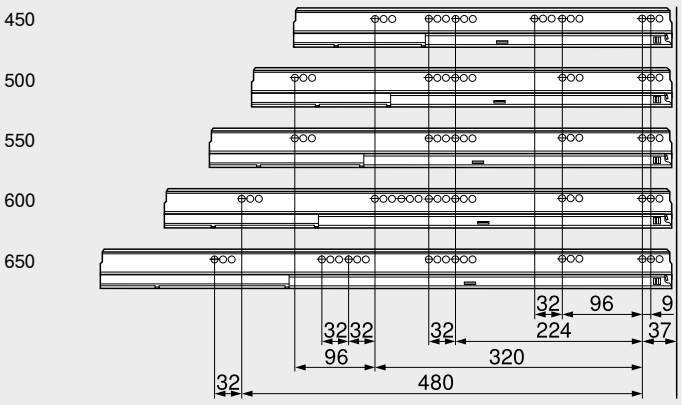

Belső korpuszmélység LT min. = névleges hosszúság NL + 3 mm

Szabás – 16 mm-es forgácslap.

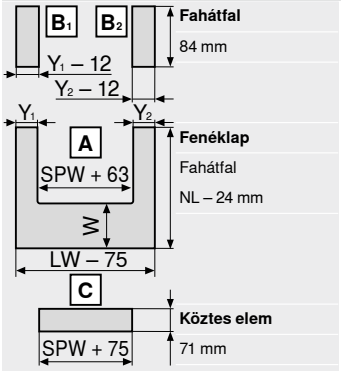

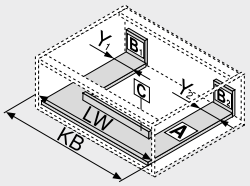

KB	Korpuszszélesség
LW	Belső korpuszszélesség
NL	Névleges hosszúság
SPW	Belső kávák közötti belső távolság

W = NL külső káva – NL belső káva – 10 mm

	Y min. (mm)	Y max. (mm)
BLUMOTION	48	225
TIP-ON BLUMOTION	75	225

Befúrási méret – köztes elem

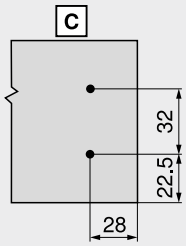

Oldalmutatók

Áttekintés	303
SERVO-DRIVE LEGRABOX | MERIVOBOX | TANDEMBOX fiókhoz	358
TIP-ON BLUMOTION egység TANDEMBOX fiókhoz	350
ORGA-LINE TANDEMBOX fiókhoz	540
CABLOXX	582
Tartozékok	340
Korpuszsínek rögzítése	346
E-SERVICES és felhasználási segédeszközök	590
További technikai információk	698

Felszerelés, leszerelés és beállítás

Short-URL
www.blum.com/a350

SPACE TOWER

Webkód
DQGRMM



- a flexibilis kamraszekrény belső kihúzású fiókokkal; a felső részben polccal és belső fiókkal
- kényelmes hozzáférés három oldalról
- az egyenként kihúzható fiókok lehetővé teszik a teljes betekintést és a kényelmes kiemelést felülről
- csekély mozgatási erő súlyosan megrakott kihúzóknál
- magas hát- és oldalfalak garantálják a biztonságos tárolást
- ORGA-LINE osztórendszerek rendről és áttekinthetőségről gondoskodnak a fiókokban
- rugalmas korpuszméretek megvalósíthatók



Rendelési információk

Felhasználási javaslat	Oldal
Belső fiók – M	310
Magasító korlátos belső fiók – magasító korlát – C	318
Magasító korlátos belső fiók – magasító korlát – D	322
ORGA-LINE TANDEMBOX antaro fiókhoz – keresztosztó	550
ORGA-LINE TANDEMBOX antaro fiókhoz – keresztkorlát	551
CLIP top BLUMOTION 155°-kivetőpánt	82

Javaslat
Korpuszszélesség KB (mm)
275–1200

Tervezés

Segítség tervezésnél és rendelésnél

Short-URL
www.blum.com/planningtools

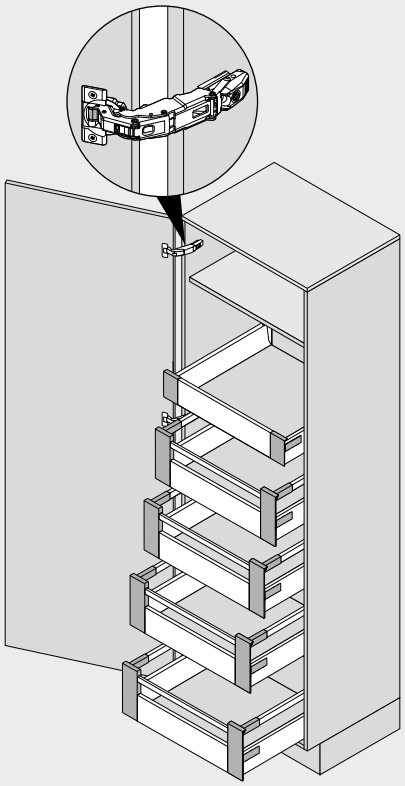

Oldalmutatók

Áttekintés	303	További technikai információk	698	Felszerelés, leszerelés és beállítás	
SERVO-DRIVE LEGRABOX | MERIVOBOX | TANDEMBOX fiókhoz	358			Short-URL	
ORGA-LINE TANDEMBOX fiókhoz	540			www.blum.com/a350	
CLIP top BLUMOTION 155°-kivetőpánt	82				
BLUMOTION ajtókhoz	156				
Tartozékok	340				
E-SERVICES és felhasználási segédeszközök	590				

SPACE TOWER

Webkód
DQGRMM

Tervezés

Javaslat

Pozícionálás a korpuszban	Befúrási méret – előlap	Befúrási méret – előlap	
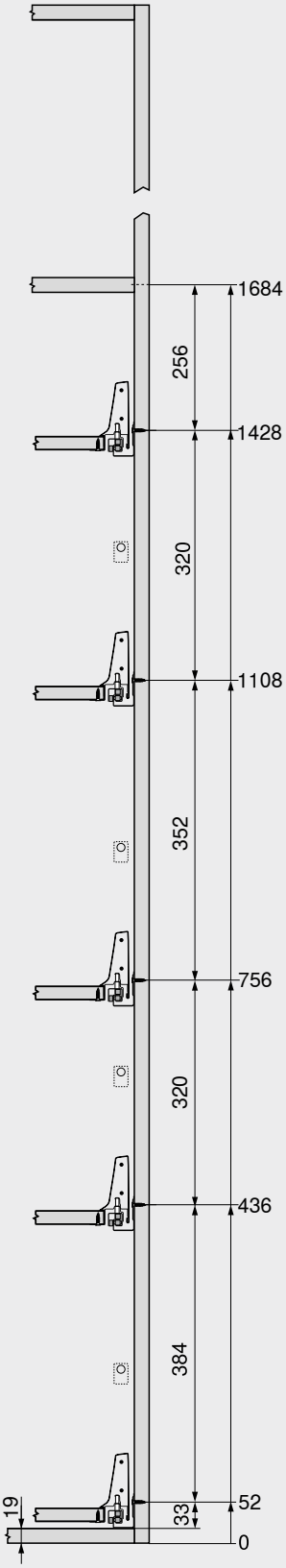	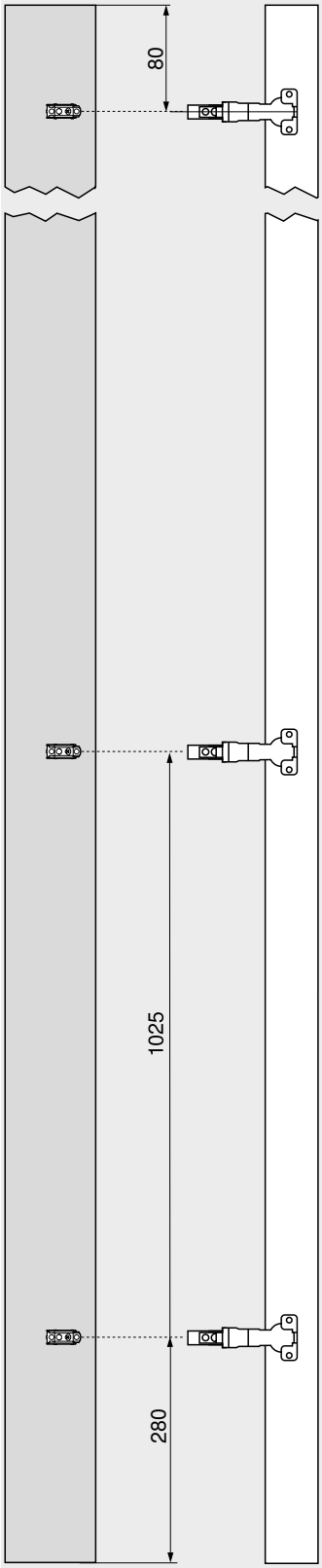	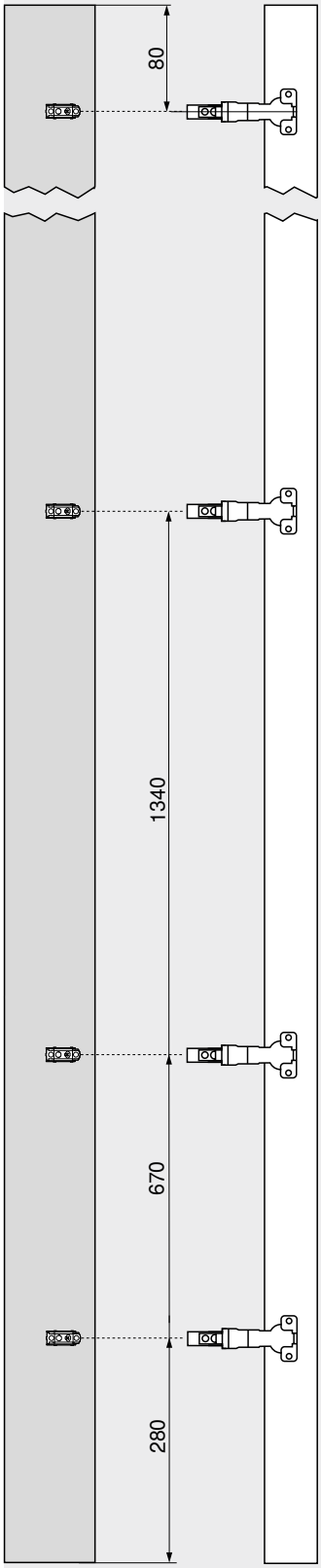	A magas szekrényeknél praktikus egy felső polc, mert elölről tökéletesen átlátható. A belső fiók megkönnyíti az oldalsó hozzáférést. Ha belső fiók magasabb hátlappal készül, a tárolandó dolgok nem tudnak hátul kiesni. A szekrényben lévő belső kihúzású fiókok különböző magassági pozíciója gondoskodik arról, hogy a magasabb dolgok is jól elférjenek. A CLIP top BLUMOTION 155° beugrás nélküli kivetőpánttal a korpuszszélesség KB optimálisan kihasználható. Ha a kivetőpántot a kihúzó fölé építjük be, akkor a legalsó fiókot a korpusz legalján helyezhetjük el. Így a hasznos tárolótér utolsó centiméterét is kihasználhatjuk.

Oldalmutatók

Kivetőpántok mennyisége 706

SPACE TWIN

Webkód
DQGV5A



- stabil megoldás az átlósan eltolt korpuszsínek miatt
- integrált **BLUMOTION S** csillapítással a finom és halk záródásért
- nagyfokú terhelhetőség, az alsószekrényeknél 20 kg-ig
- korpuszszélesség KB 200 mm

Helyigény

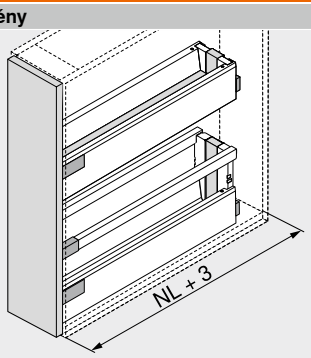

NL Névleges hosszúság

Rendelési információk

Felhasználási javaslat	Oldal
Fiók – M	308
Fiók – K	312
Frontkihúzású fiók – magasító korlát – C	316
Frontkihúzású fiók – magasító korlát – D	320
Frontkihúzású fiók – magasító korlát – D – kávák K	324

Korpuszszélesség KB (mm)
200

Oldalmutatók

Áttekintés	303
TIP-ON BLUMOTION egység TANDEMBOX fiókhoz	350
Tartozékok	340
E-SERVICES és felhasználási segédeszközök	590
További technikai információk	698

Felszerelés, leszerelés és beállítás

Short-URL
www.blum.com/a350

SPACE TWIN

Webkód DQGV5A

Tervezés

Helyigény a korpuszban

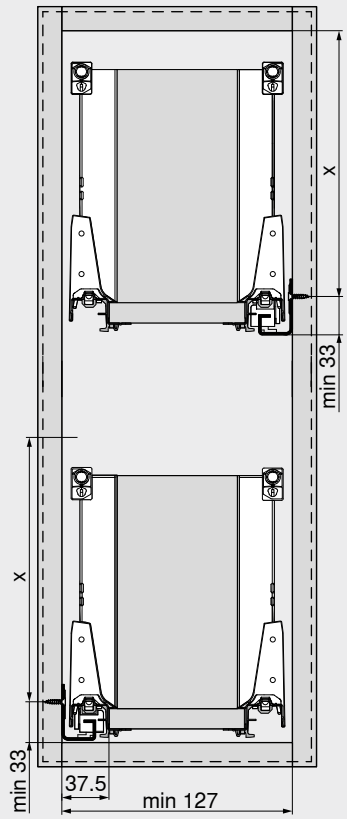

Beépítési magasság	X (mm)
M	65.5
K	97.5
C	159
D	191

Beépítési méretek – előlap

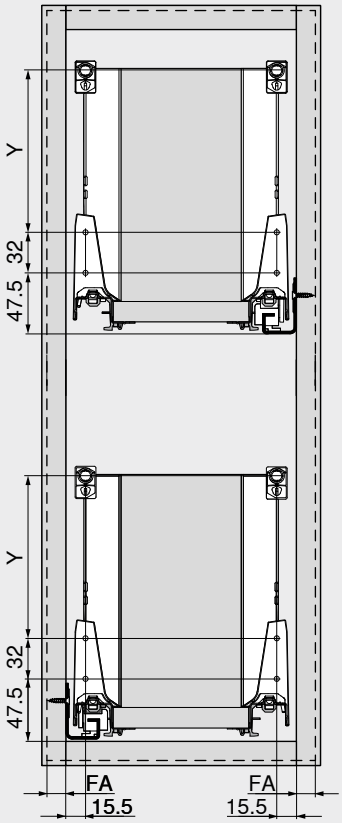

Beépítési magasság	Kávamagasság	Oldalfal	Y (mm)
M	M	–	–
K	K	–	32
C	M	Magasító korláttal	96
D	M	Magasító korláttal	128
D	K	Magasító korláttal	32 + 96

FA Előlapráütés

Fémhátfal

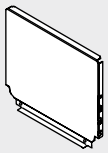

- a TANDEMBOX fiókhoz
- szín: selyemfehér | RAL 9006 szürke (fehéralu)
- anyag: acél

Rendelési információk

Hátfalmagasság	Cikkszám
N	☎ Z30NxxxS.6
M	☎ Z30MxxxS.6
K	☎ Z30KxxxS.6
C	☎ Z30CxxxS.6
D	☎ Z30DxxxS.6

Tervezés

Szélesség kiszámítása

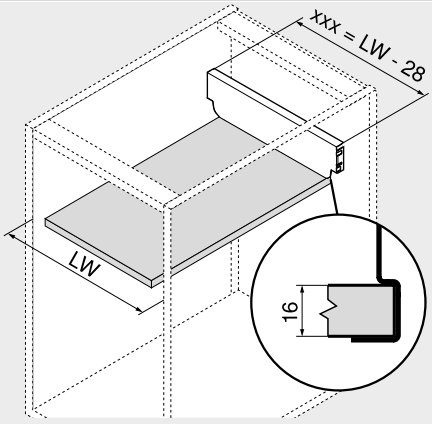

xxx Hátfalszélesség
LW Belső korpuszszélesség

xxx = LW – 28

Példa
Hátfalmagasság M
LW = 567 mm
539 mm = 567 – 28 mm
Rendelés
Z30M539S.6

Szabás – 16 mm-es forgácslap.

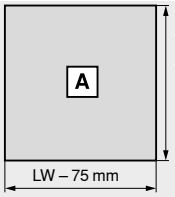

Fenéklap
NL – 22 mm

NL Névleges hosszúság
LW Belső korpuszszélesség

Előlap-/fenékstabilizálás

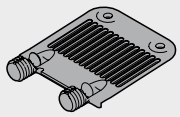

- magas előlapok stabilizálásához
- széles fiókfenéklap megtartásához
- szükséges:

Előlapmagasság FH < 300 mm:
Korpuszszélesség KB > 900 mm: 1 db
Előlapmagasság FH ≥ 300 mm:
Korpuszszélesség KB < 450 mm: 1 db
Korpuszszélesség KB ≥ 450 mm: 2 db
Korpuszszélesség KB > 900 mm: 3 db

Rendelési információk

Rögzítési mód	Szín	Cikkszám
EXPANDO	RAL 7037 szürke	Z96.10E1

Tervezés

Helyigény a korpuszban

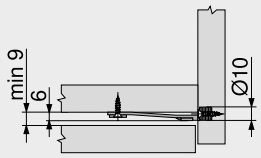

Befúrási méret – előlap

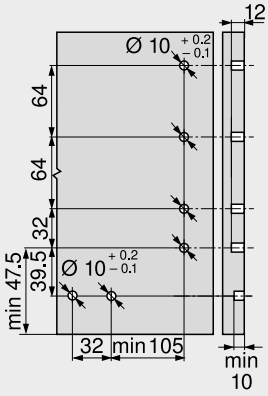

Oldalstabilizátor – felfelé beépítve

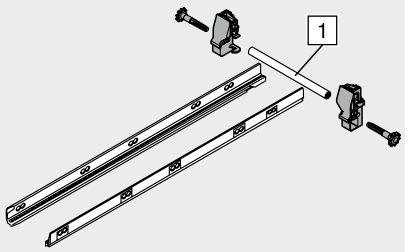

- kiegészítő stabilizálás túl széles frontkihúzású fiókoknál
- javaslat: korpuszszélesség KB 900–1200 mm
- az alu. tengely 1200 mm-es korpusszélességhez illeszkedik, egyéb esetben méretre vágandó
- alkalmas SERVO-DRIVE

Rendelési információk

Névleges hosszúság NL (mm)	Cikkszám
450	ZST.450BA
500	ZST.500BA
550	ZST.550BA
600	ZST.600BA
650	ZST.650BA

Szabás

1 Belső korpuszszélesség LW – 86 mm

Tervezés

Helyigény a korpuszban

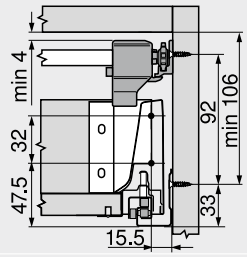

M magasság

Helyigény a korpuszban

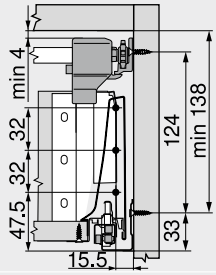

K magasság

Helyigény a korpuszban

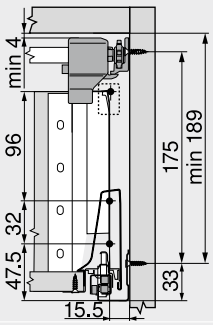

C magasság

Helyigény a korpuszban

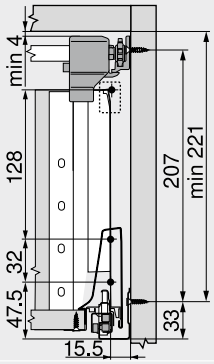

D magasság

Furatok távolsága – oldalstabilizálás

Névleges hosszúság NL (mm)

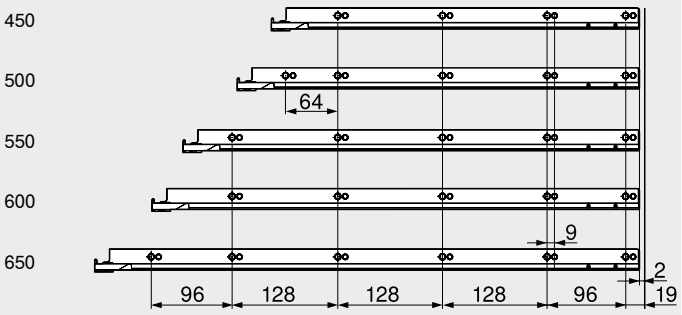

Belső korpuszmélység LT min. = névleges hosszúság NL + 3 mm

Oldalmutatók

Áttekintés	303
E-SERVICES és felhasználási segédeszközök	590
További technikai információk	698

Felszerelés, leszerelés és beállítás

Short-URL

www.blum.com/a350

Rugalmas korláttartó

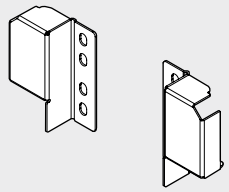

- szín: selyemfehér | RAL 9006 szürke (fehéralu)
- anyag: acél

Rendelési információk

Kivitelezés	Cikkszám
Bal | Jobb	ZRR.5200

Tervezés

Helyigény a korpuszban

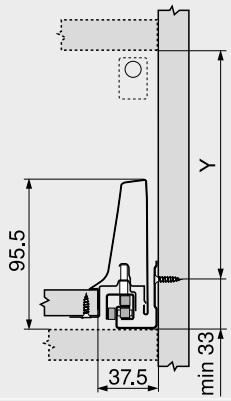

Szabad elhelyezés
Y = X – 4 mm
X Hátfalmagasság

Beépítési méretek – előlap – csavaros

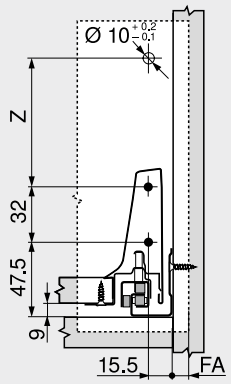

Szabad elhelyezés
Z = X – 71 mm
X Hátfalmagasság
FA Előlapráütés

Beépítési méretek – hátfalnál

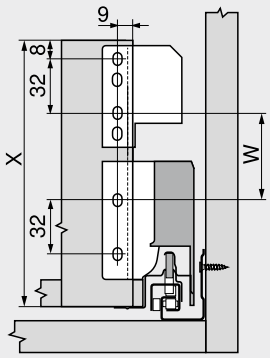

Szabad elhelyezés
W = X – 103 mm
X Hátfalmagasság

Helyigény a korpuszban

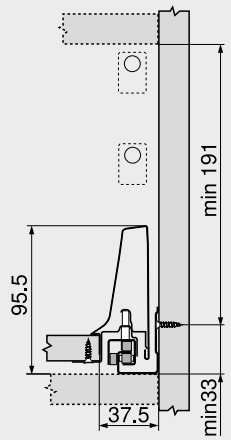

D magasság – duplakorlát (fahátfal tartó B magasság)

Beépítési méretek – előlap – csavaros

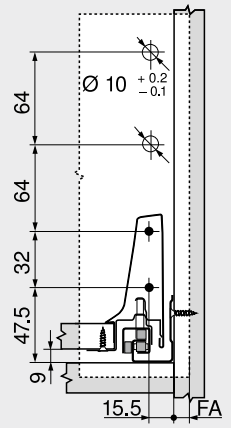

D magasság – duplakorlát (fahátfal tartó B magasság)
FA Előlapráütés

Beépítési méretek – hátfalnál

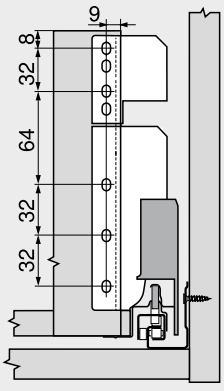

D magasság – duplakorlát (fahátfal tartó B magasság)

Oldalmutatók

Áttekintés	303
E-SERVICES és felhasználási segédeszközök	590
További technikai információk	698

Fahátfal tartó B magasság

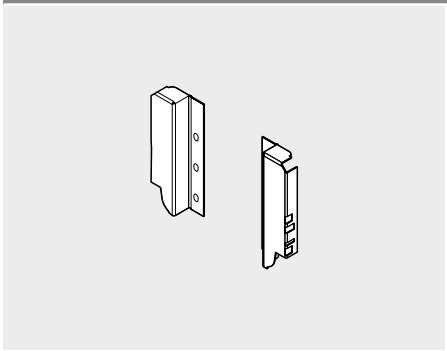

- a TANDEMBOX fiókhoz
- szín: selyemfehér | RAL 9006 szürke (fehéralu)
- anyag: acél

Rendelési információk

Hátfalmagasság	Cikkszám
B	Z30B000S.04
Szabás	
Fahátfal	
Magasság	135 mm
Szélesség	Belső korpuszszélesség LW – 87 mm

Tervezés

Helyigény a korpuszban

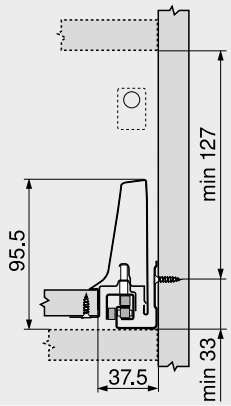

Beépítési méretek – előlap – csavaros

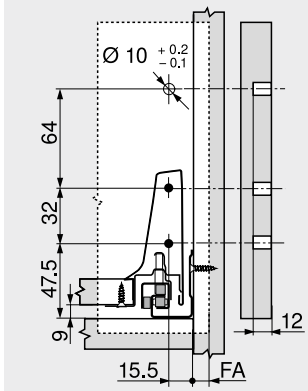

FA Előlapráütés

Beépítési méretek – hátfalnál

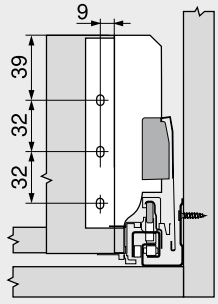

Oldalmutatók

Áttekintés	303
E-SERVICES és felhasználási segédeszközök	590
További technikai információk	698

Facsavar – Ø 3.5 mm



- szín: nikkelezett
- anyag: acél

Rendelési információk

Hossza X (mm)	Átmérő (mm)	Cikkszám
15.0	Ø 3.5	609.1500
17.0		609.1700

Eurocsavar – Ø 6.0 mm

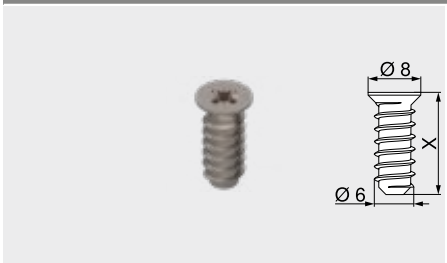

- furatátmérő Ø 5 mm
- szín: nikkelezett
- anyag: acél

Rendelési információk

Hossza X (mm)	Átmérő (mm)	Cikkszám
10.0	Ø 6.0	661.1000.HG
11.5		661.1150.HG
13.0		661.1300.HG
14.5		661.1450.HG
20.0		661.2000.HG

Központosító fúró



- Ø 3.5 mm-es facsavarok előfúrásához
- fúrásmélység 8 mm-ig
- anyag: acél, edzett

Rendelési információk

Megnevezés	Átmérő (mm)	Cikkszám
Központosító fúró	Ø 2.7	M01.ZZ03.01
Tartalék fúró		M01.ZZB3

Öntapadó ütközéstompító

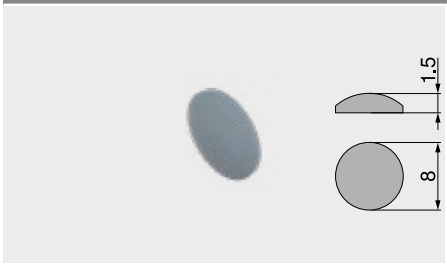

- hangtompításhoz
- szín: natúrfehér
- anyag: műanyag

Rendelési információk

Átmérő (mm)	Cikkszám
Ø 8.0	993.710

Ütközéstompító befúráshoz

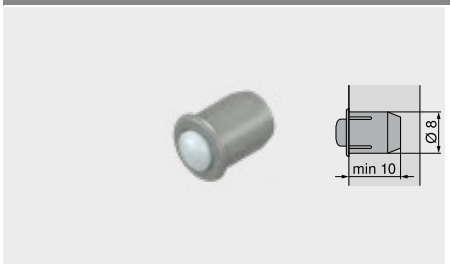

- hangtompításhoz
- 2 mm előlaphézag
- kétrészes
- szín: RAL 9006 szürke
- anyag: műanyag

Rendelési információk

Átmérő (mm)	Cikkszám
Ø 8.0	993.706

Csillagfejű csavarhúzó



- narancssárga Blum-feliratos markolattal
- szín: fekete/narancssárga
- anyag: műanyag/acél

Rendelési információk

Fúróbefogó	Összhossz (mm)	Cikkszám
Pozidriv PZ 2	210	303.756.1

Laposfejű csavarhúzó



- narancssárga Blum-feliratos markolattal
- szín: fekete/narancssárga
- anyag: műanyag/acél

Rendelési információk

Fúróbefogó	Összhossz (mm)	Cikkszám
Laposfejű 1	200	314.928.1

Korpuszsín – 578 – 30 kg

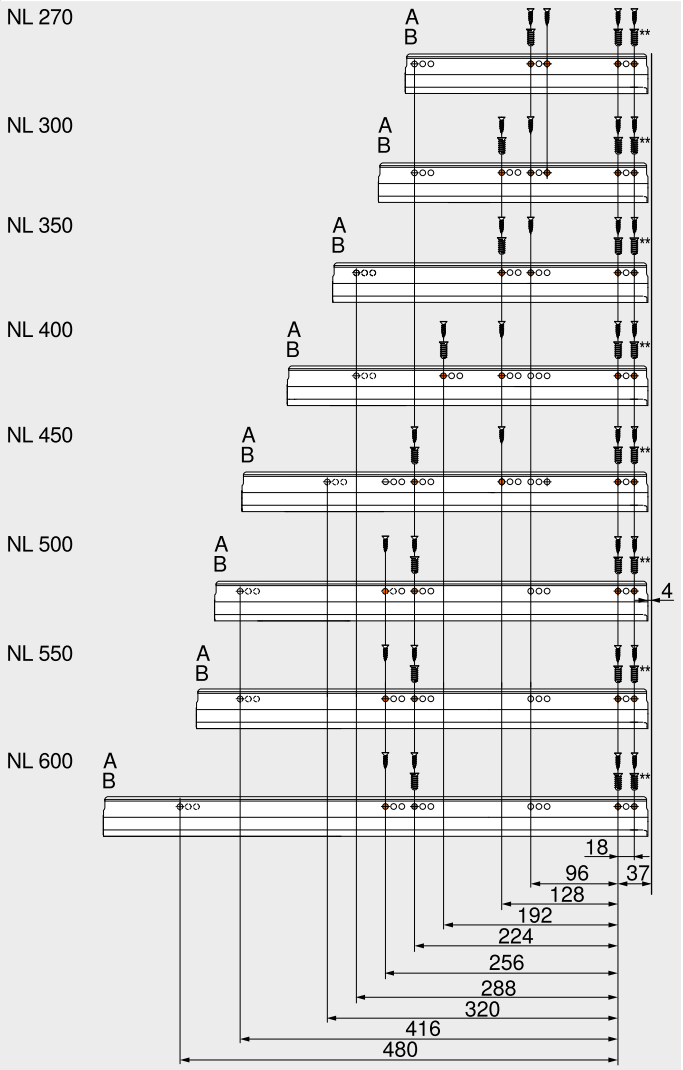

NL	Névleges hosszúság
A	Facsavar Ø 4 x 15 mm
B	Eurocsavar Ø 6 x 14.5 mm, cikkszám 661.1450.HG
**	Választhatóan, a nagyobb stabilitásért Helyettesíthető Ø 4 x 15 mm facsavarral

Korpuszsín – 576 – 65 kg

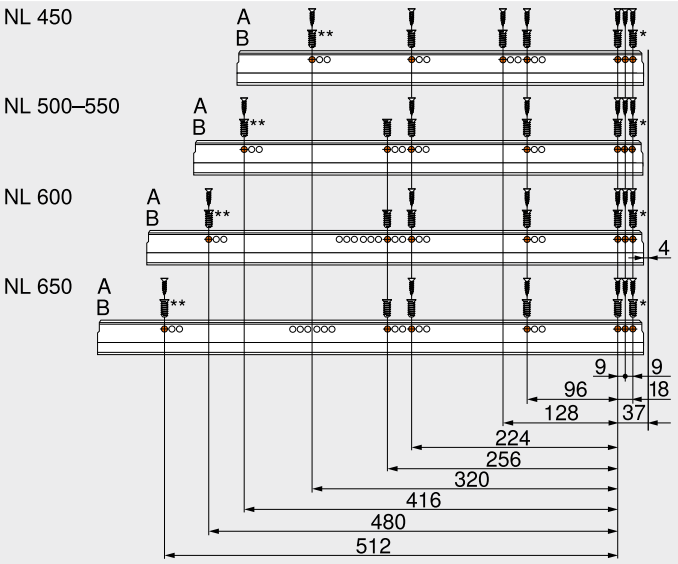

NL	Névleges hosszúság
A	Facsavar Ø 4 x 15 mm
B	Eurocsavar Ø 6 x 14.5 mm, cikkszám 661.1450.HG
*	Helyettesíthető Ø 4 x 15 mm facsavarral
**	Választhatóan, a nagyobb stabilitásért Helyettesíthető Ø 4 x 15 mm facsavarral

A sokféle változat – köralakú és még ennél is több

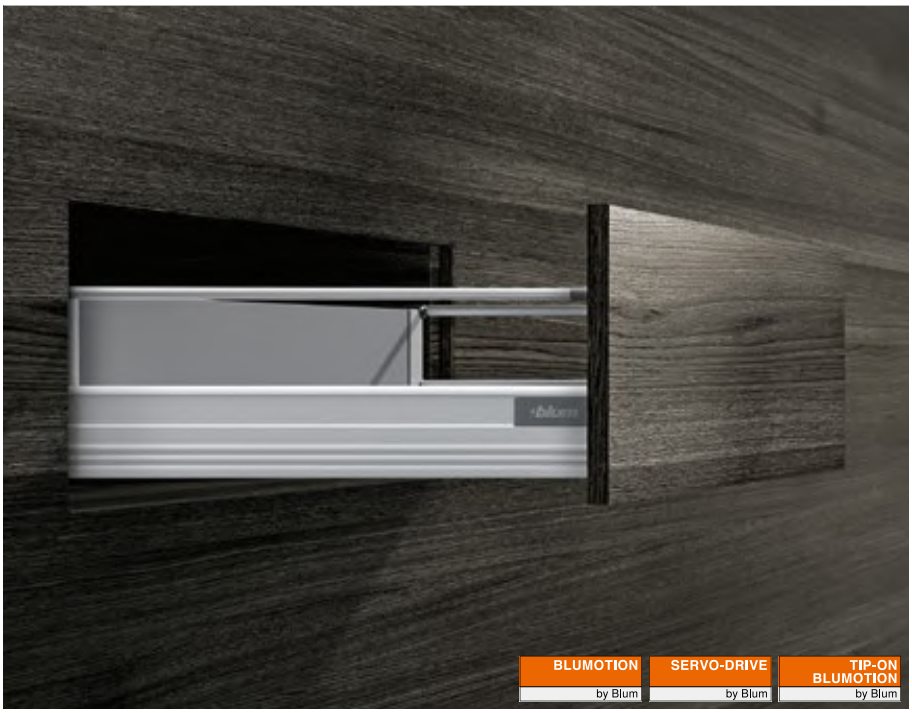

A TANDEMBOX plus sok felhasználáshoz nyújt megfelelő megoldást. Mindegy hogy, kerek korlát vagy zárt TANDEMBOX plus, lenyűgöző a visszafogott design és a jól áttekinthető szín- és elemprogram.
A különböző nyitásrásegítőket is kedvére hozzáépítheti. A SERVO-DRIVE, az elektromos nyításrásegítő a BLUMOTION vagy TIP-ON BLUMOTION funkcióval, a mechanikus nyításrásegitő pedig BLUMOTION egységgel kombinálva.





A kerek korlát és a visszafogott design jellemzik a már hosszú évek óta bevált TANDEMBOX-programvonalat. A zárt tárolót duplafalú BOXSIDE-dal is el lehet készíteni.



A TANDEMBOX évek óta meggyőz magas szintű kezelési komfortjával és sokoldú designjával. Egy műszakilag átdolgozott megoldás gondoskodik a kényelmes nyitásról, az érezhetően jobb stabilitásról, és az optimális pihekönnyű futásról.



A rendelkezésre álló program egyszerű termékválasztáskor és rendelésekor, használja a terméktervezőnket.

Short-URL
www.blum.com/configurator

Felhasználások		kg	Hely-igény Magas-ság (mm)	Webkód	Oldal
Standard korpusz					
Fiók					
	Fiók – N	30	81.5	DQCCLA	
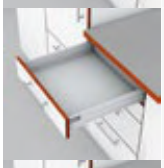	Fiók – M	30 65	96.5	DQCDAM	
	Fiók – K	30 65	128.5	DQCDZY	
Frontkihúzású fiók					
	Frontkihúzású fiók – magasító korlát – B	30 65	160	DQCGTA	
	Frontkihúzású fiók – magasító korlát – D BOXSIDE megoldható	30 65	224	DQCHIM	
Sarokszekrény					
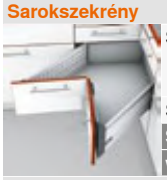	SPACE CORNER Segítség tervezésnél és rendelésnél Short-URL www.blum.com/productdataservice	65			
Mosogatós szekrény					
Frontkihúzású fiók					
	Frontkihúzású fiók – magasító korlát – D BOXSIDE megoldható	30 65	224	DQCI7Y	
Kamraszekrény					
	SPACE TOWER Korpuszszélesség KB 275–1200 mm	30 65		DQGSBY	
Keskeny szekrények					
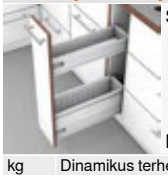	SPACE TWIN Korpuszszélesség KB 200 mm	20		DQGVUM	

Felhasználások		kg	Hely-igény Magas-ság (mm)	Webkód	Oldal
Belső fiók					
	Belső fiók – M	30 65	105	DQCFEM	
	Belső fiók – K	30 65	134	DQCG3Y	
Belső, magasított fiók					
	Magasító korlátos belső fiók – magasító korlát – B	30 65	160	DQCIXA	
	Magasító korlátos belső fiók – magasító korlát – D BOXSIDE megoldható	30 65	224	DQCJMM	

kg Dinamikus terhelhetőség

@ | ☎ A termékkészlet ellenőrzése
Short-URL
www.blum.com/configurator

Két funkció – elbűvölően kombinálva



A TANDEMBOX fiókhoz való TIP-ON BLUMOTION egyesíti a TIP-ON mechanikus nyitásrásegítés előnyeit a már bevált BLUMOTION-csillapítással a finom és halk záródásért – mindezt teljesen mechanikusan. A kioldási tartomány optimális működéséhez és növeléséhez ajánlott szinkronizálás alkalmazása.
A TIP-ON BLUMOTION nagyfelületű kioldási tartományával gondoskodik az elbűvölő mozgáskomfortról a fogantyú nélküli kihúzóknál és fiókoknál. A kioldási tartomány optimális működéséhez és növeléséhez ajánlott szinkronizálás alkalmazása.







Nyitás érintéssel, pihekönnyű futás, finom és halk záródás – a TIP-ON BLUMOTION egység a mozgatást egy állandó harmonikus komfortélménnyé teszi.



A mozgásfolyamat tisztán mechanikus rásegítéssel működik.

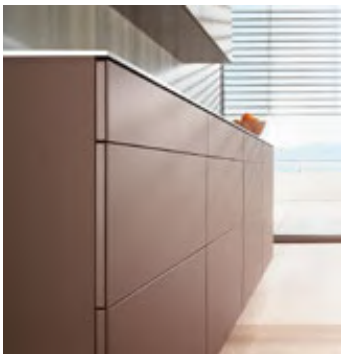

Csekély előlaprés
A TIP-ON BLUMOTION megoldható már 2.5 mm előlapréssel.

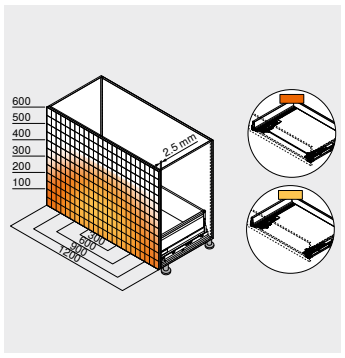

Nagyfelületű kioldási tartomány
A kioldási tartomány optimális működéséhez és növeléséhez ajánlott szinkronizálás alkalmazása.



4-dimenziós állítás
A 4-dimenziós állítással pontos fugakép állítható be. A mélységállítás beépített, és szerszám nélkül történik az állító kerékkel.



Egyszerű, szerszám nélküli szerelés
A TIP-ON BLUMOTION-egység, mint minden további elem, szerszám nélkül szerelhető.

Fiókrendszerek


Szimbólikus kép

Fiókrendszerek	188
TANDEMBOX antaro	302
TANDEMBOX plus	348
SERVO-DRIVE LEGRABOX | MERIVOBOX | TANDEMBOX fiókhoz	358

Felhasználások	kg	Webkód	Oldal

Felhasználások

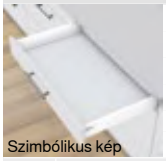
Szimbólikus kép

TIP-ON BLUMOTION	30 65		352

kg Dinamikus terhelhetőség

Tartozékok


Szimbólikus kép

Fémhátfal	340	Központosító fúró	344
Előlap-/fenékstabilizálás	340	Ajtóütköző	344
Oldalstabilizátor – felfelé beépítve	341	Csavarhúzó	345
Rugalmas korláttartó	342		
Fahátfal tartó B magasság	343		
Csavarok	344		

Korpuszsínek rögzítése

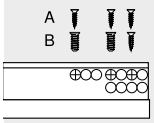

Szimbólikus kép

Korpuszsín – 578 – 30 kg	356
Korpuszsín – 576 – 65 kg	356

Felszerelés, leszerelés és beállítás


Szimbólikus kép

Felszerelés, leszerelés és beállítás

Short-URL
www.blum.com/a370

Jelzések

Termék külön kérésre

TIP-ON BLUMOTION



- mechanikus **TIP-ON** nyitásrásegítő **BLUMOTION** egységgel – a finom és halk záródásért
- 2.5 mm előlaphézag
- 4-dimenziós előlapállítás
- nagyfelületű kioldási tartomány
- szinkronizált pihekönnyű futás
- szinkronizálás 238 mm belső korpuszszélességtől LW

Rendelési információk

1 **Korpuszsínek bal/jobb**



Kivitelezés	TIP-ON BLUMOTION	
Névleges hosszúság NL (mm)	Dinamikus terhelhetőség (kg) 30	65
270	578.2701M	
300	578.3001M	
350	578.3501M	
400	578.4001M	
450	578.4501M	576.4501M
500	578.5001M	576.5001M
550	578.5501M	576.5501M
600	578.6001M	576.6001M
650		576.6501M

6 **TIP-ON BLUMOTION-készlet**



Névleges hosszúság NL (mm)	Egység	Korpuszsín (kg)	Súly (kg)		Cikkszám
270–300	S0	30	≤ 10		T60B3030
270–300	S1	30	> 10–20		T60B3130
350–600	L1	30	≤ 20	2	T60B3330
350–600	L3	30	15–30	2	T60B3530
450–650	L5	65	> 30–65	3	T60B3560

Tartalmaz:

6a 1 x TIP-ON BLUMOTION-egység bal/jobb
6b 1 x TIP-ON BLUMOTION-kapcsolóelem bal/jobb
6e 2 x TIP-ON BLUMOTION-szinkronizáló adapter

1 Javasolt súlytartományok (a kihúzó teljes súlya) az optimális nyitási és zárási funkcióhoz
2 Csak 30 kg-korpussínnel kombinálható
3 Javaslat: csak 65 kg-korpussínnel kombinálható

Belső korpuszszélesség LW ≥ 287 mm

6f **TIP-ON BLUMOTION-szinkronizáló tengely**



Kivitelezés	Szín	Cikkszám
Kerekített	Szürke	T60.1125W

6e 2 x T60.000D egységgel kombinálva
Alkalmas LW 1370 mm belső korpuszszélességig

Figyelmeztetés
A kioldási tartomány optimális működéséhez és növeléséhez ajánlott szinkronizálás alkalmazása

Szabás Belső korpuszszélesség LW – 240 mm

Belső korpuszszélesség LW 238–286 mm

6g **TIP-ON BLUMOTION-szinkronizáló**



Kivitelezés	Szín	Cikkszám
Négyszögletes	RAL 7035 halványszürke	T60.300D

Szabás Belső korpuszszélesség LW – 214 mm

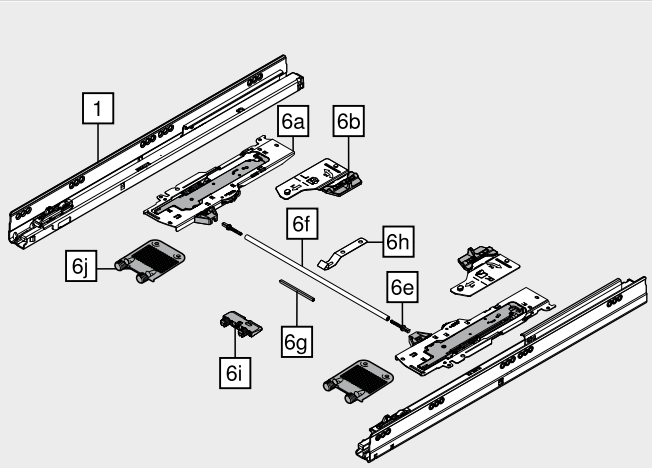

Tartozékok

6e **TIP-ON BLUMOTION-szinkronizáló adapter**



Kivitelezés	Szín	Cikkszám
Szimmetrikus	RAL 7035 halványszürke 2 x	T60.000D

Belső korpuszszélesség LW ≥ 287 mm

6h **TIP-ON BLUMOTION-szinkronizáló tengely tartó**



Korpuszszélesség KB (mm)	Anyaga	Cikkszám
≥ 750	Acél	T60B000H

Korpuszfenéklap vagy kereszttartó feletti kihúzóhoz
Megakadályozza a TIP-ON BLUMOTION-szinkronizáló tengely átlógását

6i **Fenéklap támasztó sarokvas**



Korpuszszélesség KB (mm)	Szín	Cikkszám
≥ 750	RAL 7037 szürke	Z96.2011

Korpuszfenéklap vagy kereszttartó feletti kihúzóhoz
A kihúzófenéklap megtámasztásához

6j **Előlap-/fenékstabilizálás**



Anyaga	Szín	Cikkszám
Műanyag	RAL 7037 szürke	Z96.10E1

– **TIP-ON BLUMOTION-ellenőrző és beállító sablon**



Előlaphézag FS (mm)	Szín	Cikkszám
2.5	Narancssárga	65.5627

TIP-ON BLUMOTION

Tervezés

Helyigény a korpuszban

Fiók | frontkihúzású fiók

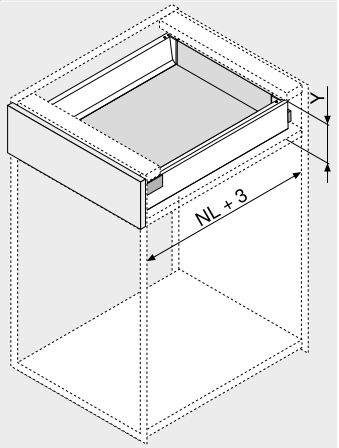

Hátfalmagasság	Y (mm)
N	85.5
M	101.5
K	133.5
B	161
C	195
D	227

NL Névleges hosszúság

Belső fiók | magasító korlátos belső fiók

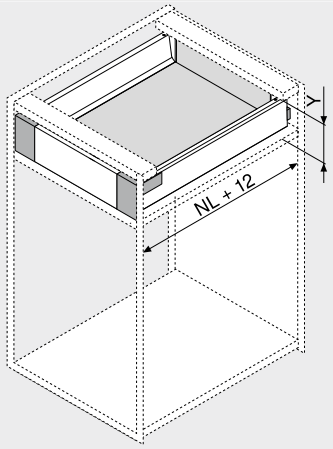

Hátfalmagasság	Y (mm)
M	109
K	139.5
B	161
C	195
D	227

NL Névleges hosszúság

Fiók | frontkihúzású fiók

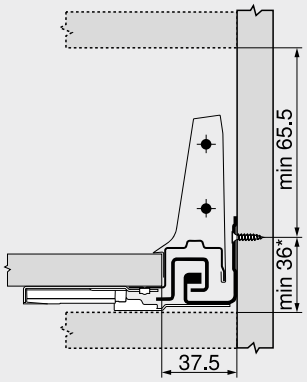

Belső fiók | magasító korlátos belső fiók

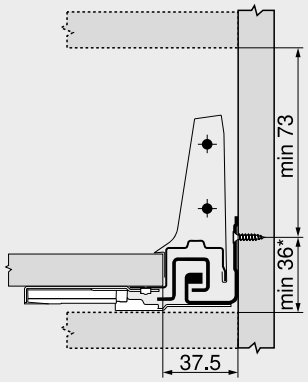

M magasság

* 36–39 mm és KB ≥ 750 mm korpusz szélességnél szükség van TIP-ON BLUMOTION-szinkronizáló tengely tartóra és egy fenéklap támasztékra, hogy elkerüljük a szinkronizáló tengely és a korpuszfenéklap, vagy kereszttartó ütközését Ütköztetési próbát javasolunk

Csavarpozíció – belső fiók | magasító korlátos belső fiók

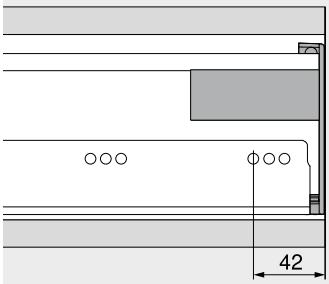

1 Változat

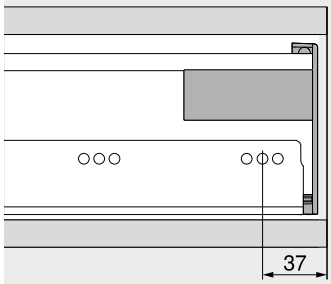

2 Változat

Lábazat

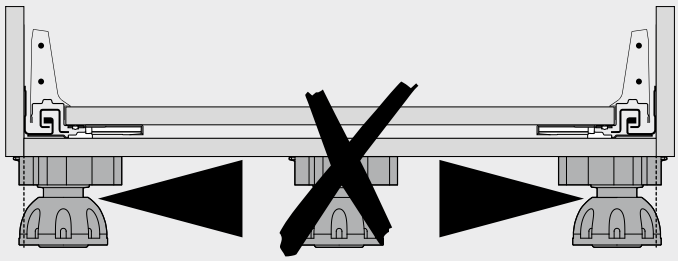

Kioldási tartomány

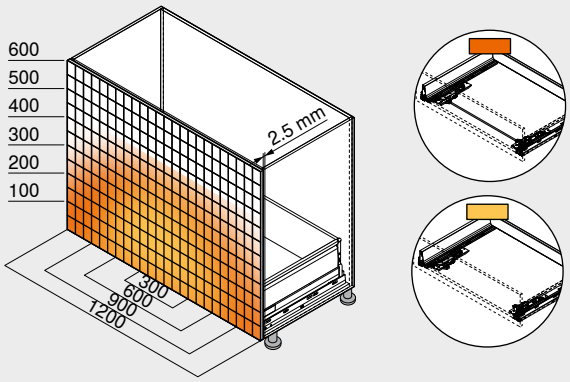

Kioldási tartomány

- Szinkronizáló tengellyel
- Szinkronizáló tengely nélkül

Min. előlaprés (mm) 2.5

Előlap-/fenékstabilizálással

A kioldási tartomány optimális működéséhez és növeléséhez ajánlott szinkronizálás alkalmazása

Példa 578 – 30 kg | 576 – 65 kg-hoz, magasság D, névleges hossz NL 500 mm

Oldalmutatók

Áttekintés	351
TANDEMBOX antaro	302
TANDEMBOX plus	348
CABLOXX	582
Tartozékok	354
Korpuszsínek rögzítése	356
E-SERVICES és felhasználási segédeszközök	590
További technikai információk	698

Felszerelés, leszerelés és beállítás

Short-URL
www.blum.com/a370

TIP-ON BLUMOTION-szinkronizáló tengely tartó

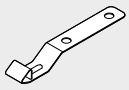

- megakadályozza a TIP-ON BLUMOTION-szinkronizáló tengely átlógását
- korpuszfenéklap vagy kereszttartó feletti kihúzóhoz
- kB ≥ 750 mm korpusz szélességhez szükséges

Rendelési információk

Szín	Anyaga	Cikkszám
Natúr	Acél	T60B000H

Tervezés

Befúrási méret – fiókfenéklap

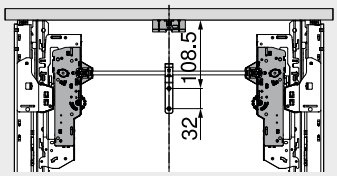

Névleges hosszúság NL (mm)	TIP-ON BLUMOTION-egység
270–300	S0 | S1

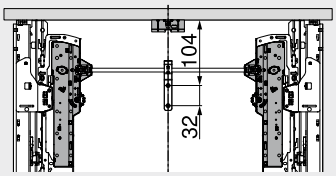

Névleges hosszúság NL (mm)	TIP-ON BLUMOTION-egység
350–650	L1 | L3 | L5

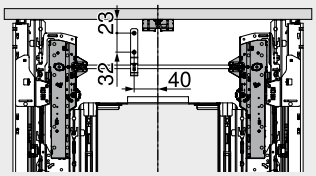

Mosogatós szekrény Névleges hosszúság NL (mm)	TIP-ON BLUMOTION-egység
350–650	L1 | L3 | L5

Fenéklap támasztó sarokvas

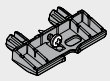

- a kihúzófenéklap megtámasztásához
- korpuszfenéklap vagy kereszttartó feletti kihúzóhoz
- kB ≥ 750 mm korpusz szélességhez szükséges

Rendelési információk

Szín	Anyaga	Cikkszám
RAL 7037 szürke	Műanyag	Z96.2011

Tervezés

Helyigény a korpuszban

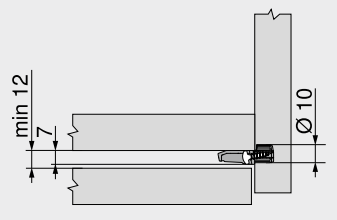

Befúrási méret – előlap

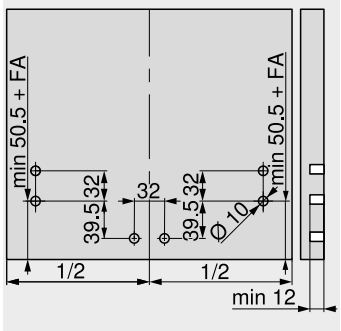

FA Előlapráütés

Előlap-/fenékstabilizálás

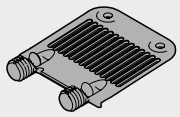

- magas előlapok stabilizálásához
- széles fiókfenéklap megtartásához
- szükséges:
  Előlapmagasság FH > 300 mm:
  Korpuszszélesség KB ≥ 750 mm: 2 db
- szükséges:
  Előlapmagasság FH > 300 mm:
  Korpuszszélesség KB < 750 mm: 1 db

Rendelési információk

Rögzítési mód	Szín	Cikkszám
EXPANDO	RAL 7037 szürke	Z96.10E1

Tervezés

Helyigény a korpuszban

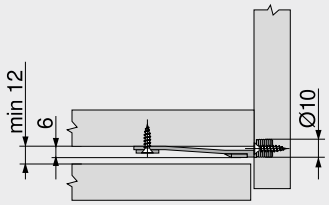

Befúrási méret – előlap

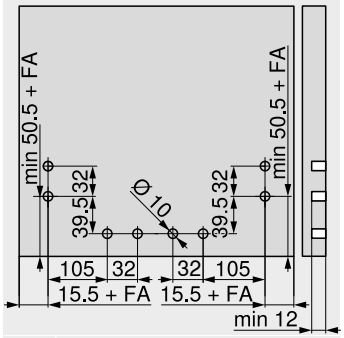

FA Előlapráütés
Szükséges:
Előlapmagasság FH > 300 mm:
Korpuszszélesség KB ≥ 750 mm: 2 db

Befúrási méret – előlap

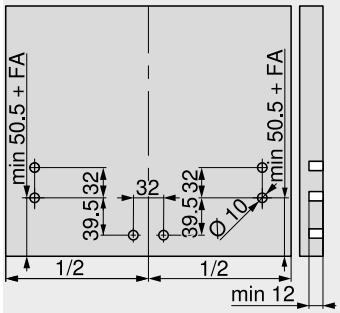

FA Előlapráütés
Szükséges:
Előlapmagasság FH > 300 mm:
Korpuszszélesség KB < 750 mm: 1 db

Korpuszsín – 578 – 30 kg

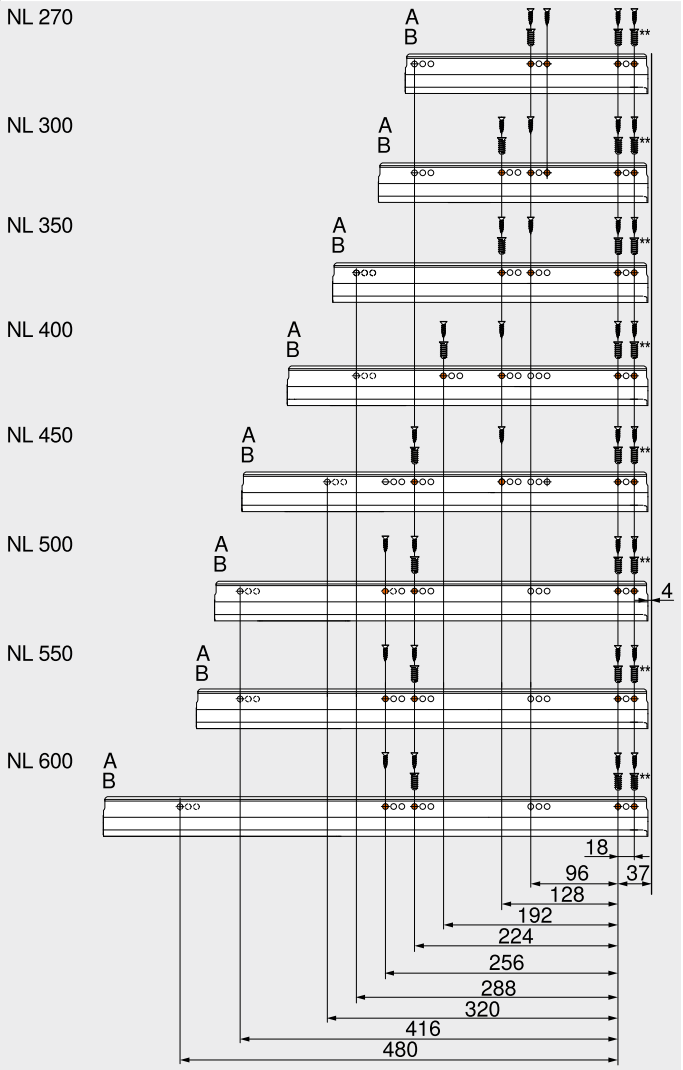

NL	Névleges hosszúság
A	Facsavar Ø 4 x 15 mm
B	Eurocsavar Ø 6 x 14.5 mm, cikkszám 661.1450.HG
**	Választhatóan, a nagyobb stabilitásért Helyettesíthető Ø 4 x 15 mm facsavarral

Korpuszsín – 576 – 65 kg

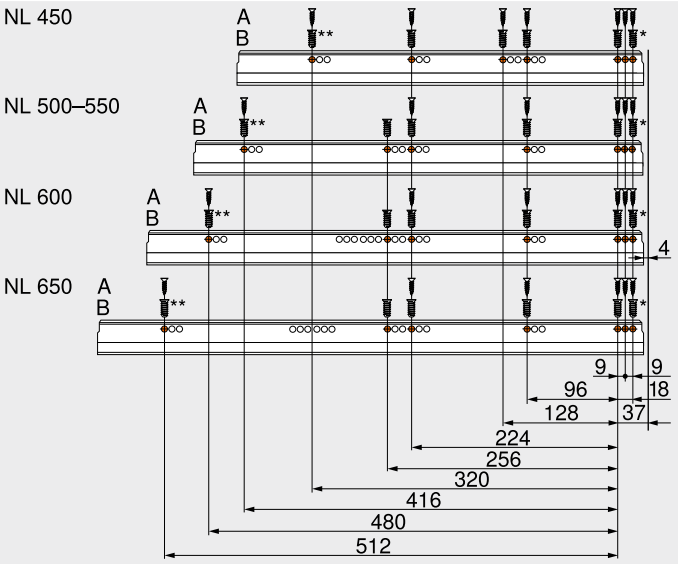

NL	Névleges hosszúság
A	Facsavar Ø 4 x 15 mm
B	Eurocsavar Ø 6 x 14.5 mm, cikkszám 661.1450.HG
*	Helyettesíthető Ø 4 x 15 mm facsavarral
**	Választhatóan, a nagyobb stabilitásért Helyettesíthető Ø 4 x 15 mm facsavarral

Az elektronikus nyitásrásegítőnek köszönhetően több a kialakítási szabadság

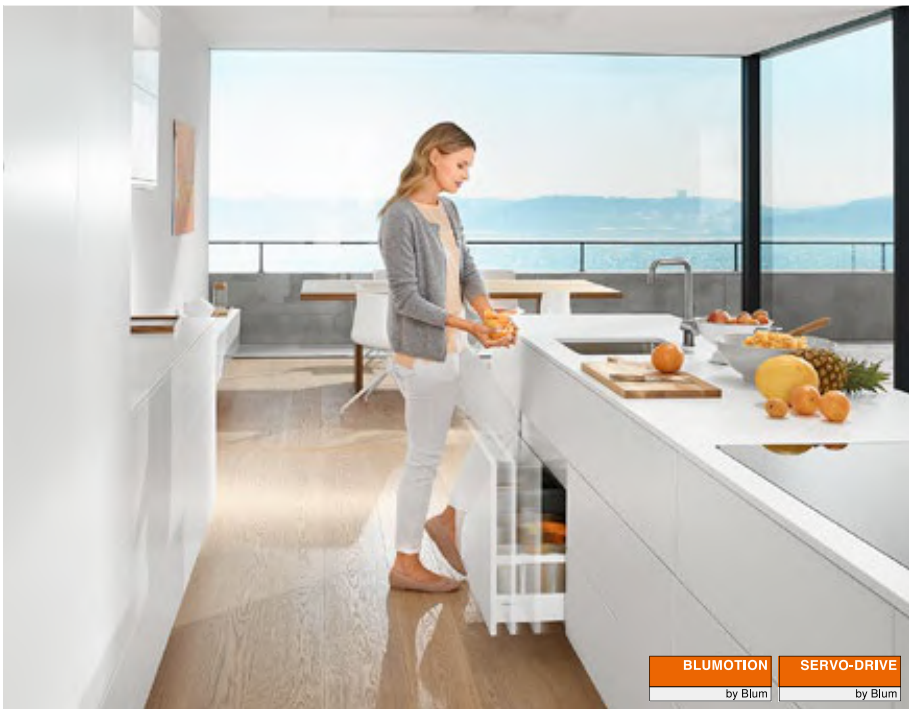

A finom és halk záródást biztosító BLUMOTION segítségével a mozgásnak egy különös minőséget kölcsönzünk, és vevőinknek újfajta kezelési és mozgatási szabadságot kínálunk.
Elegendő a fogantyú nélküli előlapot röviden megérinteni vagy a fogantyút könnyedén meghúzni, és a fiókok valamint a frontkihúzású fiókok az elektromos nyitásrásegítővel szinte maguktól kinyílnak. Hogy hol, és hogyan érintjük meg az előlapot, nincs jelentősége. Ez több használati- és mozgási szabadságot nyújt, valamint magas nyitáskomfortot minden lakrészben.

Ilyen könnyű lehet a nyitás és a zárás



Kézzel, lábbal, térddel vagy csípővel: ilyen könnyen nyitható. A finom és halk záródásról gondoskodik a BLUMOTION.

Könnyen beépíthető funkcionális technika



Felhasználás
- LEGRABOX- | MERIVOBOX- | TANDEMBOX-fiókok változtatás nélkül beépíthetők



Szerelés | megmunkálás
- szerszám nélkül szerelhető
- saját fúrósablonok
- nincs merev összeköttetés a meghajtóegységgel



Kábelezés
Az egész konyha áramellátásához elegendő egyetlen hálózati adapter.
- egyszerű kábelezés
- az egész konyha áramellátásához elegendő egyetlen hálózati adapter

Fiókrendszerek


Szimbólikus kép

Fiókrendszerek	188
LEGRABOX	190
MERIVOBOX	256
TANDEMBOX antaro	302
TANDEMBOX plus	348

Felhasználások


Szimbólikus kép

Standard korpusz	360
SPACE TOWER	366
Mosogatós szekrény	372
Korpusz egy fiókkal – vízszintes tartóprofil	376
Korpusz egy fiókkal – felső tartóelem	380
SERVO-DRIVE uno álló hulladéktárolóhoz	384
SERVO-DRIVE uno függő hulladéktárolóhoz – TANDEMBOX	386

Tartozékok


Szimbólikus kép

Kábeltartó	388
Összehangoló kábel	388
COMBOX készlet	388
Előlap-/fenékstabilizálás	389

Felszerelés, leszerelés és beállítás


Szimbólikus kép

Felszerelés, leszerelés és beállítás

Short-URL
www.blum.com/a380

Gépekre vonatkozó irányvonalak 701

Részletes információk gépi irányvonalakhoz

Short-URL
www.blum.com/sd/guideline

Jelzések

Termék külön kérésre

Standard korpusz



Nincs merev összeköttetés a meghajtóegységgel.
- elektromos nyitásrásegítő **BLUMOTION** egységgel – a finom és halk záródásért
- függőleges tartóprofillal
- nincs merev összeköttetés a meghajtóegységgel
- változtatás nélkül beépíthető fiókok
- szerszám nélkül szerelhető
- egyszerű kábelezés
- csökkentett beépítési mélységek

Kábelezés

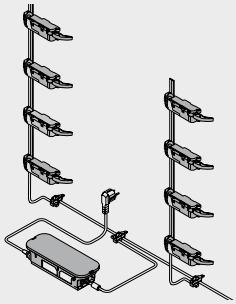

Rendelési információk

1 Blum-távtartó ütköző



Átmérő (mm)	Szín	Cikkszám
Ø 5.0	R7037	993.0530
Ø 8.0		993.0830.01

300 mm előlapmagasságig FH 2 db-ot kell használni
300 mm előlapmagasság FH felett 4 db-ot kell használni
LEGRABOX 70 kg-korpuszsín esetén 4 db-ot. kell használni
MERIVOBOX 70 kg-korpuszsín esetén 4 db-ot. kell használni
TANDEMBOX 65 kg-korpuszsín esetén 4 db-ot. kell használni

2 Tartóprofil

Hossza (mm)	Anyaga	Kábellel	Cikkszám
650	Alumínium	●	Z10T650AA
700	Alumínium	●	Z10T700AA
710	Alumínium	●	Z10T710AA
750	Alumínium	●	Z10T750AA
800	Alumínium	●	Z10T800AA
1170	Alumínium	–	Z10T1170A

Méretre vágáshoz
● Kábellel
– Kábel nélkül
Szabás Belső korpuszmagasság LH – 10 mm

3a Tartóprofil rögzítő alul/felül
Tartószerkezet, fekvő



Szín	Anyaga	Cikkszám
R7037	Műanyag	Z10D01E0.01

Alternatíva a 3a-hoz

3b Tartóprofil rögzítő alul/hátul
Tartószerkezet, álló



Szín	Anyaga	Cikkszám
R7037	Műanyag	Z10D01EA.01

Beleértve a tartóprofil takarósapkáját is

9 Meghajtóegység



Szín	Anyaga	Cikkszám
R7037	Műanyag	Z10A3000.03

Karmeghosszabbítóval előszerelt

10 Karrátét



Fiókrendszerek	Hátfal	Szín	Cikkszám
LEGRABOX	Fémhátfal	SZ	Z10A3006

M magasságtól és LW 267–286 mm belső korpusz szélességnél szükséges

10 Karmegvezető



Fiókrendszerek	Hátfal	Szín	Cikkszám
TANDEMBOX	Fahátfal	R7037	Z10A3H00

LW 242–316 mm belső korpusz szélességnél szükséges

11 SERVO-DRIVE elosztó kábel és kábelvég védő



Szín	Hossza (m)	Cikkszám
SZ	8	Z10K800AE

Tartalmaz:
11a 1 x SERVO-DRIVE-elosztókábel
11b 5 x Kábelvég védő
Méretre vágáshoz
Alkalmazható osztókábelként, tartóprofil kábelnek és kommunikációs kábelnek

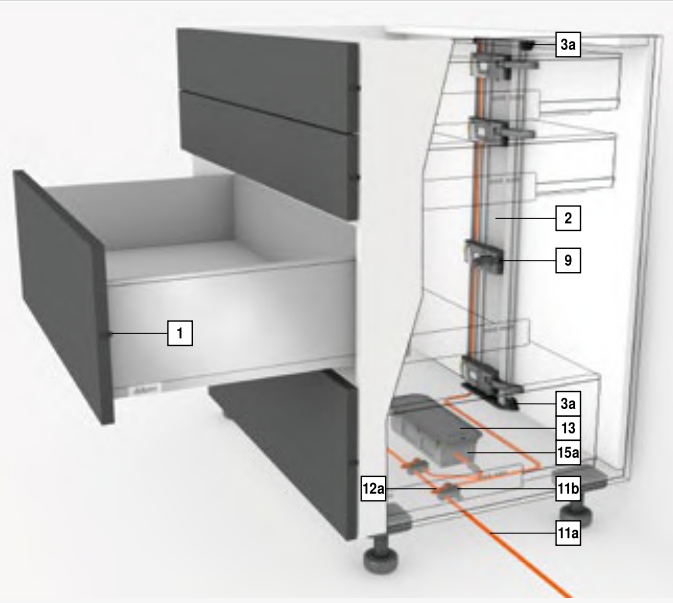

12 Összekötő kapocs és kábelvég védő



Szín	Anyaga	Cikkszám
SZ	Műanyag	Z10V100E.01

Tartalmaz:
12a 1 x Összekötő kapocs
11b 2 x Kábelvég védő

13 SERVO-DRIVE hálózati adapter, 24 W



Nyelvi csomag[1]	Nyelv[2]	Cikkszám
A	DE | EN | FR | IT | NL	Z10NE030A
B	DA | EN | FI | NO | SV	Z10NE030B
C	EL | EN | HR | SL | SR | TR	Z10NE030C
D	EN | ES | FR | IT | PT	Z10NE030D
E	CS | HU | PL | SK	Z10NE030E
F	BG | ET | LT | LV | RU	Z10NE030F
G	EN | ES | FR	Z10NE030G
H	EN | ZH	Z10NE030H
J	JA	Z10NE030J

Kezelési-, szerelési útmutatót tartalmaz
Hálózati kábel nélkül
[1] Nyelvi csomag – Kezelési-, szerelési útmutatót
[2] Nyelvi megnevezések ISO-639 szerint

Standard korpusz

Rendelési információk

14 Hálózati kábel



Piac	Cikkszám	Piac	Cikkszám
AR	Z10M200A	JP	Z10M200J
GB	Z10M200B	AU	Z10M200K
CH | LI	Z10M200C	CL	Z10M200L
DK	Z10M200D	CN	Z10M200N
Európa	Z10M200E	BR	Z10M200S.01
Európa [1]	Z10M200E.OS	TW	Z10M200T
IN	Z10M200H	US | CA	Z10M200U
IL	Z10M200I	ZA	Z10M200Z

Hossz 2 m, konnektorral együtt
[1] Csatlakozó dugó nélkül

15a Hálózati szerkezet tartó elem

Fenéklap szerelés



Szín	Anyaga	Cikkszám
R7037	Műanyag	Z10NG000

Fedőlappal
SERVO-DRIVE hálózati adapterhez, 24 W

Alternatíva a 15a-hoz

15b Hálózati szerkezet tartó elem

Falra szerelés



Szín	Anyaga	Cikkszám
WGR	Műanyag	Z10NG120

SERVO-DRIVE hálózati adapterhez, 24 W

Tartozékok

– Kábeltartó



Szín	Anyaga	Cikkszám
WS	Műanyag	Z10K0009

Pl. SERVO-DRIVE-elosztókábel rögzítéséhez

– Előlap-/fenékstabilizálás



Szín	Anyaga	Cikkszám
R7037	Műanyag	Z96.10E1

– Összehangoló kábel

Hossza (mm)	Szín	Cikkszám
80	WS	Z10K008S
500		Z10K050S
1200		Z10K120S
1600		Z10K160S

Két meghajtóegységet köt össze, amelyeket szeretnénk, hogy egyszerre mozogjanak

– COMBOX készlet



Szín	Anyaga	Cikkszám
SZ	Műanyag	Z10ZC00A

Sarokmegoldásoknál alkalmazott SERVO-DRIVE esetén az ütközések elkerülésére
Alkalmazható a Z10A3000.**02** számú meghajtóegységtől
Tartalmaz minden szerelési és kábelezési elemet

Szín		Szín	
R7037	RAL 7037 szürke	WGR	Világosszürke
SZ	Fekete	WS	Fehér

Oldalmutatók

Áttekintés	359	Tartozékok	388	**Felszerelés, leszerelés és beállítás**	
LEGRABOX	190	E-SERVICES és felhasználási segédeszközök	590		
Áttekintés	257	Gépekre vonatkozó irányvonalak	701		
TANDEMBOX antaro	302	További technikai információk	698	Short-URL	
TANDEMBOX plus	348			www.blum.com/a380	
Fekvő összekötő tervezése	362				
Álló összekötő tervezése	364				

Standard korpusz

Tervezés

Tartószerkezet, fekvő

Korpusz

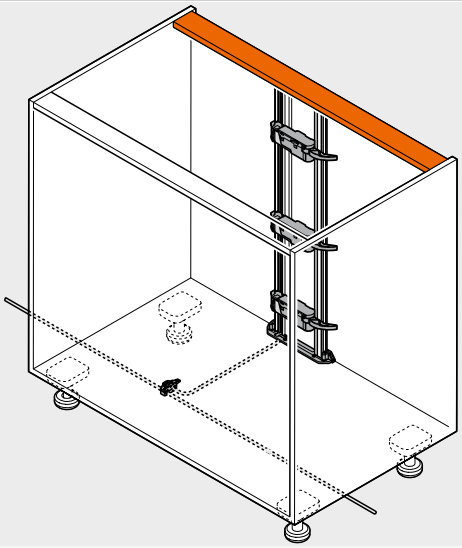

Pozíció – meghajtóegység

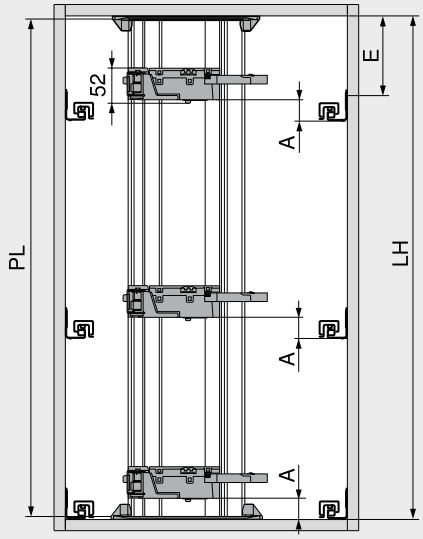

PL = LH – 10 mm
Kerekítés a következő legkisebb tizedesre

A	Korpuszsín alsó éle és meghajtás alsó éle közti távolság
E	Korpuszfenéklap alsó éle és korpuszsín csavarozási pozíció közti távolság
LH	Belső korpuszmagasság
PL	Tartóprofil hosszúsága

Pozíció – meghajtóegység

Fiókrendszerek	Hátfal	Hátfalmagasság	Belső korpuszszélesség LW (mm)							
			242–266		267–286		287–316		≥ 317	
			A (mm)	E min. (mm)	A (mm)	E min. (mm)	A (mm)	E min. (mm)	A (mm)	E min. (mm)
LEGRABOX	Fahátfal	N	–	–	45	61	45	61	45	61
		M | K | C | F	–	–	45	69	45	69	45	69
	Fémhátfal	N	–	–	–	–	–	–	–	–
		M | K | C | F	–	–	45	69	45	69	45	69
MERIVOBOX	Fahátfal	N	–	–	28	32	28	32	28	32
		M | K | E	–	–	45	54	45	54	45	54
	Fémhátfal	N	–	–	–	–	–	–	–	–
		M | K | E	–	–	45	54	45	54	45	54
TANDEMBOX	Fahátfal	N	35	56	35	56	35	56	28	49
		M | K | B | C | D	35	64	35	64	35	64	35	64
	Fémhátfal	N	–	–	–	–	28	49	28	49
		M | K | B | C | D	–	–	35	64	35	64	35	64

A	Korpuszsín alsó éle és meghajtás alsó éle közti távolság
E	Korpuszfenéklap alsó éle és korpuszsín csavarozási pozíció közti távolság
–	Nem lehetséges

Korpuszfenéklap – furatkép

Alsó kábelezés

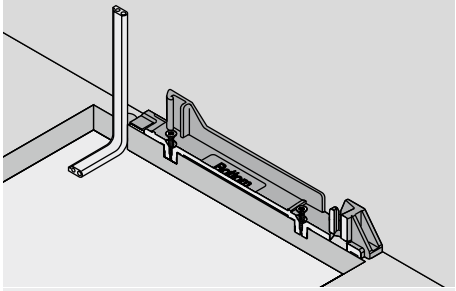

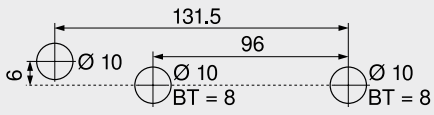

BT	Fúrásmélység

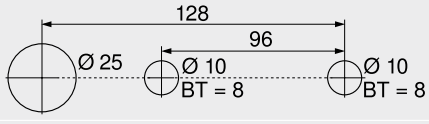

Alternatív fúráskép MINIPRESS top és MINIPRESS gépekhez

BT	Fúrásmélység

Hátsó kábelezés

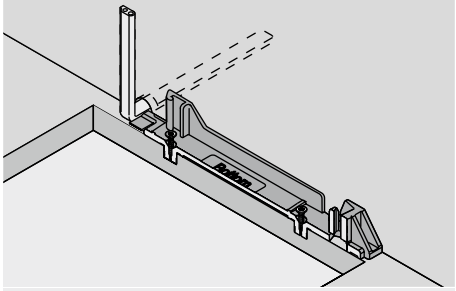

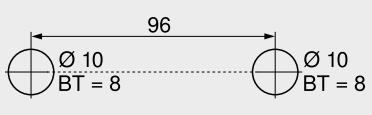

BT	Fúrásmélység

Előlapmegmunkálás – Blum-távtartó ütköző pozíciója

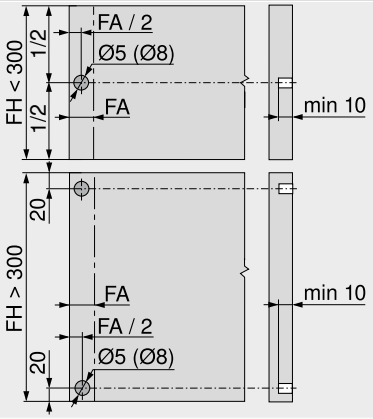

A Blum-távtartó ütköző biztosítja a szükséges 2 mm kioldási távolságot
A 70 kg-os-LEGRABOX-, 70 kg-os-MERIVOBOX- ill. 65 kg-os-TANDEMBOX-vezetősínhez 4 Blum-távtartót kell felszerelni
Optimális kioldó funkcióhoz > 300 mm-től magasabb előlap esetén alkalmazzon előlapstabilizálót

FA	Előlapráütés
FH	Előlapmagasság

Standard korpusz

Tervezés

Tartószerkezet, fekvő

Befúrási méret – előlap – fenéklap | összekötő

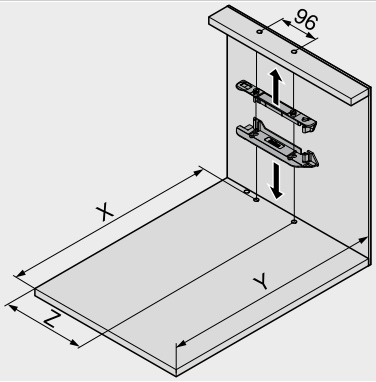

Hátfal	X (mm)	Y (mm)
Fahátfal	NL + 19	NL + 33
Fémhátfal	NL + 2	NL + 16

NL	Névleges hosszúság
X	Fúráspozíció
Y	Minimális helyszükséglet
Z	Hátrébb szerelés

Fiókrendszerek	Hátfal	Hátfalmagasság	Belső korpuszszélesség LW (mm)									
			242–266			267–286				287–316		
			Z (mm)	Kilökőkar hosszabbító	Karmeg-vezető	Z (mm)	Kilökőkar hosszabbító	Karmeg-vezető	Karrátét	Z (mm)	Kilökőkar hosszabbító	Karmeg-vezető
LEGRABOX	Fahátfal	N	–	–	–	184	●	–	–	184	●	–
		M | K | C | F	–	–	–	184	●	–	–	184	●	–
	Fémhátfal	N	–	–	–	–	–	–	–	–	–	–
		M | K | C | F	–	–	–	184	✖	–	●	184	●	–
MERIVOBOX	Fahátfal	N	–	–	–	174	✖	–	–	174	●	–
		M | K | E	–	–	–	174	✖	–	–	174	●	–
	Fémhátfal	N	–	–	–	–	–	–	–	–	–	–
		M | K | E	–	–	–	174	●	–	–	174	●	–
TANDEMBOX	Fahátfal	N	179	✖	●	179	●	●	–	179	●	●
		M | K | B | C | D	179	✖	●	179	●	●	–	179	●	●
	Fémhátfal	N	–	–	–	–	–	–	–	190	✖	–
		M | K | B | C | D	–	–	–	179	✖	–	–	179	●	–

Fiókrendszerek	Hátfal	Hátfalmagasság	Belső korpuszszélesség LW (mm)					
			317–386			≥ 387		
			Z (mm)	Kilökőkar hosszabbító	Karmegvezető	Z (mm)	Kilökőkar hosszabbító	Karmegvezető
LEGRABOX	Fahátfal	N	184	●	–	LW / 2	●	–
		M | K | C | F	184	●	–	LW / 2	●	–
	Fémhátfal	N	–	–	–	–	–	–
		M | K | C | F	184	●	–	LW / 2	●	–
MERIVOBOX	Fahátfal	N	174	●	–	LW / 2	●	–
		M | K | E	174	●	–	LW / 2	●	–
	Fémhátfal	N	–	–	–	–	–	–
		M | K | E	174	●	–	LW / 2	●	–
TANDEMBOX	Fahátfal	N	179	●	○	LW / 2	●	○
		M | K | B | C | D	179	●	○	LW / 2	●	○
	Fémhátfal	N	190	●	–	LW / 2	●	–
		M | K | B | C | D	179	●	–	LW / 2	●	–

LW	Belső korpuszszélesség	○	Nem szükséges
Z	Hátrébb szerelés	–	Nem lehetséges
●	Szükséges	✖	Eltávolítás

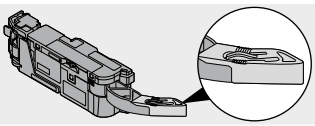
Kilökőkar hosszabbító

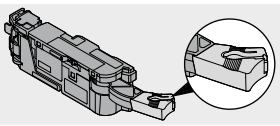
Karrátét

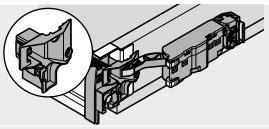
Karmegvezető

Hálózati adaptertartó helyszükséglete és biztonsági távolsága

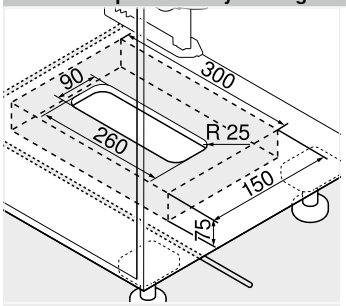

Fenéklap szerelés

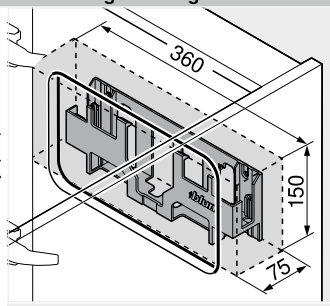

Falra szerelés

Figyelem

30 mm biztonsági távolságot be kell tartani az alsó éltől (fenéklapra szerelés) ill. az első éltől (falra szerelés) és a hálózati szerkezet tartó elem oldalsó szélétől a szomszédos elemekig!

Tegye lehetővé a levegő áramlását, különben a SERVO-DRIVE hálózati adapter átforrósodhat!

Oldalmutatók

Áttekintés	359	Álló összekötő tervezése	364	Felszerelés, leszerelés és beállítás	
LEGRABOX	190	Tartozékok	388		
Áttekintés	257	E-SERVICES és felhasználási segédeszközök	590		
TANDEMBOX antaro	302	Gépekre vonatkozó irányvonalak	701	Short-URL	
TANDEMBOX plus	348	További technikai információk	698	www.blum.com/a380	
Rendelési információk	360				

Standard korpusz

Tervezés

Tartószerkezet, álló

Korpusz

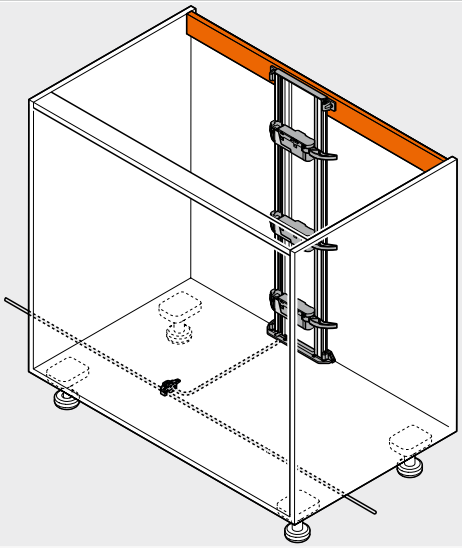

Pozíció – meghajtóegység

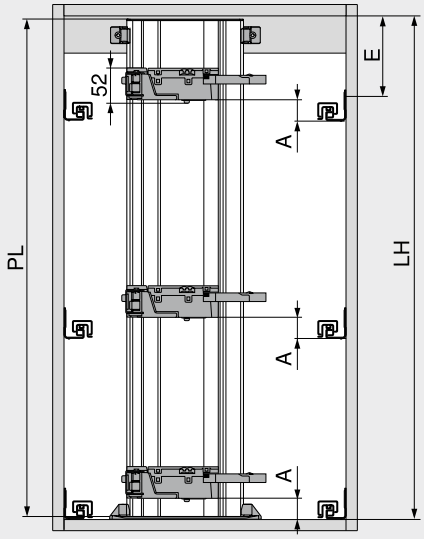

PL = LH – 10 mm
Kerekítés a következő legkisebb tizedesre

A	Korpuszsín alsó éle és meghajtás alsó éle közti távolság
E	Korpuszfenéklap alsó éle és korpuszsín csavarozási pozíció közti távolság
LH	Belső korpuszmagasság
PL	Tartóprofil hosszúsága

Pozíció – meghajtóegység

Fiókrendszerek	Hátfal	Hátfalmagasság	Belső korpuszszélesség LW (mm)							
			242–266		267–286		287–316		≥ 317	
			A (mm)	E min. (mm)	A (mm)	E min. (mm)	A (mm)	E min. (mm)	A (mm)	E min. (mm)
LEGRABOX	Fahátfal	N	–	–	45	61	45	61	45	61
		M | K | C | F	–	–	45	69	45	69	45	69
	Fémhátfal	N	–	–	–	–	–	–	–	–
		M | K | C | F	–	–	45	69	45	69	45	69
MERIVOBOX	Fahátfal	N	–	–	28	32	28	32	28	32
		M | K | E	–	–	45	54	45	54	45	54
	Fémhátfal	N	–	–	–	–	–	–	–	–
		M | K | E	–	–	45	54	45	54	45	54
TANDEMBOX	Fahátfal	N	35	56	35	56	35	56	28	49
		M | K | B | C | D	35	64	35	64	35	64	35	64
	Fémhátfal	N	–	–	–	–	28	49	28	49
		M | K | B | C | D	–	–	35	64	35	64	35	64

A	Korpuszsín alsó éle és meghajtás alsó éle közti távolság
E	Korpuszfenéklap alsó éle és korpuszsín csavarozási pozíció közti távolság
–	Nem lehetséges

Korpuszfenéklap – furatkép

Alsó kábelezés

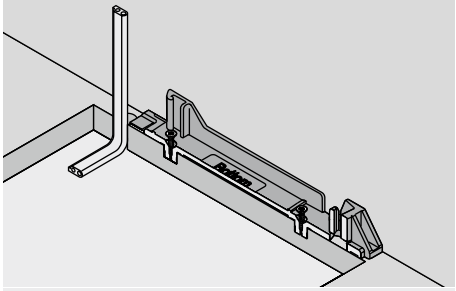

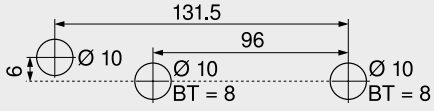

BT	Fúrásmélység

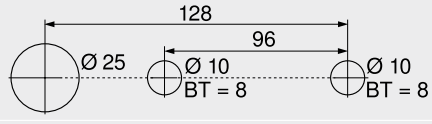

Alternatív fúráskép MINIPRESS top és MINIPRESS gépekhez

BT	Fúrásmélység

Hátsó kábelezés

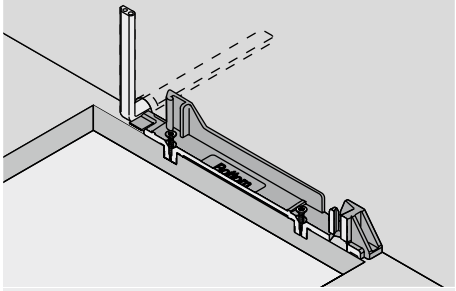

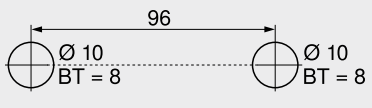

BT	Fúrásmélység

Előlapmegmunkálás – Blum-távtartó ütköző pozíciója

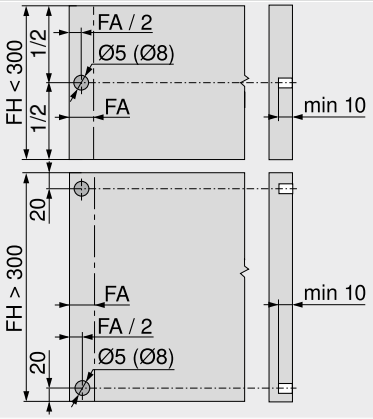

A Blum-távtartó ütköző biztosítja a szükséges 2 mm kioldási távolságot
A 70 kg-os-LEGRABOX-, 70 kg-os-MERIVOBOX- ill. 65 kg-os-TANDEMBOX-vezetősínhez 4 Blum-távtartót kell felszerelni
Optimális kioldó funkcióhoz > 300 mm-től magasabb előlap esetén alkalmazzon előlapstabilizálót

FA	Előlapráütés
FH	Előlapmagasság

Standard korpusz

Tervezés

Tartószerkezet, álló

Befúrási méret – előlap – fenéklap | összekötő

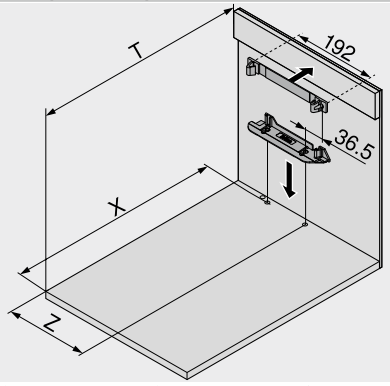

Hátfal	X (mm)	T (mm)
Fahátfal	NL + 19	NL + 34
Fémhátfal	NL + 2	NL + 17

NL	Névleges hosszúság
X	Fúráspozíció
T	Előlapél-kereszttartó pozíció
Z	Hátrébb szerelés

Fiókrendszerek	Hátfal	Hátfalmagasság	Belső korpuszszélesség LW (mm)									
			242–266			267–286				287–316		
			Z (mm)	Kilökőkar hosszabbító	Karmeg-vezető	Z (mm)	Kilökőkar hosszabbító	Karmeg-vezető	Karrátét	Z (mm)	Kilökőkar hosszabbító	Karmeg-vezető
LEGRABOX	Fahátfal	N	–	–	–	184	●	–	–	184	●	–
		M | K | C | F	–	–	–	184	●	–	–	184	●	–
	Fémhátfal	N	–	–	–	–	–	–	–	–	–	–
		M | K | C | F	–	–	–	184	✖	–	●	184	●	–
MERIVOBOX	Fahátfal	N	–	–	–	174	✖	–	–	174	●	–
		M | K | E	–	–	–	174	✖	–	–	174	●	–
	Fémhátfal	N	–	–	–	–	–	–	–	–	–	–
		M | K | E	–	–	–	174	●	–	–	174	●	–
TANDEMBOX	Fahátfal	N	179	✖	●	179	●	●	–	179	●	●
		M | K | B | C | D	179	✖	●	179	●	●	–	179	●	●
	Fémhátfal	N	–	–	–	–	–	–	–	190	✖	–
		M | K | B | C | D	–	–	–	179	✖	–	–	179	●	–

Fiókrendszerek	Hátfal	Hátfalmagasság	Belső korpuszszélesség LW (mm)					
			317–386			≥ 387		
			Z (mm)	Kilökőkar hosszabbító	Karmegvezető	Z (mm)	Kilökőkar hosszabbító	Karmegvezető
LEGRABOX	Fahátfal	N	184	●	–	LW / 2	●	–
		M | K | C | F	184	●	–	LW / 2	●	–
	Fémhátfal	N	–	–	–	–	–	–
		M | K | C | F	184	●	–	LW / 2	●	–
MERIVOBOX	Fahátfal	N	174	●	–	LW / 2	●	–
		M | K | E	174	●	–	LW / 2	●	–
	Fémhátfal	N	–	–	–	–	–	–
		M | K | E	174	●	–	LW / 2	●	–
TANDEMBOX	Fahátfal	N	179	●	○	LW / 2	●	○
		M | K | B | C | D	179	●	○	LW / 2	●	○
	Fémhátfal	N	190	●	–	LW / 2	●	–
		M | K | B | C | D	179	●	–	LW / 2	●	–

LW	Belső korpuszszélesség	○	Nem szükséges
Z	Hátrébb szerelés	–	Nem lehetséges
●	Szükséges	✖	Eltávolítás

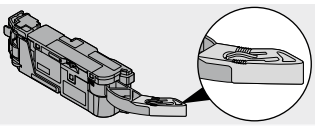
Kilökőkar hosszabbító

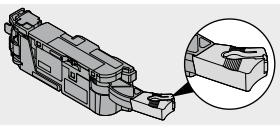
Karrátét

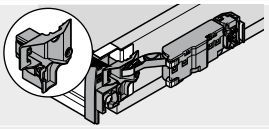
Karmegvezető

Hálózati adaptertartó helyszükséglete és biztonsági távolsága

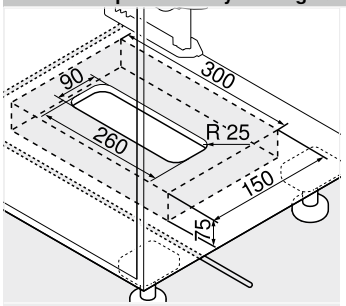

Fenéklap szerelés

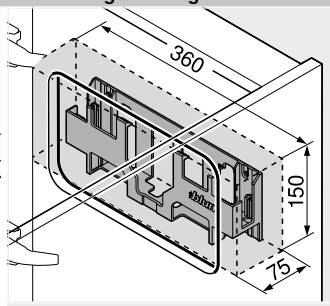

Falra szerelés

Figyelem

30 mm biztonsági távolságot be kell tartani az alsó éltől (fenéklapra szerelés) ill. az első éltől (falra szerelés) és a hálózati szerkezet tartó elem oldalsó szélétől a szomszédos elemekig!

Tegye lehetővé a levegő áramlását, különben a SERVO-DRIVE hálózati adapter átforrósodhat!

Oldalmutatók

Áttekintés	359	Fekvő összekötő tervezése	362	**Felszerelés, leszerelés és beállítás**	
LEGRABOX	190	Tartozékok	388		
Áttekintés	257	E-SERVICES és felhasználási segédeszközök	590		
TANDEMBOX antaro	302	Gépekre vonatkozó irányvonalak	701	Short-URL	
TANDEMBOX plus	348	További technikai információk	698	www.blum.com/a380	
Rendelési információk	360				

SPACE TOWER



Nincs merev összeköttetés a meghajtóegységgel.
- elektromos nyitásrásegítő **BLUMOTION** egységgel – a finom és halk záródásért
- függőleges tartóprofillal
- nincs merev összeköttetés a meghajtóegységgel
- változtatás nélkül beépíthető fiókok
- szerszám nélkül szerelhető
- egyszerű kábelezés
- csökkentett beépítési mélységek
- belső kihúzású fiókok esetén a **SERVO-DRIVE** a **MERIVOBOX** elemnél csak húzással old ki

Kábelezés

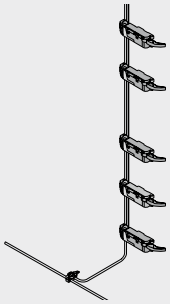

Rendelési információk

2 Tartóprofil



Hossza (mm)	Anyaga	Kábellel	Cikkszám
650	Alumínium	●	Z10T650AA
700	Alumínium	●	Z10T700AA
710	Alumínium	●	Z10T710AA
750	Alumínium	●	Z10T750AA
800	Alumínium	●	Z10T800AA
1170	Alumínium	–	Z10T1170A

Méretre vágáshoz
● Kábellel
– Kábel nélkül
Szabás Belső korpuszmagasság LH – 10 mm

3a Tartóprofil rögzítő alul/felül
Tartószerkezet, fekvő



Szín	Anyaga	Cikkszám
R7037	Műanyag	Z10D01E0.01

Alternatíva a 3a-hoz

3b Tartóprofil rögzítő alul/hátul
Tartószerkezet, álló



Szín	Anyaga	Cikkszám
R7037	Műanyag	Z10D01EA.01

Beleértve a tartóprofil takarósapkáját is

9 Meghajtóegység



Szín	Anyaga	Cikkszám
R7037	Műanyag	Z10A3000.03

Karmeghosszabbítóval előszerelt

10 Karrátét



Fiókrendszerek	Hátfal	Szín	Cikkszám
LEGRABOX	Fémhátfal	SZ	Z10A3006

M magasságtól és LW 267–286 mm belső korpusz szélességnél szükséges

10 Karmegvezető



Fiókrendszerek	Hátfal	Szín	Cikkszám
TANDEMBOX	Fahátfal	R7037	Z10A3H00

LW 242–316 mm belső korpusz szélességnél szükséges

11 SERVO-DRIVE elosztó kábel és kábelvég védő



Szín	Hossza (m)	Cikkszám
SZ	8	Z10K800AE

Tartalmaz:
11a 1 x SERVO-DRIVE-elosztókábel
11b 5 x Kábelvég védő
Méretre vágáshoz
Alkalmazható osztókábelként, tartóprofil kábelnek és kommunikációs kábelnek

12 Összekötő kapocs és kábelvég védő



Szín	Anyaga	Cikkszám
SZ	Műanyag	Z10V100E.01

Tartalmaz:
12a 1 x Összekötő kapocs
11b 2 x Kábelvég védő

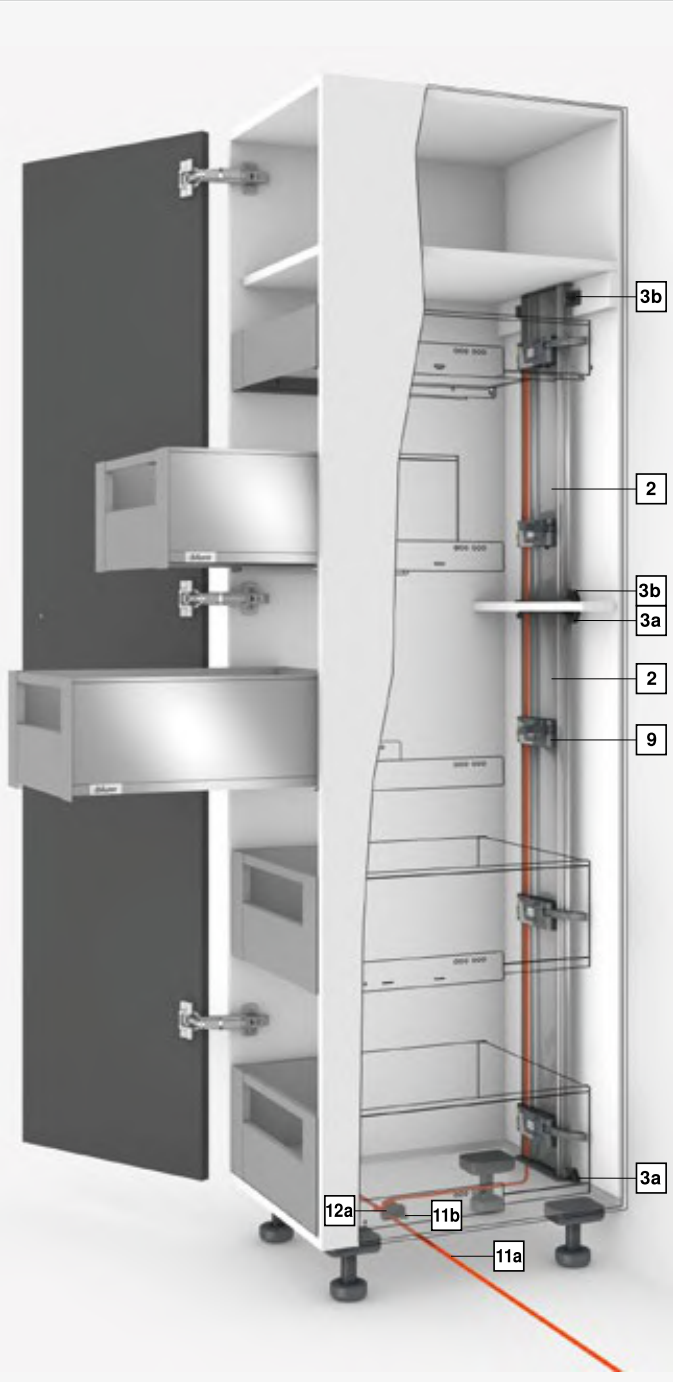

SPACE TOWER

Rendelési információk

13 SERVO-DRIVE hálózati adapter, 24 W



Nyelvi csomag[1]	Nyelv[2]	Cikkszám
A	DE | EN | FR | IT | NL	Z10NE030A
B	DA | EN | FI | NO | SV	Z10NE030B
C	EL | EN | HR | SL | SR | TR	Z10NE030C
D	EN | ES | FR | IT | PT	Z10NE030D
E	CS | HU | PL | SK	Z10NE030E
F	BG | ET | LT | LV | RU	Z10NE030F
G	EN | ES | FR	Z10NE030G
H	EN | ZH	Z10NE030H
J	JA	Z10NE030J

Kezelési-, szerelési útmutatót tartalmaz
Hálózati kábel nélkül
[1] Nyelvi csomag – Kezelési-, szerelési útmutatót
[2] Nyelvi megnevezések ISO-639 szerint

14 Hálózati kábel



Piac	Cikkszám	Piac	Cikkszám
AR	Z10M200A	JP	Z10M200J
GB	Z10M200B	AU	Z10M200K
CH | LI	Z10M200C	CL	Z10M200L
DK	Z10M200D	CN	Z10M200N
Európa	Z10M200E	BR	Z10M200S.01
Európa [1]	Z10M200E.OS	TW	Z10M200T
IN	Z10M200H	US | CA	Z10M200U
IL	Z10M200I	ZA	Z10M200Z

Hossz 2 m, konnektorral együtt
[1] Csatlakozó dugó nélkül

15a Hálózati szerkezet tartó elem

Fenéklap szerelés



Szín	Anyaga	Cikkszám
R7037	Műanyag	Z10NG000

Fedőlappal
SERVO-DRIVE hálózati adapterhez, 24 W

Alternatíva a 15a-hoz

15b Hálózati szerkezet tartó elem

Falra szerelés



Szín	Anyaga	Cikkszám
WGR	Műanyag	Z10NG120

SERVO-DRIVE hálózati adapterhez, 24 W

Tartozékok

– Kábeltartó



Szín	Anyaga	Cikkszám
WS	Műanyag	Z10K0009

Pl. SERVO-DRIVE-elosztókábel rögzítéséhez

Szín		Szín	
R7037	RAL 7037 szürke	WGR	Világosszürke
SZ	Fekete	WS	Fehér

Oldalmutatók

Áttekintés	359	Tartozékok	388	Felszerelés, leszerelés és beállítás	
LEGRABOX	190	E-SERVICES és felhasználási segédeszközök	590		
Áttekintés	257	Gépekre vonatkozó irányvonalak	701		
TANDEMBOX antaro	302	További technikai információk	698	Short-URL	
TANDEMBOX plus	348			www.blum.com/a380	
Tervezés – felső tartóprofil	368				
Tervezés – alsó tartóprofil	370				

SPACE TOWER

Tervezés

Tartóprofil fent

Korpusz

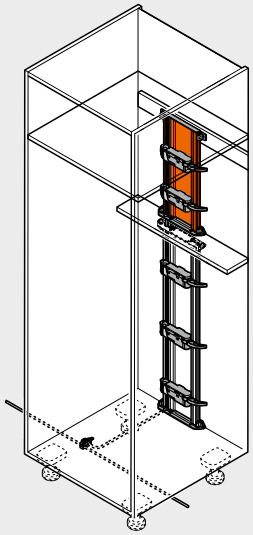

Pozíció – meghajtóegység

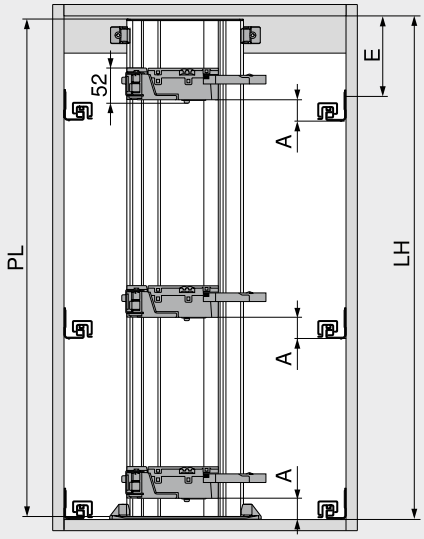

PL = LH – 10 mm
Kerekítés a következő legkisebb tizedesre

A	Korpuszsín alsó éle és meghajtás alsó éle közti távolság
E	Korpuszfenéklap alsó éle és korpuszsín csavarozási pozíció közti távolság
LH	Belső korpuszmagasság
PL	Tartóprofil hosszúsága

Pozíció – meghajtóegység

Fiókrendszerek	Hátfal	Hátfalmagasság	Belső korpuszszélesség LW (mm)							
			242–266		267–286		287–316		≥ 317	
			A (mm)	E min. (mm)	A (mm)	E min. (mm)	A (mm)	E min. (mm)	A (mm)	E min. (mm)
LEGRABOX	Fahátfal	N	–	–	45	61	45	61	45	61
		M | K | C | F	–	–	45	69	45	69	45	69
	Fémhátfal	N	–	–	–	–	–	–	–	–
		M | K | C | F	–	–	45	69	45	69	45	69
MERIVOBOX	Fahátfal	N	–	–	28	32	28	32	28	32
		M | K | E	–	–	45	54	45	54	45	54
	Fémhátfal	N	–	–	–	–	–	–	–	–
		M | K | E	–	–	45	54	45	54	45	54
TANDEMBOX	Fahátfal	N	35	56	35	56	35	56	28	49
		M | K | B | C | D	35	64	35	64	35	64	35	64
	Fémhátfal	N	–	–	–	–	28	49	28	49
		M | K | B | C | D	–	–	35	64	35	64	35	64

A	Korpuszsín alsó éle és meghajtás alsó éle közti távolság
E	Korpuszfenéklap alsó éle és korpuszsín csavarozási pozíció közti távolság
–	Nem lehetséges

Korpuszfenéklap – furatkép

Alsó kábelezés

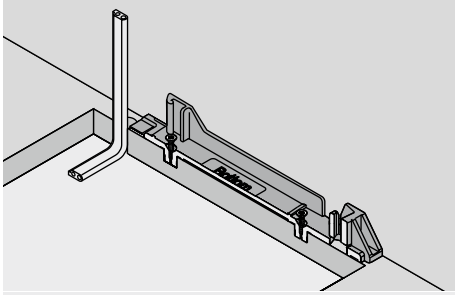

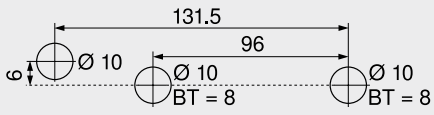

BT	Fúrásmélység

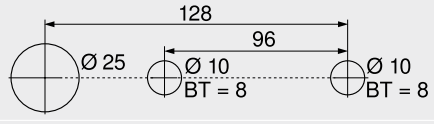

Alternatív fúráskép MINIPRESS top és MINIPRESS gépekhez

BT	Fúrásmélység

Hátsó kábelezés

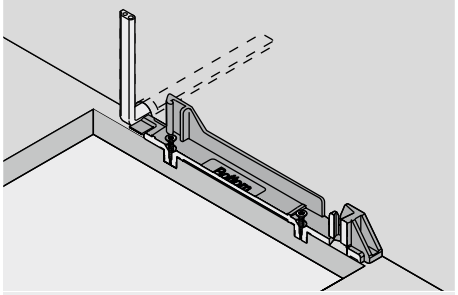

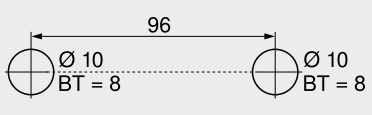

BT	Fúrásmélység

Előlapmegmunkálás – Blum-távtartó ütköző pozíciója

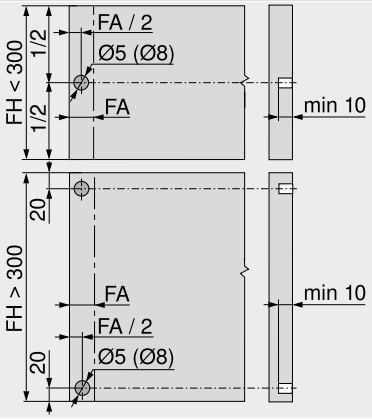

A Blum-távtartó ütköző biztosítja a szükséges 2 mm kioldási távolságot
A 70 kg-os-LEGRABOX-, 70 kg-os-MERIVOBOX- ill. 65 kg-os-TANDEMBOX-vezetősínhez 4 Blum-távtartót kell felszerelni
Optimális kioldó funkcióhoz > 300 mm-től magasabb előlap esetén alkalmazzon előlapstabilizálót

FA	Előlapráütés
FH	Előlapmagasság

SPACE TOWER

Tervezés

Tartóprofil fent

Befúrási méret – előlap – fenéklap | összekötő

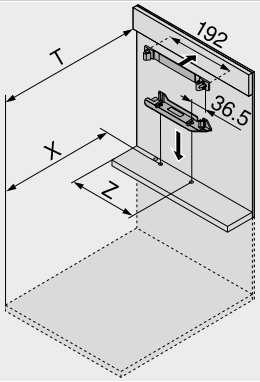

Hátfal	X (mm)	T (mm)
Fahátfal	NL + 19	NL + 34
Fémhátfal	NL + 2	NL + 17

NL	Névleges hosszúság
X	Fúráspozíció
T	Előlapél-kereszttartó pozíció
Z	Hátrébb szerelés

Fiókrendszerek	Hátfal	Hátfalmagasság	Belső korpuszszélesség LW (mm)								
			242–266			267–286				287–316		
			Z (mm)	Kilökőkar hosszabbító	Karmeg-vezető	Z (mm)	Kilökőkar hosszabbító	Karmeg-vezető	Karrátét	Z (mm)	Kilökőkar hosszabbító	Karmeg-vezető
LEGRABOX	Fahátfal	N	–	–	–	184	●	–	–	184	●	–
		M | K | C | F	–	–	–	184	●	–	–	184	●	–
	Fémhátfal	N	–	–	–	–	–	–	–	–	–	–
		M | K | C | F	–	–	–	184	✖	–	●	184	●	–
MERIVOBOX	Fahátfal	N	–	–	–	174	✖	–	–	174	●	–
		M | K | E	–	–	–	174	✖	–	–	174	●	–
	Fémhátfal	N	–	–	–	–	–	–	–	–	–	–
		M | K | E	–	–	–	174	●	–	–	174	●	–
TANDEMBOX	Fahátfal	N	179	✖	●	179	●	●	–	179	●	●
		M | K | B | C | D	179	✖	●	179	●	●	–	179	●	●
	Fémhátfal	N	–	–	–	–	–	–	–	190	✖	–
		M | K | B | C | D	–	–	–	179	✖	–	–	179	●	–

Fiókrendszerek	Hátfal	Hátfalmagasság	Belső korpuszszélesség LW (mm)					
			317–386			≥ 387		
			Z (mm)	Kilökőkar hosszabbító	Karmegvezető	Z (mm)	Kilökőkar hosszabbító	Karmegvezető
LEGRABOX	Fahátfal	N	184	●	–	LW / 2	●	–
		M | K | C | F	184	●	–	LW / 2	●	–
	Fémhátfal	N	–	–	–	–	–	–
		M | K | C | F	184	●	–	LW / 2	●	–
MERIVOBOX	Fahátfal	N	174	●	–	LW / 2	●	–
		M | K | E	174	●	–	LW / 2	●	–
	Fémhátfal	N	–	–	–	–	–	–
		M | K | E	174	●	–	LW / 2	●	–
TANDEMBOX	Fahátfal	N	179	●	○	LW / 2	●	○
		M | K | B | C | D	179	●	○	LW / 2	●	○
	Fémhátfal	N	190	●	–	LW / 2	●	–
		M | K | B | C | D	179	●	–	LW / 2	●	–

LW	Belső korpuszszélesség	○	Nem szükséges
Z	Hátrébb szerelés	–	Nem lehetséges
●	Szükséges	✖	Eltávolítás

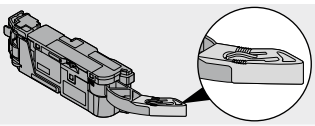
Kilökőkar hosszabbító

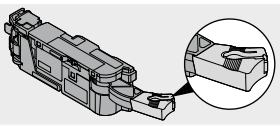
Karrátét

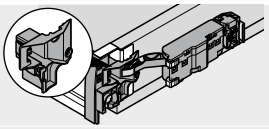
Karmegvezető

Hálózati adaptertartó helyszükséglete és biztonsági távolsága

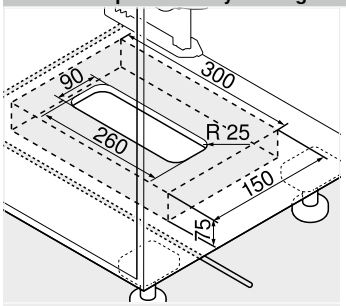

Fenéklap szerelés

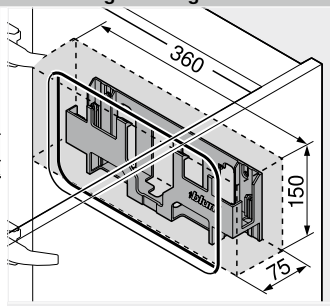

Falra szerelés

Figyelem

30 mm biztonsági távolságot be kell tartani az alsó éltől (fenéklapra szerelés) ill. az első éltől (falra szerelés) és a hálózati szerkezet tartó elem oldalsó szélétől a szomszédos elemekig!

Tegye lehetővé a levegő áramlását, különben a SERVO-DRIVE hálózati adapter átforrósodhat!

Oldalmutatók

Áttekintés	359	Tervezés – alsó tartóprofil	370	**Felszerelés, leszerelés és beállítás**	
LEGRABOX	190	Tartozékok	388		
Áttekintés	257	E-SERVICES és felhasználási segédeszközök	590		
TANDEMBOX antaro	302	Gépekre vonatkozó irányvonalak	701	Short-URL	
TANDEMBOX plus	348	További technikai információk	698	www.blum.com/a380	
Rendelési információk	366				

SPACE TOWER

Tervezés

Tartóprofil lent

Korpusz

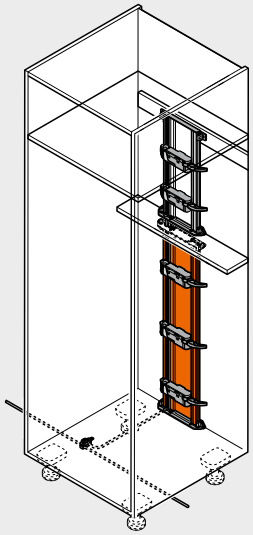

Pozíció – meghajtóegység

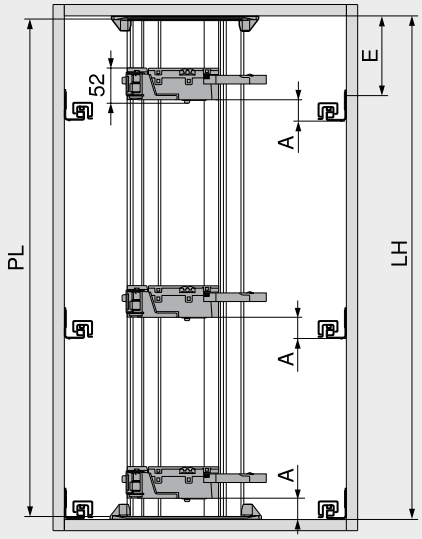

PL = LH – 10 mm
Kerekítés a következő legkisebb tizedesre

A	Korpuszsín alsó éle és meghajtás alsó éle közti távolság
E	Korpuszfenéklap alsó éle és korpuszsín csavarozási pozíció közti távolság
LH	Belső korpuszmagasság
PL	Tartóprofil hosszúsága

Pozíció – meghajtóegység

Fiókrendszerek	Hátfal	Hátfalmagasság	Belső korpuszszélesség LW (mm)							
			242–266		267–286		287–316		≥ 317	
			A (mm)	E min. (mm)	A (mm)	E min. (mm)	A (mm)	E min. (mm)	A (mm)	E min. (mm)
LEGRABOX	Fahátfal	N	–	–	45	61	45	61	45	61
		M | K | C | F	–	–	45	69	45	69	45	69
	Fémhátfal	N	–	–	–	–	–	–	–	–
		M | K | C | F	–	–	45	69	45	69	45	69
MERIVOBOX	Fahátfal	N	–	–	28	32	28	32	28	32
		M | K | E	–	–	45	54	45	54	45	54
	Fémhátfal	N	–	–	–	–	–	–	–	–
		M | K | E	–	–	45	54	45	54	45	54
TANDEMBOX	Fahátfal	N	35	56	35	56	35	56	28	49
		M | K | B | C | D	35	64	35	64	35	64	35	64
	Fémhátfal	N	–	–	–	–	28	49	28	49
		M | K | B | C | D	–	–	35	64	35	64	35	64

A	Korpuszsín alsó éle és meghajtás alsó éle közti távolság
E	Korpuszfenéklap alsó éle és korpuszsín csavarozási pozíció közti távolság
–	Nem lehetséges

Korpuszfenéklap – furatkép

Alsó kábelezés

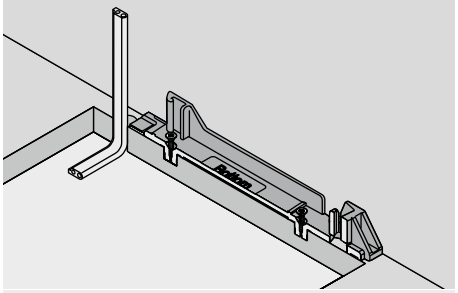

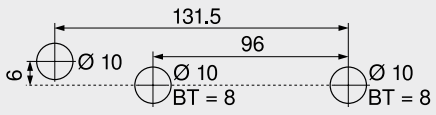

BT	Fúrásmélység

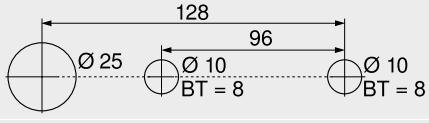

Alternatív fúráskép MINIPRESS top és MINIPRESS gépekhez

BT	Fúrásmélység

Hátsó kábelezés

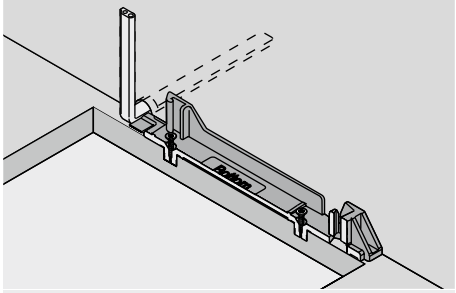

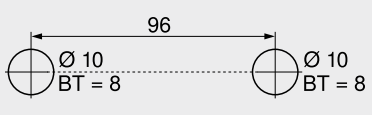

BT	Fúrásmélység

Előlapmegmunkálás – Blum-távtartó ütköző pozíciója

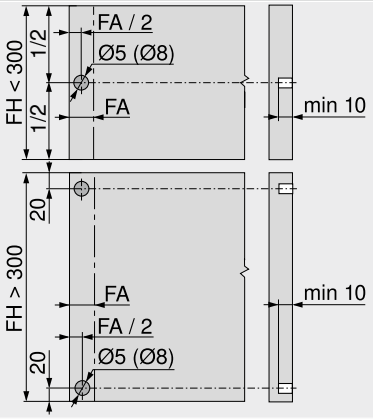

A Blum-távtartó ütköző biztosítja a szükséges 2 mm kioldási távolságot

A 70 kg-os-LEGRABOX-, 70 kg-os-MERIVOBOX- ill. 65 kg-os-TANDEMBOX-vezetősínhez 4 Blum-távtartót kell felszerelni

Optimális kioldó funkcióhoz > 300 mm-től magasabb előlap esetén alkalmazzon előlapstabilizálót

FA	Előlapráütés
FH	Előlapmagasság

SPACE TOWER

Tervezés

Tartóprofil lent

Befúrási méret – előlap – fenéklap | összekötő

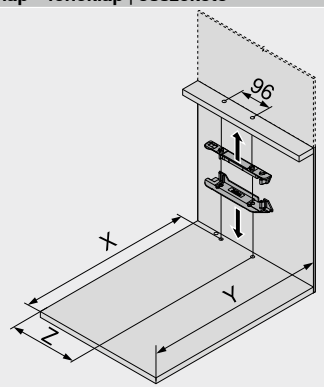

Hátfal	X (mm)	Y (mm)
Fahátfal	NL + 19	NL + 33
Fémhátfal	NL + 2	NL + 16

NL	Névleges hosszúság
X	Fúráspozíció
Y	Minimális helyszükséglet
Z	Hátrébb szerelés

Fiókrendszerek	Hátfal	Hátfalmagasság	Belső korpuszszélesség LW (mm)									
			242–266			267–286				287–316		
			Z (mm)	Kilökőkar hosszabbító	Karmeg-vezető	Z (mm)	Kilökőkar hosszabbító	Karmeg-vezető	Karrátét	Z (mm)	Kilökőkar hosszabbító	Karmeg-vezető
LEGRABOX	Fahátfal	N	–	–	–	184	●	–	–	184	●	–
		M | K | C | F	–	–	–	184	●	–	–	184	●	–
	Fémhátfal	N	–	–	–	–	–	–	–	–	–	–
		M | K | C | F	–	–	–	184	✕	–	●	184	●	–
MERIVOBOX	Fahátfal	N	–	–	–	174	✕	–	–	174	●	–
		M | K | E	–	–	–	174	✕	–	–	174	●	–
	Fémhátfal	N	–	–	–	–	–	–	–	–	–	–
		M | K | E	–	–	–	174	●	–	–	174	●	–
TANDEMBOX	Fahátfal	N	179	✕	●	179	●	●	–	179	●	●
		M | K | B | C | D	179	✕	●	179	●	●	–	179	●	●
	Fémhátfal	N	–	–	–	–	–	–	–	190	✕	–
		M | K | B | C | D	–	–	–	179	✕	–	–	179	●	–

Fiókrendszerek	Hátfal	Hátfalmagasság	Belső korpuszszélesség LW (mm)					
			317–386			≥ 387		
			Z (mm)	Kilökőkar hosszabbító	Karmegvezető	Z (mm)	Kilökőkar hosszabbító	Karmegvezető
LEGRABOX	Fahátfal	N	184	●	–	LW / 2	●	–
		M | K | C | F	184	●	–	LW / 2	●	–
	Fémhátfal	N	–	–	–	–	–	–
		M | K | C | F	184	●	–	LW / 2	●	–
MERIVOBOX	Fahátfal	N	174	●	–	LW / 2	●	–
		M | K | E	174	●	–	LW / 2	●	–
	Fémhátfal	N	–	–	–	–	–	–
		M | K | E	174	●	–	LW / 2	●	–
TANDEMBOX	Fahátfal	N	179	●	○	LW / 2	●	○
		M | K | B | C | D	179	●	○	LW / 2	●	○
	Fémhátfal	N	190	●	–	LW / 2	●	–
		M | K | B | C | D	179	●	–	LW / 2	●	–

LW	Belső korpuszszélesség	○	Nem szükséges
Z	Hátrébb szerelés	–	Nem lehetséges
●	Szükséges	✕	Eltávolítás

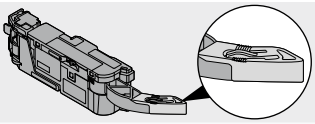
Kilökőkar hosszabbító

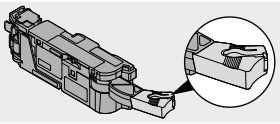
Karrátét

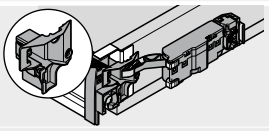
Karmegvezető

Hálózati adaptertartó helyszükséglete és biztonsági távolsága

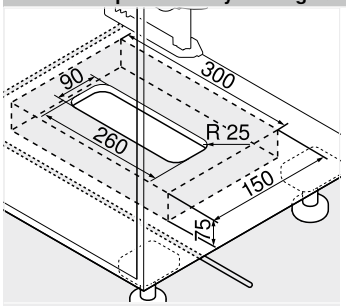

Fenéklap szerelés

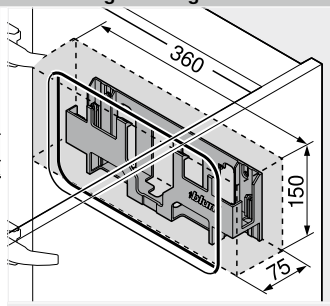

Falra szerelés

Figyelem

30 mm biztonsági távolságot be kell tartani az alsó éltől (fenéklapra szerelés) ill. az első éltől (falra szerelés) és a hálózati szerkezet tartó elem oldalsó szélétől a szomszédos elemekig!

Tegye lehetővé a levegő áramlását, különben a SERVO-DRIVE hálózati adapter átforrósodhat!

Oldalmutatók

Áttekintés	359	Tervezés – felső tartóprofil	368	**Felszerelés, leszerelés és beállítás**	
LEGRABOX	190	Tartozékok	388		
Áttekintés	257	E-SERVICES és felhasználási segédeszközök	590		
TANDEMBOX antaro	302	Gépekre vonatkozó irányvonalak	701	Short-URL	
TANDEMBOX plus	348	További technikai információk	698	www.blum.com/a380	
Rendelési információk	366				

Mosogatós szekrény



Nincs merev összeköttetés a meghajtóegységgel.
- elektromos nyitásrásegítő **BLUMOTION** egységgel – a finom és halk záródásért
- kettes tartóelemmel
- nincs merev összeköttetés a meghajtóegységgel
- változtatás nélkül beépíthető fiókok
- az előszerelt alkatrészek gyors beépítése

Kábelezés

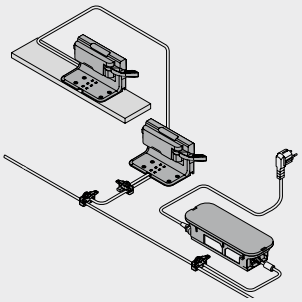

Rendelési információk

1 Blum-távtartó ütköző



Átmérő (mm)	Szín	Cikkszám
Ø 5.0	R7037	993.0530
Ø 8.0		993.0830.01

300 mm előlapmagasságig FH 2 db-ot kell használni
300 mm előlapmagasság FH felett 4 db-ot kell használni
LEGRABOX 70 kg-korpuszsín esetén 4 db-ot. kell használni
MERIVOBOX 70 kg-korpuszsín esetén 4 db-ot. kell használni
TANDEMBOX 65 kg-korpuszsín esetén 4 db-ot. kell használni

5 Egyes tartóelem



Szín	Anyaga	Cikkszám
R7037	Műanyag	Z10D0311

9 Meghajtóegység



Szín	Anyaga	Cikkszám
R7037	Műanyag	Z10A3000.03

Karmeghosszabbítóval előszerelt

9a Csöpögő víz elleni védelem



Szín	Anyaga	Cikkszám
R7037	Műanyag	Z10D0316

11 SERVO-DRIVE elosztó kábel és kábelvég védő



Szín	Hossza (m)	Cikkszám
SZ	8	Z10K800AE

Tartalmaz:
11a 1 x SERVO-DRIVE-elosztókábel
11b 5 x Kábelvég védő
Méretre vágáshoz
Alkalmazható osztókábelként, tartóprofil kábelnek és kommunikációs kábelnek

12 Összekötő kapocs és kábelvég védő



Szín	Anyaga	Cikkszám
SZ	Műanyag	Z10V100E.01

Tartalmaz:
12a 1 x Összekötő kapocs
11b 2 x Kábelvég védő

13 SERVO-DRIVE hálózati adapter, 24 W



Nyelvi csomag[1]	Nyelv[2]	Cikkszám
A	DE | EN | FR | IT | NL	Z10NE030A
B	DA | EN | FI | NO | SV	Z10NE030B
C	EL | EN | HR | SL | SR | TR	Z10NE030C
D	EN | ES | FR | IT | PT	Z10NE030D
E	CS | HU | PL | SK	Z10NE030E
F	BG | ET | LT | LV | RU	Z10NE030F
G	EN | ES | FR	Z10NE030G
H	EN | ZH	Z10NE030H
J	JA	Z10NE030J

Kezelési-, szerelési útmutatót tartalmaz
Hálózati kábel nélkül
[1] Nyelvi csomag – Kezelési-, szerelési útmutatót
[2] Nyelvi megnevezések ISO-639 szerint

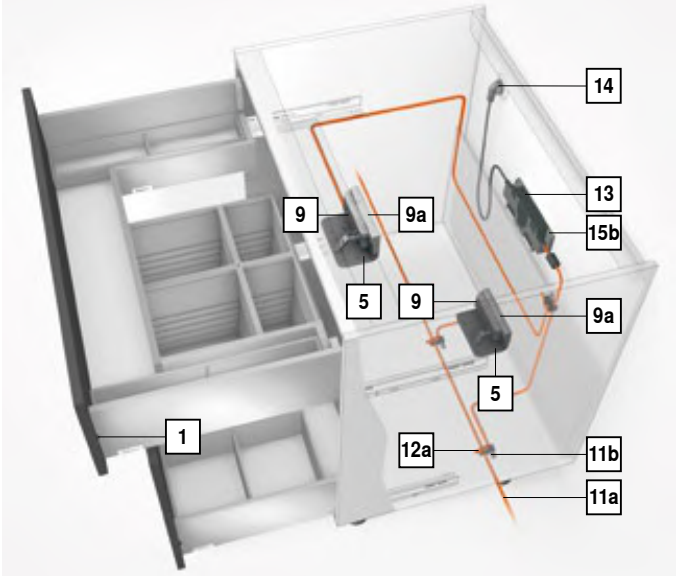

14 Hálózati kábel



Piac	Cikkszám	Piac	Cikkszám
AR	Z10M200A	JP	Z10M200J
GB	Z10M200B	AU	Z10M200K
CH | LI	Z10M200C	CL	Z10M200L
DK	Z10M200D	CN	Z10M200N
Európa	Z10M200E	BR	Z10M200S.01
Európa [1]	Z10M200E.OS	TW	Z10M200T
IN	Z10M200H	US | CA	Z10M200U
IL	Z10M200I	ZA	Z10M200Z

Hossz 2 m, konnektorral együtt
[1] Csatlakozó dugó nélkül

15a Hálózati szerkezet tartó elem
Fenéklap szerelés



Szín	Anyaga	Cikkszám
R7037	Műanyag	Z10NG000

Fedőlappal
SERVO-DRIVE hálózati adapterhez, 24 W

Alternatíva a 15a-hoz
15b Hálózati szerkezet tartó elem
Falra szerelés



Szín	Anyaga	Cikkszám
WGR	Műanyag	Z10NG120

SERVO-DRIVE hálózati adapterhez, 24 W

Mosogatós szekrény

Rendelési információk

Tartozékok

–		Kábeltartó		
		**Szín**	**Anyaga**	**Cikkszám**
		WS	Műanyag	Z10K0009
Pl. SERVO-DRIVE-elosztókábel rögzítéséhez				

–		Előlap-/fenékstabilizálás		
		**Szín**	**Anyaga**	**Cikkszám**
		R7037	Műanyag	Z96.10E1

Szín		Szín	
R7037	RAL 7037 szürke	WGR	Világosszürke
SZ	Fekete	WS	Fehér

Oldalmutatók

Áttekintés	359	E-SERVICES és felhasználási segédeszközök	590	**Felszerelés, leszerelés és beállítás**	
LEGRABOX	190	Gépekre vonatkozó irányvonalak	701		
Áttekintés	257	További technikai információk	698		
TANDEMBOX antaro	302			Short-URL	
TANDEMBOX plus	348			www.blum.com/a380	
Tervezés	374				
Tartozékok	388				

Mosogatós szekrény

Tervezés

Korpusz

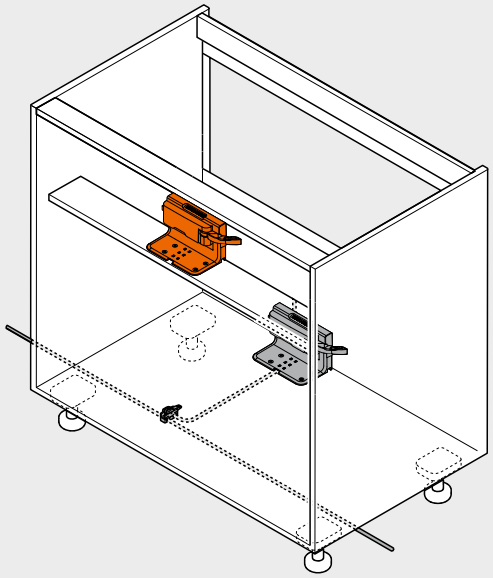

Keresztösszekötő – egyes tartóelem

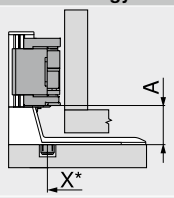

Köztes elem
LEGRABOX | MERIVOBOX | TANDEMBOX

A	Kettes tartóelem alsó éle és meghajtás alsó éle közti távolság
X	Fúráspozíció
*	Korpusz első élétől mérve

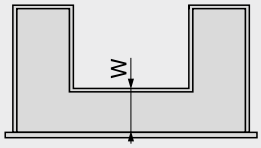

W	Fiókfenéklap első éle és köztes darab közti távolság W = NL külső káva – NL belső káva LEGRABOX: min. 150 mm MERIVOBOX: min. 150 mm TANDEMBOX: min. 100 mm
NL	Névleges hosszúság

Fiókrendszerek	Hátfal	Hátfalmagasság	A (mm)
LEGRABOX	Köztes elem	N | M | K | C | F	45
MERIVOBOX	Köztes elem	N	28
		M | K | E	45
TANDEMBOX	Köztes elem	N	28
		M | K | B | C | D	35

A Kettes tartóelem alsó éle és meghajtás alsó éle közti távolság

Keresztösszekötő – egyes tartóelem

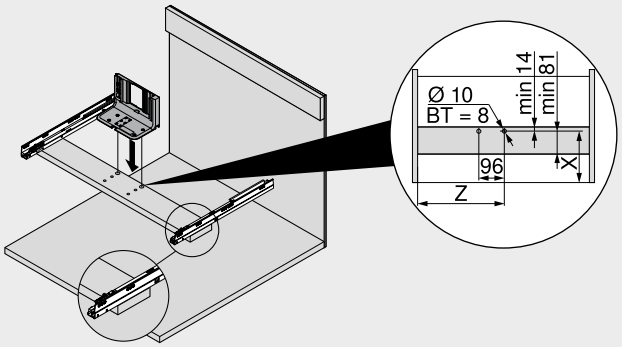

Fiókrendszerek	Hátfal	Hátfalmagasság	Belső korpuszszélesség LW (mm) ≥ 387 Külső névleges hossz NL (mm) 450–650	
			X (mm)	Z (mm)
LEGRABOX	Köztes elem	N | M | K | C | F	W + 27	LW / 2
MERIVOBOX	Köztes elem	N | M | K | E	W + 27	LW / 2
TANDEMBOX	Köztes elem	N | M | K | B | C | D	W + 27	LW / 2

BT	Fúrásmélység
LW	Belső korpuszszélesség
W	Fiókfenéklap első éle és köztes darab közti távolság
X	Fúráspozíció
Z	Hátrébb szerelés

Korpuszfenéklap – furatkép

Alsó kábelezés

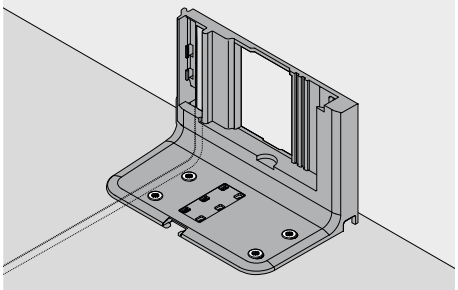

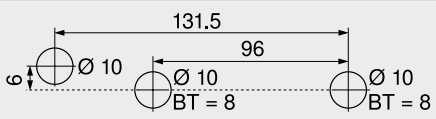

BT Fúrásmélység

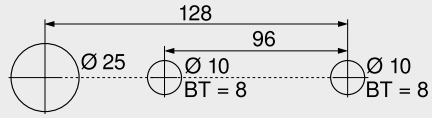

Alternatív fúrásképMINIPRESS top és MINIPRESS gépekhez
BT Fúrásmélység

Előlapmegmunkálás – Blum-távtartó ütköző pozíciója

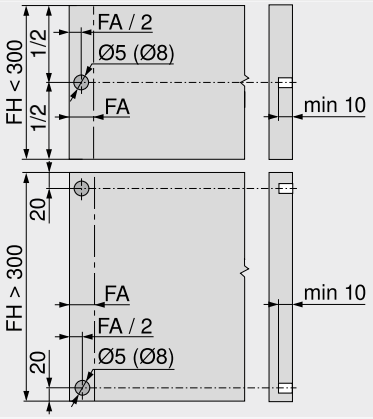

A Blum-távtartó ütköző biztosítja a szükséges 2 mm kioldási távolságot
A 70 kg-os-LEGRABOX-, 70 kg-os-MERIVOBOX- ill. 65 kg-os-TANDEMBOX-vezetősínhez 4 Blum-távtartót kell felszerelni
Optimális kioldó funkcióhoz > 300 mm-től magasabb előlap esetén alkalmazzon előlapstabilizálót

FA	Előlapráütés
FH	Előlapmagasság

Mosogatós szekrény

Tervezés

Korpusz

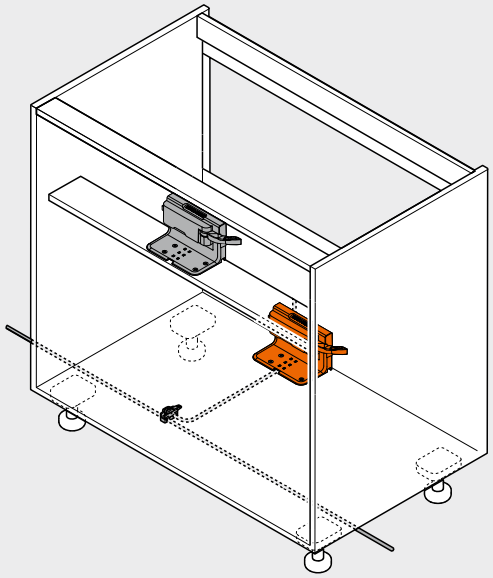

Korpuszfenéklap – egyes tartóelem

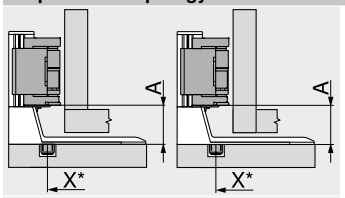

Fahátfal

LEGRABOX | MERIVOBOX | TANDEMBOX

A	Kettes tartóelem alsó éle és meghajtás alsó éle közti távolság
X	Fúráspozíció
*	Korpusz első élétől mérve

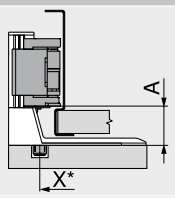

Fémhátfal

LEGRABOX | MERIVOBOX | TANDEMBOX

A	Kettes tartóelem alsó éle és meghajtás alsó éle közti távolság
X	Fúráspozíció
*	Korpusz első élétől mérve

Fiókrendszerek	Hátfal	Hátfalmagasság	Belső korpuszszélesség LW (mm) ≥ 387 A (mm)
LEGRABOX	Fahátfal	N | M | K | C | F	45
	Fémhátfal	M | K | C | F	45
MERIVOBOX	Fahátfal	N	28
		M | K | E	45
	Fémhátfal	M | K | E	45
TANDEMBOX	Fahátfal	N	28
		M | K | B | C | D	35
	Fémhátfal	N	28
		M | K | B | C | D	35

A	Kettes tartóelem alsó éle és meghajtás alsó éle közti távolság
–	Nem lehetséges

Korpuszfenéklap – egyes tartóelem

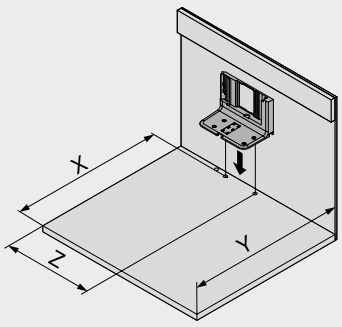

Hátfal	Fiókrendszerek	X (mm)	Y (mm)	Z (mm)
Fahátfal	LEGRABOX | MERIVOBOX | TANDEMBOX	NL + 19	NL + 35	LW / 2
	MERIVOBOX korpusz-sín felső kihúzással	NL – 31	NL + 3	LW / 2
Fémhátfal	LEGRABOX | MERIVOBOX | TANDEMBOX	NL + 2	NL + 18	LW / 2
	MERIVOBOX korpusz-sín felső kihúzással	NL – 48	NL + 3	LW / 2

LW	Belső korpuszszélesség
NL	Névleges hosszúság
X	Fúráspozíció
Y	Minimális helyszükséglet
Z	Hátrébb szerelés

Hálózati adaptertartó helyszükséglete és biztonsági távolsága

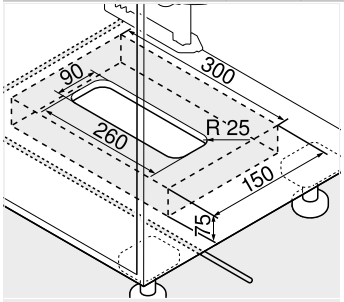

Fenéklap szerelés

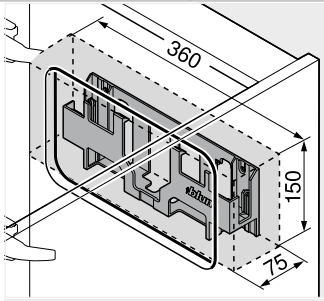

Falra szerelés

Figyelem

30 mm biztonsági távolságot be kell tartani az alsó éltől (fenéklapra szerelés) ill. az első éltől (falra szerelés) és a hálózati szerkezet tartó elem oldalsó szélétől a szomszédos elemekig!

Tegye lehetővé a levegő áramlását, különben a SERVO-DRIVE hálózati adapter átforrósodhat!

Oldalmutatók

Áttekintés	359	Tartozékok	388	Felszerelés, leszerelés és beállítás	
LEGRABOX	190	E-SERVICES és felhasználási segédeszközök	590		
Áttekintés	257	Gépekre vonatkozó irányvonalak	701		
TANDEMBOX antaro	302	További technikai információk	698	Short-URL	
TANDEMBOX plus	348			www.blum.com/a380	
Rendelési információk	372				

Korpusz egy fiókkal – vízszintes tartóprofil

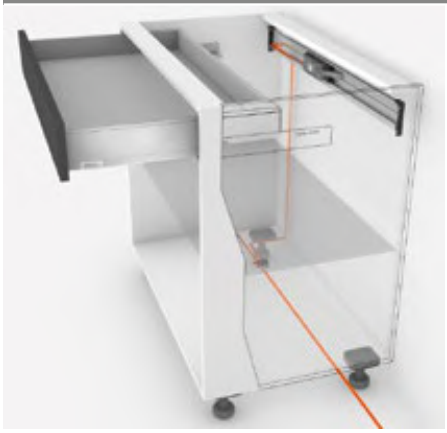

Nincs merev összeköttetés a meghajtóegységgel.
- elektromos nyitásrásegítő **BLUMOTION** egységgel – a finom és halk záródásért
- vízszintes tartóprofillal
- nincs merev összeköttetés a meghajtóegységgel
- változtatás nélkül beépíthető fiókok
- az előszerelt alkatrészek gyors beépítése

Kábelezés

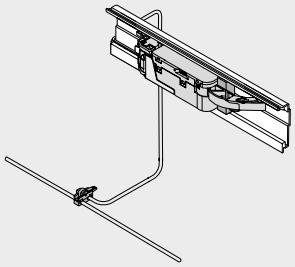

Rendelési információk

1 Blum-távtartó ütköző



Átmérő (mm)	Szín	Cikkszám
Ø 5.0	R7037	993.0530
Ø 8.0		993.0830.01

300 mm előlapmagasságig FH 2 db-ot kell használni
300 mm előlapmagasság FH felett 4 db-ot kell használni
LEGRABOX 70 kg-korpuszsín esetén 4 db-ot. kell használni
MERIVOBOX 70 kg-korpuszsín esetén 4 db-ot. kell használni
TANDEMBOX 65 kg-korpuszsín esetén 4 db-ot. kell használni

6 Vízszintes tartóprofil



Hossza (mm)	Anyaga	Cikkszám
1143	Alumínium	Z10T1143B

275–1200 mm korpuszszélességekhez
Szabás Belső korpuszszélesség LW – 19 mm

7 Tartóprofil rögzítő vízszintes



Szín	Anyaga	Cikkszám
R7037	Műanyag	Z10D5210

Tartalmaz:
7a 1 x Tartóprofil rögzítő bal/jobb
7b 1 x Tartóprofil adapter meghajtóegységhez
Facsavar és eurocsavar alkalmazható

9 Meghajtóegység



Szín	Anyaga	Cikkszám
R7037	Műanyag	Z10A3000.03

Karmeghosszabbítóval előszerelt

10 Karrátét



Fiókrendszerek	Hátfal	Szín	Cikkszám
LEGRABOX	Fémhátfal	SZ	Z10A3006

M magasságtól és LW 267–286 mm belső korpusz szélességnél szükséges

10 Karmegvezető



Fiókrendszerek	Hátfal	Szín	Cikkszám
TANDEMBOX	Fahátfal	R7037	Z10A3H00

LW 242–316 mm belső korpusz szélességnél szükséges

11 SERVO-DRIVE elosztó kábel és kábelvég védő



Szín	Hossza (m)	Cikkszám
SZ	8	Z10K800AE

Tartalmaz:
11a 1 x SERVO-DRIVE-elosztókábel
11b 5 x Kábelvég védő
Méretre vágáshoz
Alkalmazható osztókábelként, tartóprofil kábelnek és kommunikációs kábelnek

12 Összekötő kapocs és kábelvég védő



Szín	Anyaga	Cikkszám
SZ	Műanyag	Z10V100E.01

Tartalmaz:
12a 1 x Összekötő kapocs
11b 2 x Kábelvég védő

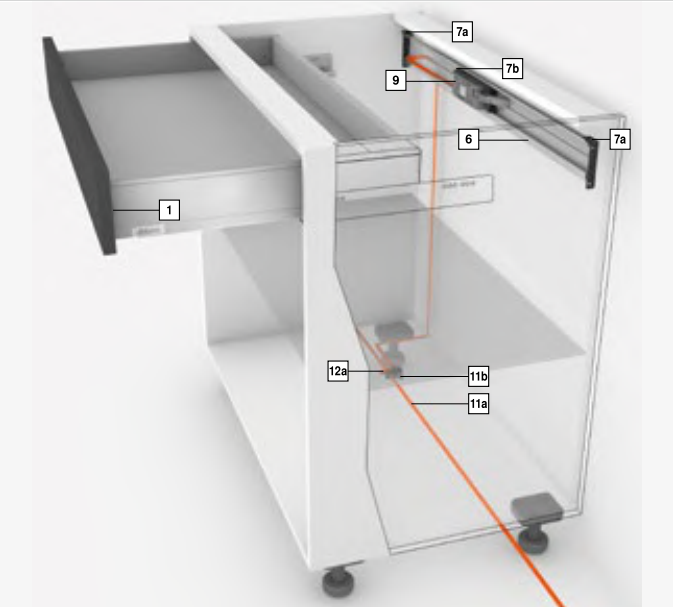

13 SERVO-DRIVE hálózati adapter, 24 W



Nyelvi csomag[1]	Nyelv[2]	Cikkszám
A	DE | EN | FR | IT | NL	Z10NE030A
B	DA | EN | FI | NO | SV	Z10NE030B
C	EL | EN | HR | SL | SR | TR	Z10NE030C
D	EN | ES | FR | IT | PT	Z10NE030D
E	CS | HU | PL | SK	Z10NE030E
F	BG | ET | LT | LV | RU	Z10NE030F
G	EN | ES | FR	Z10NE030G
H	EN | ZH	Z10NE030H
J	JA	Z10NE030J

Kezelési-, szerelési útmutatót tartalmaz
Hálózati kábel nélkül
[1] Nyelvi csomag – Kezelési-, szerelési útmutatót
[2] Nyelvi megnevezések ISO-639 szerint

14 Hálózati kábel



Piac	Cikkszám	Piac	Cikkszám
AR	Z10M200A	JP	Z10M200J
GB	Z10M200B	AU	Z10M200K
CH | LI	Z10M200C	CL	Z10M200L
DK	Z10M200D	CN	Z10M200N
Európa	Z10M200E	BR	Z10M200S.01
Európa [1]	Z10M200E.OS	TW	Z10M200T
IN	Z10M200H	US | CA	Z10M200U
IL	Z10M200I	ZA	Z10M200Z

Hossz 2 m, konnektorral együtt
[1] Csatlakozó dugó nélkül

Korpusz egy fiókkal – vízszintes tartóprofil

Rendelési információk

15a Hálózati szerkezet tartó elem

Fenéklap szerelés



Szín	Anyaga	Cikkszám
R7037	Műanyag	Z10NG000

Fedőlappal
SERVO-DRIVE hálózati adapterhez, 24 W

Alternatíva a 15a-hoz

15b Hálózati szerkezet tartó elem

Falra szerelés



Szín	Anyaga	Cikkszám
WGR	Műanyag	Z10NG120

SERVO-DRIVE hálózati adapterhez, 24 W

Tartozékok

– Kábeltartó



Szín	Anyaga	Cikkszám
WS	Műanyag	Z10K0009

Pl. SERVO-DRIVE-elosztókábel rögzítéséhez

– Előlap-/fenékstabilizálás



Szín	Anyaga	Cikkszám
R7037	Műanyag	Z96.10E1

– COMBOX készlet



Szín	Anyaga	Cikkszám
SZ	Műanyag	Z10ZC00A

Sarokmegoldásoknál alkalmazott SERVO-DRIVE esetén az ütközések elkerülésére
Alkalmazható a Z10A3000.**02** számú meghajtóegységtől
Tartalmaz minden szerelési és kábelezési elemet

Szín		Szín	
R7037	RAL 7037 szürke	WGR	Világosszürke
SZ	Fekete	WS	Fehér

Oldalmutatók

Áttekintés	359	E-SERVICES és felhasználási segédeszközök	590	**Felszerelés, leszerelés és beállítás**	
LEGRABOX	190	Gépekre vonatkozó irányvonalak	701		
Áttekintés	257	További technikai információk	698		
TANDEMBOX antaro	302			Short-URL	
TANDEMBOX plus	348			www.blum.com/a380	
Tervezés	378				
Tartozékok	388				

Korpusz egy fiókkal – vízszintes tartóprofil

Tervezés

Korpusz

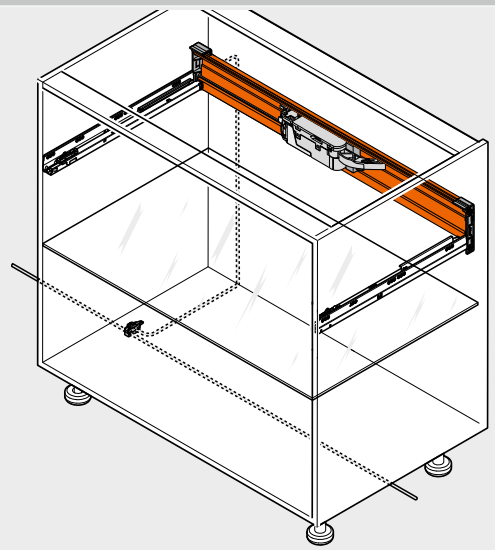

Pozíció – meghajtóegység

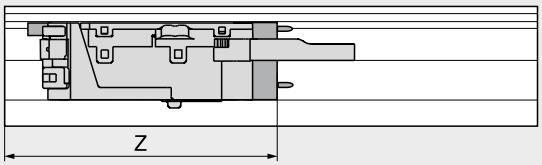

Z Hátrébb szerelés

Pozíció – meghajtóegység

Fiókrendszerek	Hátfal	Hátfalmagasság	Belső korpuszszélesség LW (mm)									
			242–266			267–286				287–316		
			Z (mm)	Kilökőkar hosszabbító	Karmeg-vezető	Z (mm)	Kilökőkar hosszabbító	Karmeg-vezető	Karrátét	Z (mm)	Kilökőkar hosszabbító	Karmeg-vezető
LEGRABOX	Fahátfal	N	–	–	–	–	–	–	–	193	✖	–
		M | K | C | F	–	–	–	182	●	–	○	182	●	–
	Fémhátfal	N	–	–	–	–	–	–	–	–	–	–
		M | K | C | F	–	–	–	182	●	–	○	182	●	–
MERIVOBOX	Fahátfal	N	–	–	–	177	✖	–	–	177	●	–
		M | K | E	–	–	–	177	✖	–	–	177	●	–
	Fémhátfal	N	–	–	–	–	–	–	–	–	–	–
		M | K | E	–	–	–	177	●	–	–	177	●	–
TANDEMBOX	Fahátfal	N	–	–	–	–	–	–	–	193	✖	○
		M | K | B | C | D	182	✖	●	182	✖	●	○	182	●	●
	Fémhátfal	N	–	–	–	193	✖	○	○	193	●	○
		M | K | B | C | D	–	–	–	182	✖	○	○	182	●	○

Fiókrendszerek	Hátfal	Hátfalmagasság	Belső korpuszszélesség LW (mm)					
			317–386			≥ 387		
			Z (mm)	Kilökőkar hosszabbító	Karmegvezető	Z (mm)	Kilökőkar hosszabbító	Karmegvezető
LEGRABOX	Fahátfal	N	193	●	–	LW / 2	●	–
		M | K | C | F	182	●	–	LW / 2	●	–
	Fémhátfal	N	–	–	–	–	–	–
		M | K | C | F	182	●	–	LW / 2	●	–
MERIVOBOX	Fahátfal	N	177	●	–	LW / 2	●	–
		M | K | E	177	●	–	LW / 2	●	–
	Fémhátfal	N	–	–	–	–	–	–
		M | K | E	177	●	–	LW / 2	●	–
TANDEMBOX	Fahátfal	N	193	●	○	LW / 2	●	○
		M | K | B | C | D	182	●	○	LW / 2	●	○
	Fémhátfal	N	193	●	○	LW / 2	●	○
		M | K | B | C | D	182	●	○	LW / 2	●	○

LW Belső korpuszszélesség
Z Hátrébb szerelés
● Szükséges
○ Nem szükséges
– Nem lehetséges
✖ Eltávolítás

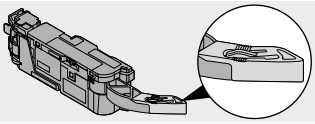

Kilökőkar hosszabbító

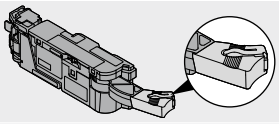

Karrátét

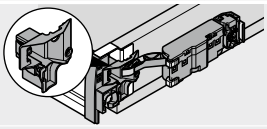

Karmegvezető

Előlapmegmunkálás – Blum-távtartó ütköző pozíciója

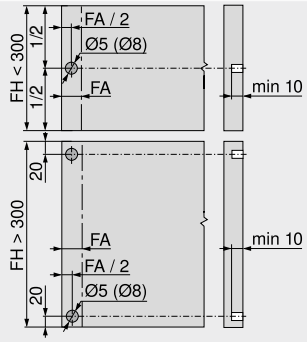

A Blum-távtartó ütköző biztosítja a szükséges 2 mm kioldási távolságot
A 70 kg-os-LEGRABOX-, 70 kg-os-MERIVOBOX- ill. 65 kg-os-TANDEMBOX-vezetősínhez 4 Blum-távtartót kell felszerelni
Optimális kioldó funkcióhoz > 300 mm-től magasabb előlap esetén alkalmazzon előlapstabilizálót
FA Előlapráütés
FH Előlapmagasság

Korpusz egy fiókkal – vízszintes tartóprofil

Tervezés

Befúrási méret

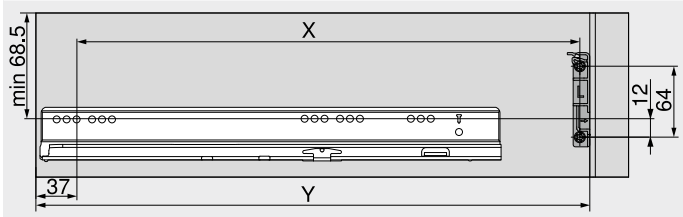

LEGRABOX

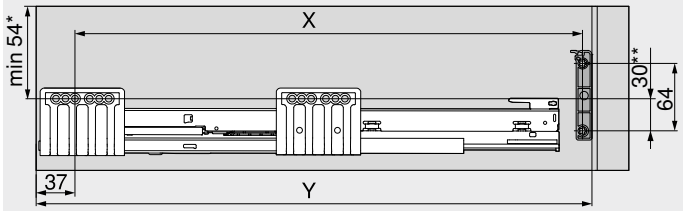

MERIVOBOX

* 32 mm N magasságú hátfal esetén

** 45 mm N magasságú hátfal esetén

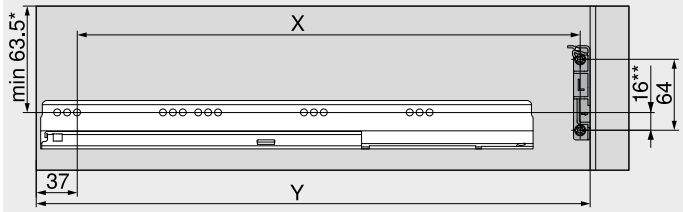

TANDEMBOX

* 55 mm N magasságú hátfal esetén

** 24 mm N magasságú hátfal esetén

Hátfal	X (mm)	Y (mm)
Fahátfal	NL – 9	NL + 37
Fémhátfal	NL – 26	NL + 20

NL Névleges hosszúság

X Fúráspozíció

Y Minimális helyszükséglet

Hálózati adaptertartó helyszükséglete és biztonsági távolsága

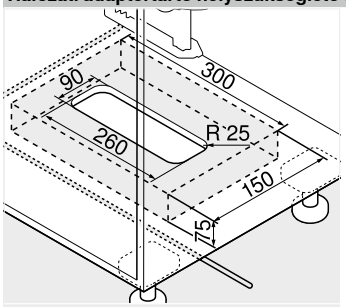

Fenéklap szerelés

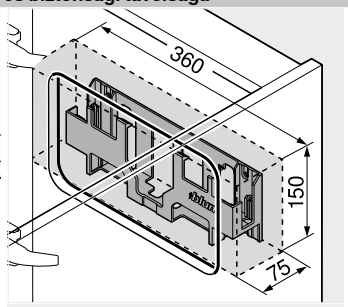

Falra szerelés

Figyelem

30 mm biztonsági távolságot be kell tartani az alsó éltől (fenéklapra szerelés) ill. az első éltől (falra szerelés) és a hálózati szerkezet tartó elem oldalsó szélétől a szomszédos elemekig!

Tegye lehetővé a levegő áramlását, különben a SERVO-DRIVE hálózati adapter átforrósodhat!

Oldalmutatók

Áttekintés	359	Tartozékok	388	**Felszerelés, leszerelés és beállítás**	
LEGRABOX	190	E-SERVICES és felhasználási segédeszközök	590		
Áttekintés	257	Gépekre vonatkozó irányvonalak	701		
TANDEMBOX antaro	302	További technikai információk	698	Short-URL	
TANDEMBOX plus	348			www.blum.com/a380	
Rendelési információk	376				

Korpusz egy fiókkal – felső tartóelem



Nincs merev összeköttetés a meghajtóegységgel.
- elektromos nyitásrásegítő **BLUMOTION** egységgel – a finom és halk záródásért
- felső tartóelemmel
- nincs merev összeköttetés a meghajtóegységgel
- változtatás nélkül beépíthető fiókok
- az előszerelt alkatrészek gyors beépítése

Kábelezés

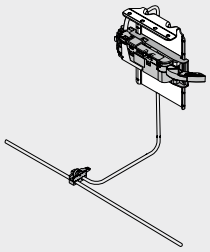

Rendelési információk

1 Blum-távtartó ütköző



Átmérő (mm)	Szín	Cikkszám
Ø 5.0	R7037	993.0530
Ø 8.0		993.0830.01

300 mm előlapmagasságig FH 2 db-ot kell használni
300 mm előlapmagasság FH felett 4 db-ot kell használni
LEGRABOX 70 kg-korpuszsín esetén 4 db-ot. kell használni
MERIVOBOX 70 kg-korpuszsín esetén 4 db-ot. kell használni
TANDEMBOX 65 kg-korpuszsín esetén 4 db-ot. kell használni

8 Felső tartóelem



Szín	Anyaga	Cikkszám
R7037	Acél	Z10D6252

Előszerelt adapterrel a meghajtóegységhez

9 Meghajtóegység



Szín	Anyaga	Cikkszám
R7037	Műanyag	Z10A3000.03

Karmeghosszabbítóval előszerelt

10 Karrátét



Fiókrendszerek	Hátfal	Szín	Cikkszám
LEGRABOX	Fémhátfal	SZ	Z10A3006

M magasságtól és LW 267–286 mm belső korpusz szélességnél szükséges

10 Karmegvezető



Fiókrendszerek	Hátfal	Szín	Cikkszám
TANDEMBOX	Fahátfal	R7037	Z10A3H00

LW 242–316 mm belső korpusz szélességnél szükséges

11 SERVO-DRIVE elosztó kábel és kábelvég védő



Szín	Hossza (m)	Cikkszám
SZ	8	Z10K800AE

Tartalmaz:
11a 1 x SERVO-DRIVE-elosztókábel
11b 5 x Kábelvég védő
Méretre vágáshoz
Alkalmazható osztókábelként, tartóprofil kábelnek és kommunikációs kábelnek

12 Összekötő kapocs és kábelvég védő



Szín	Anyaga	Cikkszám
SZ	Műanyag	Z10V100E.01

Tartalmaz:
12a 1 x Összekötő kapocs
11b 2 x Kábelvég védő

13 SERVO-DRIVE hálózati adapter, 24 W



Nyelvi csomag[1]	Nyelv[2]	Cikkszám
A	DE | EN | FR | IT | NL	Z10NE030A
B	DA | EN | FI | NO | SV	Z10NE030B
C	EL | EN | HR | SL | SR | TR	Z10NE030C
D	EN | ES | FR | IT | PT	Z10NE030D
E	CS | HU | PL | SK	Z10NE030E
F	BG | ET | LT | LV | RU	Z10NE030F
G	EN | ES | FR	Z10NE030G
H	EN | ZH	Z10NE030H
J	JA	Z10NE030J

Kezelési-, szerelési útmutatót tartalmaz
Hálózati kábel nélkül
[1] Nyelvi csomag – Kezelési-, szerelési útmutatót
[2] Nyelvi megnevezések ISO-639 szerint

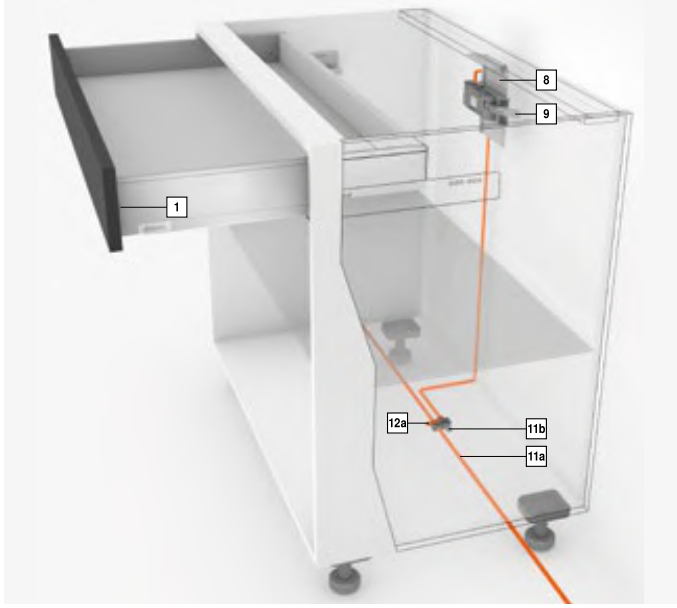

14 Hálózati kábel



Piac	Cikkszám	Piac	Cikkszám
AR	Z10M200A	JP	Z10M200J
GB	Z10M200B	AU	Z10M200K
CH | LI	Z10M200C	CL	Z10M200L
DK	Z10M200D	CN	Z10M200N
Európa	Z10M200E	BR	Z10M200S.01
Európa [1]	Z10M200E.OS	TW	Z10M200T
IN	Z10M200H	US | CA	Z10M200U
IL	Z10M200I	ZA	Z10M200Z

Hossz 2 m, konnektorral együtt
[1] Csatlakozó dugó nélkül

15a Hálózati szerkezet tartó elem
Fenéklap szerelés



Szín	Anyaga	Cikkszám
R7037	Műanyag	Z10NG000

Fedőlappal
SERVO-DRIVE hálózati adapterhez, 24 W

Alternatíva a 15a-hoz
15b Hálózati szerkezet tartó elem
Falra szerelés



Szín	Anyaga	Cikkszám
WGR	Műanyag	Z10NG120

SERVO-DRIVE hálózati adapterhez, 24 W

Korpusz egy fiókkal – felső tartóelem

Rendelési információk

Tartozékok

– Kábeltartó



Szín	Anyaga	Cikkszám
WS	Műanyag	Z10K0009

Pl. SERVO-DRIVE-elosztókábel rögzítéséhez

– Előlap-/fenékstabilizálás



Szín	Anyaga	Cikkszám
R7037	Műanyag	Z96.10E1

– COMBOX készlet



Szín	Anyaga	Cikkszám
SZ	Műanyag	Z10ZC00A

Sarokmegoldásoknál alkalmazott SERVO-DRIVE esetén az ütközések elkerülésére
Alkalmazható a Z10A3000.**02** számú meghajtóegységtől
Tartalmaz minden szerelési és kábelezési elemet

Szín	
R7037	RAL 7037 szürke
SZ	Fekete
WGR	Világosszürke

Szín	
WS	Fehér
ZN	Zinkezett

Oldalmutatók

Áttekintés	359	E-SERVICES és felhasználási segédeszközök	590	**Felszerelés, leszerelés és beállítás**	
LEGRABOX	190	Gépekre vonatkozó irányvonalak	701		
Áttekintés	257	További technikai információk	698		
TANDEMBOX antaro	302			Short-URL	
TANDEMBOX plus	348			www.blum.com/a380	
Tervezés	382				
Tartozékok	388				

Korpusz egy fiókkal – felső tartóelem

Tervezés

Korpusz

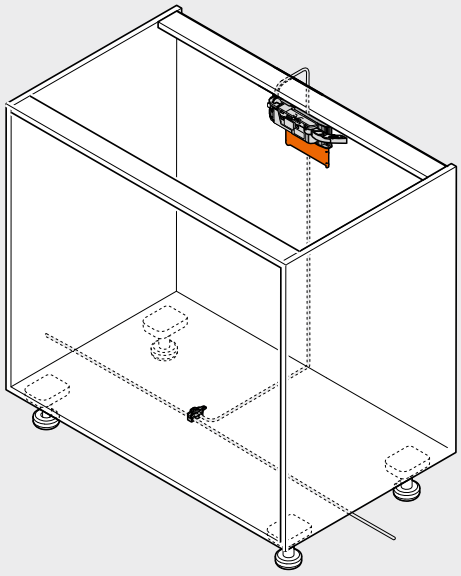

Pozíció – meghajtóegység

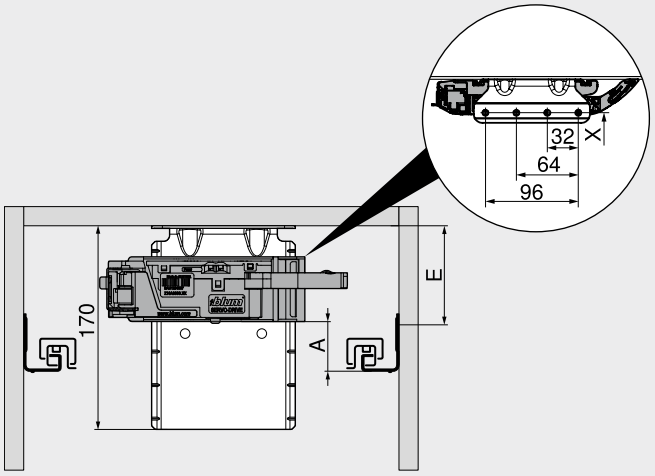

A	Korpuszsín alsó éle és meghajtás alsó éle közti távolság
E	Korpuszfenéklap alsó éle és korpuszsín csavarozási pozíció közti távolság
X	Fúráspozíció

Stabilitási okokból az összekötőt a munkalaphoz kell rögzíteni

Pozíció – meghajtóegység

Fiókrendszerek	Hátfal	Hátfalmagasság	Belső korpuszszélesség LW (mm)											
			242–266			267–286			287–316			≥ 317		
			A (mm)	E min. (mm)	E max. (mm)	A (mm)	E min. (mm)	E max. (mm)	A (mm)	E min. (mm)	E max. (mm)	A (mm)	E min. (mm)	E max. (mm)
LEGRABOX	Fahátfal	N	–	–	–	–	–	–	45	84	174	45	84	174
		M | K | C | F	–	–	–	45	84	174	45	84	174	45	84	174
	Fémhátfal	N	–	–	–	–	–	–	–	–	–	–	–	–
		M | K | C | F	–	–	–	45	84	174	45	84	174	45	84	174
MERIVOBOX	Fahátfal	N	–	–	–	28	50	139	28	50	139	28	50	139
		M | K | E	–	–	–	45	67	157	45	67	157	45	67	157
	Fémhátfal	N	–	–	–	–	–	–	–	–	–	–	–	–
		M | K | E	–	–	–	45	67	157	45	67	157	45	67	157
TANDEMBOX	Fahátfal	N	35	79	180	35	79	180	35	79	180	28	79	180
		M | K | B | C | D	35	79	180	35	79	180	35	79	180	35	79	180
	Fémhátfal	N	–	–	–	–	–	–	28	79	180	28	79	180
		M | K | B | C | D	–	–	–	35	79	180	35	79	180	35	79	180

A	Korpuszsín alsó éle és meghajtás alsó éle közti távolság	–	Nem lehetséges
E	Korpuszfenéklap alsó éle és korpuszsín csavarozási pozíció közti távolság		

Előlapmegmunkálás – Blum-távtartó ütköző pozíciója

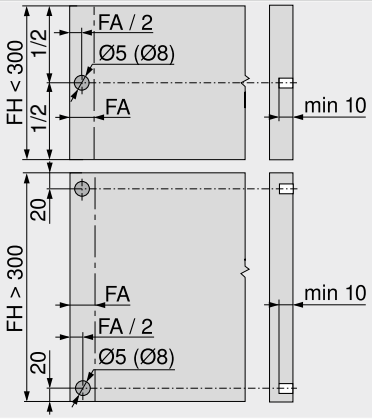

A Blum-távtartó ütköző biztosítja a szükséges 2 mm kioldási távolságot

A 70 kg-os-LEGRABOX-, 70 kg-os-MERIVOBOX- ill. 65 kg-os-TANDEMBOX-vezetősínhez 4 Blum-távtartót kell felszerelni

Optimális kioldó funkcióhoz > 300 mm-től magasabb előlap esetén alkalmazzon előlapstabilizálót

FA	Előlapráütés
FH	Előlapmagasság

Korpusz egy fiókkal – felső tartóelem

Tervezés

Befúrási méret

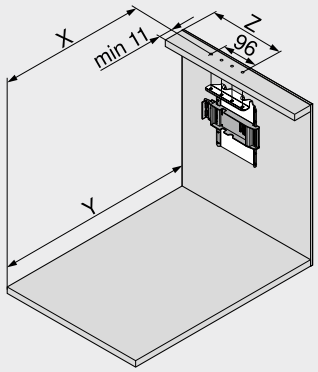

Hátfal	X (mm)	Y (mm)
Fahátfal	NL – 1	NL + 34
Fémhátfal	NL – 18	NL + 17

NL	Névleges hosszúság
X	Fúráspozíció
Y	Minimális helyszükséglet
Z	Hátrébb szerelés

Fiókrendszerek	Hátfal	Hátfalmagasság	Belső korpuszszélesség LW (mm)									
			242–266			267–286				287–316		
			Z (mm)	Kilökőkar hosszabbító	Karmeg-vezető	Z (mm)	Kilökőkar hosszabbító	Karmeg-vezető	Karrátét	Z (mm)	Kilökőkar hosszabbító	Karmeg-vezető
LEGRABOX	Fahátfal	N	–	–	–	184	●	–	–	184	●	–
		M | K | C | F	–	–	–	184	●	–	–	184	●	–
	Fémhátfal	N	–	–	–	–	–	–	–	–	–	–
		M | K | C | F	–	–	–	184	✕	–	●	184	●	–
MERIVOBOX	Fahátfal	N	–	–	–	174	✕	–	–	174	●	–
		M | K | E	–	–	–	174	✕	–	–	174	●	–
	Fémhátfal	N	–	–	–	–	–	–	–	–	–	–
		M | K | E	–	–	–	174	●	–	–	174	●	–
TANDEMBOX	Fahátfal	N	179	✕	●	179	●	●	–	179	●	●
		M | K | B | C | D	179	✕	●	179	●	●	–	179	●	●
	Fémhátfal	N	–	–	–	–	–	–	–	190	✕	–
		M | K | B | C | D	–	–	–	179	✕	–	–	179	●	–

Fiókrendszerek	Hátfal	Hátfalmagasság	Belső korpuszszélesség LW (mm)					
			317–386			≥ 387		
			Z (mm)	Kilökőkar hosszabbító	Karmegvezető	Z (mm)	Kilökőkar hosszabbító	Karmegvezető
LEGRABOX	Fahátfal	N	184	●	–	LW / 2	●	–
		M | K | C | F	184	●	–	LW / 2	●	–
	Fémhátfal	N	–	–	–	–	–	–
		M | K | C | F	184	●	–	LW / 2	●	–
MERIVOBOX	Fahátfal	N	174	●	–	LW / 2	●	–
		M | K | E	174	●	–	LW / 2	●	–
	Fémhátfal	N	–	–	–	–	–	–
		M | K | E	174	●	–	LW / 2	●	–
TANDEMBOX	Fahátfal	N	179	●	○	LW / 2	●	○
		M | K | B | C | D	179	●	○	LW / 2	●	○
	Fémhátfal	N	190	●	–	LW / 2	●	–
		M | K | B | C | D	179	●	–	LW / 2	●	–

LW	Belső korpuszszélesség	○	Nem szükséges
Z	Hátrébb szerelés	–	Nem lehetséges
●	Szükséges	✕	Eltávolítás

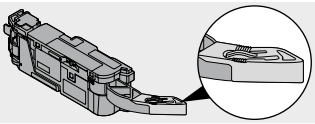
Kilökőkar hosszabbító

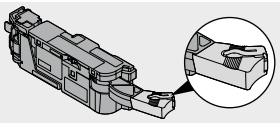
Karrátét

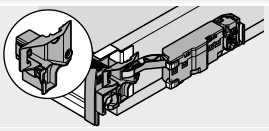
Karmegvezető

Hálózati adaptertartó helyszükséglete és biztonsági távolsága

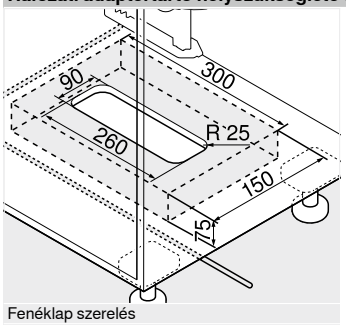

Fenéklap szerelés

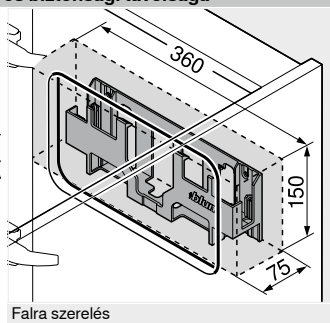

Falra szerelés

Figyelem

30 mm biztonsági távolságot be kell tartani az alsó éltől (fenéklapra szerelés) ill. az első éltől (falra szerelés) és a hálózati szerkezet tartó elem oldalsó szélétől a szomszédos elemekig!

Tegye lehetővé a levegő áramlását, különben a SERVO-DRIVE hálózati adapter átforrósodhat!

Oldalmutatók

Áttekintés	359	Tartozékok	388	Felszerelés, leszerelés és beállítás	
LEGRABOX	190	E-SERVICES és felhasználási segédeszközök	590		
Áttekintés	257	Gépekre vonatkozó irányvonalak	701		
TANDEMBOX antaro	302	További technikai információk	698	Short-URL	
TANDEMBOX plus	348			www.blum.com/a380	
Rendelési információk	380				

SERVO-DRIVE uno álló hulladéktárolóhoz

Webkód
DQE61A



Nincs merev összeköttetés a meghajtóegységgel.
- elektromos nyitásrásegítő **BLUMOTION** egységgel – a finom és halk záródásért
- alkalmas egyedi felhasználásokra
- álló hulladéktárolóhoz
- ideális utólagos felszereléshez is
- nincs merev összeköttetés a meghajtóegységgel
- változtatás nélkül beépíthető fiókok
- előszerelt alkatrészek egyszerű és gyors beépítése

SERVO-DRIVE uno-készlet

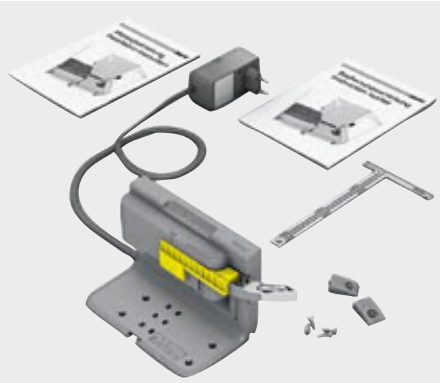

Rendelési információk

18 SERVO-DRIVE uno-készlet

	Hálózati adapter[1]	Nyelvi csomag[2]	Nyelv[3]	Cikkszám
	E	A	DE | EN | FR | IT | NL	Z10NA30EA
		B	DA | EN | FI | NO | SV	Z10NA30EB
		C	EL | EN | HR | SL | SR | TR	Z10NA30EC
		D	EN | ES | FR | IT | PT	Z10NA30ED
		E	CS | HU | PL | SK	Z10NA30EE
		F	BG | ET | LT | LV | RU	Z10NA30EF
	B	A	DE | EN | FR | IT | NL	Z10NA30BA
	K	D	EN | ES | FR | IT | PT	Z10NA30KD
	U	G	EN | ES | FR	Z10NA30UG
		J	JA	Z10NA30UJ
	H	D	EN | ES | FR | IT | PT	Z10NA30HD

Tartalmaz:

1	2 x Blum-távtartó ütköző
4	1 x Egyes tartóelem
9	1 x Meghajtóegység
18a	1 x Szállításvédelem
18b	1 x Csöpögő víz elleni védelem
18c	1 x SERVO-DRIVE hálózati adapter, 12 W
18d	1 x Szerelési segédeszközök
–	7 x Csavarok Blum-távtartóhoz és kettes tartó elemhez
–	1 x Szerelési útmutató
–	1 x Használati útmutató

Hálózati adapter

E  **B**  **K**  **U**  **H** 

További kombinációk külön kérésre
Készletben, előszerelve

[1] A piacok részletes listája megtalálható az Információk fejezetben
[2] Nyelvi csomag – Kezelési-, szerelési útmutatót
[3] Nyelvi megnevezések ISO-639 szerint

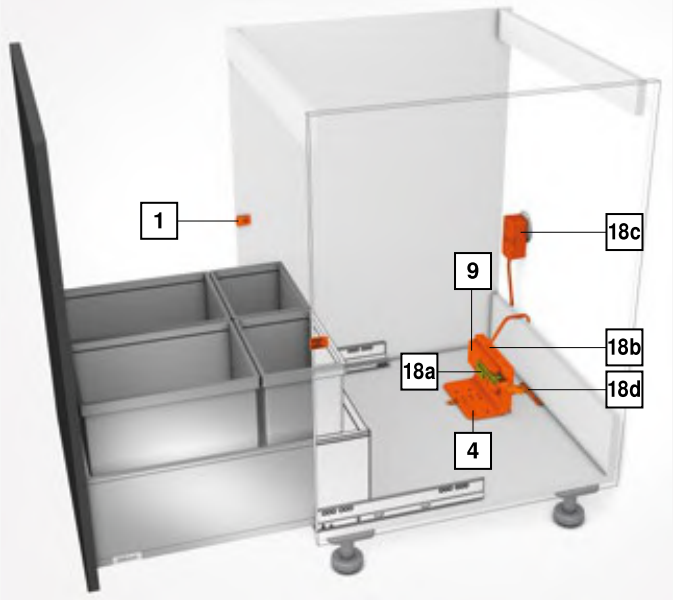

SERVO-DRIVE uno álló hulladéktárolóhoz

Webkód DQE61A

Tervezés

Korpusz

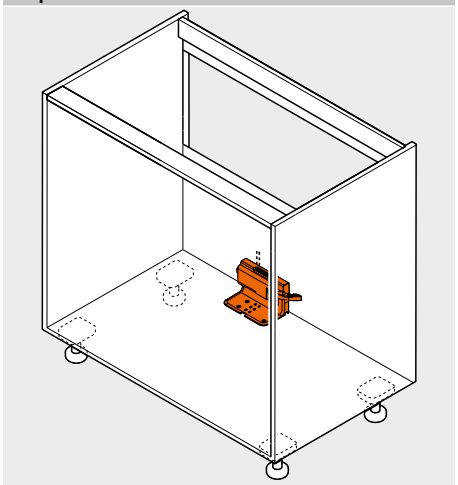

Pozíció – meghajtóegység

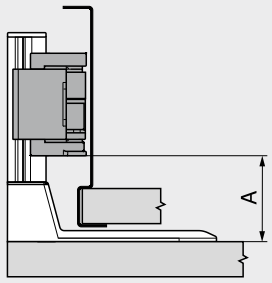

Fiókrendszerek	Belső korpuszszélesség LW (mm) ≥ 387	
	A min. (mm)	A max. (mm)
LEGRABOX	45	47
MERIVOBOX	28	45
TANDEMBOX	28	43

A Kettes tartóelem alsó éle és meghajtás alsó éle közti távolság

Befúrási méret – előlap – fenéklap

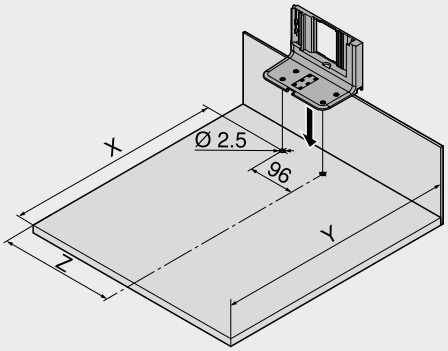

Hátfal	Fiókrendszerek	Belső korpuszszélesség LW (mm) ≥ 387		
		X (mm)	Y (mm)	Z (mm)
Fahátfal	LEGRABOX | MERIVOBOX | TANDEMBOX	NL – 45	NL + 35	LW / 2
	MERIVOBOX korpuszsín felső kihúzással	NL – 95	NL + 3	LW / 2
Fémhátfal	LEGRABOX | MERIVOBOX | TANDEMBOX	NL – 62	NL + 18	LW / 2
	MERIVOBOX korpuszsín felső kihúzással	NL – 112	NL + 3	LW / 2

NL Névleges hosszúság
X Fúráspozíció
Y Minimális helyszükséglet
Z Hátrébb szerelés

Pozíció – Blum-távtartó ütköző

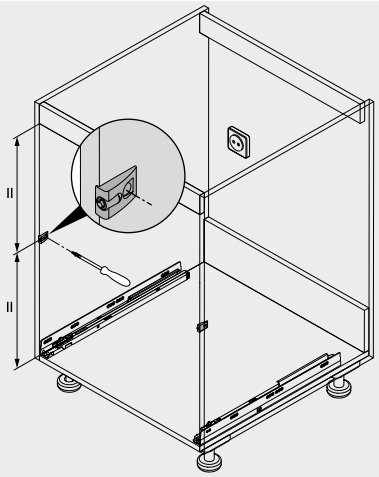

A Blum-távtartó ütköző biztosítja a szükséges 2 mm kioldási távolságot

Oldalmutatók

Áttekintés	359	E-SERVICES és felhasználási segédeszközök	590	Felszerelés, leszerelés és beállítás	
LEGRABOX	190	Gépekre vonatkozó irányvonalak	701		
Áttekintés	257	További technikai információk	698		
TANDEMBOX antaro	302			Short-URL	
TANDEMBOX plus	348			www.blum.com/a380	
SERVO-DRIVE uno – piaclista	718				

SERVO-DRIVE uno függő hulladéktárolóhoz – TANDEMBOX

Webkód DQE6QM



Nincs merev összeköttetés a meghajtóegységgel.
- elektromos nyitásrásegítő **BLUMOTION** egységgel – a finom és halk záródásért
- alkalmas egyedi felhasználásokra
- függő hulladéktárolóhoz
- ideális utólagos felszereléshez is
- nincs merev összeköttetés a meghajtóegységgel
- változtatás nélkül beépíthető fiókok
- előszerelt alkatrészek egyszerű és gyors beépítése

SERVO-DRIVE uno-készlet



Rendelési információk

18 SERVO-DRIVE uno-készlet

Korpuszszélesség KB (mm)	Hálózati adapter[1]	Nyelvi csomag[2]	Nyelv[3]	Cikkszám
450	E	A	DE | EN | FR | IT | NL	Z10T393WEA1
	K	G	EN | ES | FR	Z10T393WK25
	U			Z10T393WU22
500	E	A	DE | EN | FR | IT | NL	Z10T443WEA1
	B	G	EN | ES | FR	Z10T443WB22
600	E	A	DE | EN | FR | IT | NL	Z10T543WEA1
		B	DA | EN | FI | NO | SV	Z10T543WEB2
		E	CS | HU | PL | SK	Z10T543WEE1
	B	G	EN | ES | FR	Z10T543WB22
	K			Z10T543WK23
	U			Z10T543WU22
800	E	B	DA | EN | FI | NO | SV	Z10T743WEB1
900		A	DE | EN | FR | IT | NL	Z10T843WEA1

Tartalmaz:

1	2 x Blum-távtartó ütköző
6	1 x Vízszintes tartóprofil
7b	1 x Tartóprofil adapter meghajtóegységhez
9	1 x Meghajtóegység
18b	1 x Csöpögő víz elleni védelem
18c	1 x SERVO-DRIVE hálózati adapter, 12 W
18e	1 x Tartóprofil rögzítő bal/jobb
–	1 x Szerelési útmutató
–	1 x Használati útmutató

Hálózati adapter

E  B  K  U 

Készletben, előszerelve
További kombinációk külön kérésre

[1] A piacok részletes listája megtalálható az Információk fejezetben
[2] Nyelvi csomag – Kezelési-, szerelési útmutatót
[3] Nyelvi megnevezések ISO-639 szerint

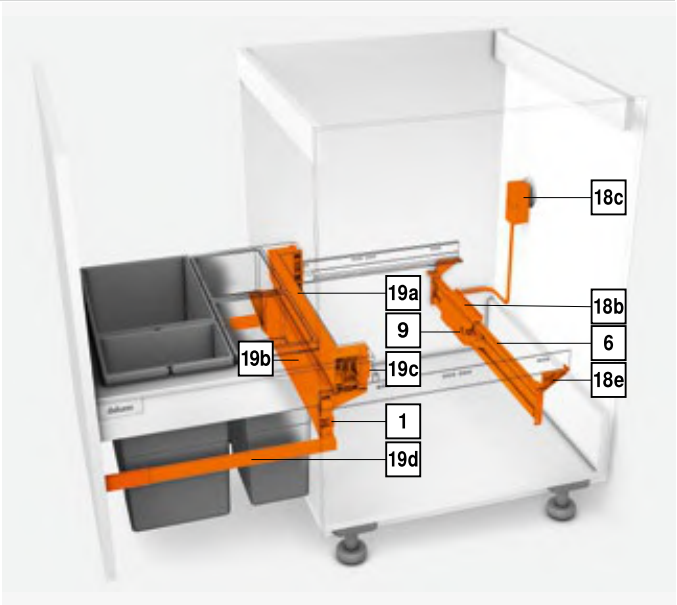

19 Speciális-hátfal-szett



Szín	R9006
Névleges hosszúság NL (mm)	500

Korpuszszélesség KB (mm)	Korpusz oldalfalvastagság SWD (mm) 15/16	18/19
450	Z30M389S0W	Z30M383S0W
500	Z30M439S0W	Z30M433S0W
550	Z30M489S0W	Z30M483S0W
600	Z30M539S0W	Z30M533S0W
800		Z30M733S0W
900	Z30M839S0W	Z30M833S0W

Tartalmaz:

19a	1 x Fém hátfal, M magasság
19b	1 x Acélhátfal hulladéktároló fiókhoz
19c	1 x Rögzítő bal/jobb
19d	1 x Szögletes hosszanti magasító korlát bal/jobb

Szín

R9006 RAL 9006 szürke (fehéralumínium)

SERVO-DRIVE uno függő hulladéktárolóhoz – TANDEMBOX

Webkód DQE6QM

Tervezés

Korpusz

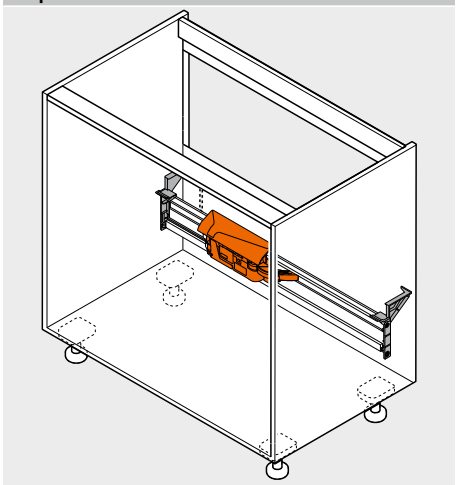

Pozíció – tartóprofil rögzítő

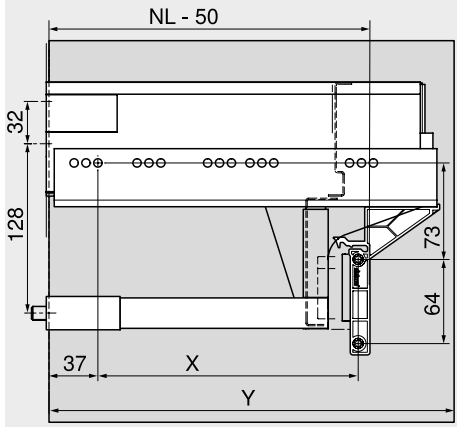

Fiókrendszerek	Korpuszszélesség KB (mm) 450–900	
	X (mm)	Y (mm)
TANDEMBOX	NL – 96	NL + 3

NL Névleges hosszúság
X Fúráspozíció
Y Minimális helyszükséglet

Pozíció – Blum-távtartó ütköző

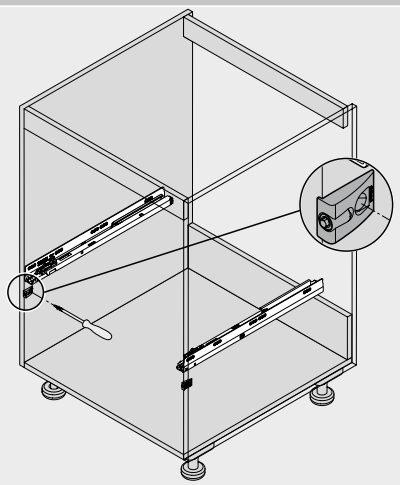

A Blum-távtartó ütköző biztosítja a szükséges 2 mm kioldási távolságot

A 65 kg-os-TANDEMBOX-vezetősínhez 4 Blum-távtartót kell felszerelni

Oldalmutatók

Áttekintés	359	Gépekre vonatkozó irányvonalak	701
Áttekintés	257	További technikai információk	698
TANDEMBOX antaro	302		
TANDEMBOX plus	348		
SERVO-DRIVE uno – piaclista	718		
E-SERVICES és felhasználási segédeszközök	590		

Felszerelés, leszerelés és beállítás

Short-URL
www.blum.com/a380

Kábeltartó

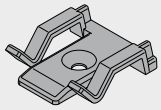

- pl. az elosztókábel rögzítéséhez

Rendelési információk

Szín	Anyaga	Cikkszám
Fehér	Műanyag	Z10K0009

Összehangoló kábel



- két meghajtóegységet köt össze, amelyeket szeretnénk, hogy egyszerre mozogjanak

Rendelési információk

Hossza (mm)	Szín	Cikkszám
80	Fehér	Z10K008S
500		Z10K050S
1200		Z10K120S
1600		Z10K160S

COMBOX készlet

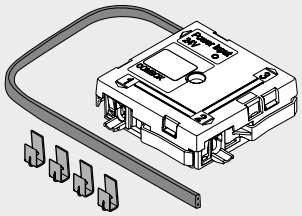

- sarokmegoldásoknál alkalmazott SERVO-DRIVE esetén az ütközések elkerülésére
- tartalmaz minden szerelési és kábelezési elemet

Rendelési információk

Szín	Anyaga	Cikkszám
Fekete	Műanyag	Z10ZC00A

Előlap-/fenékstabilizálás

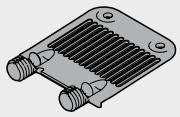

- magas előlapok stabilizálásához
- széles fiókfenéklap megtartásához

Rendelési információk

Rögzítési mód	Szín	Cikkszám
EXPANDO	RAL 7037 szürke	Z96.10E1

Tervezés

Helyigény a korpuszban

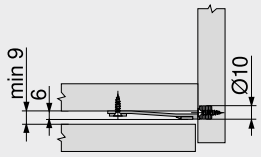

Befúrási méret – előlap

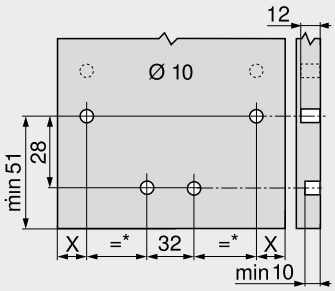

LEGRABOX

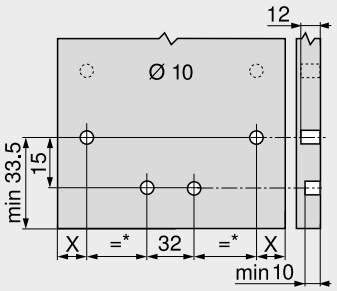

MERIVOBOX

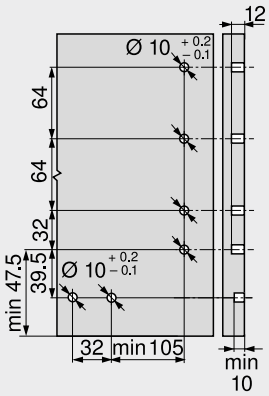

TANDEMBOX antaro

Egyszerű. Jó. Bevált.



Egy értékes késztermék kevés összetevővel
A METABOX-fiókok és kihúzók csak kevés alkatrészből állnak. Valósítsa meg bevált fiókrendszerünkkel a különböző felhasználásokat. Stabil anyagok és gondos megmunkálás biztosítják a legjobb stabilitási értékeket – 25 kg dinamikus terhelésig.

BLUMOTION – A METABOX finom és halk záródásáért
A már több milliószor bevált BLUMOTION-funkció választhatóan kapható METABOX-részleges kihúzású fiókhoz is. Függetlenül a lendülettől és a benne tárolt dolgok súlyától. Különösen praktikus és gazdaságos: 900 mm korpusz szélességig KB elégséges egy BLUMOTION-egység.


Kávamagasság N = 54 mm


Kávamagasság M = 86 mm


Kávamagasság K = 118 mm


Kávamagasság H = 150 mm


Az integrált BLUMOTION a lágy és halk záródásról gondoskodik.




A rendelkezésre álló program egyszerű termékválasztáskor és rendelésekor, használja a terméktervezőnket.

Short-URL
www.blum.com/configurator

Fiókrendszerek


Szimbólikus kép

Fiókrendszerek	188
LEGRABOX	190
MERIVOBOX	256
TANDEMBOX antaro	302
TANDEMBOX plus	348

Áttekintés


Szimbólikus kép

Áttekintés – felhasználások	392

Tartozékok


Szimbólikus kép

BLUMOTION METABOX 320	409	POSISTOP	407
Gyermekbiztonsági zár	406	METAFILE – iratfüggesztő	408
Zárógörbe	406	Csavarok	409
Távtartó elem	407	Csavarhúzó	410
Fenéklapprofil	407	ORGA-LINE – magasító korláttal	411
Kiemelésgátló	407	ORGA-LINE – BOXSIDE	412

Korpuszsínek rögzítése

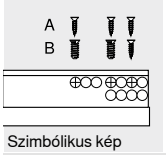

Szimbólikus kép

Korpuszsín – 320 – 25 kg	413

Felszerelés, leszerelés és beállítás


Szimbólikus kép

Felszerelés, leszerelés és beállítás

Short-URL
www.blum.com/a390

Jelzések

Termék külön kérésre

Felhasználások		kg	Hely-igény Magas-ság (mm)	Webkód	Oldal
Részleges kihúzáshoz					
Fiók					
	Fiók – N	25	78	DQCKBY	394
	Fiók – M	25	110	DQCL1A	396
	Fiók – K	25	142	DQCLQM	398
	Fiók – H	25	174	DQCMFY	400
Frontkihúzású fiók					
	Frontkihúzású fiók – magasító korlát – B	25	175	DQCPYM	402
	Frontkihúzású fiók – magasító korlát – D BOXSIDE megoldható	25	239	DQCQNY	404

Felhasználások		kg	Hely-igény Magas-ság (mm)	Webkód	Oldal
Belső fiók					
	Belső fiók – N	25	81	DQCN5A	394
	Belső fiók – M	25	113	DQCNUM	396
	Belső fiók – K	25	145	DQCOJY	398
	Belső fiók – H	25	177	DQCP9A	400

kg Dinamikus terhelhetőség

Fiók | belső fiók – N



- részleges kihúzáshoz
- műanyag görgőkkel szerelt csúszórendszer
- terhelhetőség din. 25 kg
- **BLUMATIC**-önzáró technika
- 2-dimenzióban állítható előlap
- kombinálható **BLUMOTION METABOX 320**

Web-kód	Fiók	DQCKBY
	Belső fiók	DQCN5A

Helyigény

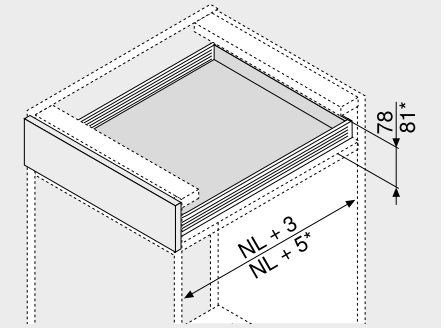

NL	Névleges hosszúság
*	Belső fiók

Rendelési információk

■ Fiók □ Belső fiók

1 ■□ Korpuszsínek és káva bal/jobb



Káva magassága (mm)	54
Szín	R9001

Névleges hossz-szúság NL (mm)	Kivitelezés: Csavaros szerelés	Beütéses szerelés
270	320N2700C	320N2700C15
350	320N3500C	320N3500C15
400	320N4000C	320N4000C15
450	320N4500C	320N4500C15
500	320N5000C	320N5000C15
550	320N5500C	320N5500C15

További színek külön kérésre (fehér vagy szürke)

2c ■ Standard-előlaprögzítő



Rögzítési mód	Cikkszám
Bepréselés	ZSF.1610
Csavarozás	ZSF.1510

Bal/jobb oldalt kell rendelni

3 □ Előlaprögzítő belső fiókhoz



Szín	Anyaga	Cikkszám
R9001	Műanyag	ZIF.3010

Bal/jobb oldalt kell rendelni

Tartozékok

6 ■□ BLUMOTION METABOX 320



Szín	Anyaga	Cikkszám
WGR/R9001	Műanyag	Z70.0320

A kapcsolóelemhez további színek külön kérésre (fehér vagy szürke)

Szín		Szín	
R9001	RAL 9001 krémfehér	WGR	Világosszürke

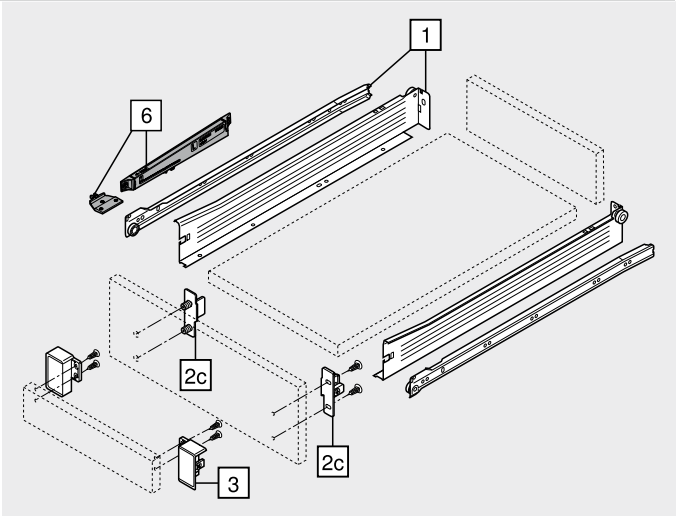

Fiók | belső fiók – N

Web-kód	Fiók	DQCKBY
	Belső fiók	DQCN5A

Tervezés

Helyigény a korpuszban

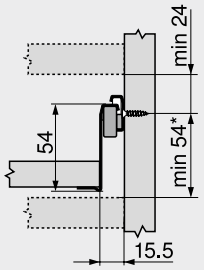

* +2 mm BLUMOTION-nel
* +3 mm belső fiókhoz BLUMOTION-nel

Beépítési méretek – előlap – csavaros

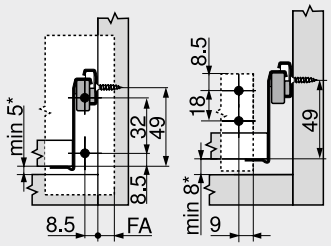

Fiók — Belső fiók
FA Előlapráütés
* +2 mm BLUMOTION-nel
* +3 mm belső fiókhoz BLUMOTION-nel

Befúrási méret – előlap – furatméretek EXPANDO- és bepréseléses

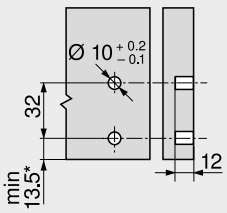

Fiók
* +2 mm BLUMOTION-nel
* +3 mm belső fiókhoz BLUMOTION-nel

Beépítési méretek – hátfalnál

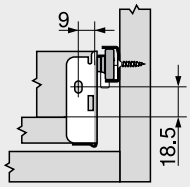

Lyuktávolság – korpuszsínek

Névleges hosszúság NL (mm)

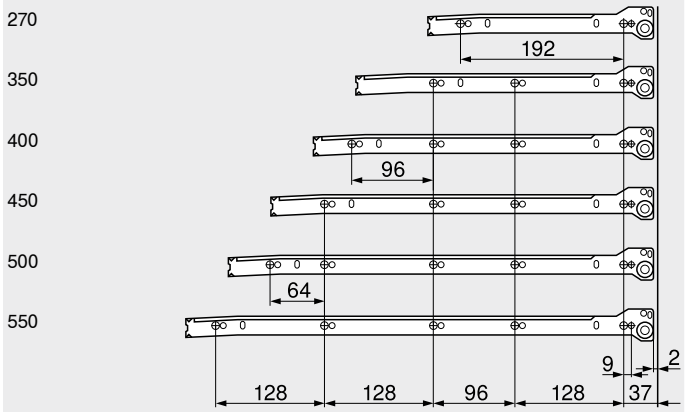

Fiók
Belső korpuszmélység LT min. = névleges hosszúság NL + 3 mm
Belső fiók
Belső korpuszmélység LT min. = névleges hosszúság NL + 5 mm

Szabás – 16 mm-es forgácslap.

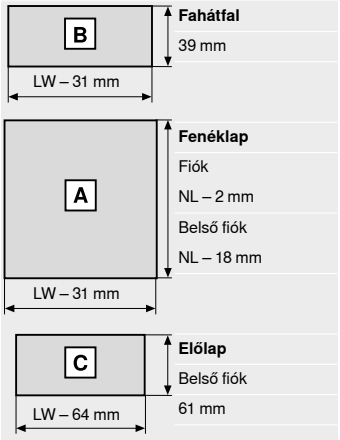

Fahátfal
39 mm

Fenéklap
Fiók
NL – 2 mm
Belső fiók
NL – 18 mm

Előlap
Belső fiók
61 mm

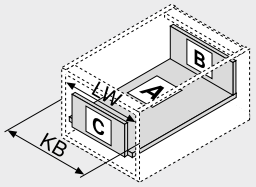

KB Korpuszszélesség
LW Belső korpuszszélesség
NL Névleges hosszúság

Fenéklapmegmunkálás beütéses szerelésnél

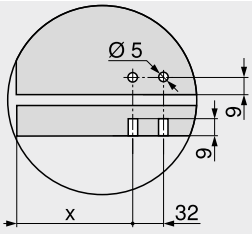

	X (mm)
Fiók	69
Belső fiók	53

Oldalmutatók

Áttekintés	391
Tartozékok	406
BLUMOTION METABOX 320	409
Korpuszsínek rögzítése	413
E-SERVICES és felhasználási segédeszközök	590
További technikai információk	698

Felszerelés, leszerelés és beállítás

Short-URL
www.blum.com/a390

Fiók | belső fiók – M

Web-kód		
	Fiók	DQCL1A
	Belső fiók	DQCNUM



- részleges kihúzáshoz
- műanyag görgőkkel szerelt csúszórendszer
- terhelhetőség din. 25 kg
- **BLUMATIC**-önzáró technika
- 2-dimenzióban állítható előlap
- kombinálható **BLUMOTION METABOX 320**

Helyigény

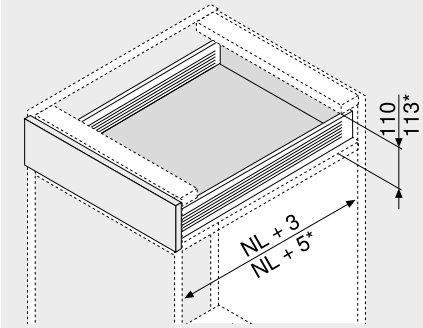

NL	Névleges hosszúság
*	Belső fiók

Rendelési információk

■ Fiók □ Belső fiók

1 ■□ Korpuszsínek és káva bal/jobb

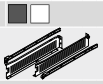

Káva magassága (mm)	86
Szín	R9001

Névleges hosszúság NL (mm)	Kivitelezés: Csavaros szerelés	Kivitelezés: Beütéses szerelés
270	320M2700C	320M2700C15
350	320M3500C	320M3500C15
400	320M4000C	320M4000C15
450	320M4500C	320M4500C15
500	320M5000C	320M5000C15
550	320M5500C	320M5500C15

További színek külön kérésre (fehér vagy szürke)

2a ■ CLIP-előlaprögzítő



Rögzítési mód	Cikkszám
EXPANDO	ZSF.130E
Bepréselés	ZSF.1300
Csavarozás	ZSF.1200

Bal/jobb oldalt kell rendelni

2b ■ Takarósapka 2a-hoz



Szín	Anyaga	Cikkszám
R9001	Műanyag	ZAA.3700

Bal/jobb oldalt kell rendelni
Takarósapka mélynyomás nélkül, 1000 darabtól egyedi nyomattal

Alternatíva a 2a-hoz

2c ■ Standard-előlaprögzítő



Rögzítési mód	Cikkszám
Bepréselés	ZSF.1800
Csavarozás	ZSF.1700

Bal/jobb oldalt kell rendelni

2d ■ Takarósapka 2c-hez



Szín	Anyaga		Cikkszám
R9001	Műanyag	2 x	ZAA.3500

Takarósapka mélynyomott Blum-logóval, 1000 darabtól egyedi nyomattal

3 □ Előlaprögzítő belső fiókhoz



Szín	Anyaga	Cikkszám
R9001	Műanyag	ZIF.3000

Bal/jobb oldalt kell rendelni

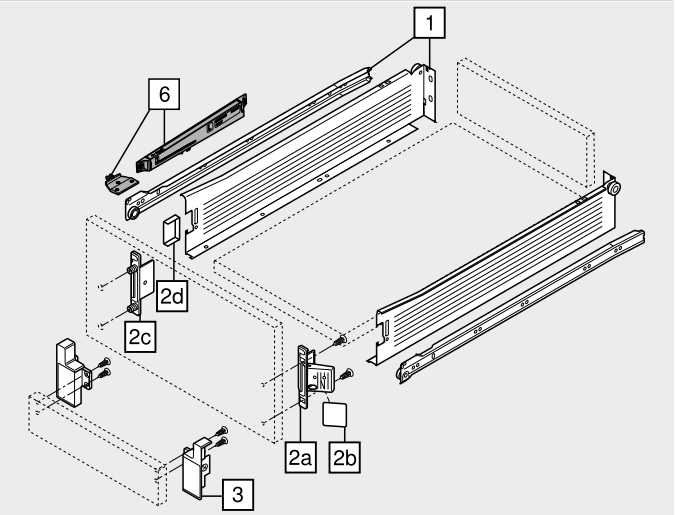

Tartozékok

6 ■□ BLUMOTION METABOX 320



Szín	Anyaga	Cikkszám
WGR/R9001	Műanyag	Z70.0320

A kapcsolóelemhez további színek külön kérésre (fehér vagy szürke)

Szín		Szín	
R9001	RAL 9001 krémfehér	WGR	Világosszürke

Fiók | belső fiók – M

Web-kód	Fiók	DQCL1A
	Belső fiók	DQCNUM

Tervezés

Helyigény a korpuszban

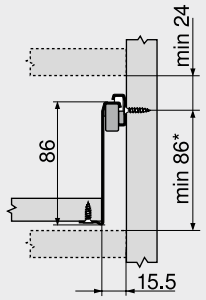

* +2 mm BLUMOTION-nel
* +3 mm belső fiókhoz BLUMOTION-nel

Beépítési méretek – előlap – csavaros

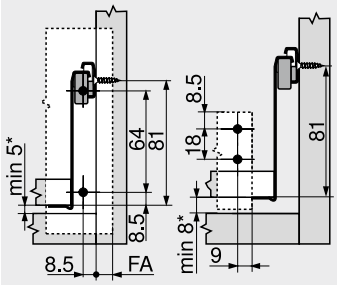

Fiók	Belső fiók
FA	Előlapráütés
*	+2 mm BLUMOTION-nel
*	+3 mm belső fiókhoz BLUMOTION-nel

Befúrási méret – előlap – furatméretek EXPANDO- és bepréseléses

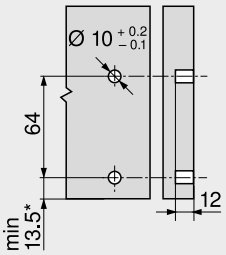

Fiók
* +2 mm BLUMOTION-nel
* +3 mm belső fiókhoz BLUMOTION-nel

Beépítési méretek – hátfalnál

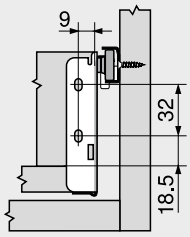

Lyuktávolság – korpuszsínek

Névleges hosszúság NL (mm)

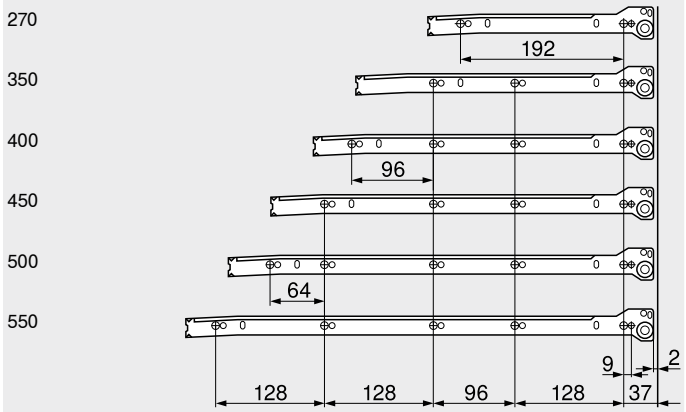

Fiók
Belső korpuszmélység LT min. = névleges hosszúság NL + 3 mm
Belső fiók
Belső korpuszmélység LT min. = névleges hosszúság NL + 5 mm

Szabás – 16 mm-es forgácslap.

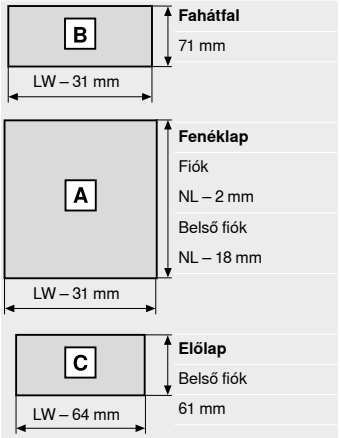

Fahátfal
71 mm

Fenéklap
Fiók
NL – 2 mm
Belső fiók
NL – 18 mm

Előlap
Belső fiók
61 mm

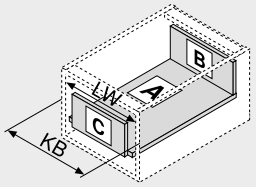

KB	Korpuszszélesség
LW	Belső korpuszszélesség
NL	Névleges hosszúság

Fenéklapmegmunkálás beütéses szerelésnél

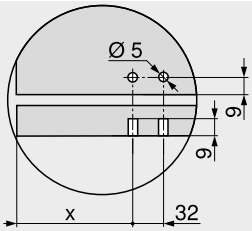

	X (mm)
Fiók	69
Belső fiók	53

Oldalmutatók

Áttekintés	391
Tartozékok	406
BLUMOTION METABOX 320	409
Korpuszsínek rögzítése	413
E-SERVICES és felhasználási segédeszközök	590
További technikai információk	698

Felszerelés, leszerelés és beállítás

Short-URL
www.blum.com/a390

Fiók | belső fiók – K

Web-kód		
	Fiók	DQCLQM
	Belső fiók	DQCOJY



- részleges kihúzáshoz
- műanyag görgőkkel szerelt csúszórendszer
- terhelhetőség din. 25 kg
- **BLUMATIC**-önzáró technika
- 2-dimenzióban állítható előlap
- kombinálható **BLUMOTION METABOX 320**

Helyigény

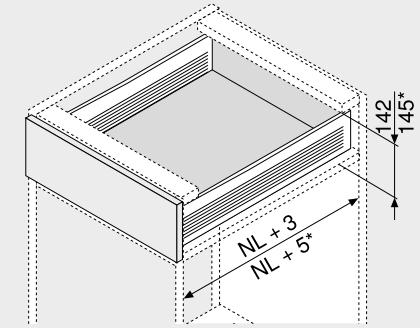

NL	Névleges hosszúság
*	Belső fiók

Rendelési információk

■ Fiók □ Belső fiók

1 ■□ Korpuszsínek és káva bal/jobb

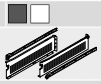

Káva magassága (mm)	118
Szín	R9001

Névleges hossz-szúság NL (mm)	Kivitelezés: Csavaros szerelés	Kivitelezés: Beütéses szerelés
350	320K3500C	320K3500C15
400	320K4000C	320K4000C15
450	320K4500C	320K4500C15
500	320K5000C	320K5000C15
550	320K5500C	320K5500C15

További színek külön kérésre (fehér vagy szürke)

2a ■ CLIP-előlaprögzítő



Rögzítési mód	Cikkszám
EXPANDO	ZSF.130E
Bepréselés	ZSF.1300
Csavarozás	ZSF.1200

Bal/jobb oldalt kell rendelni

2b ■ Takarósapka 2a-hoz



Szín	Anyaga	Cikkszám
R9001	Műanyag	ZAA.3700

Bal/jobb oldalt kell rendelni
Takarósapka mélynyomás nélkül, 1000 darabtól egyedi nyomattal

Alternatíva a 2a-hoz

2c ■ Standard-előlaprögzítő

Rögzítési mód	Cikkszám
Bepréselés	ZSF.1800
Csavarozás	ZSF.1700

Bal/jobb oldalt kell rendelni

2d ■ Takarósapka 2c-hez



Szín	Anyaga		Cikkszám
R9001	Műanyag	2 x	ZAA.3500

Takarósapka mélynyomott Blum-logóval, 1000 darabtól egyedi nyomattal

3 □ Előlaprögzítő belső fiókhoz



Szín	Anyaga	Cikkszám
R9001	Műanyag	ZIF.3030

Bal/jobb oldalt kell rendelni

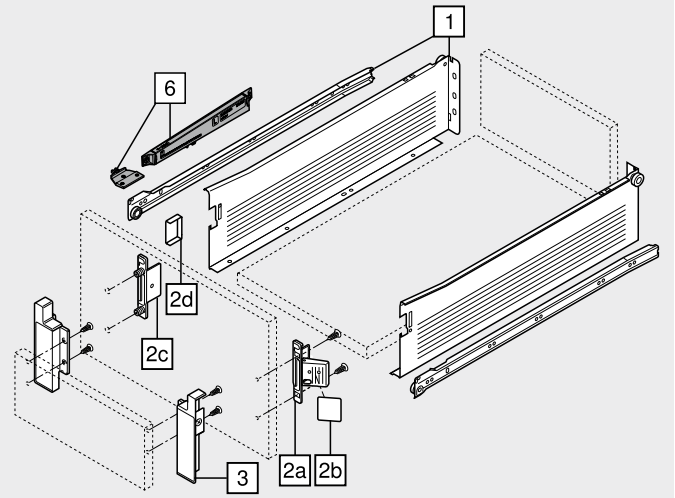

Tartozékok

6 ■□ BLUMOTION METABOX 320



Szín	Anyaga	Cikkszám
WGR/R9001	Műanyag	Z70.0320

A kapcsolóelemhez további színek külön kérésre (fehér vagy szürke)

Szín		Szín	
R9001	RAL 9001 krémfehér	WGR	Világosszürke

Fiók | belső fiók – K

Web-kód	Fiók	DQCLQM
	Belső fiók	DQCOJY

Tervezés

Helyigény a korpuszban

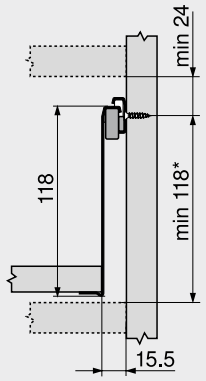

* +2 mm BLUMOTION-nel
* +3 mm belső fiókhoz BLUMOTION-nel

Beépítési méretek – előlap – csavaros

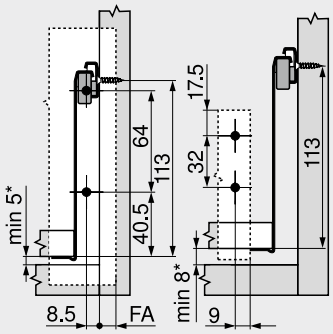

Fiók	Belső fiók
FA	Előlapráütés
*	+2 mm BLUMOTION-nel
*	+3 mm belső fiókhoz BLUMOTION-nel

Befúrási méret – előlap – furatméretek EXPANDO- és bepréseléses

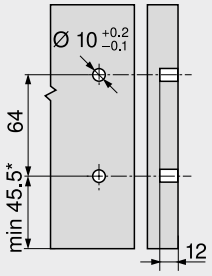

Fiók
* +2 mm BLUMOTION-nel
* +3 mm belső fiókhoz BLUMOTION-nel

Beépítési méretek – hátfalnál

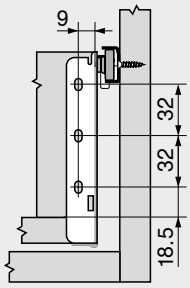

Lyuktávolság – korpuszsínek

Névleges hosszúság NL (mm)

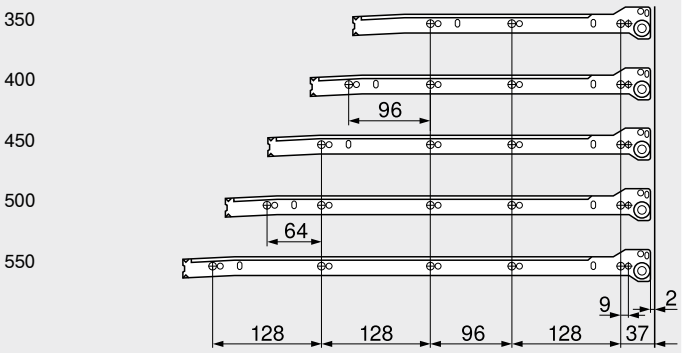

Fiók
Belső korpuszmélység LT min. = névleges hosszúság NL + 3 mm
Belső fiók
Belső korpuszmélység LT min. = névleges hosszúság NL + 5 mm

Szabás – 16 mm-es forgácslap.

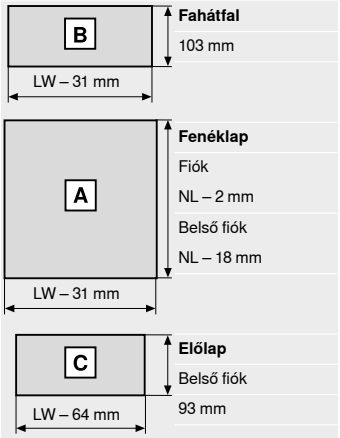

Fahátfal
103 mm

Fenéklap
Fiók
NL – 2 mm
Belső fiók
NL – 18 mm

Előlap
Belső fiók
93 mm

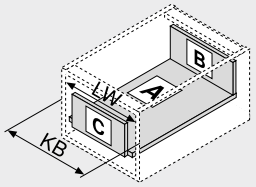

KB	Korpuszszélesség
LW	Belső korpuszszélesség
NL	Névleges hosszúság

Fenéklapmegmunkálás beütéses szerelésnél

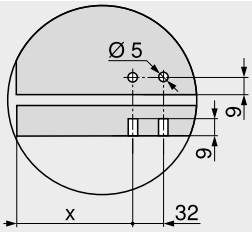

	X (mm)
Fiók	69
Belső fiók	53

Oldalmutatók

Áttekintés	391
Tartozékok	406
BLUMOTION METABOX 320	409
Korpuszsínek rögzítése	413
E-SERVICES és felhasználási segédeszközök	590
További technikai információk	698

Felszerelés, leszerelés és beállítás

Short-URL
www.blum.com/a390

Fiók | belső fiók – H

Web-kód		
	Fiók	DQCMFY
	Belső fiók	DQCP9A



- részleges kihúzáshoz
- műanyag görgőkkel szerelt csúszórendszer
- terhelhetőség din. 25 kg
- **BLUMATIC**-önzáró technika
- 2-dimenzióban állítható előlap
- kombinálható **BLUMOTION METABOX 320**

Helyigény

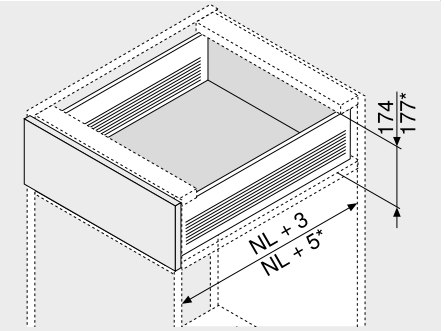

NL	Névleges hosszúság
*	Belső fiók

Rendelési információk

■ Fiók □ Belső fiók

1 ■□ Korpuszsínek és káva bal/jobb

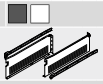

Káva magassága (mm)	150
Szín	R9001

Névleges hosszúság NL (mm)	Kivitelezés: Csavaros szerelés	Kivitelezés: Beütéses szerelés
350	320H3500C	320H3500C15
400	320H4000C	320H4000C15
450	320H4500C	320H4500C15
500	320H5000C	320H5000C15
550	320H5500C	320H5500C15

További színek külön kérésre (fehér vagy szürke)

2a ■ CLIP-előlaprögzítő



Rögzítési mód	Cikkszám
EXPANDO	ZSF.130E
Bepréselés	ZSF.1300
Csavarozás	ZSF.1200

Bal/jobb oldalt kell rendelni

2b ■ Takarósapka 2a-hoz



Szín	Anyaga	Cikkszám
R9001	Műanyag	ZAA.3700

Bal/jobb oldalt kell rendelni
Takarósapka mélynyomás nélkül, 1000 darabtól egyedi nyomattal

Alternatíva a 2a-hoz

2c ■ Standard-előlaprögzítő

Rögzítési mód	Cikkszám
Bepréselés	ZSF.1800
Csavarozás	ZSF.1700

Bal/jobb oldalt kell rendelni

2d ■ Takarósapka 2c-hez



Szín	Anyaga		Cikkszám
R9001	Műanyag	2 x	ZAA.3500

Takarósapka mélynyomott Blum-logóval, 1000 darabtól egyedi nyomattal

3 □ Előlaprögzítő belső fiókhoz



Szín	Anyaga	Cikkszám
R9001	Műanyag	ZIF.3050

Bal/jobb oldalt kell rendelni

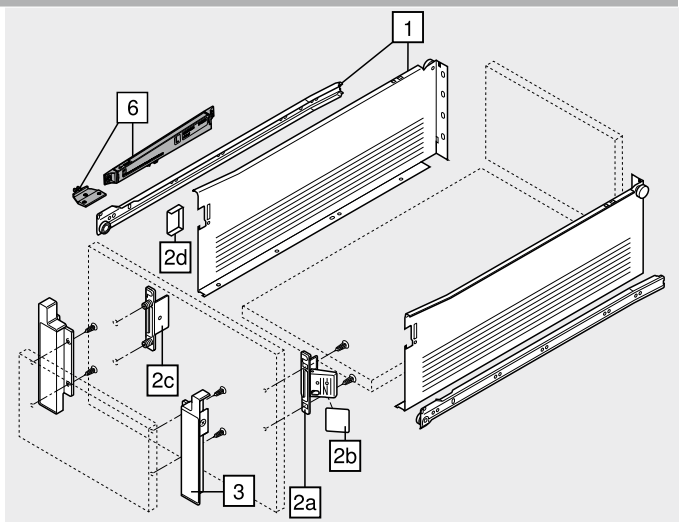

Tartozékok

6 ■□ BLUMOTION METABOX 320



Szín	Anyaga	Cikkszám
WGR/R9001	Műanyag	Z70.0320

A kapcsolóelemhez további színek külön kérésre (fehér vagy szürke)

Szín		Szín	
R9001	RAL 9001 krémfehér	WGR	Világosszürke

Fiók | belső fiók – H

Web-kód	Fiók	DQCMFY
	Belső fiók	DQCP9A

Tervezés

Helyigény a korpuszban

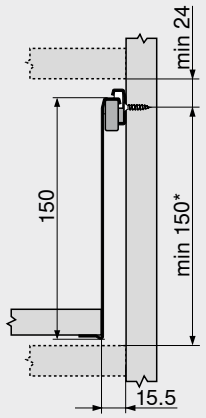

* +2 mm BLUMOTION-nel
* +3 mm belső fiókhoz BLUMOTION-nel

Beépítési méretek – előlap – csavaros

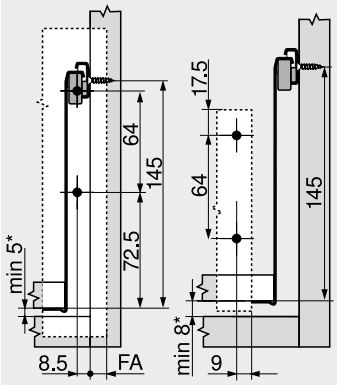

Fiók	Belső fiók
FA	Előlapráütés
*	+2 mm BLUMOTION-nel
*	+3 mm belső fiókhoz BLUMOTION-nel

Befúrási méret – előlap – furatméretek EXPANDO- és bepréseléses

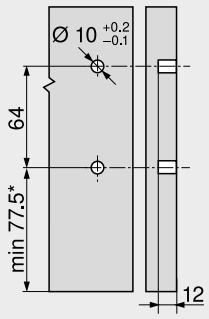

Fiók
* +2 mm BLUMOTION-nel
* +3 mm belső fiókhoz BLUMOTION-nel

Beépítési méretek – hátfalnál

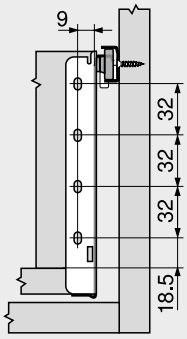

Lyuktávolság – korpuszsínek

Névleges hosszúság NL (mm)

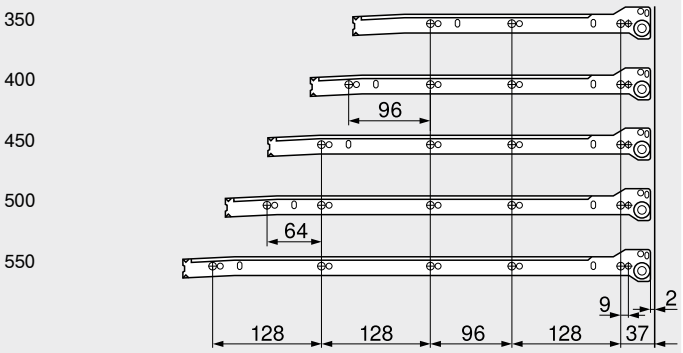

Fiók
Belső korpuszmélység LT min. = névleges hosszúság NL + 3 mm
Belső fiók
Belső korpuszmélység LT min. = névleges hosszúság NL + 5 mm

Szabás – 16 mm-es forgácslap.

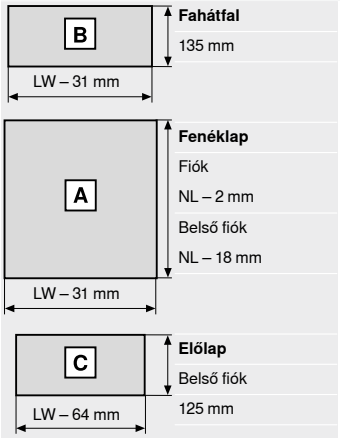

Fahátfal
135 mm

Fenéklap
Fiók
NL – 2 mm
Belső fiók
NL – 18 mm

Előlap
Belső fiók
125 mm

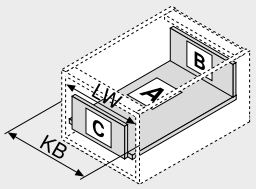

KB	Korpuszszélesség
LW	Belső korpuszszélesség
NL	Névleges hosszúság

Fenéklapmegmunkálás beütéses szerelésnél

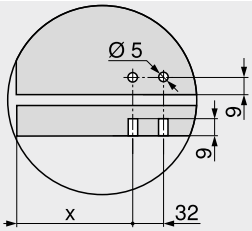

	X (mm)
Fiók	69
Belső fiók	53

Oldalmutatók

Áttekintés	391
Tartozékok	406
BLUMOTION METABOX 320	409
Korpuszsínek rögzítése	413
E-SERVICES és felhasználási segédeszközök	590
További technikai információk	698

Felszerelés, leszerelés és beállítás

Short-URL
www.blum.com/a390

Frontkihúzású fiók – magasító korlát – B

Webkód DQCPYM



- egy magasító korláttal
- részleges kihúzáshoz
- műanyag görgőkkel szerelt csúszórendszer
- terhelhetőség din. 25 kg
- **BLUMATIC**-önzáró technika
- 3-dimenzióban állítható előlap
- kombinálható **BLUMOTION METABOX 320**

Helyigény

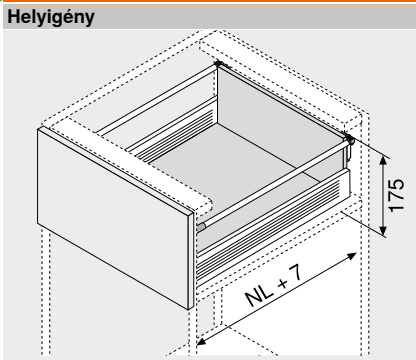

NL Névleges hosszúság

Rendelési információk

1 Korpuszsínek és káva bal/jobb



Káva magassága (mm)	86
Szín	R9001

Névleges hosszúság NL (mm)	Kivitelezés: Csavaros szerelés	Beütéses szerelés
350	320M3500C	320M3500C15
400	320M4000C	320M4000C15
450	320M4500C	320M4500C15
500	320M5000C	320M5000C15
550	320M5500C	320M5500C15

További színek külön kérésre (fehér vagy szürke)

2a CLIP-előlaprögzítő



Rögzítési mód	Cikkszám
EXPANDO	ZSF.130E
Bepréselés	ZSF.1300
Csavarozás	ZSF.1200

Bal/jobb oldalt kell rendelni

2b Takarósapka 2a-hoz



Szín	Anyaga	Cikkszám
R9001	Műanyag	ZAA.3700

Bal/jobb oldalt kell rendelni
Takarósapka mélynyomás nélkül, 1000 darabtól egyedi nyomattal

Alternatíva a 2a-hoz

2c Standard-előlaprögzítő



Rögzítési mód	Cikkszám
Bepréselés	ZSF.1800
Csavarozás	ZSF.1700

Bal/jobb oldalt kell rendelni

2d Takarósapka 2c-hez



Szín	Anyaga		Cikkszám
R9001	Műanyag	2 x	ZAA.3500

Takarósapka mélynyomott Blum-logóval, 1000 darabtól egyedi nyomattal

4 Hosszanti magasító korlát fahátfal tartóval bal/jobb



Anyaga	Alumínium
Szín	

Névleges hosszúság NL (mm)	R9001
350	ZRE.321S.ID
400	ZRE.371S.ID
450	ZRE.421S.ID
500	ZRE.471S.ID
550	ZRE.521S.ID

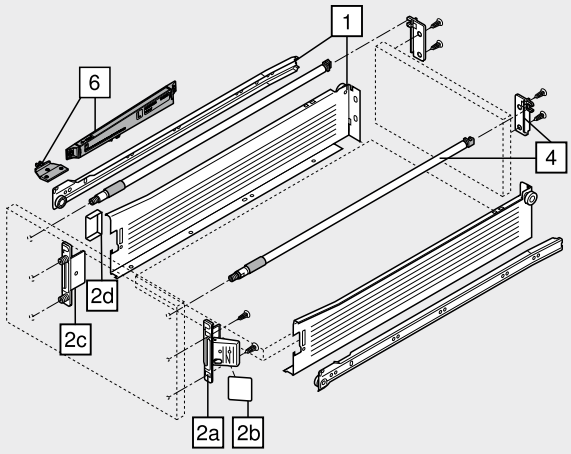

Tartozékok

6 BLUMOTION METABOX 320



Szín	Anyaga	Cikkszám
R9001	Műanyag	Z70.0320

A kapcsolóelemhez további színek külön kérésre (fehér vagy szürke)

Szín		Szín	
R9001	RAL 9001 krémfehér	WGR	Világosszürke

Frontkihúzású fiók – magasító korlát – B

Webkód DQCPYM

Tervezés

Helyigény a korpuszban

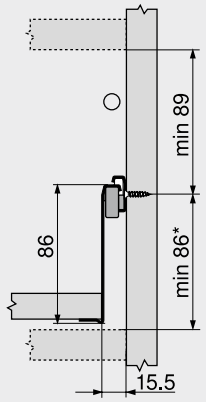

* +2 mm BLUMOTION-nel

Beépítési méretek – előlap – csavaros

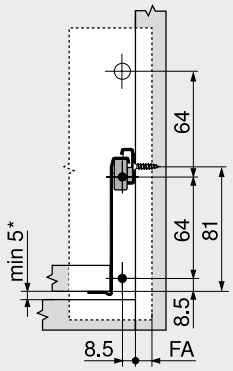

FA Előlapráütés
* +2 mm BLUMOTION-nel

Befúrási méret – előlap – furatméretek EXPANDO- és bepréseléses

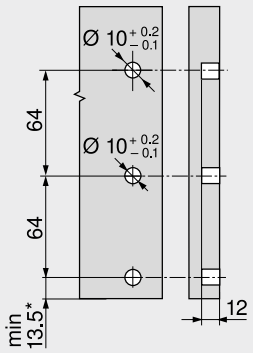

* +2 mm BLUMOTION-nel

Beépítési méretek – hátfalnál

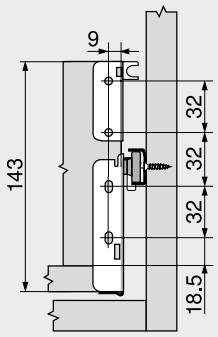

Lyuktávolság – korpuszsínek

Névleges hosszúság NL (mm)

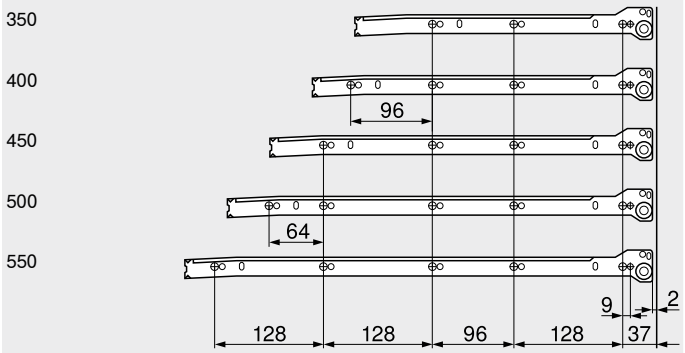

Frontkihúzású fiók
Belső korpuszmélység LT min. = névleges hosszúság NL + 7 mm

Szabás – 16 mm-es forgácslap.

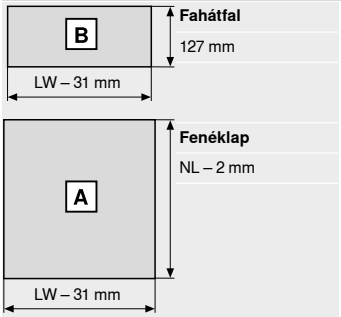

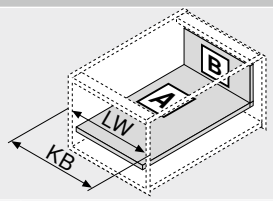

KB Korpuszszélesség
LW Belső korpuszszélesség
NL Névleges hosszúság

Fenéklapmegmunkálás beütéses szerelésnél

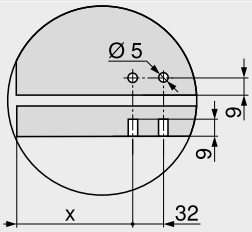

	X (mm)
Frontkihúzású fiók	69

Oldalmutatók

Áttekintés	391
Tartozékok	406
BLUMOTION METABOX 320	409
Tartozékok – ORGA-LINE – magasító korláttal	411
Korpuszsínek rögzítése	413
E-SERVICES és felhasználási segédeszközök	590
További technikai információk	698

Felszerelés, leszerelés és beállítás

Short-URL
www.blum.com/a390

Frontkihúzású fiók – magasító korlát – D

Webkód DQCQNY



- egy magasító korláttal
- egyfalú **BOXSIDE** lehetséges
- részleges kihúzáshoz
- műanyag görgőkkel szerelt csúszórendszer
- terhelhetőség din. 25 kg
- **BLUMATIC**-önzáró technika
- 3-dimenzióban állítható előlap
- kombinálható **BLUMOTION METABOX 320**

Helyigény

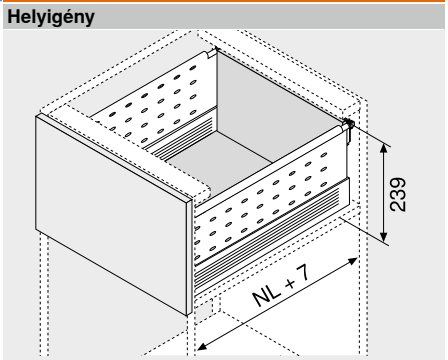

NL Névleges hosszúság

Rendelési információk

1 Korpuszsínek és káva bal/jobb



Káva magassága (mm)	86
Szín	R9001

Névleges hossz-szúság NL (mm)	Kivitelezés: Csavaros szerelés	Beütéses szerelés
350	320M3500C	320M3500C15
400	320M4000C	320M4000C15
450	320M4500C	320M4500C15
500	320M5000C	320M5000C15
550	320M5500C	320M5500C15

További színek külön kérésre (fehér vagy szürke)

2a CLIP-előlaprögzítő



Rögzítési mód	Cikkszám
EXPANDO	ZSF.130E
Bepréselés	ZSF.1300
Csavarozás	ZSF.1200

Bal/jobb oldalt kell rendelni

2b Takarósapka 2a-hoz



Szín	Anyaga	Cikkszám
R9001	Műanyag	ZAA.3700

Bal/jobb oldalt kell rendelni
Takarósapka mélynyomás nélkül, 1000 darabtól egyedi nyomattal

Alternatíva a 2a-hoz

2c Standard-előlaprögzítő



Rögzítési mód	Cikkszám
Bepréselés	ZSF.1800
Csavarozás	ZSF.1700

Bal/jobb oldalt kell rendelni

2d Takarósapka 2c-hez



Szín	Anyaga		Cikkszám
R9001	Műanyag	2 x	ZAA.3500

Takarósapka mélynyomott Blum-logóval, 1000 darabtól egyedi nyomattal

4 Hosszanti magasító korlát fahátfal tartóval bal/jobb



Anyaga	Alumínium

Névleges hossz-szúság NL (mm)	Szín: R9001
350	ZRE.321S.ID
400	ZRE.371S.ID
450	ZRE.421S.ID
500	ZRE.471S.ID
550	ZRE.521S.ID

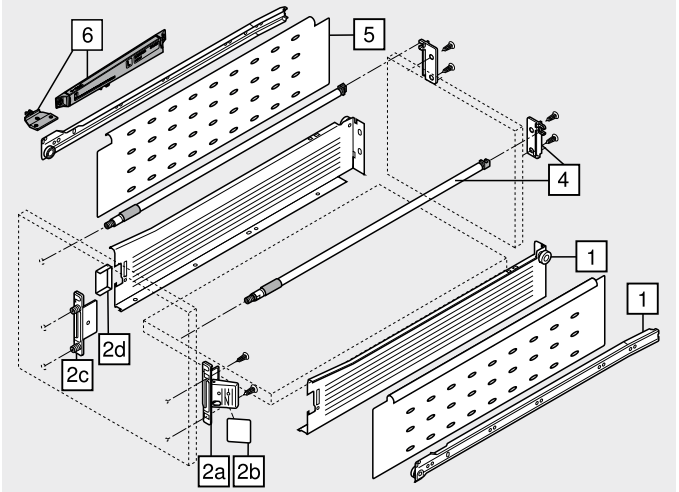

Tartozékok

5 Egyfalú BOXSIDE



Anyaga	Acél

Névleges hossz-szúság NL (mm)		Szín: R9001
400	2 x	Z36H367SE01
450	2 x	Z36H417SE01
500	2 x	Z36H467SE01
550	2 x	Z36H517SE01

6 BLUMOTION METABOX 320



Szín	Anyaga	Cikkszám
R9001	Műanyag	Z70.0320

A kapcsolóelemhez további színek külön kérésre (fehér vagy szürke)

Szín		Szín	
R9001	RAL 9001 krémfehér	WGR	Világosszürke

Frontkihúzású fiók – magasító korlát – D

Webkód DQCQNY

Tervezés

Helyigény a korpuszban

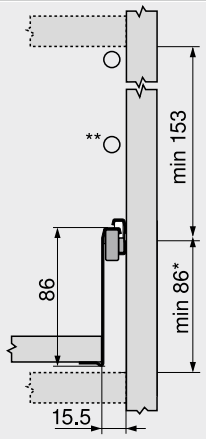

* +2 mm BLUMOTION-nel
** Kettős magasító korláttal

Beépítési méretek – előlap – csavaros

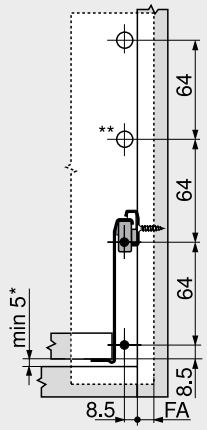

FA Előlapráütés
* +2 mm BLUMOTION-nel
** Kettős magasító korláttal

Befúrási méret – előlap – furatméretek EXPANDO- és bepréseléses

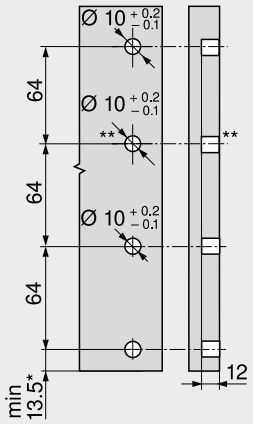

* +2 mm BLUMOTION-nel
** Kettős magasító korláttal

Beépítési méretek – hátfalnál

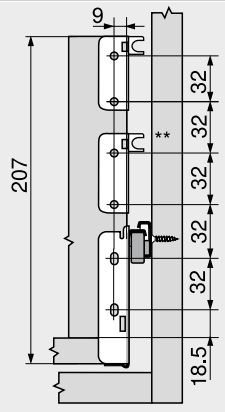

** Kettős magasító korláttal

Lyuktávolság – korpuszsínek

Névleges hosszúság NL (mm)

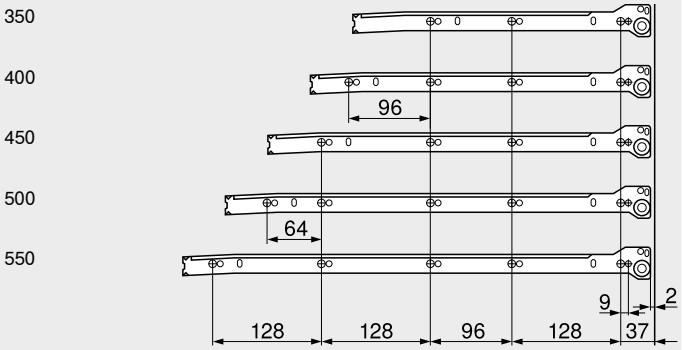

Frontkihúzású fiók
Belső korpuszmélység LT min. = névleges hosszúság NL + 7 mm

Szabás – 16 mm-es forgácslap.

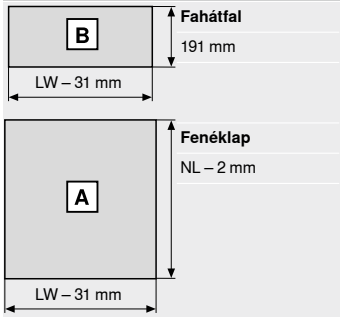

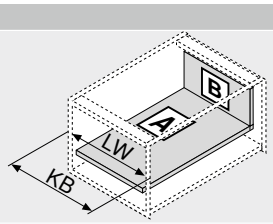

KB Korpuszszélesség
LW Belső korpuszszélesség
NL Névleges hosszúság

Fenéklapmegmunkálás beütéses szerelésnél

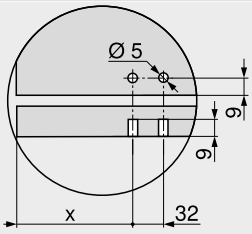

	X (mm)
Frontkihúzású fiók	69

Oldalmutatók

Áttekintés	391
Tartozékok	406
BLUMOTION METABOX 320	409
Tartozékok – ORGA-LINE – magasító korláttal	411
Tartozékok – ORGA-LINE – BOXSIDE	412
Korpuszsínek rögzítése	413
E-SERVICES és felhasználási segédeszközök	590
További technikai információk	698

Felszerelés, leszerelés és beállítás

Short-URL
www.blum.com/a390

Gyermekbiztonsági zár

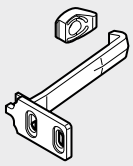

- gyermekek fiókkihúzása elleni védelem
- szín: natúrfehér
- anyag: műanyag

Rendelési információk

	Megnevezés	Cikkszám
	Gyermekbiztonsági zár 320	295.5501
	Kiemelésgátló 320	320M0009.01

Tervezés

Beépítési méretek – korpusz – 320

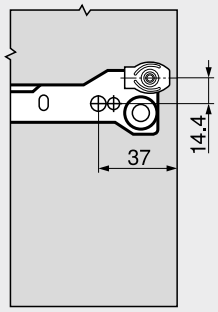

Beépítési méretek – előlap – 320

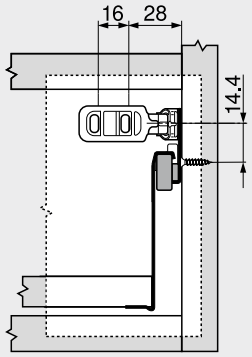

Zárógörbe

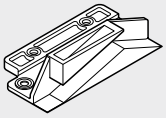

- központi reteszeléséhez
- a megfelelő zárrendszerekkel (rúdrendszer)
- egy kihúzott fiók esetén a többi fiók nem nyitható (kihúzásvédelem)
- szín: RAL 9001 krémfehér
- anyag: műanyag

Rendelési információk

	Megnevezés	Cikkszám
	Zárógörbe	295.5300

Tervezés

320	A	B
N	56	48.5
M	88	80.5
K	120	112.5
H	152	144.5

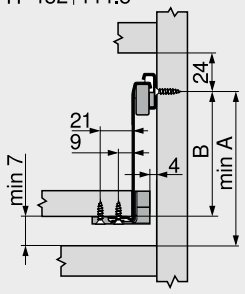

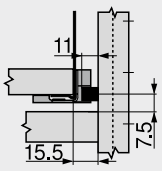

Szerelés

Felszerelés, leszerelés és beállítás

Short-URL
www.blum.com/a390

Távtartó elem

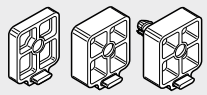

- részleges kihúzású belső fiókokhoz
- ajtóbeugrások áthidalására
- a távtartás 24 mm ajtóbeugrásig növelhető
- felcsavarozható, furatsorhoz dübeles kivitel választható
- szín: RAL 9001 krémfehér
- anyag: műanyag

Rendelési információk

Rögzítési mód	Ajtóbeugrás FE (mm)	Cikkszám
Csavarozás	4.0	320M0048
	8.0	320M0088
Dűbel Ø 5 mm		320M0188

Tervezés

Kivetőpánt	Előlap beugrás FE (mm)	Rögzítés (mm)	Rögzítési mód	Távtartó elem		
				320M0088	320M0188	320M0048
170°-os kivetőpánt	8	Ø 4 x 20	Csavarozás		1 x	
			Dűbel Ø 5 mm			1 x
100° | 107° | 110°	12	Ø 4 x 25	Csavarozás	1 x	1 x	
			Dűbel Ø 5 mm	1 x		1 x
Profilajtópánt	16	Ø 4 x 30	Csavarozás		2 x	
			Dűbel Ø 5 mm		1 x	1 x
Maximális távolság	24	Ø 4 x 40	Csavarozás		3 x	
			Dűbel Ø 5 mm		2 x	1 x

Fenéklapprofil

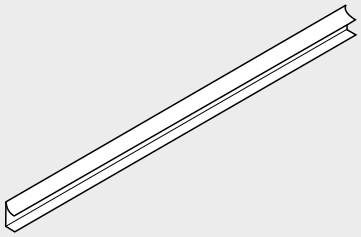

- csavaros szerelés
- méretre vágáshoz, 1200 mm
- 16 mm-es fenéklaphoz

Rendelési információk

Szín	Anyaga	Cikkszám
RAL 9001 krém-fehér	Műanyag	ZSD.1200S

Szabás

Fenéklapprofil

Fiók | frontkihúzású fiók	Névleges hossz NL – 2 mm – hátlapvastagság RD
Belső fiók | magasító korlátos belső fiók	Névleges hossz NL – 2 mm – hátlapvastagság RD – előlapvastagság FD

Fenéklap

Szélesség = belső korpuszszélesség LW – 34 mm

Fiók | frontkihúzású fiók	Hosszúság = névleges hossz NL – 2 mm
Belső fiók | magasító korlátos belső fiók	Hosszúság = névleges hossz NL – 2 mm – előlapvastagság FD

Kiemelésgátló 320



- véletlen kiemelés elleni védelem olyan speciális fiókoknál mint például a kenyérszeletelő tartó fiók és az evőeszköztartó fiók
- részleges kihúzáshoz

Rendelési információk

Szín	Anyaga	Cikkszám
Natúr	Műanyag	320M0009.01

POSISTOP 320

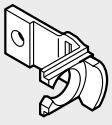

- korpuszsínben való ütköztetés
- az előlap tehermentesítésére
- részleges kihúzáshoz
- 1.5 vagy 3 mm-es előlaphézagot ad
- szimmetrikus, jobb ill. bal oldalon alkalmazható

Rendelési információk

Előlaprés FS (mm)	Szín	Anyaga	Cikkszám
1.5	Natúr	Műanyag	298.3210.01
3.0			298.3230.01

METAFILE – iratfüggesztő

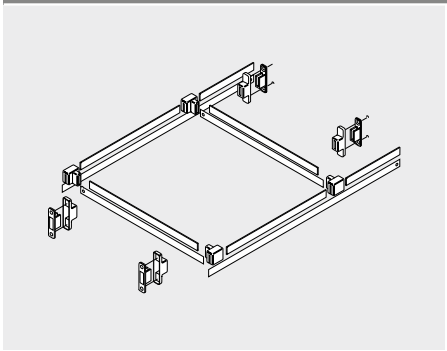

- dőlésszög beállításhoz frontkihúzású fióknál, magasság B, korláttal ellátva
- névleges hosszúság NL 450–550 mm
- korpuszszélességek KB 275–600 mm

Rendelési információk

Szín	Anyaga	Cikkszám
RAL 9001 krémfehér	Műanyag/acél	ZRM.5500

Tervezés

Helyigény a korpuszban

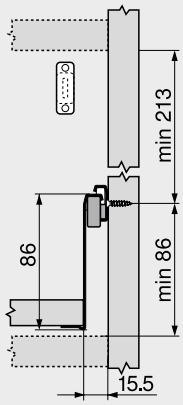

Beépítési méretek – előlap – csavaros

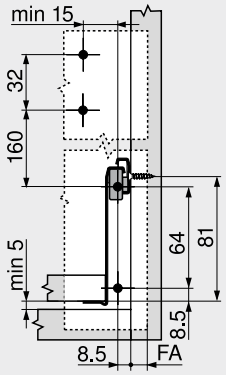

FA Előlapráütés

Befúrási méret – előlap – furatméretek EXPANDO- és bepréseléses

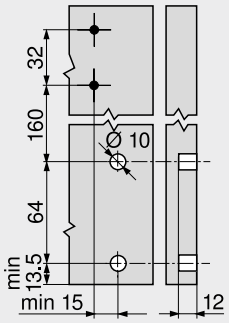

Beépítési méretek – hátfalnál

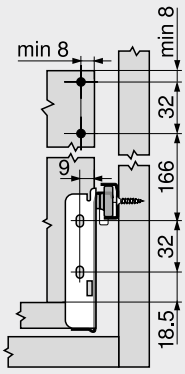

Szabás – DIN-A4-es lapméret keresztirányban

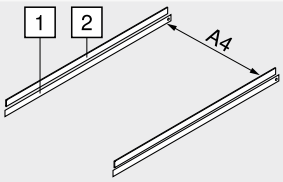

Belső korpuszszélesség LW min.	376 mm

1 Névleges hosszúság NL – 28 mm
2 Névleges hosszúság NL – 53 mm

Szabás – DIN-A4-es lapméret hosszirányban

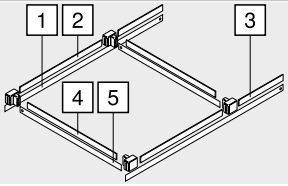

Névleges hosszúság NL min.	500 mm

1 Névleges hosszúság NL – 28 mm
2 305 mm
3 Névleges hosszúság NL – 406 mm
4 Belső korpuszszélesség LW – 82 mm
5 Belső korpuszszélesség LW – 59 mm

Oldalmutatók

Áttekintés	391	További technikai információk	698
Frontkihúzású fiók – magasító korlát – B	402		
E-SERVICES és felhasználási segédeszközök	590		

BLUMOTION METABOX 320



- csak egy BLUMOTION-egység szükséges KB 900 mm korpuszszélességig
- szín: BLUMOTION: világosszürke; kapcsolóelem: RAL 9001 krémfehér
- a kapcsolóelemhez további színek külön kérésre (fehér vagy szürke)
- anyag: műanyag

Rendelési információk

Kivitelezés	Dinamikus terhelhetőség (kg)	Cikkszám
Részleges kihúzáshoz	25	Z70.0320

Facsavar – Ø 3.5 mm



- szín: nikkelezett
- anyag: acél

Rendelési információk

Hossza X (mm)	Átmérő (mm)	Cikkszám
15.0	Ø 3.5	609.1500
17.0		609.1700

Eurocsavar – Ø 6.0 mm

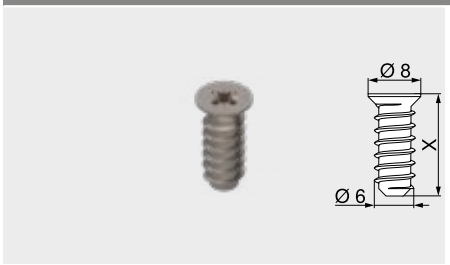

- furatátmérő Ø 5 mm
- szín: nikkelezett
- anyag: acél

Rendelési információk

Hossza X (mm)	Átmérő (mm)	Cikkszám
10.0	Ø 6.0	661.1000.HG
11.5		661.1150.HG
13.0		661.1300.HG
14.5		661.1450.HG
20.0		661.2000.HG

Különleges eurocsavar – Ø 6.0 mm



- furatátmérő Ø 5 mm
- szín: nikkelezett
- anyag: acél

Rendelési információk

Hossza X (mm)	Átmérő (mm)	Cikkszám
11.5	Ø 6.0	662.1150.HG
13.0		662.1300.HG
14.5		662.1450.HG

Központosító fúró



- Ø 3.5 mm-es facsavarok előfúrásához
- fúrásmélység 8 mm-ig
- anyag: acél, edzett

Rendelési információk

Megnevezés	Átmérő (mm)	Cikkszám
Központosító fúró	Ø 2.7	M01.ZZ03.01
Tartalék fúró		M01.ZZB3

Öntapadó ütközéstompító

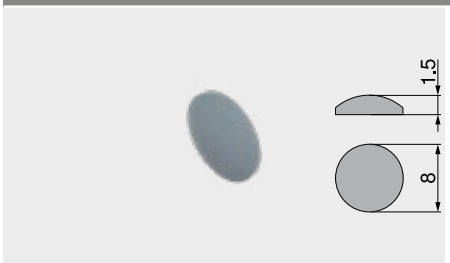

- hangtompításhoz
- szín: natúrfehér
- anyag: műanyag

Rendelési információk

Átmérő (mm)	Cikkszám
Ø 8.0	993.710

Ütközéstompító befüráshoz

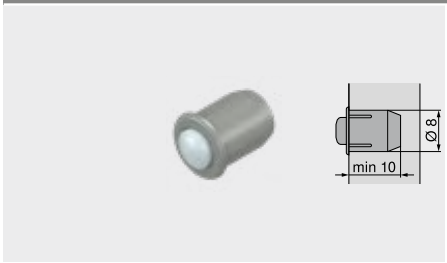

- hangtompításhoz
- 2 mm előlaphézag
- kétrészes
- szín: RAL 9006 szürke
- anyag: műanyag

Rendelési információk

Átmérő (mm)	Cikkszám
Ø 8.0	993.706

Csillagfejű csavarhúzó



- narancssárga Blum-feliratos markolattal
- szín: fekete/narancssárga
- anyag: műanyag/acél

Rendelési információk

Fúróbefogó	Összhossz (mm)	Cikkszám
Pozidriv PZ 2	210	303.756.1

Laposfejű csavarhúzó



- narancssárga Blum-feliratos markolattal
- szín: fekete/narancssárga
- anyag: műanyag/acél

Rendelési információk

Fúróbefogó	Összhossz (mm)	Cikkszám
Laposfejű 1	200	314.928.1

Méretre vágandó keresztosztó



- méretre vágáshoz, 1104 mm
- 1200 mm-es korpuszszélességhez KB igazodik

Rendelési információk

Szín	Anyaga	Cikkszám
RAL 9001 krém-fehér	Alumínium	ZRG.1104U

Szabás
Belső korpuszszélesség LW – 58 mm

Keresztkorlát tartó

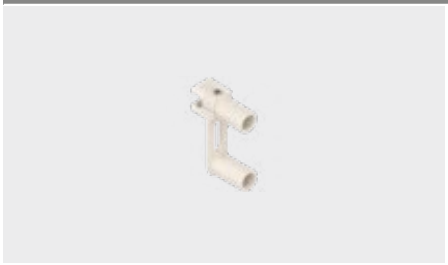

- keresztkorlát tartó két korlátrúdhoz
- magasító korlát összekötése a rögzítővel, betolással
- rögzítés behelyezéssel és lecsavarozással

Rendelési információk

Szín	Anyaga	Cikkszám
RAL 9001 krém-fehér	Műanyag	ZRU.00Z0

Hosszanti osztó



- magasító korlát felosztása
- rögzítés a magasító korlátra való rátolással

Rendelési információk

Szín	Anyaga	Cikkszám
RAL 9001 krém-fehér	Műanyag	ZRU.00F0

Méretre vágandó keresztosztó



- méretre vágáshoz, 1104 mm
- 1200 mm-es korpuszszélességhez KB igazodik

Rendelési információk

Szín	Anyaga	Cikkszám
RAL 9001 krém-fehér	Alumínium	ZRG.1104U

Szabás
Belső korpuszszélesség LW – 65 mm

Rugós fej



- korláthoz rögzítés rápattintással
- összekötő a keresztosztó és a BOXSIDE között

Rendelési információk

Szín	Anyaga	Cikkszám
RAL 9001 krém-fehér	Műanyag/acél	ZRU.10B1E

Hosszanti osztó



- magasító korlát felosztása
- rögzítés a magasító korlátra való rátolással

Rendelési információk

Szín	Anyaga	Cikkszám
RAL 9001 krém-fehér	Műanyag	ZRU.00F0

Korpuszsín – 320 – 25 kg

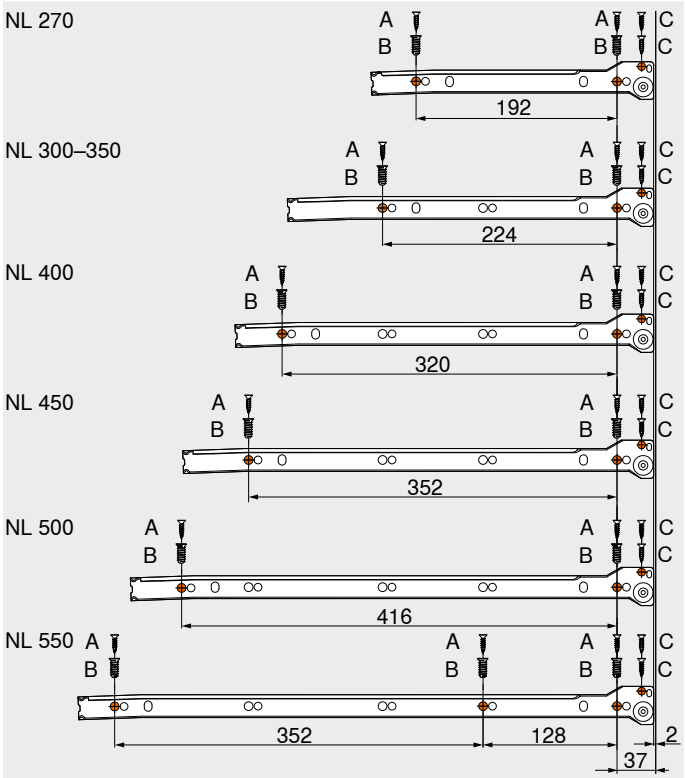

NL	Névleges hosszúság
A	Facsavar Ø 4 x 15 mm
B	Eurocsavar Ø 6 x 14.5 mm, cikkszám 661.1450.HG
C	Facsavar Ø 3.5 x 15 mm, cikkszám 609.1500



4

Vezetősínrendszereink minőséget kínálnak acélból elképzelései számára faanyaghoz. Minden igényhez a megfelelő megoldást kínáljuk: a kifinomult MOVENTO- és a sokoldalú TANDEM-vezetősínrendszert. A további kényelem érdekében különböző mozgástechnológiák állnak a rendelkezésére.

- BLUMOTION – lágy és halk záródáshoz
- SERVO-DRIVE – elektromos mozgásrásegítés BLUMOTION funkcióval kombinálva
- TIP-ON BLUMOTION – mechanikus nyitásrásegítés BLUMOTION funkcióval kombinálva
- TIP-ON – mechanikus nyitásrásegítéssel a zárás egy könnyed nyomással történik
- átfogó program különböző felhasználáshoz
- magasfokú terhelhetőség, igen jó lehajlási értékek
- minőség egy bútoréleten keresztül

MOVENTO



A legkifinomultabb vezetősínrendszer

A MOVENTO szinkronizált pihekönnyű futást, 4-dimenziós előlapállítást valamint 40-től 70 kg-ig terjedő dinamikus terhelhetőséget kínál, magasfokú stabilitással és jó lehajlási értékekkel.

TANDEM



A legsokoldalúbb vezetősínrendszer

A TANDEM magasfokú kezelési komfortot kínál az egész lakótérben. A TANDEM-program széles választéka minden bútordarabhoz megfelelő megoldást kínál.

MOVENTO

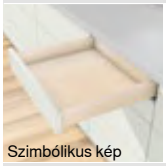
Szimbólikus kép

MOVENTO	416
Áttekintés	417
Tartozékok	424
Vezetősínek rögzítése	432

TIP-ON BLUMOTION egység MOVENTO fiókhoz


Szimbólikus kép

TIP-ON BLUMOTION egység MOVENTO fiókhoz	434
Áttekintés	435
Tartozékok	424
Vezetősínek rögzítése	438

TIP-ON egység MOVENTO fiókhoz


Szimbólikus kép

TIP-ON egység MOVENTO fiókhoz	440
Áttekintés	441
Tartozékok	424
Vezetősínek rögzítése	444

TANDEM


Szimbólikus kép

TANDEM	446
Áttekintés	447
Tartozékok	482
Vezetősínek rögzítése	490

SERVO-DRIVE MOVENTO | TANDEM fiókhoz


Szimbólikus kép

SERVO-DRIVE MOVENTO | TANDEM fiókhoz	492
Áttekintés	493
Tartozékok	524

A legkifinomultabb vezetősínrendszer



Kifinomult MOVENTO vezetősínrendszerünkkel szinkronizált pihekönnyű futást, 4-dimenziós előlapállítást valamint 40-től 70 kg-ig terjedő dinamikus terhelhetőséget kínál, magasfokú stabilitással és jó hajlási értékekkel.

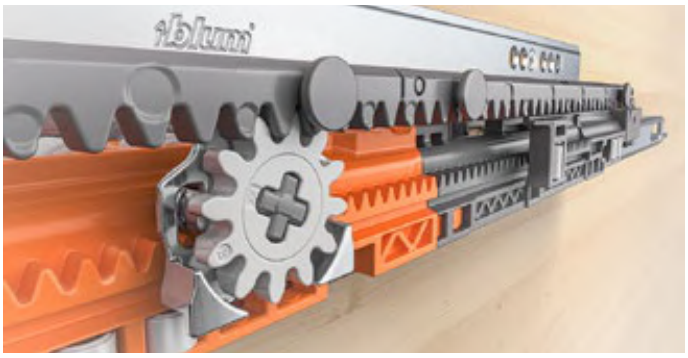

Szinkronizált pihekönnyű futás
A MOVENTO vezetősínrendszer különlegessége a szinkronizált pihekönnyű futás. A sín kopásálló műanyag görgőkkel rendelkező alkatrészei simán és szinte hangtalanul futnak – a lágy és könnyed nyitás és zárás érdekében.



4-dimenziós állításkomfort
A MOVENTO segítségével az előlapokat nemcsak magasságban és dőlésszögben, hanem oldalirányban és akár mélységben is beállíthatja. Nem kell a fiókot megmunkálnia, így gyorsan, egyszerűen és szerszám nélkül kaphat pontos fugaképet.



Terhelhetőség és stabilitás
A MOVENTO stabil és terhelhető. A jó lehajlási értékeknek köszönhetően a vezetősínrendszer alkalmas a padló közeli alkalmazásokhoz is. Ettől lesz a 40 és 70 kg terhelhetőségű teljes kihúzású fiók a legjobb választás.



Fogantyú nélküli lehetőségek
A MOVENTO mind a négy Blum mozgástechnológiával megvalósítható. Ön dönti el, melyik felel meg legjobban az ön igényeinek.



Polckihúzórögzítés
A polckihúzás teljes kihúzásakor a MOVENTO polckihúzó rögzítése mindkét oldalon biztosan bekattan, és stabilan tart. A polckihúzó rögzítés meglazítása a szinkronizálásnak köszönhetően kényelmesen egy kézzel sikerül.

Vezetősínrendszerek

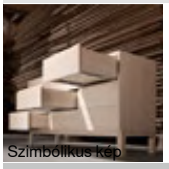
Szimbólikus kép

Vezetősínrendszerek	414
TIP-ON BLUMOTION egység MOVENTO fiókhoz	434
TIP-ON egység MOVENTO fiókhoz	440
TANDEM	446
SERVO-DRIVE MOVENTO | TANDEM fiókhoz	492

Felhasználások	kg	BLUMOTION by Blum	SERVO-DRIVE by Blum	TIP-ON BLUMOTION by Blum	TIP-ON by Blum	Webkód	Oldal
Kuplungtechnika – teljes kihúzás							
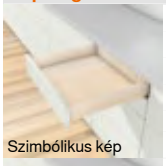 Szimbólikus kép MOVENTO, BLUMOTION – 760H | 766H	40 60 70	●	○	○	–	DQCZ3Y	418
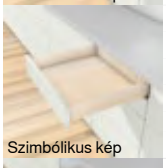 Szimbólikus kép MOVENTO, BLUMOTION – 760H – fenéklapszerelés – fiók	40	●	○	○	–	DQGWJY	420
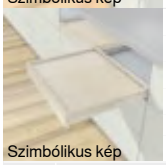 Szimbólikus kép MOVENTO, BLUMOTION – 760H – fenéklapszerelés – polckihúzó	40	●	○	○	–	DQGX9A	422

kg Dinamikus terhelhetőség ● Beépítve ○ Választható – Nem lehetséges

Tartozékok


Szimbólikus kép

Polckihúzórögzítés	424	Korlátrúd, polckihúzó sarokrögzítéshez	428
Oldalstabilizáló-készlet	426	Kihúzásrögzítő	429
Mélységállítás	426	Csavarok	430
Hosszanti magasító korlát fahátfal tartóval	427	Központosító fúró	430
Rögzítőtartó polckihúzóhoz	427	Ajtóütköző	430
Polc sarokelem	428	Csavarhúzó	431

Vezetősínek rögzítése

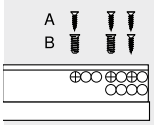

Szimbólikus kép

Vezetősín – 760H – 40 kg	432
Vezetősín – 766H – 60 | 70 kg	432
Vezetősín – 760H – 40 kg – Fenéklap szerelés	433

Felszerelés, leszerelés és beállítás


Szimbólikus kép

Felszerelés, leszerelés és beállítás

Short-URL
www.blum.com/a410

Jelzések

Termék külön kérésre

MOVENTO, BLUMOTION – 760H | 766H

Webkód DQCZ3Y



- rejtett megvezetésű teljes kihúzás
- integrált **BLUMOTION S** kapcsolható csillapítással a finom és halk záródásért, **SERVO-DRIVE** vagy **TIP-ON BLUMOTION** nyitásrásegítővel kombinálható
- szinkronizált pihekönnyű futás
- **BLUMATIC**-önzáró technika
- szerszám nélküli oldal-, magasság- és dőlésszögállítás
- opcionális szerszám nélküli mélységállítás
- oldalirányú és mélységi kiegyenlítés

Helyigény

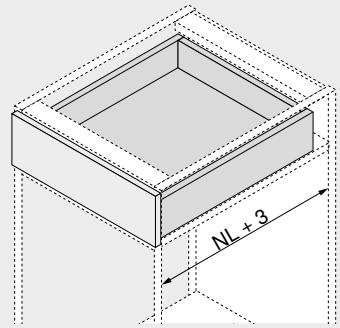

NL Névleges hosszúság

Rendelési információk

1 

Vezetősín bal/jobb

Kivitelezés BLUMOTION S

Névleges hosszúság NL (mm)	Dinamikus terhelhetőség (kg) 40	60	70
250[1]	760H2500S		
270	760H2700S		
300	760H3000S		
320	760H3200S		
350	760H3500S		
380	760H3800S		
400	760H4000S		
420	760H4200S		
450	760H4500S		766H4500S
480	760H4800S		
500	760H5000S		766H5000S
520	760H5200S		766H5200S
550	760H5500S		766H5500S
580			766H5800S
600	760H6000S		766H6000S
700		766H7000S	
750		766H7500S	
650			766H6500S

[1] TIP-ON BLUMOTION nyitásrásegítővel nem kompatibilis

3 

Kuplung bal/jobb

Szín	Anyaga	Cikkszám
Narancssárga	Műanyag/acél	T51.7601

Bal/jobb oldalt kell rendelni

Fiók

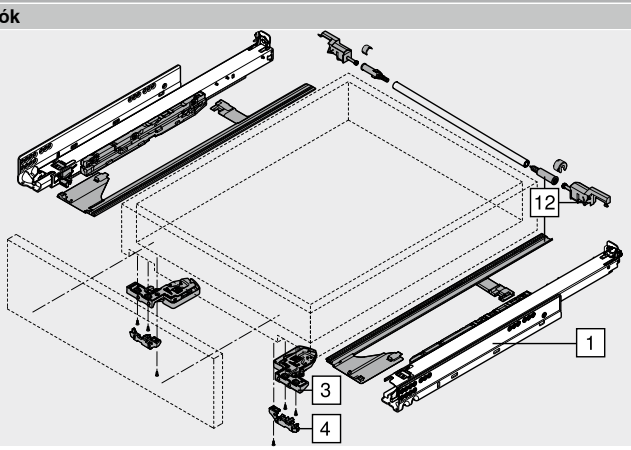

Tartozékok

4 

Mélységállítás bal/jobb

Szín	Anyaga	Cikkszám
RAL 7037 szürke	Műanyag	298.7600

Csak közézáródó felhasználásokhoz
Blum-távtartó puffer beépítve
Illeszkedik a T51.7601 kuplunghoz

12 

Oldalstabilizáló-készlet

Névleges hosszúság NL (mm)	Szín	Cikkszám
400-ig	RAL 7037 szürke	ZS7M400MU
600-ig		ZS7M600MU
750-ig		ZS7M750MU

Méretre vágáshoz
1400 mm-es korpuszszélességhez KB igazodik
Ideális széles fiókokhoz rövid névleges hosszúsággal

MOVENTO, BLUMOTION – 760H | 766H

Webkód DQCZ3Y

Tervezés

Helyigény a korpuszban

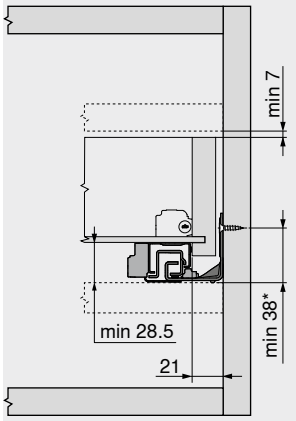

* +1 mm, amennyiben a korpusz összeépítése előtt szerelik fel a korpuszsíneket

Fiók | belső fiók

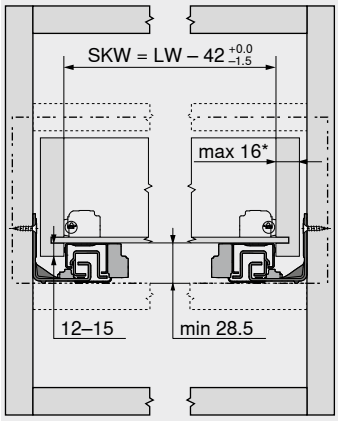

SKW Belső fiókszélesség
LW Belső korpuszszélesség
* A 16 mm oldalfalvastagságú fióknál korlátozott oldalállítás és egyidejűleg a belső szélesség teljes határértékeinek kihasználása SKW

Fiók

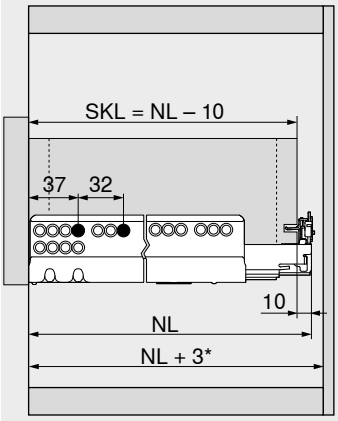

SKL Fiókhosszúság
NL Névleges hosszúság
* Kiegészítésül +12 mm oldalstabilizálóval

Belső fiók

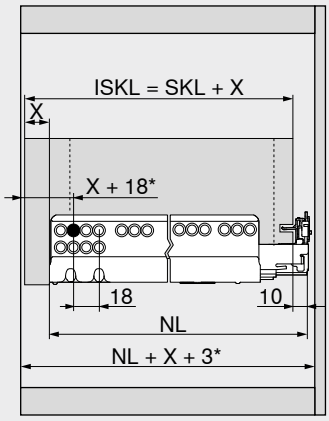

ISKL Belső fiók hossza
SKL Fiókhosszúság
NL Névleges hosszúság
X Előlapvastagság
* Kiegészítésül +3 mm mélységállítással

Lyuktávolság – vezetősínek

Vezetősín – 760H – 40 kg
Névleges hosszúság NL (mm)

250 | 270
300 | 320 | 350
380 | 400 | 420 | 450 | 480 | 500 | 520
550 | 600

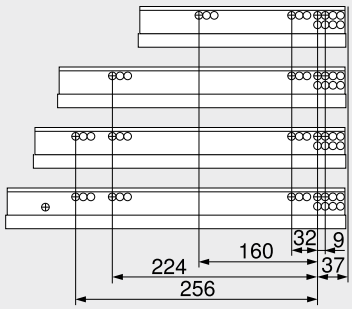

Vezetősín – 766H – 60 | 70 kg
Névleges hosszúság NL (mm)

450
500 | 520 | 550 | 580 | 600
650 | 700 | 750

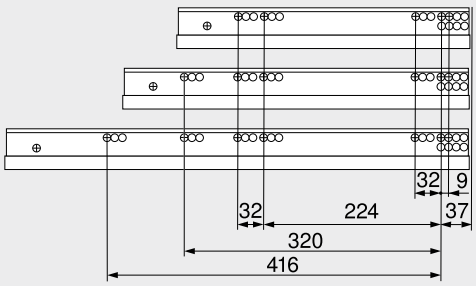

Fiókmegmunkálás

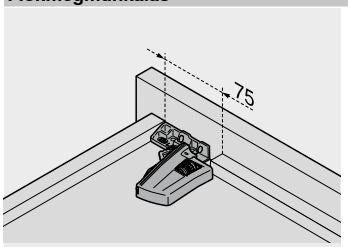

T65.1000.02 sz. fúrósablon használata ajánlott

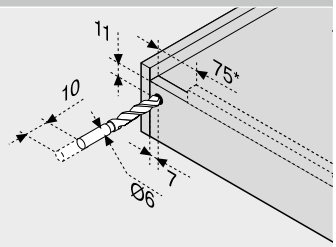

* TIP-ON BLUMOTION 125 mm

Oldalmutatók

Áttekintés	417
TIP-ON BLUMOTION egység MOVENTO fiókhoz	434
TIP-ON egység MOVENTO fiókhoz	440
SERVO-DRIVE MOVENTO | TANDEM fiókhoz	492
CABLOXX	582
Tartozékok	425
Vezetősínek rögzítése	432
E-SERVICES és felhasználási segédeszközök	590
További technikai információk	698

Felszerelés, leszerelés és beállítás

Short-URL
www.blum.com/a410

MOVENTO, BLUMOTION – 760H – fenéklapszerelés – fiók

Webkód
DQGWJY



- rejtett megvezetésű teljes kihúzás
- integrált **BLUMOTION S** kapcsolható csillapítással a finom és halk záródásért, **SERVO-DRIVE** vagy **TIP-ON BLUMOTION** nyitásrásegítővel kombinálható
- szinkronizált pihekönnyű futás
- **BLUMATIC**-önzáró technika
- szerszám nélküli oldal-, magasság- és dőlésszögállítás
- opcionális szerszám nélküli mélységállítás
- oldalirányú és mélységi kiegyenlítés
- korpusz alsó- és köztesfenéklap szereléséhez

Helyigény

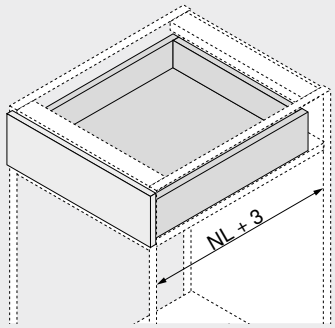

NL	Névleges hosszúság

Rendelési információk

1 **Vezetősínek fenéklap szereléshez bal/jobb**



Kivitelezés	BLUMOTION S

Névleges hosszúság NL (mm)	Dinamikus terhelhetőség (kg) 40
350	760H3500SU
400	760H4000SU
450	760H4500SU
500	760H5000SU

3 **Kuplung bal/jobb**



Szín	Anyaga	Cikkszám
Narancssárga	Műanyag/acél	T51.7601

Bal/jobb oldalt kell rendelni

Tartozékok

12 **Oldalstabilizáló-készlet**



Névleges hosszúság NL (mm)	Szín	Cikkszám
400-ig	RAL 7037 szürke	ZS7M400MU
600-ig		ZS7M600MU
750-ig		ZS7M750MU

Méretre vágáshoz
1400 mm-es korpuszszélességhez KB igazodik
Ideális széles fiókokhoz rövid névleges hosszúsággal

Fenéklap szerelés

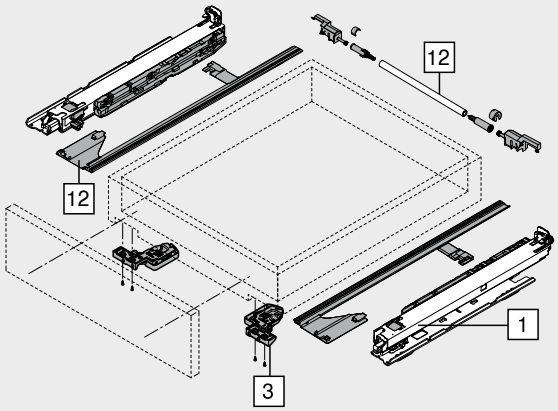

MOVENTO, BLUMOTION – 760H – fenéklapszerelés – fiók

Webkód DQGWJY

Tervezés

Helyigény a korpuszban

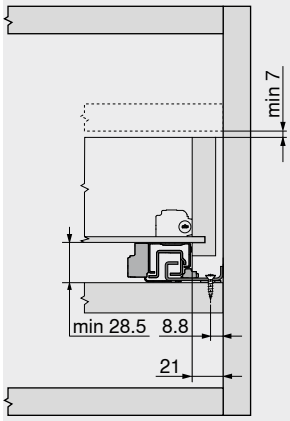

Fiók | belső fiók

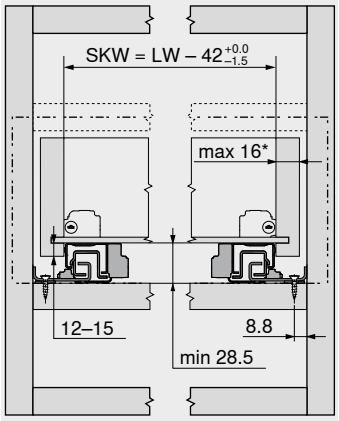

SKW	Belső fiókszélesség
LW	Belső korpuszszélesség
*	A 16 mm oldalfalvastagságú fióknál korlátozott oldalállítás és egyidejűleg a belső szélesség teljes határértékeinek kihasználása SKW

Fiók

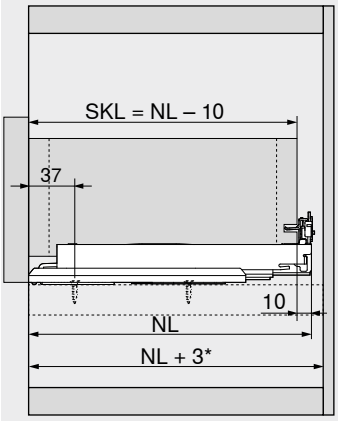

SKL	Fiókhosszúság
NL	Névleges hosszúság
*	Kiegészítésül +12 mm oldalstabilizálóval

Belső fiók

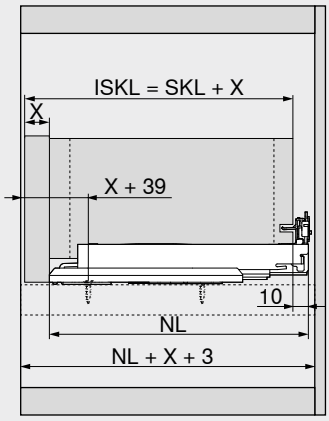

ISKL	Belső fiók hossza
SKL	Fiókhosszúság
NL	Névleges hosszúság
X	Előlapvastagság

Lyuktávolság – vezetősínek

Vezetősín – 760H – 40 kg – Fenéklap szerelés
Névleges hosszúság NL (mm)

350 | 400 | 450

500

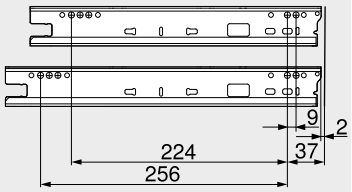

Fiókmegmunkálás

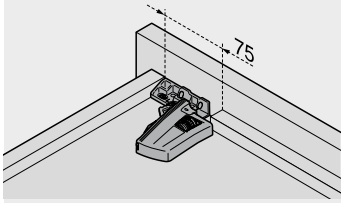

T65.1000.02 sz. fúrósablon használata ajánlott

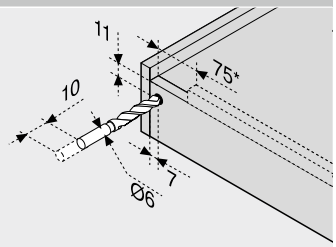

* TIP-ON BLUMOTION 125 mm

Oldalmutatók

Áttekintés	417
TIP-ON BLUMOTION egység MOVENTO fiókhoz	434
SERVO-DRIVE MOVENTO | TANDEM fiókhoz	492
Tartozékok	425
Vezetősínek rögzítése	432
E-SERVICES és felhasználási segédeszközök	590
További technikai információk	698

Felszerelés, leszerelés és beállítás

Short-URL
www.blum.com/a410

MOVENTO, BLUMOTION – 760H – fenéklapszerelés – polckihúzó

Webkód DQGX9A



- rejtett megvezetésű teljes kihúzás
- integrált **BLUMOTION S** kapcsolható csillapítással a finom és halk záródásért, **SERVO-DRIVE** vagy **TIP-ON BLUMOTION** nyitásrásegítővel kombinálható
- szinkronizált pihekönnyű futás
- **BLUMATIC**-önzáró technika
- szerszám nélküli oldal-, magasság- és dőlésszögállítás
- opcionális szerszám nélküli mélységállítás
- oldalirányú és mélységi kiegyenlítés
- korpusz alsó- és köztesfenéklap szereléséhez
- polckihúzó rögzítővel nem kombinálható

Helyigény

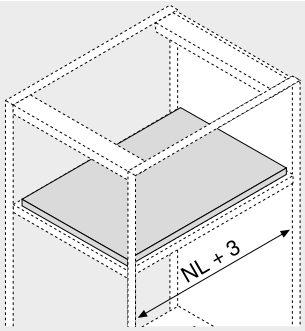

NL Névleges hosszúság

Rendelési információk

1 

Vezetősínek fenéklap szereléshez bal/jobb

Kivitelezés	BLUMOTION S

Névleges hosszúság NL (mm)	Dinamikus terhelhetőség (kg) 40
350	760H3500SU
400	760H4000SU
450	760H4500SU
500	760H5000SU

3 

Kuplung bal/jobb

Szín	Anyaga	Cikkszám
Narancssárga	Műanyag/acél	T51.7601

Bal/jobb oldalt kell rendelni

Tartozékok

4 

Rögzítőtartó polckihúzóhoz

Szín	Anyaga	Cikkszám
Natúr	Műanyag	T51.7000.01

12 

Oldalstabilizáló-készlet

Névleges hosszúság NL (mm)	Szín	Cikkszám
400-ig	RAL 7037 szürke	ZS7M400MU
600-ig		ZS7M600MU
750-ig		ZS7M750MU

Méretre vágáshoz
1400 mm-es korpuszszélességhez KB igazodik
Ideális széles fiókokhoz rövid névleges hosszúsággal

Fenéklap szerelés

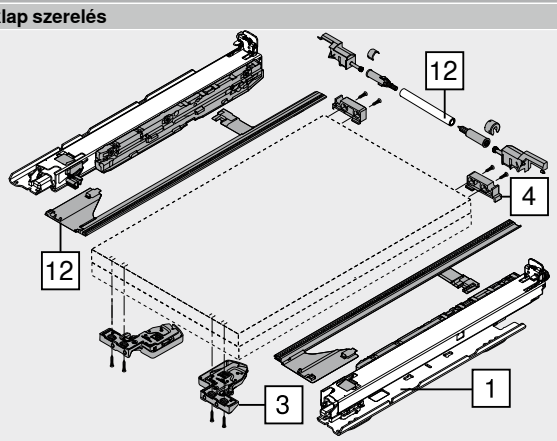

MOVENTO, BLUMOTION – 760H – fenéklapszerelés – polckihúzó

Webkód DQGX9A

Tervezés

Helyigény a korpuszban

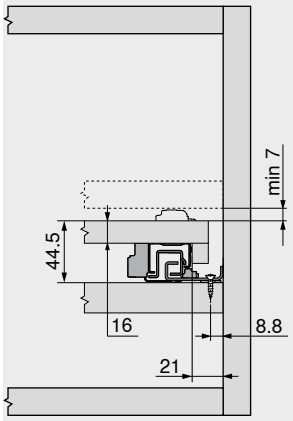

Polckihúzású fiók

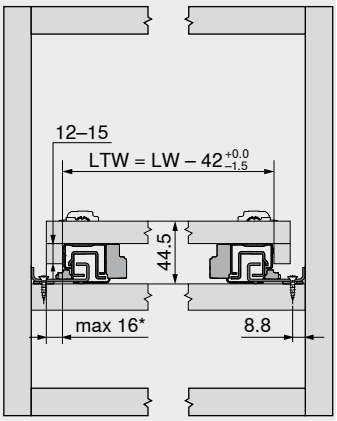

LTW	Belső szélesség
LW	Belső korpuszszélesség
*	A 16 mm oldalfalvastagságú polckihúzónál korlátozott oldalállítás és egyidejűleg a belső polcszélesség teljes határértékeinek kihasználása LTW

Polckihúzású fiók

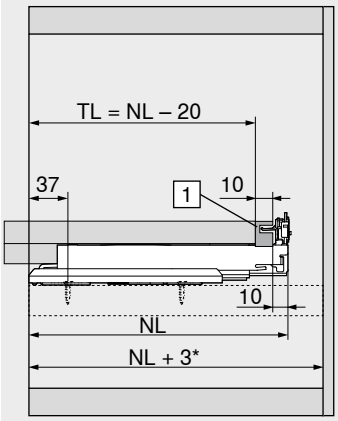

TL	Polchosszúság
NL	Névleges hosszúság
1	Védőburkolat
*	Kiegészítésül +12 mm oldalstabilizálóval

Polckihúzó közézáródó

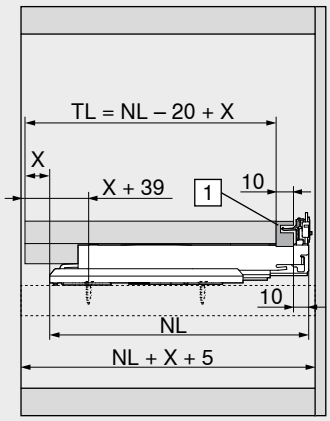

TL	Polchosszúság
NL	Névleges hosszúság
X	Polckihúzó előlapvastagság
1	Védőburkolat

Lyuktávolság – vezetősínek

Vezetősín – 760H – 40 kg – Fenéklap szerelés

Névleges hosszúság NL (mm)

350 | 400 | 450

500

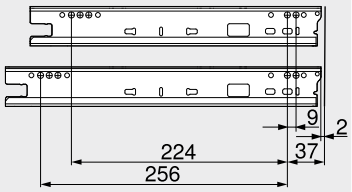

Polckihúzó megmunkálás

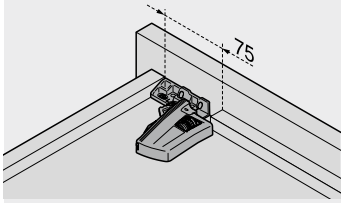

T65.1000.02 sz. fúrósablon használata ajánlott

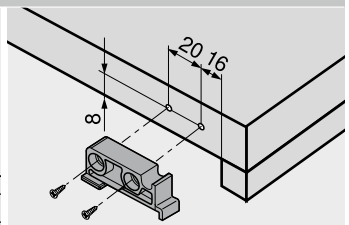

Védőburkolat

Oldalmutatók

Áttekintés	417
TIP-ON BLUMOTION egység MOVENTO fiókhoz	434
SERVO-DRIVE MOVENTO | TANDEM fiókhoz	492
Tartozékok	425
Vezetősínek rögzítése	432
E-SERVICES és felhasználási segédeszközök	590
További technikai információk	698

Felszerelés, leszerelés és beállítás

Short-URL
www.blum.com/a410

Polckihúzórögzítés



- alkalmazható **MOVENTO-teljes kihúzáshoz**
- nem alkalmazható korpusz alsó lap szerelésnél vezetősínekkel
- kombinálható **BLUMOTION**, **TIP-ON BLUMOTION** és **TIP-ON** egységekkel
- kétoldali rögzítés
- biztonságos tartás
- a polckihúzórögzítő, a szinkronizálásnak köszönhetően egy kézzel kikattintható
- egyszerű szerelés – a vasalatok sablonként is szolgálnak
- sínek rögzítése a megszokott csavarozási pozíciókra
- max. korpusz-szélesség KB 1200 mm

Helyigény

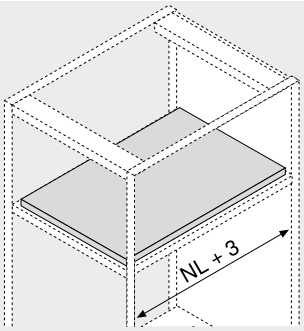

NL Névleges hosszúság

Rendelési információk

12		Polckihúzórögzítés		
		Vezetősín	**Szín**	**Cikkszám**
		760H | 766H	Orionszürke matt	**295H5700**

Tartalmaz:

12a	2 x	Reteszelőegység A rögzítés csak facsavarral oldható meg
12b	2 x	Kapcsolóelem Rögzítés facsavarral és eurocsavarral megoldható
–	1 x	Szerelési útmutató

Figyelmeztetés
A polckihúzó rögzítés szerelésekor ügyeljen arra, hogy a dőlésszög beállítást gyári alapállapotban hagyja!
A rövid névleges hosszúságú, széles fiókokhoz oldalstabilizálást ajánlunk. Ez javítja a reteszelő egység bekattanását.

12c		Szinkronizáló tengely		
		Kivitelezés	**Hossza (mm)**	**Cikkszám**
		Kerekített	1089	**ZST.1089W**

A polckihúzórögzítő, a szinkronizálásnak köszönhetően egy kézzel kikattintható

Szabás	Belső korpuszszélesség LW – 87 mm ±1 mm

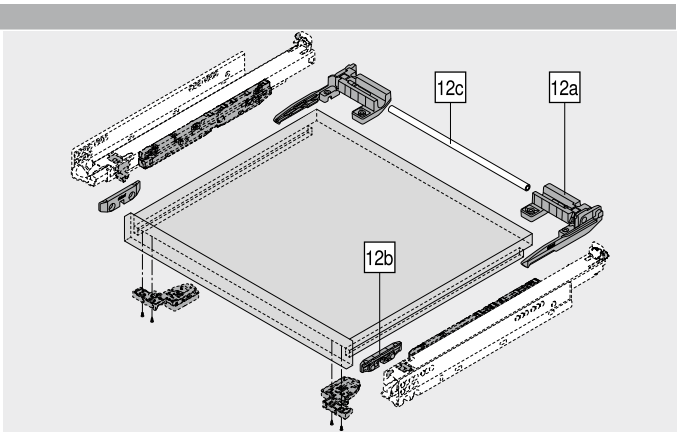

Alternatíva a 12c-hez

12c		Szinkronizáló tengely		
		Kivitelezés	**Hossza (mm)**	**Cikkszám**
		Kerekített	1160	**ZST.1160W**

A polckihúzórögzítő, a szinkronizálásnak köszönhetően egy kézzel kikattintható

Szabás	Belső korpuszszélesség LW – 87 mm ±1 mm

Tartozékok

–		Facsavar		
		Átmérő (mm)	**Hossza (mm)**	**Cikkszám**
		Ø 3.5	15.0	**609.1500**

–		Eurocsavar		
		Átmérő (mm)	**Hossza (mm)**	**Cikkszám**
		Ø 6.0	14.5	**661.1450.HG**

Tervezés

Polckihúzó megmunkálás

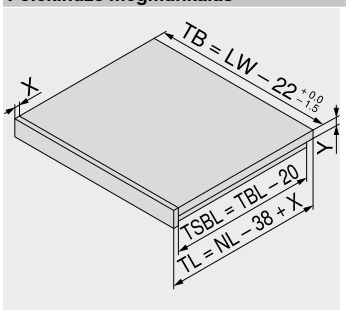

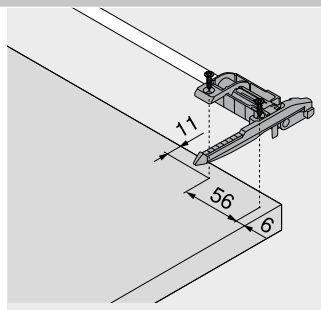

NL	Névleges hosszúság
LW	Belső korpuszszélesség
TB	Polcszélesség
TL	Polchosszúság
TBL	Polckihúzó alsó lap hossza
TSBL	Polckihúzó oldaltakarás hossza
X	Polckihúzó előlapvastagság
Y	Polckihúzó fenéklap vastagság

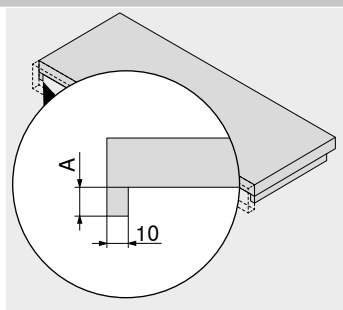

Egyszerű polckihúzó fenéklap	
Vezetősín	**A (mm)**
760H | 766H	12–15

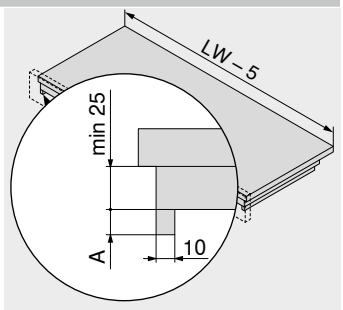

Kettős polckihúzó fenéklap	
Vezetősín	**A (mm)**
760H | 766H	12–15

Polckihúzórögzítés

Tervezés

MOVENTO, TIP-ON – 760H | 766H

Helyigény a korpuszban

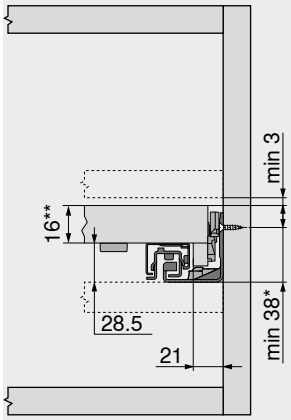

* +1 mm, amennyiben a korpusz összeépítése előtt szerelik fel a korpuszsíneket
** Min. 25 mm csatornával fedett beépítéskor

Polckihúzású fiók

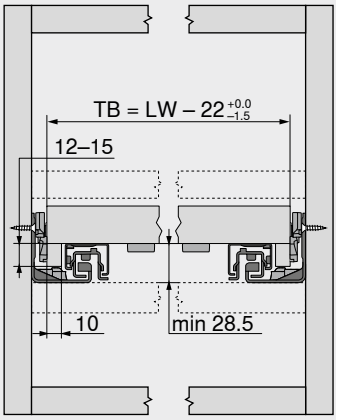

TB Polcszélesség
LW Belső korpuszszélesség
Korlátozott oldalállítás

Polckihúzású fiók

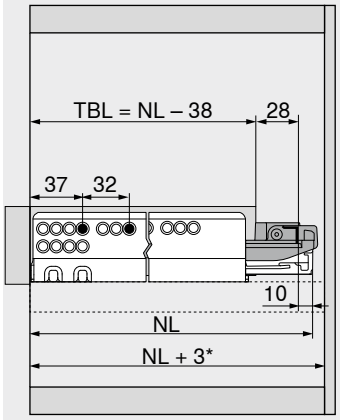

TBL Polckihúzó alsó lap hossza
NL Névleges hosszúság
* Kiegészítésül +12 mm oldalstabilizálóval

Polckihúzó közézáródó

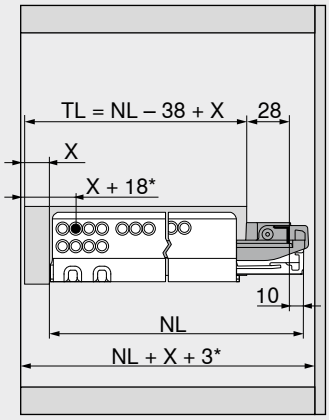

TL Polchosszúság
NL Névleges hosszúság
X Polckihúzó előlapvastagság
* Kiegészítőleg +3 mm mélységállítással és kiegészítőleg +4 mm TIP-ON egységgel

Oldalmutatók

Áttekintés	417
TIP-ON BLUMOTION egység MOVENTO fiókhoz	434
TIP-ON egység MOVENTO fiókhoz	440
Vezetősínek rögzítése	432
E-SERVICES és felhasználási segédeszközök	590
További technikai információk	698

Polckihúzórögzítés

Short-URL
www.blum.com/i010

Felszerelés, leszerelés és beállítás

Short-URL
www.blum.com/a410

Oldalstabilizáló-készlet

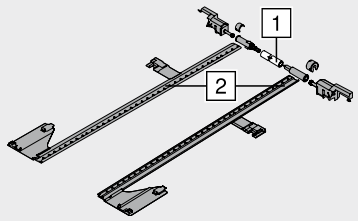

- méretre vágáshoz
- 1400 mm-es korpuszszélességhez KB igazodik
- ideális széles fiókokhoz rövid névleges hosszúsággal
- kompatibilis minden MOVENTO-mozgástechnológiával
- szín: RAL 7037 porszürke
- anyag: műanyag

Rendelési információk

Névleges hosszúság NL (mm)	Cikkszám
400-ig	ZS7M400MU
600-ig	ZS7M600MU
750-ig	ZS7M750MU

Szabás

1 Belső korpuszszélesség LW – 315 mm
2 Névleges hosszúság NL + 10 mm

Tervezés

Helyigény a korpuszban

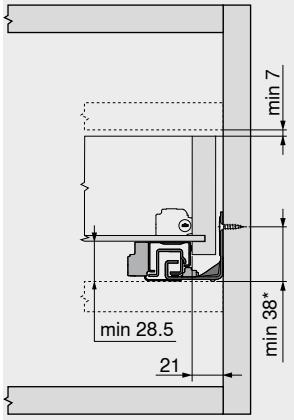

* +1 mm, amennyiben a korpusz összeépítése előtt szerelik fel a korpuszsíneket

Fiók

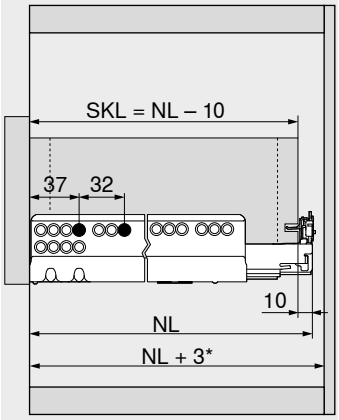

SKL Fiókhosszúság
NL Névleges hosszúság
* Kiegészítésül +12 mm oldalstabilizálóval

Helyigény a korpuszban

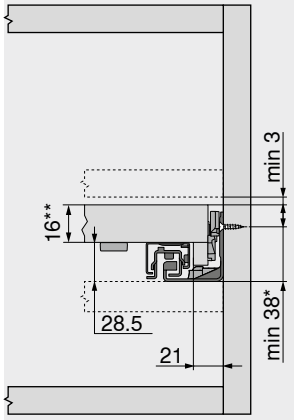

Polckihúzórögzítés
* +1 mm, amennyiben a korpusz összeépítése előtt szerelik fel a korpuszsíneket
** Min. 25 mm csatornával fedett beépítéskor

Polckihúzású fiók

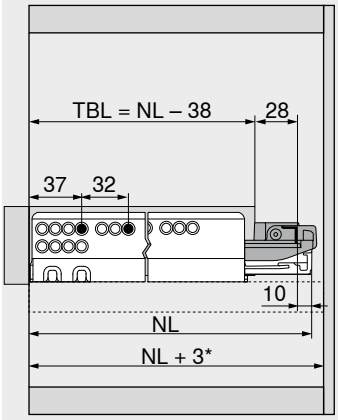

Polckihúzórögzítés
TBL Polckihúzó alsó lap hossza
NL Névleges hosszúság
* Kiegészítésül +12 mm oldalstabilizálóval

Mélységállítás

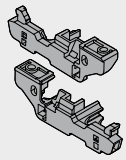

- csak közézáródó felhasználásokhoz
- SERVO-DRIVE-beépített puffer
- illeszkedik a T51.7601 kuplunghoz
- bal | jobb
- szín: RAL 7037 porszürke
- anyag: műanyag

Rendelési információk

Szín	Anyaga	Cikkszám
RAL 7037 szürke	Műanyag	298.7600

Szerelés

Felszerelés, leszerelés és beállítás

Short-URL
www.blum.com/a410

Hosszanti magasító korlát fahátfal tartóval

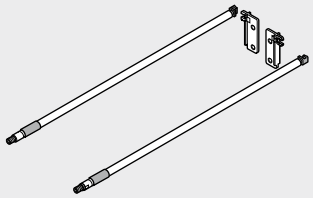

- szín: eloxált rozsdamentes acél
- anyag: alumínium

Rendelési információk

Névleges hosszúság NL (mm)	Cikkszám
400	ZRE.363A.ID
450	ZRE.413A.ID
480	ZRE.443A.ID
500	ZRE.463A.ID
520	ZRE.483A.ID
550	ZRE.513A.ID
580	ZRE.543A.ID
600	ZRE.563A.ID
650	ZRE.613A.ID

Tervezés

Helyigény a korpuszban

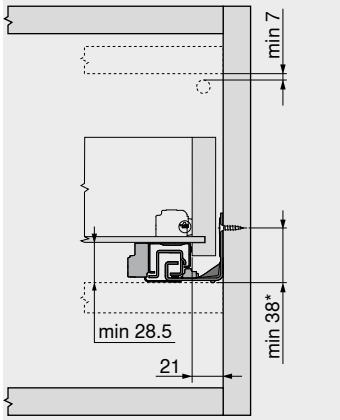

* +1 mm, amennyiben a korpusz összeépítése előtt szerelik fel a korpuszsíneket

Beépítési méretek – hátfalnál

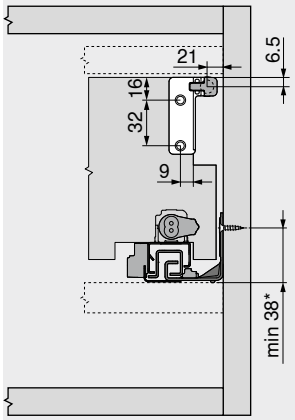

* +1 mm, amennyiben a korpusz összeépítése előtt szerelik fel a korpuszsíneket

Szerelés

Felszerelés, leszerelés és beállítás

Short-URL
www.blum.com/a410

Rögzítőtartó polckihúzóhoz

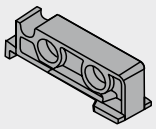

- kompatibilis MOVENTO | TANDEM fiókkal
- polckihúzórögzítő alkalmazásakor nem szükséges

Rendelési információk

Szín	Anyaga	Cikkszám
Natúr	Műanyag	T51.7000.01

Szerelés

Felszerelés, leszerelés és beállítás

Short-URL
www.blum.com/a410

Polc sarokelem

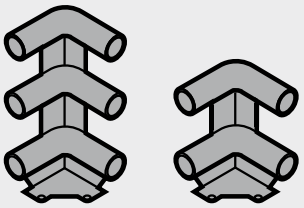

- szín: RAL 7037 porszürke
- anyag: műanyag

Rendelési információk

Kivitelezés	Cikkszám
Kettes	ZTU.00Z0
Hármas	ZTU.00D0

Tervezés

Helyigény a korpuszban Kettős magasító korláttal

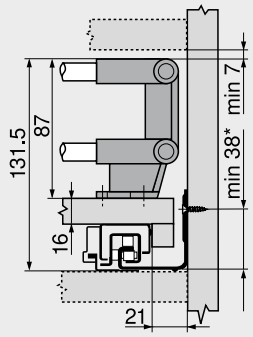

* +1 mm, amennyiben a korpusz összeépítése előtt szerelik fel a korpuszsíneket

Helyigény a korpuszban Hármas magasító korláttal

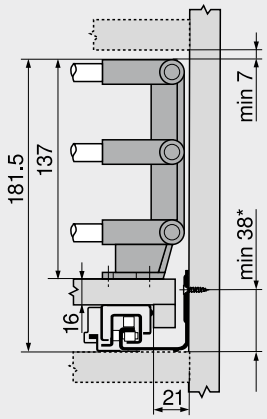

* +1 mm, amennyiben a korpusz összeépítése előtt szerelik fel a korpuszsíneket

Beépítési méretek – sarokelemek

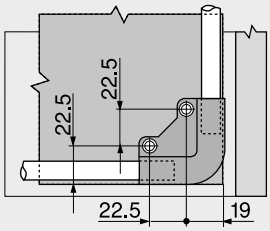

Korlátrúd, polckihúzó sarokrögzítéshez

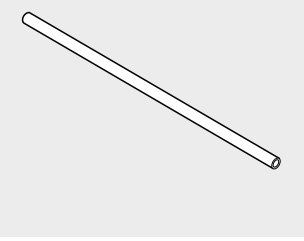

- méretre vágáshoz, 1094 mm
- 1200 mm-es korpuszszélességhez KB igazodik

Rendelési információk

Szín	Anyaga	Cikkszám
Eloxált rozsdamentes acél	Alumínium	ZRG.1094U
Szabás		
Korpuszszélesség KB – 106 mm		
Névleges hosszúság NL – 64 mm		

Kihúzásrögzítő

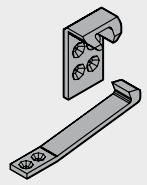

- kihúzásrögzítő

Rendelési információk

Szín	Anyaga	Cikkszám
Fehér	Műanyag	295.5600

Tervezés

Polckihúzású fiók

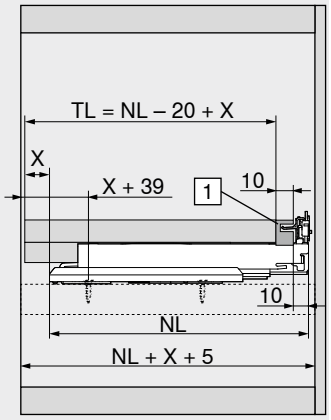

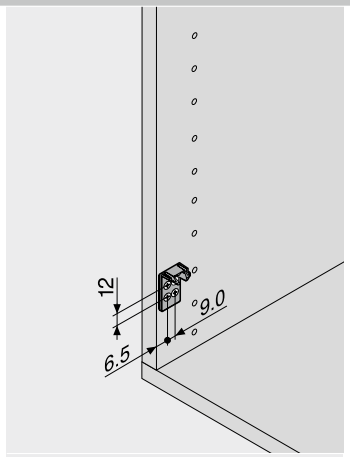

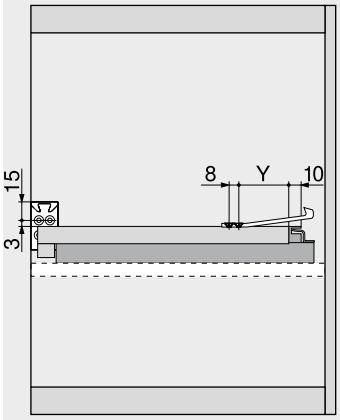

TL	Polchosszúság
NL	Névleges hosszúság
X	Polckihúzó előlapvastagság
1	Védőburkolat

Névleges hosszúság NL (mm)	Y (mm) 760H	766H
250	77	–
270	72	–
300	72	–
320	72	–
350	72	–
380	72	–
400	72	–
420	72	–
450	72	72
480	72	–
500	72	72
520	72	72
550	72	72
580	–	72
600	72	72
650	–	72
700	–	72
750	–	72

Facsavar – Ø 3.5 mm



- szín: nikkelezett
- anyag: acél

Rendelési információk		
Hossza X (mm)	**Átmérő (mm)**	**Cikkszám**
15.0	Ø 3.5	609.1500
17.0		609.1700

Eurocsavar – Ø 6.0 mm



- furatátmérő Ø 5 mm
- szín: nikkelezett
- anyag: acél

Rendelési információk		
Hossza X (mm)	**Átmérő (mm)**	**Cikkszám**
10.0	Ø 6.0	661.1000.HG
11.5		661.1150.HG
13.0		661.1300.HG
14.5		661.1450.HG
20.0		661.2000.HG

Központosító fúró



- Ø 3.5 mm-es facsavarok előfúrásához
- fúrásmélység 8 mm-ig
- anyag: acél, edzett

Rendelési információk		
Megnevezés	**Átmérő (mm)**	**Cikkszám**
Központosító fúró	Ø 2.7	M01.ZZ03.01
Tartalék fúró		M01.ZZB3

Öntapadó ütközéstompító

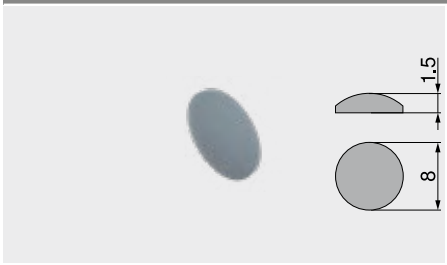

- hangtompításhoz
- szín: natúrfehér
- anyag: műanyag

Rendelési információk	
Átmérő (mm)	**Cikkszám**
Ø 8.0	993.710

Ütközéstompító befúráshoz

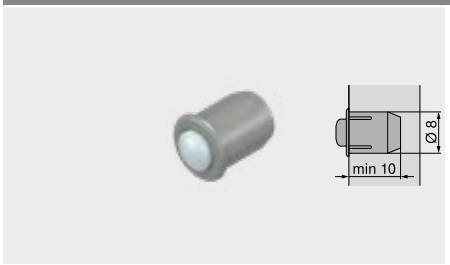

- hangtompításhoz
- 2 mm előlaphézag
- kétrészes
- szín: RAL 9006 szürke
- anyag: műanyag

Rendelési információk	
Átmérő (mm)	**Cikkszám**
Ø 8.0	993.706

Csillagfejű csavarhúzó



- narancssárga Blum-feliratos markolattal
- szín: fekete/narancssárga
- anyag: műanyag/acél

Rendelési információk

Fúróbefogó	Összhossz (mm)	Cikkszám
Pozidriv PZ 2	210	303.756.1

Laposfejű csavarhúzó



- narancssárga Blum-feliratos markolattal
- szín: fekete/narancssárga
- anyag: műanyag/acél

Rendelési információk

Fúróbefogó	Összhossz (mm)	Cikkszám
Laposfejű 1	200	314.928.1

Vezetősín – 760H – 40 kg

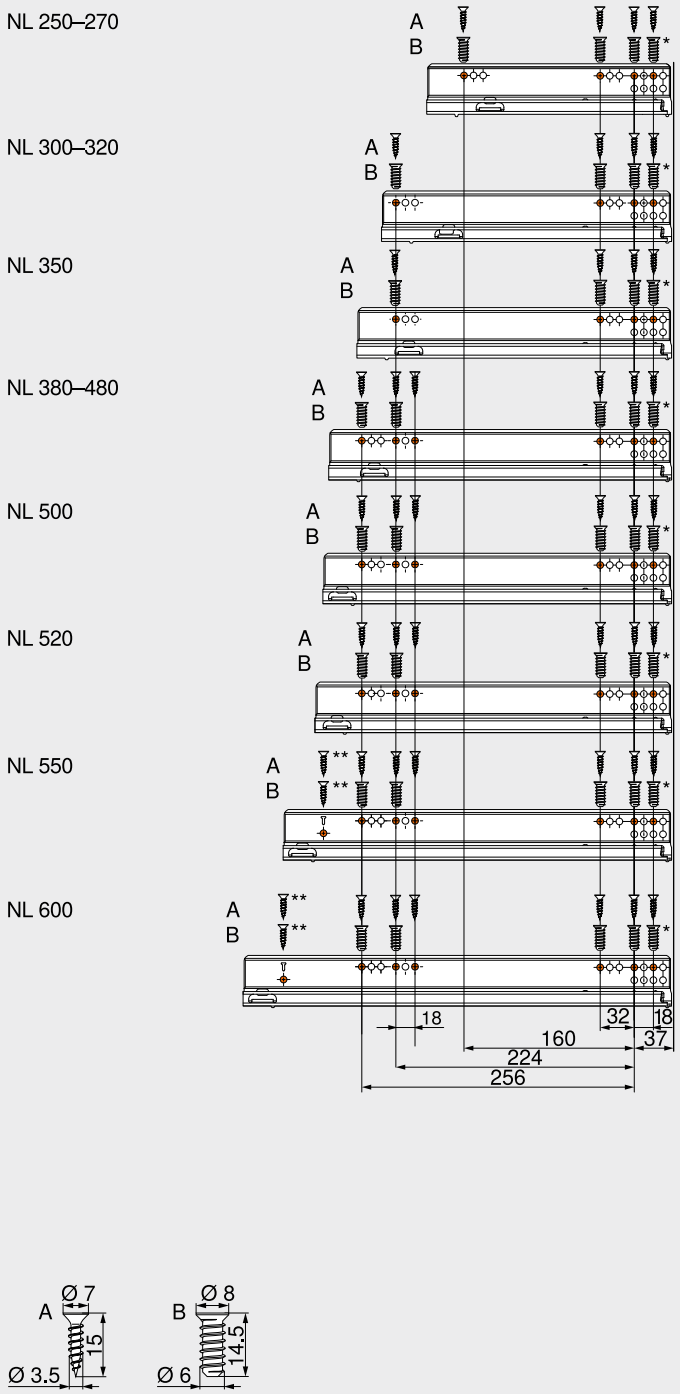

NL	Névleges hosszúság
A	Facsavar Ø 3.5 x 15 mm, cikkszám 609.1500
B	Eurocsavar Ø 6 x 14.5 mm, cikkszám 661.1450.HG
*	Helyettesíthető Ø 3.5 x 15 mm forgácslap csavarral
**	Választhatóan, a nagyobb stabilitásért

Vezetősín – 766H – 60 | 70 kg

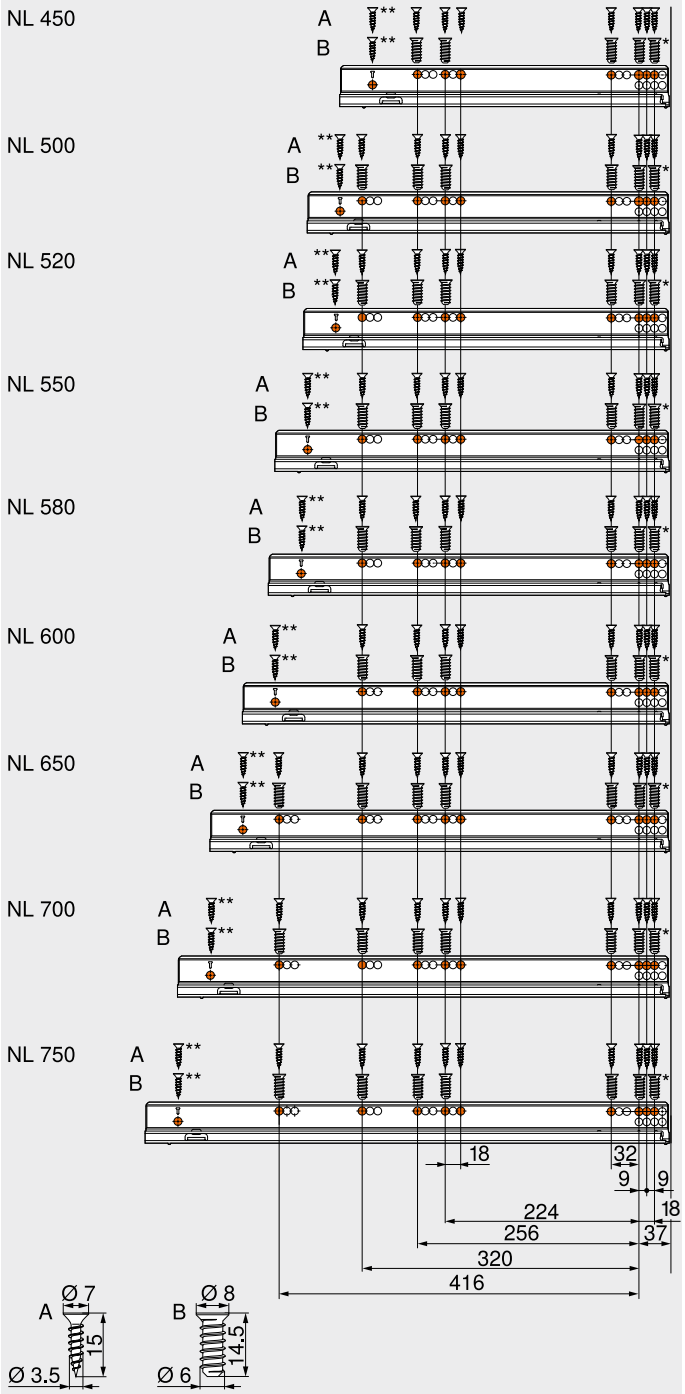

NL	Névleges hosszúság
A	Facsavar Ø 3.5 x 15 mm, cikkszám 609.1500
B	Eurocsavar Ø 6 x 14.5 mm, cikkszám 661.1450.HG
*	Helyettesíthető Ø 3.5 x 15 mm forgácslap csavarral
**	Választhatóan, a nagyobb stabilitásért

Vezetősín – 760H – 40 kg – Fenéklap szerelés

NL 350–450

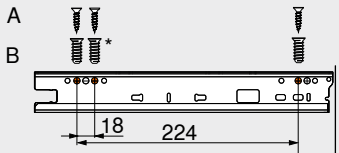

NL 500

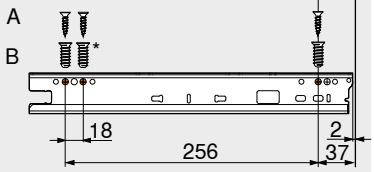

NL	Névleges hosszúság
A	Facsavar Ø 4 x 15 mm
B	Eurocsavar Ø 6 x 14.5 mm, cikkszám 661.1450.HG
*	Helyettesíthető Ø 4 x 15 mm facsavarral

Korpusz összeszerelés

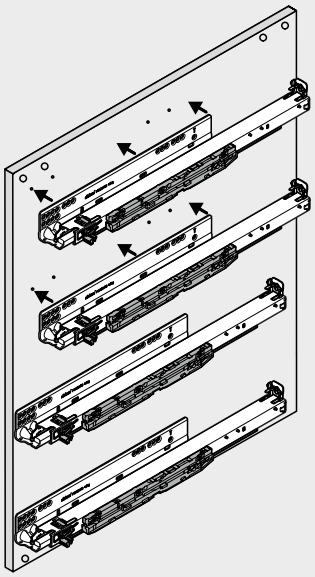

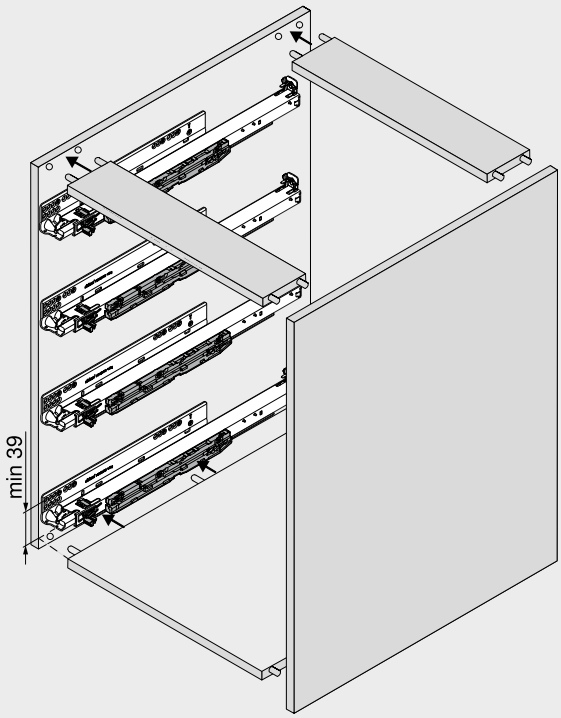

Ha vezetősíneket a korpusz összeállítása előtt kell behelyezni, a sín tűrésértékei miatt a csavarozási pozíciókat min. 1 mm-rel, 38-ról, min. 39 mm-re kell növelni!

Két funkció – elbűvölően kombinálva



A MOVENTO fiókhoz való TIP-ON BLUMOTION egyesíti a TIP-ON mechanikus nyitásrásegítés előnyeit a már bevált BLUMOTION-csillapítással a finom és halk záródásért – mindezt teljesen mechanikusan. A kioldási tartomány optimális működéséhez és növeléséhez ajánlott szinkronizálás alkalmazása.
A TIP-ON BLUMOTION nagyfelületű kioldási tartományával gondoskodik az elbűvölő mozgáskomfortról a fogantyú nélküli kihúzóknál és fiókoknál. A kioldási tartomány optimális működéséhez és növeléséhez ajánlott szinkronizálás alkalmazása.







Nyitás érintéssel, pihekönnyű futás, finom és halk záródás – a TIP-ON BLUMOTION egység a mozgatást egy állandó harmonikus komfortélménnyé teszi.

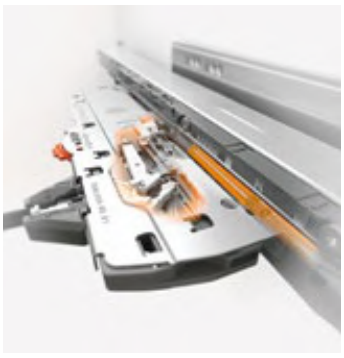

A mozgásfolyamat tisztán mechanikus rásegítéssel működik.

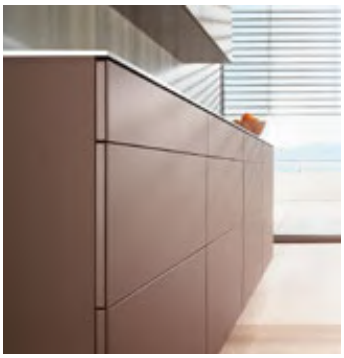

Csekély előlaprés
A TIP-ON BLUMOTION megoldható már 2.5 mm előlapréssel.

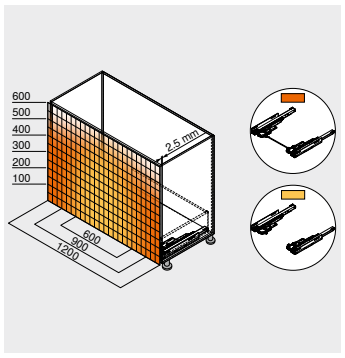

Nagyfelületű kioldási tartomány
A kioldási tartomány optimális működéséhez és növeléséhez ajánlott szinkronizálás alkalmazása.



4-dimenziós állítás
A 4-dimenziós állítással pontos fugakép állítható be. A mélységállítás beépített, és szerszám nélkül történik az állító kerékkel.



Egyszerű, szerszám nélküli szerelés
A TIP-ON BLUMOTION-egység, mint minden további elem, szerszám nélkül szerelhető.

Vezetősínrendszerek

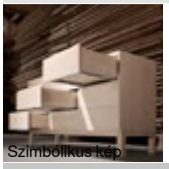
Szimbólikus kép

Vezetősínrendszerek	414
MOVENTO	416
TIP-ON egység MOVENTO fiókhoz	440
SERVO-DRIVE MOVENTO | TANDEM fiókhoz	492

Felhasználások	kg	Webkód	Oldal
Kuplungtechnika – teljes kihúzás			
MOVENTO, TIP-ON BLUMOTION – 760H | 766H	40 60 70	DQD0IM	436

kg Dinamikus terhelhetőség

Tartozékok


Szimbólikus kép

Polckihúzórögzítés	424	Korlátrúd, polckihúzó sarokrögzítéshez	428
Oldalstabilizáló-készlet	426	Kihúzásrögzítő	429
Mélységállítás	426	Csavarok	430
Hosszanti magasító korlát fahátfal tartóval	427	Központosító fúró	430
Rögzítőtartó polckihúzóhoz	427	Ajtóütköző	430
Polc sarokelem	428	Csavarhúzó	431

Vezetősínek rögzítése

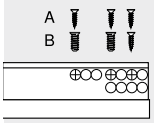

Szimbólikus kép

Vezetősín – 760H – 40 kg	438
Vezetősín – 766H – 60 | 70 kg	438

Felszerelés, leszerelés és beállítás


Szimbólikus kép

Felszerelés, leszerelés és beállítás

Short-URL
www.blum.com/a460

Jelzések

Termék külön kérésre

MOVENTO, TIP-ON BLUMOTION – 760H | 766H

Webkód DQD0IM



- rejtett megvezetésű teljes kihúzás
- integrált **BLUMOTION S** kapcsolható csillapítással a finom és halk záródásért, **SERVO-DRIVE** vagy **TIP-ON BLUMOTION** nyitásrásegítővel kombinálható
- szinkronizált pihekönnyű futás
- szerszám nélküli oldal-, magasság- és dőlésszögállítás
- beépített szerszám nélküli mélységállítás
- oldalirányú és mélységi kiegyenlítés
- kompatibilis a MOVENTO rendszerhez való oldalstabilizálóval
- szinkronizálás 265 mm belső korpuszszélességtől LW

Helyigény

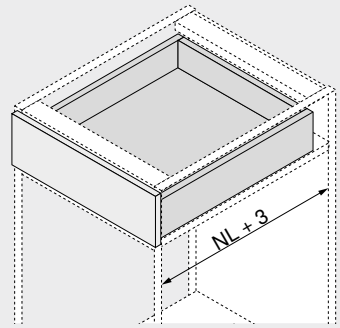

NL Névleges hosszúság

Rendelési információk

1 Vezetősín bal/jobb



Kivitelezés: BLUMOTION S

Névleges hosszúság NL (mm)	Dinamikus terhelhetőség (kg) 40	60	70
270	760H2700S		
300	760H3000S		
320	760H3200S		
350	760H3500S		
380	760H3800S		
400	760H4000S		
420	760H4200S		
450	760H4500S		766H4500S
480	760H4800S		
500	760H5000S		766H5000S
520	760H5200S		766H5200S
550	760H5500S		766H5500S
580			766H5800S
600	760H6000S		766H6000S
650			766H6500S
700		766H7000S	
750		766H7500S	

3 Kuplung bal/jobb



Szín	Anyaga	Cikkszám
Narancssárga	Műanyag/acél	T51.7601

Bal/jobb oldalt kell rendelni

6 TIP-ON BLUMOTION-készlet



Névleges hosszúság NL (mm)	Egység	Vezetősín (kg)	Súly (kg)		Cikkszám
270–320	S0	40	≤ 10		T60L7040
270–320	S1	40	> 10–20		T60L7140
350–600	L1	40	≤ 20	2	T60L7340
350–600	L3	40	15–40	2	T60L7540
450–750	L5	60 | 70	35–70	3	T60L7570

Tartalmaz:

6a 1 x TIP-ON BLUMOTION-egység bal/jobb
6b 1 x TIP-ON BLUMOTION-kapcsolóelem bal/jobb
6c 2 x TIP-ON BLUMOTION-szinkronizáló adapter Belső korpuszszélesség LW ≥ 314 mm

[1] Javasolt súlytartományok (a kihúzó teljes súlya) az optimális nyitási és zárási funkcióhoz
[2] Csak 40 kg-sínnel kombinálható
[3] Javaslat: csak 60 | 70 kg-korpussínnel kombinálható

6d TIP-ON BLUMOTION-szinkronizáló tengely



Kivitelezés	Szín	Cikkszám
Kerekített	Szürke	T60.1125W

Alkalmas LW 1370 mm belső korpuszszélességig

Figyelmeztetés
A kioldási tartomány optimális működéséhez és növeléséhez ajánlott szinkronizálás alkalmazása

Szabás Belső korpuszszélesség LW – 267 mm

Fiók

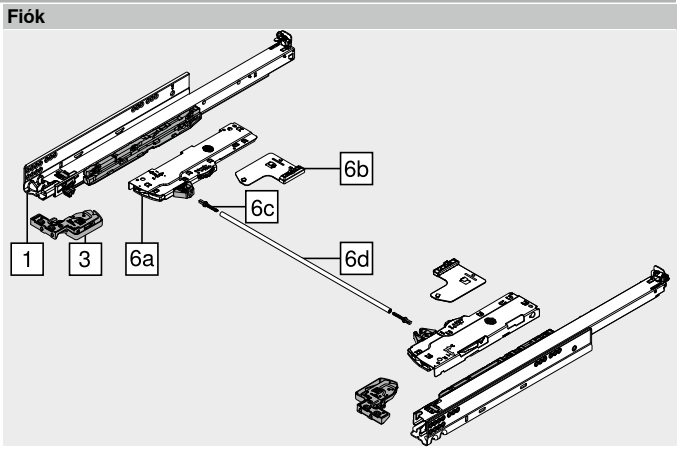

Belső korpuszszélesség LW 265–313 mm

6e TIP-ON BLUMOTION-szinkronizáló



Kivitelezés	Szín	Cikkszám
Négyszögletes	RAL 7035 halványszürke	T60.300D

Méretre vágáshoz
Szabás Belső korpuszszélesség LW – 241 mm

Tartozékok

Belső korpuszszélesség LW ≥ 314 mm

6c TIP-ON BLUMOTION-szinkronizáló adapter



Kivitelezés	Szín	Cikkszám
Szimmetrikus	RAL 7035 halványszürke 2 x	T60.000D

– Előlaprés sablon TIP-ON BLUMOTION



Előlaprés FS (mm)	Szín	Cikkszám
2.5	Narancssárga	65.5631

Figyelmeztetés
Előlaprés sablon használatát javasoljuk

MOVENTO, TIP-ON BLUMOTION – 760H | 766H

Webkód DQD0IM

Tervezés

Helyigény a korpuszban

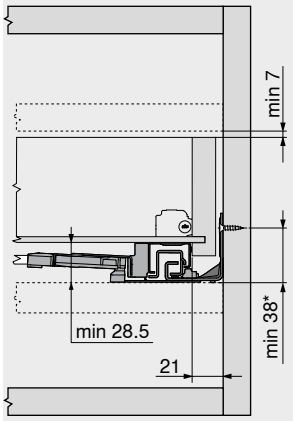

* +1 mm, amennyiben a korpusz összeépítése előtt szerelik fel a korpuszsíneket

Fiók | belső fiók

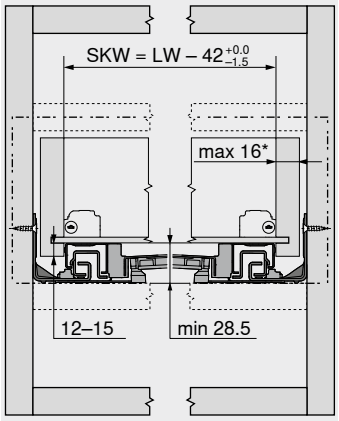

SKW Belső fiókszélesség
LW Belső korpuszszélesség
* A 16 mm oldalfalvastagságú fióknál korlátozott oldalállítás és egyidejűleg a belső szélesség teljes határértékeinek kihasználása SKW

Fiók

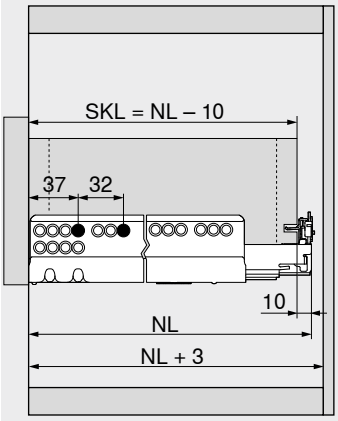

SKL Fiókhosszúság
NL Névleges hosszúság

Belső fiók

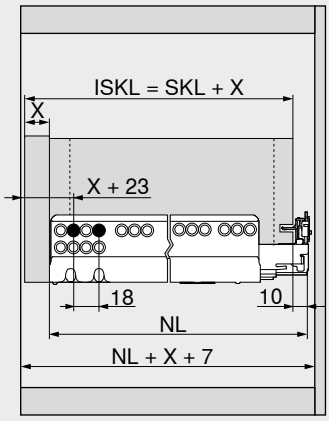

ISKL Belső fiók hossza
SKL Fiókhosszúság
NL Névleges hosszúság
X Előlapvastagság

Lyuktávolság – vezetősínek

Vezetősín – 760H – 40 kg
Névleges hosszúság NL (mm)

270
300 | 320 | 350
380 | 400 | 420 | 450 | 480 | 500 | 520
550 | 600

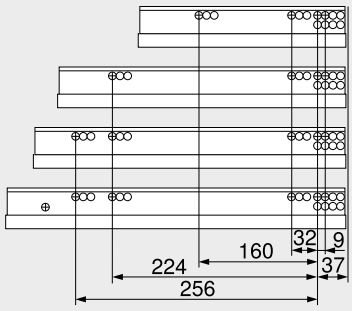

Vezetősín – 766H – 60 | 70 kg
Névleges hosszúság NL (mm)

450
500 | 520 | 550 | 580 | 600
650 | 700 | 750

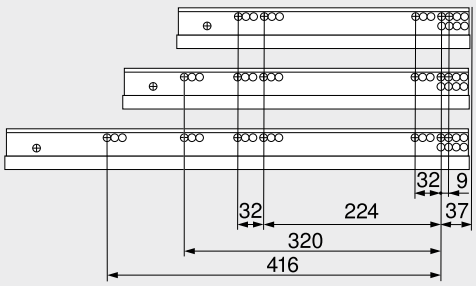

Fiókmegmunkálás

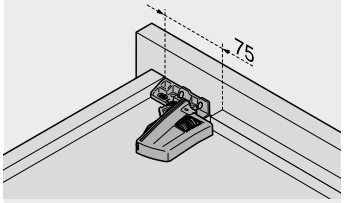

T65.1000.02 sz. fúrósablon használata ajánlott

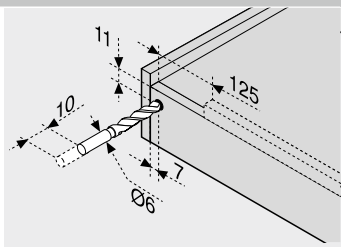

Kioldási tartomány

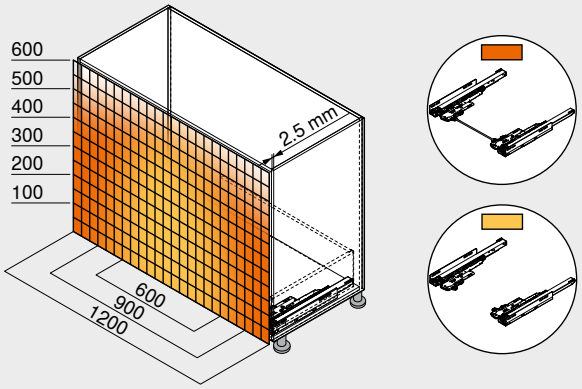

Példa 760H – 40 kg-hoz, névleges hossz NL 500 mm, 4-oldalú fiók, szinkronizálóval vagy nélkül

A kioldási tartomány optimális működéséhez és növeléséhez ajánlott szinkronizálás alkalmazása

Oldalmutatók

Áttekintés	435
MOVENTO	416
TIP-ON egység MOVENTO fiókhoz	440
CABLOXX	582
Tartozékok	425
Vezetősínek rögzítése	438
E-SERVICES és felhasználási segédeszközök	590
További technikai információk	698

Felszerelés, leszerelés és beállítás

Short-URL
www.blum.com/a460

Vezetősín – 760H – 40 kg

NL 270
NL 300–320
NL 350
NL 380–480
NL 500
NL 520
NL 550
NL 600

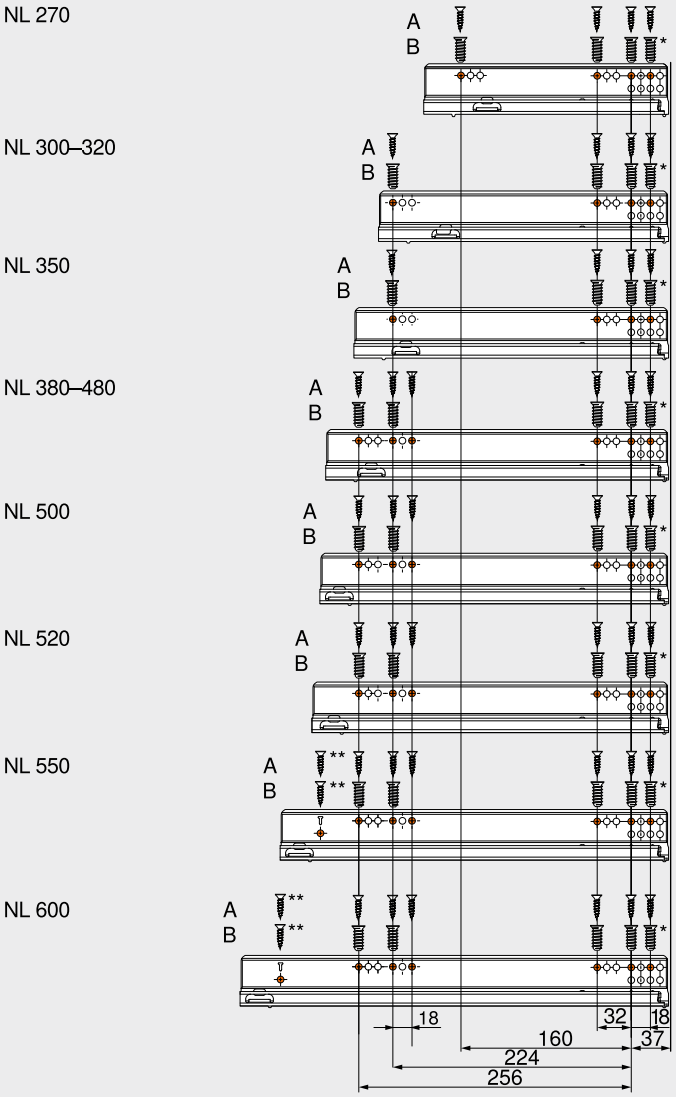

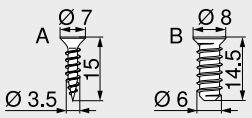

NL	Névleges hosszúság
A	Facsavar Ø 3.5 x 15 mm, cikkszám 609.1500
B	Eurocsavar Ø 6 x 14.5 mm, cikkszám 661.1450.HG
*	Helyettesíthető Ø 3.5 x 15 mm forgácslap csavarral
**	Választhatóan, a nagyobb stabilitásért

Vezetősín – 766H – 60 | 70 kg

NL 450
NL 500
NL 520
NL 550
NL 580
NL 600
NL 650
NL 700
NL 750

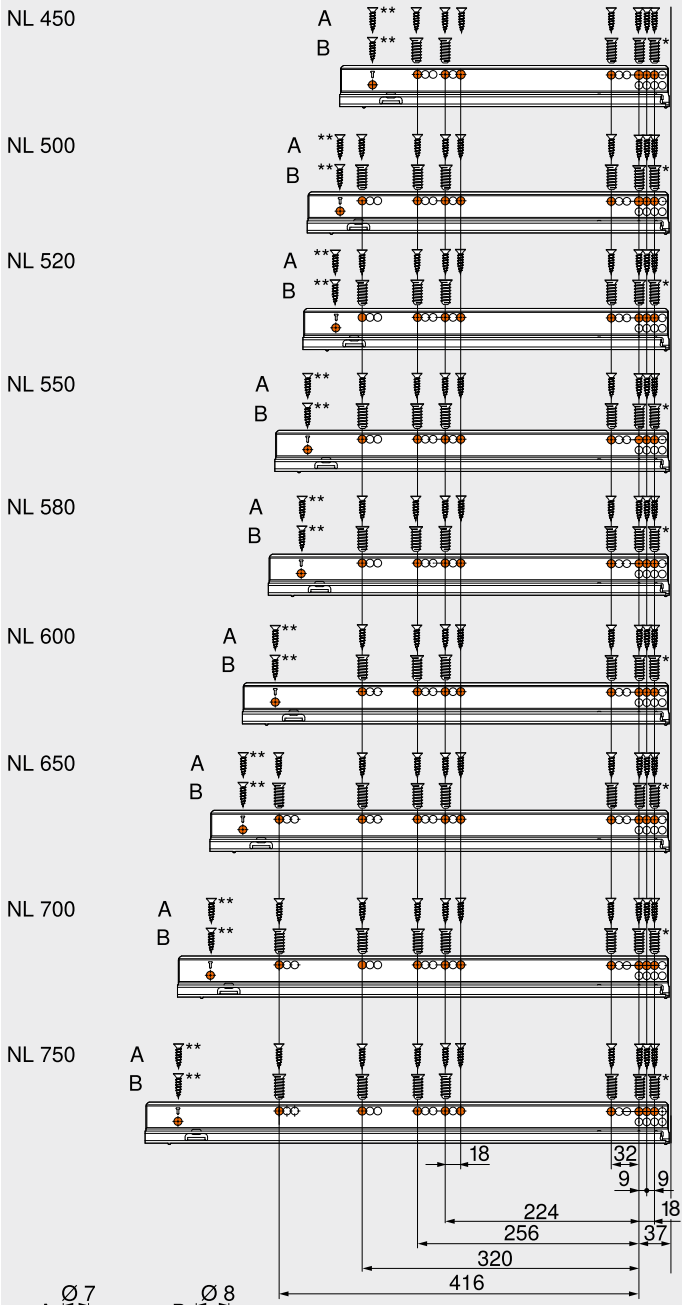

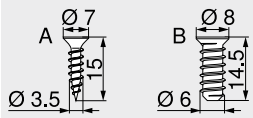

NL	Névleges hosszúság
A	Facsavar Ø 3.5 x 15 mm, cikkszám 609.1500
B	Eurocsavar Ø 6 x 14.5 mm, cikkszám 661.1450.HG
*	Helyettesíthető Ø 3.5 x 15 mm forgácslap csavarral
**	Választhatóan, a nagyobb stabilitásért

Egyszerű nyitás – könnyed érintéssel

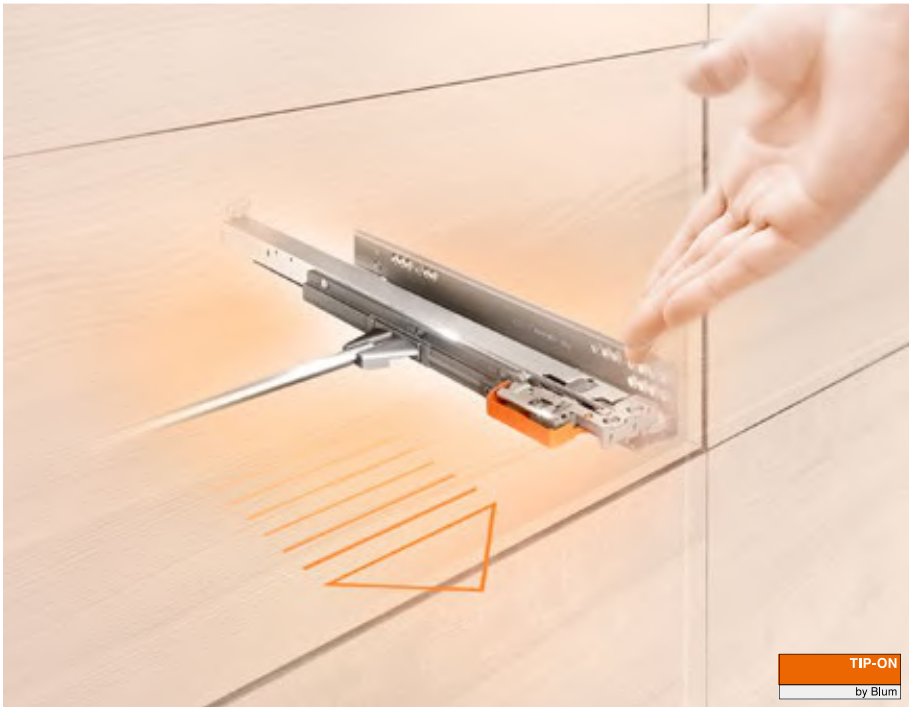

Fogantyú nélküli megbízható nyitás
A modern bútordesignban a fogantyú nélküli előlapok egyre nagyobb szerepet játszanak. A TIP-ON egységgel, a Blum mechanikus nyitásrásegítésével szerelt MOVENTO fogantyú nélküli fiókok és kihúzók egy érintéssel, fáradság nélkül nyithatók. A záráshoz elegendő egy könnyed nyomás.

Sokoldalú alkalmazási lehetőségek
A TIP-ON-korpuszsíneket minden szokványos alkalmazásnál be lehet építeni: a szabványkorpuszoktól a különleges megoldásokig, mit pl. SPACE TWIN.



A TIP-ON-funkció a vezetősínbe van építve. Az egyszerű felhasználásért és komfortos kezelésért.

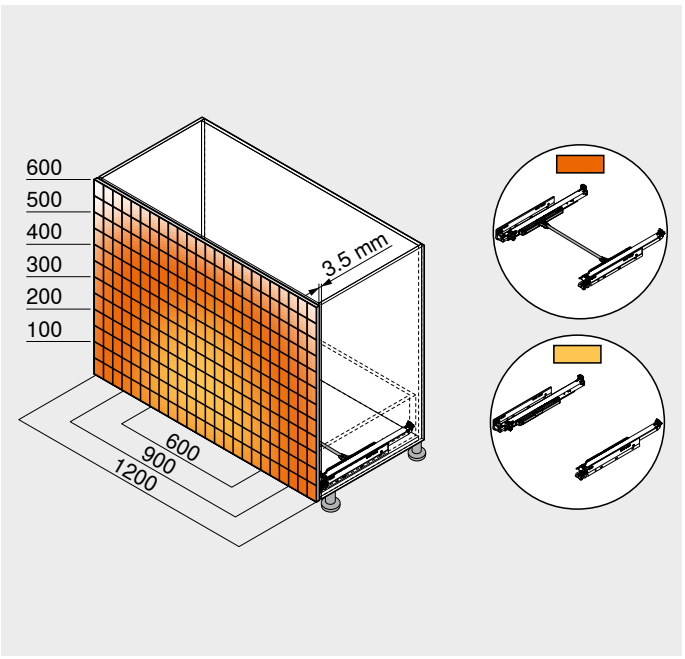

Az opcionális szinkronizálás még a széles előlapoknál is biztonságos nyitást szavatol.

Vezetősínrendszerek

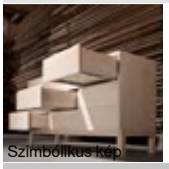
Szimbólikus kép

Vezetősínrendszerek	414
MOVENTO	416
TIP-ON BLUMOTION egység MOVENTO fiókhoz	434
SERVO-DRIVE MOVENTO | TANDEM fiókhoz	492

Felhasználások	kg					Webkód	Oldal
Kuplungtechnika – teljes kihúzás							
MOVENTO, TIP-ON – 760H | 766H	40 60 70					DQCZTA	442

kg Dinamikus terhelhetőség

Tartozékok


Szimbólikus kép

Polckihúzórögzítés	424	Korlátrúd, polckihúzó sarokrögzítéshez	428
Oldalstabilizáló-készlet	426	Kihúzásrögzítő	429
Mélységállítás	426	Csavarok	430
Hosszanti magasító korlát fahátfal tartóval	427	Központosító fúró	430
Rögzítőtartó polckihúzóhoz	427	Ajtóütköző	430
Polc sarokelem	428	Csavarhúzó	431

Vezetősínek rögzítése

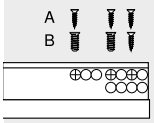

Szimbólikus kép

Vezetősín – 760H – 40 kg	444
Vezetősín – 766H – 60 | 70 kg	444

Felszerelés, leszerelés és beállítás


Szimbólikus kép

Felszerelés, leszerelés és beállítás

Short-URL
www.blum.com/a430

Jelzések

Termék külön kérésre

MOVENTO, TIP-ON – 760H | 766H

Webkód DQCZTA



- rejtett teljeskihúzású fiók beépített **TIP-ON** mechanikus nyitásrásegítéssel
- szinkronizált pihekönnyű futás
- szerszám nélküli oldal-, magasság- és dőlésszögállítás
- beépített szerszám nélküli mélységállítás
- oldalirányú és mélységi kiegyenlítés
- kompatibilis a MOVENTO rendszerhez való oldalstabilizálóval
- választható TIP-ON-szinkronizálás a biztonságos kioldáshoz széles előlapok esetén is

Helyigény

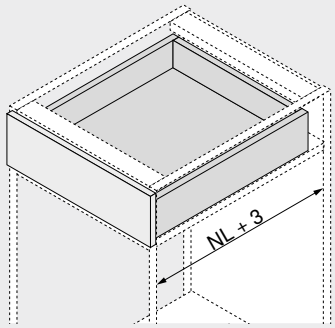

NL Névleges hosszúság

Rendelési információk

1 

Vezetősín bal/jobb

Kivitelezés TIP-ON

Névleges hosszúság NL (mm)	Dinamikus terhelhetőség (kg) 40	60	70
250	760H2500T		
270	760H2700T		
300	760H3000T		
320	760H3200T		
350	760H3500T		
380	760H3800T		
400	760H4000T		
420	760H4200T		
450	760H4500T		766H4500T
480	760H4800T		
500	760H5000T		766H5000T
520	760H5200T		766H5200T
550	760H5500T		766H5500T
580			766H5800T
600	760H6000T		766H6000T
650			766H6500T
700		766H7000T	
750		766H7500T	

A kilökődési út változhat a terheléstől és állítástól!

3 

Kuplung bal/jobb

Szín	Anyaga	Cikkszám
Narancssárga	Műanyag/acél	T51.7601

Bal/jobb oldalt kell rendelni

Fiók

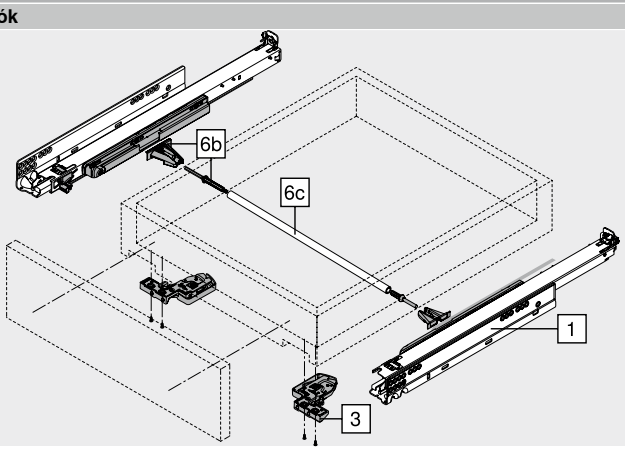

Tartozékok

6b 

TIP-ON-szinkronizáló fogaskerék-készlet

Kivitelezés	Szín	Cikkszám
Kerekített	RAL 7037 szürke	T57.7400.01

Tartalmaz:
- 1 x Kuplung
- 1 x Túlterhelés kuplung
- 2 x Tartóelem

6c 

TIP-ON-szinkronizáló tengely

Kivitelezés	Hossza (mm)	Cikkszám
Kerekített	1160	ZST.1160W

Méretre vágáshoz

Szabás Belső korpuszszélesség LW – 249 mm

12 

Oldalstabilizáló-készlet

Névleges hosszúság NL (mm)	Szín	Cikkszám
400-ig	RAL 7037 szürke	ZS7M400MU
600-ig		ZS7M600MU
750-ig		ZS7M750MU

Méretre vágáshoz
1400 mm-es korpuszszélességhez KB igazodik
Ideális széles fiókokhoz rövid névleges hosszúsággal

MOVENTO, TIP-ON – 760H | 766H

Webkód DQCZTA

Tervezés

Helyigény a korpuszban

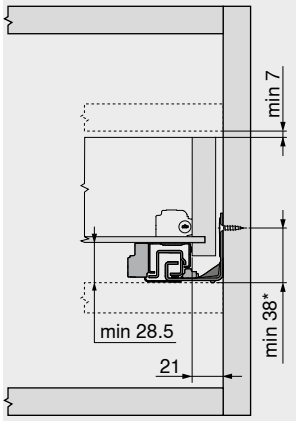

* +1 mm, amennyiben a korpusz összeépítése előtt szerelik fel a korpuszsíneket

Fiók | belső fiók

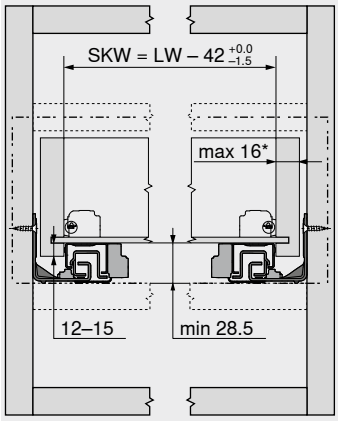

SKW Belső fiókszélesség
LW Belső korpuszszélesség
* A 16 mm oldalfalvastagságú fióknál korlátozott oldalállítás és egyidejűleg a belső szélesség teljes határértékeinek kihasználása SKW

Fiók

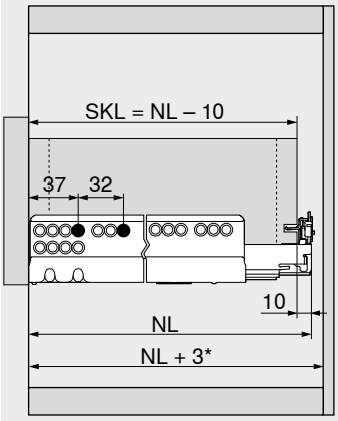

SKL Fiókhosszúság
NL Névleges hosszúság
* Kiegészítésül +12 mm oldalstabilizálóval

Belső fiók

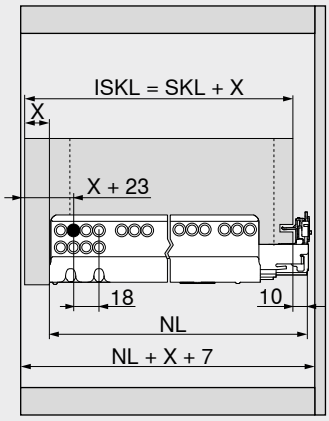

ISKL Belső fiók hossza
SKL Fiókhosszúság
NL Névleges hosszúság
X Előlapvastagság

Lyuktávolság – vezetősínek

Vezetősín – 760H – 40 kg
Névleges hosszúság NL (mm)

250 | 270
300 | 320 | 350
380 | 400 | 420 | 450 | 480 | 500 | 520
550 | 600

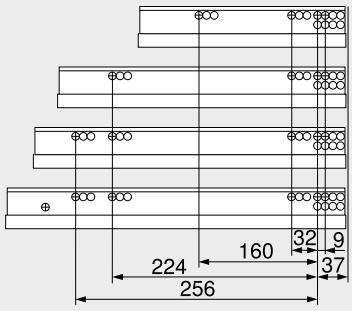

Vezetősín – 766H – 60 | 70 kg
Névleges hosszúság NL (mm)

450
500 | 520 | 550 | 580 | 600
650 | 700 | 750

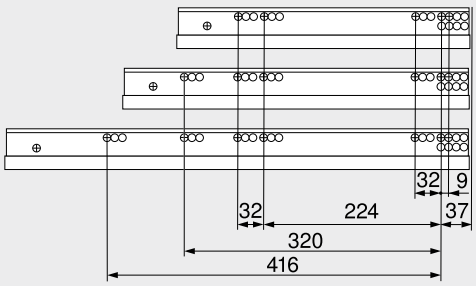

Fiókmegmunkálás

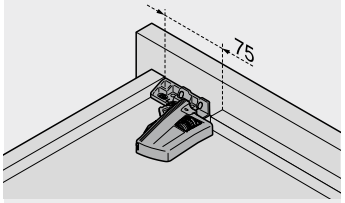

T65.1000.02 sz. fúrósablon használata ajánlott

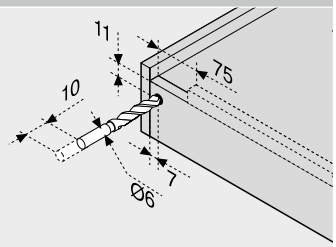

Kioldási tartomány

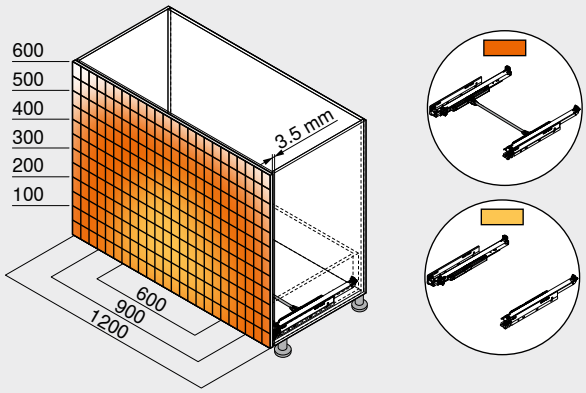

Példa 760H – 40 kg-hoz, névleges hossz NL 500 mm, 4-oldalú fiók, szinkronizálóval vagy nélkül

Oldalmutatók

Áttekintés	441
MOVENTO	416
TIP-ON BLUMOTION egység MOVENTO fiókhoz	434
CABLOXX	582
Tartozékok	425
Vezetősínek rögzítése	444
E-SERVICES és felhasználási segédeszközök	590
További technikai információk	698

Felszerelés, leszerelés és beállítás

Short-URL
www.blum.com/a430

Vezetősín – 760H – 40 kg

NL 250–270
NL 300–320
NL 350
NL 380–480
NL 500
NL 520
NL 550
NL 600

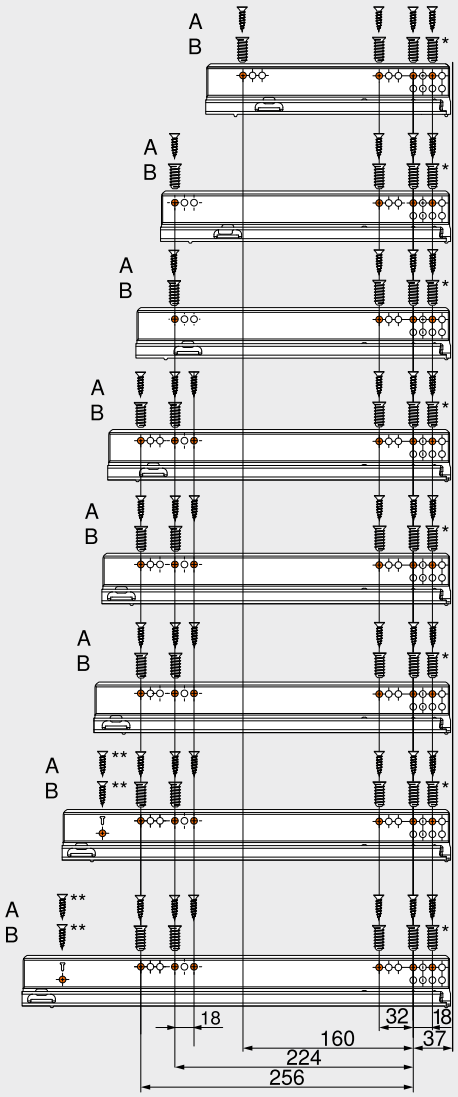

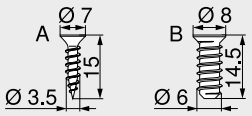

NL	Névleges hosszúság
A	Facsavar Ø 3.5 x 15 mm, cikkszám 609.1500
B	Eurocsavar Ø 6 x 14.5 mm, cikkszám 661.1450.HG
*	Helyettesíthető Ø 3.5 x 15 mm forgácslap csavarral
**	Választhatóan, a nagyobb stabilitásért

Vezetősín – 766H – 60 | 70 kg

NL 450
NL 500
NL 520
NL 550
NL 580
NL 600
NL 650
NL 700
NL 750

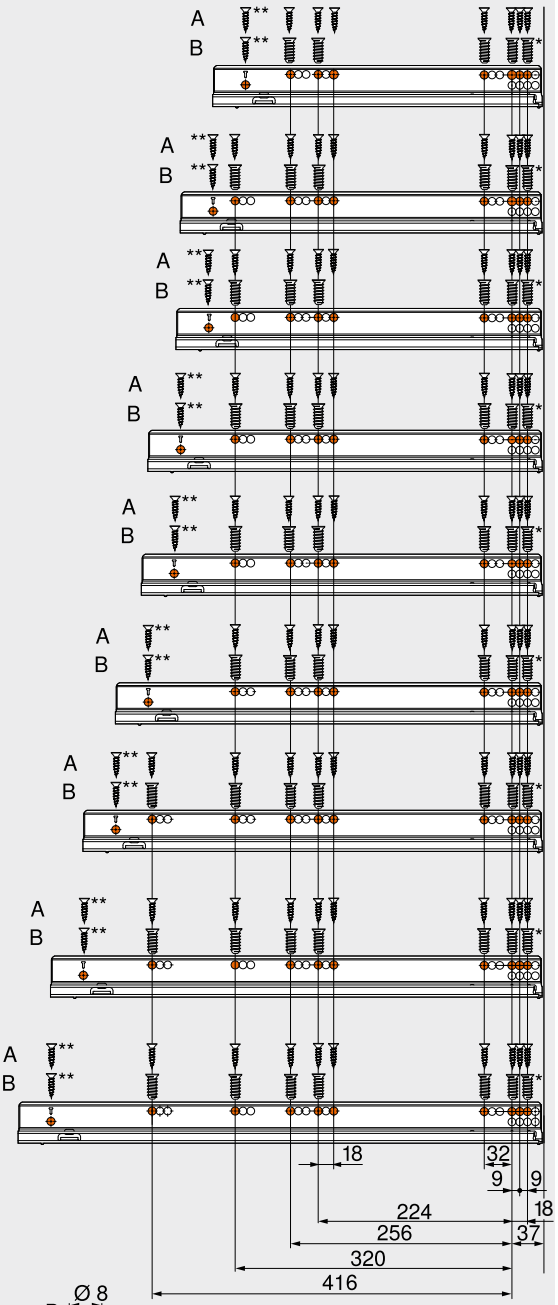

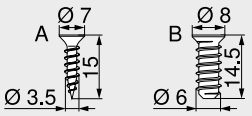

NL	Névleges hosszúság
A	Facsavar Ø 3.5 x 15 mm, cikkszám 609.1500
B	Eurocsavar Ø 6 x 14.5 mm, cikkszám 661.1450.HG
*	Helyettesíthető Ø 3.5 x 15 mm forgácslap csavarral
**	Választhatóan, a nagyobb stabilitásért

A legsokoldalúbb vezetősínrendszer



Sokoldalú TANDEM-vezetősínrendszerünkkel a kialakítás során különösen rugalmas lehet. Válasszon a névleges hosszúságok széles köréből, a különböző kihúzási módok, valamint az opcionális mozgástechnológiák közül a finom és halk nyitás és zárás érdekében.

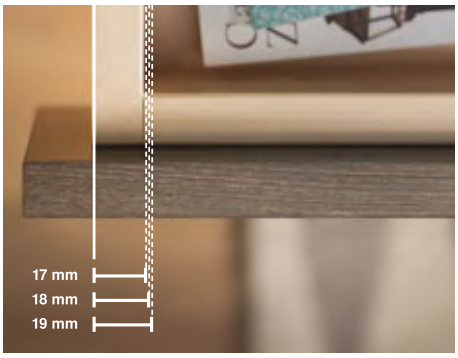

TANDEM 19 mm
Minden felhasználáshoz a megfelelő megoldást: a TANDEM 19 mm lehetővé teszi **17–19 mm-es** kávával szerelt fafiókhoz vezetősínrendszer létrehozását a programban.



TANDEM-pihekönnyű futás
Pihekönnyű futás, csillapított sínátmenetek és kopásálló műanyag hengerek. Ez az a minőség, ami évek óta, világszerte meggyőző.



TANDEM TIP-ON beépítve
A TANDEM-részleges kihúzás kapható beépített nyitásrásegítéssel – nagyobb kényelem a vevői számára, kevesebb ráfordítás önnek. Az összeszereléshez csak a vezetősínekre és az egy darabból álló szinkronizálótengelyre van szükség.

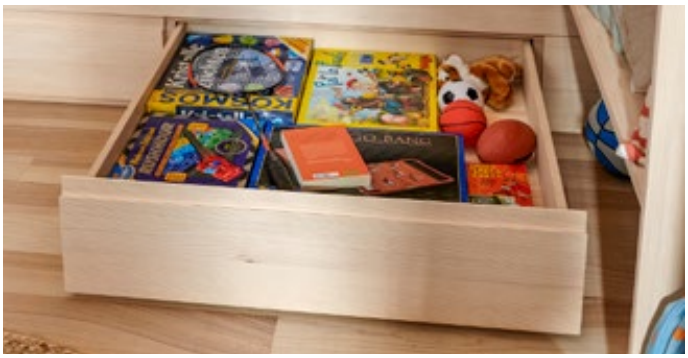

Stabilitás
A TANDEM rendszerrel a padlóközeli, nagyon széles, magas és mély kihúzók is megvalósíthatók. Stabil és jó a lehajlási értékel – még a fiók teljes megrakása esetén is.



Polckihúzórögzítés
A polckihúzás teljes kihúzásakor a TANDEM polckihúzó rögzítése mindkét oldalon biztosan bekattan. A polckihúzó rögzítés meglazítása a szinkronizálásnak köszönhetően kényelmesen egy kézzel sikerül.

Vezetősínrendszerek

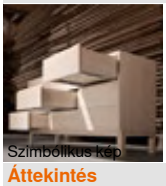
Szimbólikus kép

Vezetősínrendszerek	414
MOVENTO	416
SERVO-DRIVE MOVENTO | TANDEM fiókhoz	492

Áttekintés


Szimbólikus kép

Áttekintés – vezetősín	448

Tartozékok


Szimbólikus kép

Polckihúzórögzítés	482	Központosító fúró	487
Oldalstabilizáló-készlet	485	Ajtóütköző	487
Hosszanti magasító korlát fahátfal tartóval	486	Csavarhúzó	488
Előlapbeállító vasalat	486		
POSISTOP	487		
Csavarok	487		

Vezetősínek rögzítése

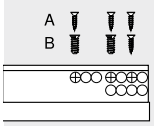

Szimbólikus kép

Vezetősín – 560H | 560F – 30 kg	490
Vezetősín – 550H | 550F – 30 kg	491
Vezetősín – 561H | 561F – 30 kg	490
Vezetősín – 551H | 551F – 30 kg	491

Felszerelés, leszerelés és beállítás


Szimbólikus kép

Felszerelés, leszerelés és beállítás

Short-URL
www.blum.com/a420

Jelzések

Termék külön kérésre

TANDEM 11–16 mm

Felhasználások		kg	BLUMOTION by Blum	SERVO-DRIVE by Blum	TIP-ON BLUMOTION by Blum	TIP-ON by Blum	Webkód	Oldal
TANDEM – kuplungtechnika								
	TANDEM-teljes kihúzás BLUMOTION elemmel – 560H	30	●	○	–	–	DQD1XA	450
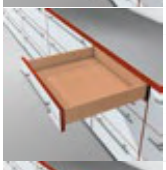	TANDEM-teljes kihúzás – 560H	30	–	–	–	○	DQD2MM	452
	TANDEM-részleges kihúzás BLUMOTION elemmel – 550H	30	●	○	–	–	DQD3BY	454
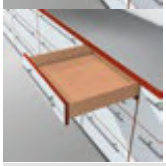	TANDEM-részleges kihúzás TIP-ON elemmel – 550H	30	–	–	–	●	DQD41C	456
TANDEM – rátolásos megoldás								
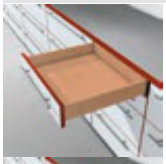	TANDEM-teljes kihúzás BLUMOTION elemmel – 561H	30	●	○	–	–	DQD4QM	458
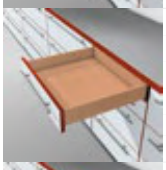	TANDEM-teljes kihúzás – 561H	30	–	–	–	○	DQD5FY	460
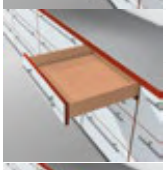	TANDEM-részleges kihúzás BLUMOTION elemmel – 551H	30	●	○	–	–	DQD65A	462
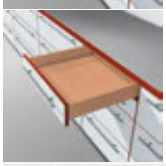	TANDEM-részleges kihúzás TIP-ON elemmel – 551H	30	–	–	–	●	DQD6UP	464

kg Dinamikus terhelhetőség ● Beépítve ○ Választható – Nem lehetséges

TANDEM 17–19 mm

Felhasználások		kg	BLUMOTION by Blum	SERVO-DRIVE by Blum	TIP-ON BLUMOTION by Blum	TIP-ON by Blum	Webkód	Oldal
TANDEM 19 mm – kuplungtechnika								
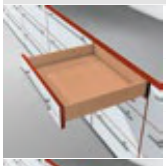	TANDEM-teljes kihúzás BLUMOTION elemmel – 560F	30	●	○	–	–	DQHL6M	466
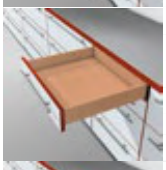	TANDEM-teljes kihúzás – 560F	30	–	–	–	○	DQHLVY	468
	TANDEM-részleges kihúzás BLUMOTION elemmel – 550F	30	●	○	–	–	DQHMLA	470
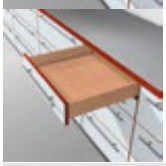	TANDEM-részleges kihúzás TIP-ON elemmel – 550F	30	–	–	–	●	DQHNAP	472
TANDEM 19 mm – rátolásos megoldás								
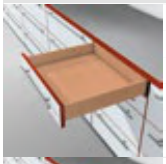	TANDEM-teljes kihúzás BLUMOTION elemmel – 561F	30	●	○	–	–	DQHNZY	474
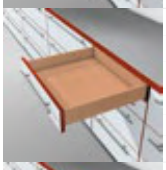	TANDEM-teljes kihúzás – 561F	30	–	–	–	○	DQHOPA	476
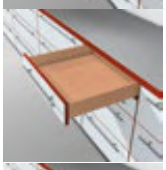	TANDEM-részleges kihúzás BLUMOTION elemmel – 551F	30	●	○	–	–	DQHPEM	478
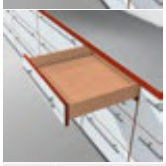	TANDEM-részleges kihúzás TIP-ON elemmel – 551F	30	–	–	–	●	DQHQ4Z	480

kg Dinamikus terhelhetőség ● Beépítve ○ Választható – Nem lehetséges

TANDEM-teljes kihúzás BLUMOTION elemmel – 560H

Webkód
DQD1XA



- vezetősín **11–16 mm** lapvastagságú fa fiókokhoz
- rejtett **TANDEM**-teljes kihúzás, beépített **BLUMOTION** csillapító a lágy és halk záródásért
- alkalmas **SERVO-DRIVE** – az elektronikus nyitás-rásegítő beépítésére
- az alacsony kopású műanyag hengerek biztosítják a pihekönnyű futást
- kuplungba épített szerszám nélküli magasságállítás
- csúszórendszerbe épített előlap dőlésszögállítás
- oldalirányú és mélységi kiegyenlítés

Helyigény

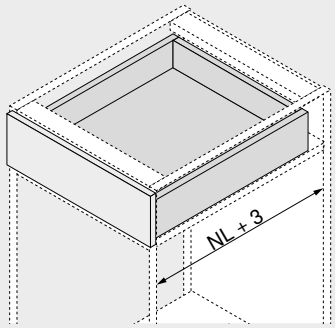

NL Névleges hosszúság

Rendelési információk

1 Vezetősín bal/jobb



Kivitelezés	BLUMOTION

Névleges hosszúság NL (mm)	Dinamikus terhelhetőség (kg) 30
250	560H2500B
270	560H2700B
300	560H3000B
320	560H3200B
350	560H3500B
380	560H3800B
400	560H4000B
420	560H4200B
450	560H4500B
480	560H4800B
500	560H5000B
520	560H5200B
550	560H5500B
600	560H6000B

3 Kuplung bal/jobb



Szín	Anyaga	Cikkszám
Narancssárga	Műanyag/cink	T51.1700.04

Bal/jobb oldalt kell rendelni

Tartozékok

4 Előlapbeállító vasalat



Szín	Anyaga	Cikkszám
Natúr	Műanyag	295.1000

5 POSISTOP



Szín	Anyaga	Cikkszám
RAL 7037 szürke	Műanyag	298.5500

Mélységütköző

12 Oldalstabilizáló-készlet teljes kihúzáshoz



Névleges hosszúság NL (mm)	Szín	Cikkszám
410-ig	RAL 7037 szürke	ZST.410TV
600-ig		ZST.600TV
750-ig		ZST.750TV

Méretre vágáshoz
1400 mm-es korpuszszélességhez KB igazodik
Ideális széles fiókokhoz rövid névleges hosszúsággal

Fiók

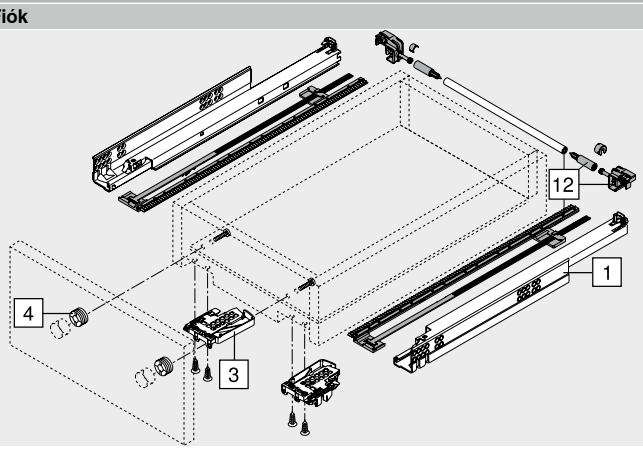

Belső fiók

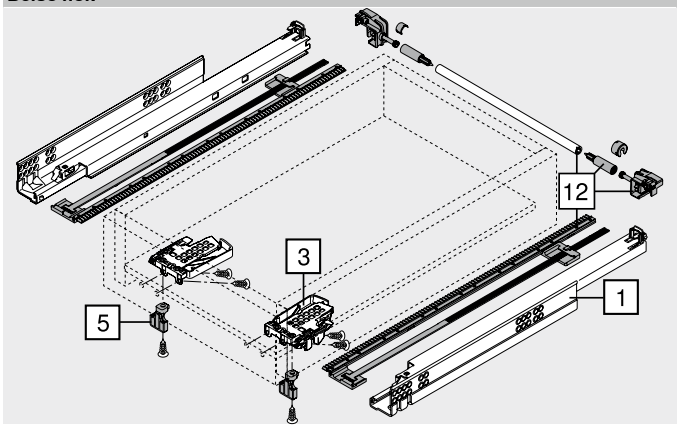

TANDEM-teljes kihúzás BLUMOTION elemmel – 560H

Webkód DQD1XA

Tervezés

Helyigény a korpuszban

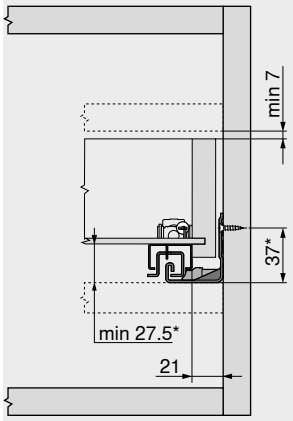

* +3 mm oldalstabilizálóval

Fiók | belső fiók

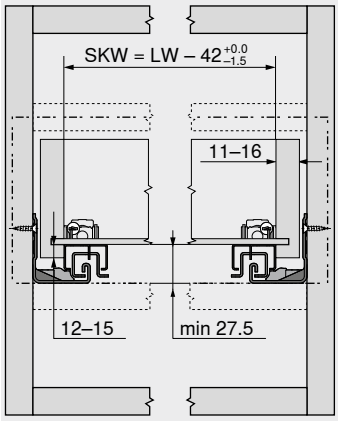

SKW Belső fiókszélesség
LW Belső korpuszszélesség

Fiók

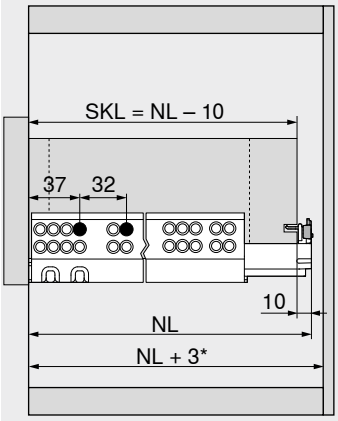

SKL Fiókhosszúság
NL Névleges hosszúság
* Kiegészítésül +12 mm oldalstabilizálóval

Belső fiók

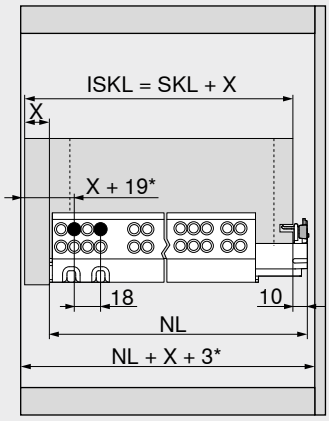

ISKL Belső fiók hossza
SKL Fiókhosszúság
NL Névleges hosszúság
X Előlapvastagság
* Kiegészítésül +2 mm POSISTOP-al

Lyuktávolság – vezetősínek

Vezetősín – 560H – 30 kg
Névleges hosszúság NL (mm)

250 | 270
300 | 320 | 350 | 380
400 | 420
450 | 480
500 | 520 | 550
600

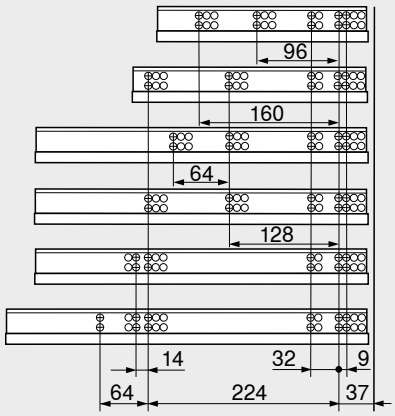

Fiókmegmunkálás

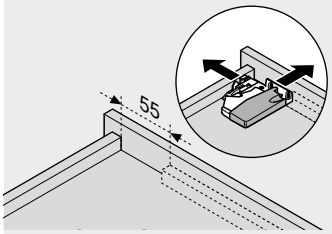

T65.1000.02 sz. fúrósablon használata ajánlott

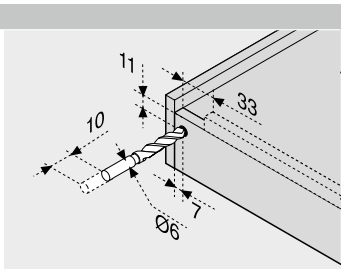

T65.1000.02 sz. fúrósablon használata ajánlott

Oldalmutatók

Áttekintés	447
SERVO-DRIVE MOVENTO | TANDEM fiókhoz	492
CABLOXX	582
Tartozékok	482
Vezetősínek rögzítése	490
E-SERVICES és felhasználási segédeszközök	590
További technikai információk	698

Felszerelés, leszerelés és beállítás

Short-URL
www.blum.com/a420

TANDEM-teljes kihúzás – 560H

Webkód
DQD2MM



- vezetősín **11–16 mm** lapvastagságú fa fiókokhoz
- rejtett **TANDEM**-teljes kihúzás, beépített **BLUMATIC**-önbehúzó technikával
- alkalmas **TIP-ON** – mechanikus nyitásrásegítés beépítésére
- az alacsony kopású műanyag hengerek biztosítják a pihekönnyű futást
- kuplungba épített szerszám nélküli magasságállítás
- csúszórendszerbe épített előlap dőlésszögállítás
- oldalirányú és mélységi kiegyenlítés
- javaslat: választható TIP-ON-szinkronizálás a biztonságos kioldáshoz széles előlapok esetén is

Helyigény

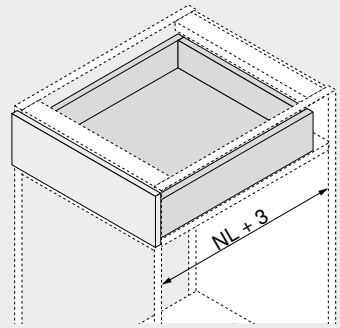

NL	Névleges hosszúság

Rendelési információk

1 Vezetősín bal/jobb



Kivitelezés	BLUMATIC

Névleges hosszúság NL (mm)	Dinamikus terhelhetőség (kg) 30
250	560H2500C
270	560H2700C
300	560H3000C
320	560H3200C
350	560H3500C
380	560H3800C
400	560H4000C
420	560H4200C
450	560H4500C
480	560H4800C
500	560H5000C
520	560H5200C
550	560H5500C
600	560H6000C

A kilökődési út változhat a terheléstől és állítástól!

3 Kuplung bal/jobb



Szín	Anyaga	Cikkszám
Narancssárga	Műanyag/cink	T51.1700.04

Bal/jobb oldalt kell rendelni

Tartozékok

4 Előlapbeállító vasalat



Szín	Anyaga	Cikkszám
Natúr	Műanyag	295.1000

6a TIP-ON bal/jobb



Dinamikus terhelhetőség (kg)	Szín	Cikkszám
30	Fekete	T55.7150S

Csak TANDEM-teljes kihúzáshoz alkalmazható

6b TIP-ON-szinkronizáló fogaskerék-készlet



Szín	Kivitelezés	Cikkszám
RAL 7037 szürke	Félkörös	T55.000R

6c TIP-ON-szinkronizáló tengely



Korpuszszélesség KB (mm)	Kivitelezés	Cikkszám
1200-ig	Félkörös	T55.889W

Méretre vágáshoz
600 mm-es korpuszszélességtől KB
Figyelmeztetés
Minden KB korpuszszélességhez ajánlott TIP-ON szinkronizáló tengely használata

Szabás	Belső korpuszszélesség LW – 277 mm

Alternatíva a 6b | 6c-hez

6d TIP-ON-szinkronizáló, kis fogaskerék-készlet és tengely



Korpuszszélesség KB (mm)	Kivitelezés	Cikkszám
1200-ig	Kerekített	T55.1089ZR

Méretre vágáshoz

Szabás	Belső korpuszszélesség LW – 277 mm

Fiók

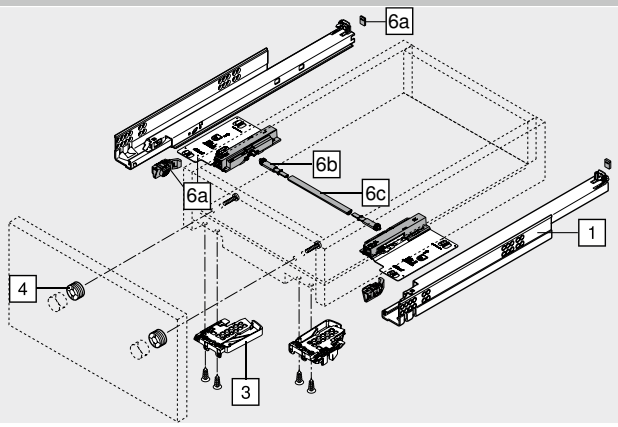

Belső fiók

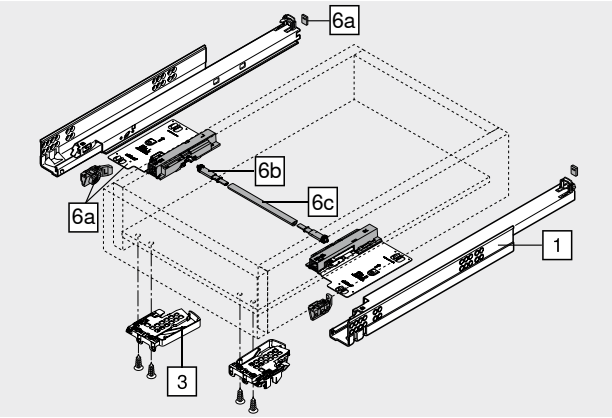

TANDEM-teljes kihúzás – 560H

Webkód DQD2MM

Tervezés

Helyigény a korpuszban

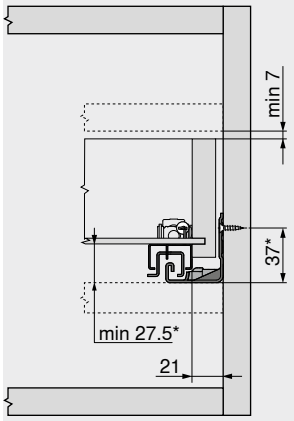

* +1 mm TIP-ON esetén

Fiók | belső fiók

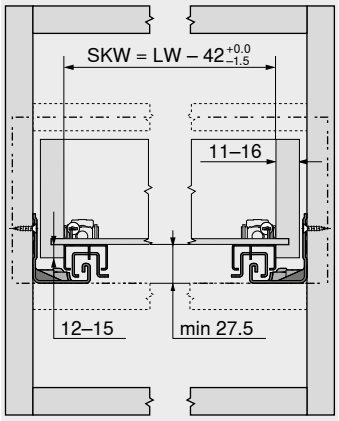

SKW Belső fiókszélesség
LW Belső korpuszszélesség

Fiók

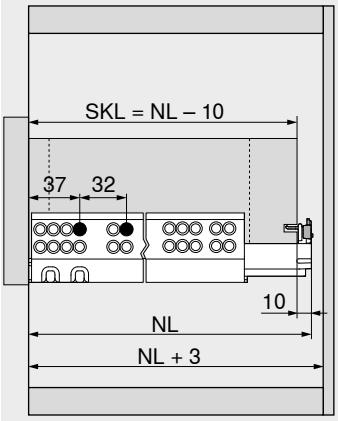

SKL Fiókhosszúság
NL Névleges hosszúság

Belső fiók

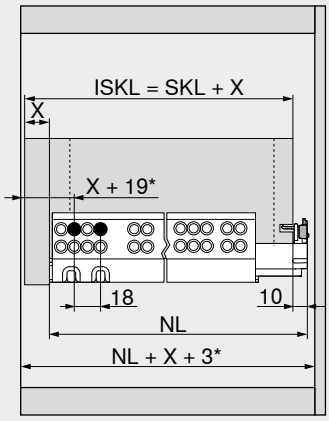

ISKL Belső fiók hossza
SKL Fiókhosszúság
NL Névleges hosszúság
X Előlapvastagság
* Kiegészítésül +4 mm TIP-ON-al

Lyuktávolság – vezetősínek

Vezetősín – 560H – 30 kg
Névleges hosszúság NL (mm)

250 | 270
300 | 320 | 350 | 380
400 | 420
450 | 480
500 | 520 | 550
600

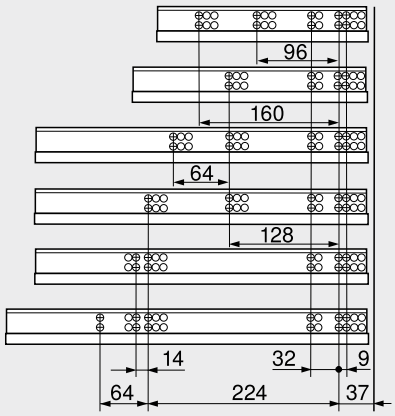

Fiókmegmunkálás

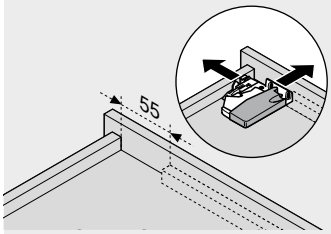

T65.1000.02 sz. fúrósablon használata ajánlott

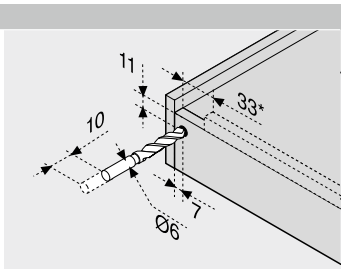

T65.1000.02 sz. fúrósablon használata ajánlott
* 85 mm TIP-ON-vasalattal

Kioldási tartomány

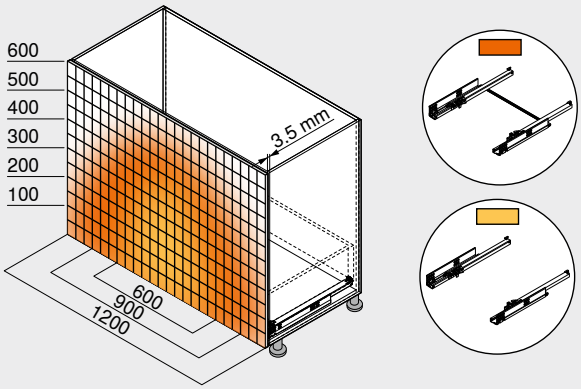

Példa 560H – 30 kg-hoz, névleges hossz NL 500 mm, 4-oldalú fiók, szinkronizálóval

Oldalmutatók

Áttekintés	447
CABLOXX	582
Tartozékok	482
Vezetősínek rögzítése	490
E-SERVICES és felhasználási segédeszközök	590
További technikai információk	698

Felszerelés, leszerelés és beállítás

Short-URL
www.blum.com/a420

TANDEM-részleges kihúzás BLUMOTION elemmel – 550H

Webkód
DQD3BY



- vezetősín **11–16 mm** lapvastagságú fa fiókokhoz
- rejtett **TANDEM**-részleges kihúzás puha végütköző-vel nyitáshoz és beépített **BLUMOTION** csillapítás-sal a lágy és halk záródáshoz
- alkalmas **SERVO-DRIVE** – az elektronikus nyitás-rásegítő beépítésére
- az alacsony kopású műanyag hengerek biztosítják a pihekönnyű futást
- kuplungba épített szerszám nélküli magasságállítás
- oldalirányú és mélységi kiegyenlítés

Helyigény

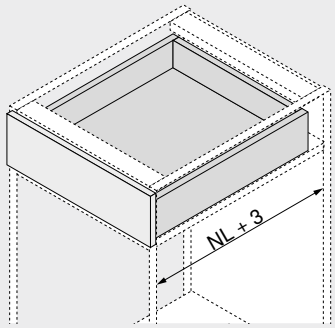

NL Névleges hosszúság

Rendelési információk

1 

Vezetősín bal/jobb

Kivitelezés BLUMOTION

Névleges hosszúság NL (mm)	Dinamikus terhelhetőség (kg) 30
270	550H2700B
300	550H3000B
350	550H3500B
400	550H4000B
450	550H4500B
500	550H5000B
550	550H5500B
600	550H6000B
650	550H6500B

3 

Kuplung bal/jobb

Szín	Anyaga	Cikkszám
Narancssárga	Műanyag/cink	T51.1700.04

Bal/jobb oldalt kell rendelni

Tartozékok

4 

Előlapbeállító vasalat

Szín	Anyaga	Cikkszám
Natúr	Műanyag	295.1000

5 

POSISTOP

Szín	Anyaga	Cikkszám
RAL 7037 szürke	Műanyag	298.5500

Mélységütköző

12 

Oldalstabilizáló-készlet részleges kihúzáshoz

Névleges hosszúság NL (mm)	Szín	Cikkszám
410-ig	RAL 7037 szürke	ZST.410TT
650-ig		ZST.650TT

Méretre vágáshoz
1400 mm-es korpuszszélességhez KB igazodik
Ideális széles fiókokhoz rövid névleges hosszúsággal

Fiók

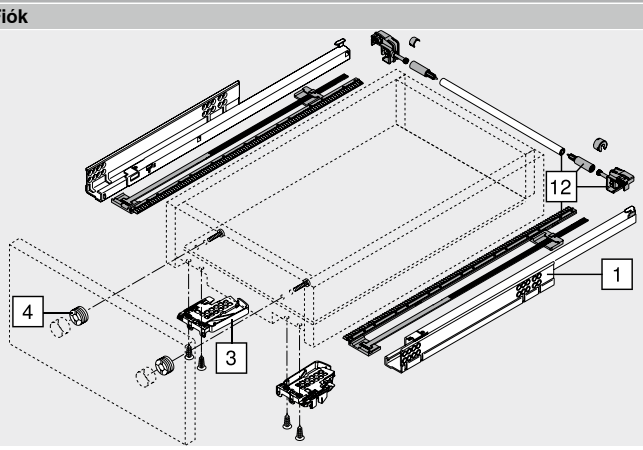

Belső fiók

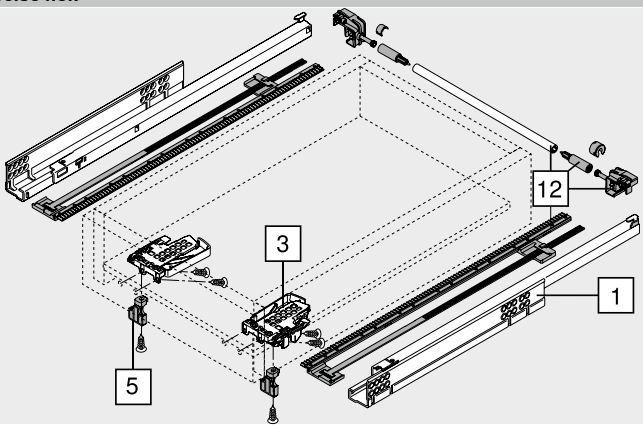

TANDEM-részleges kihúzás BLUMOTION elemmel – 550H

Webkód DQD3BY

Tervezés

Helyigény a korpuszban

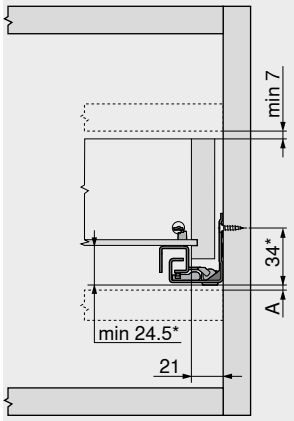

A	Méret teljes kihúzású vezetősín cseréjéhez szükséges távolság 3 mm
*	+3 mm oldalstabilizálóval

Fiók | belső fiók

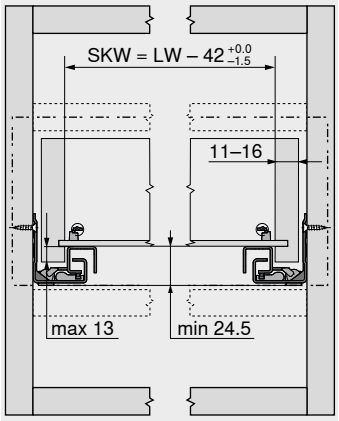

SKW	Belső fiókszélesség
LW	Belső korpuszszélesség

Fiók

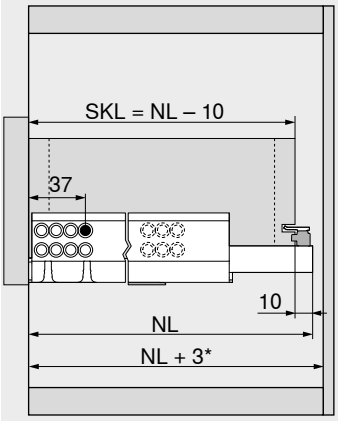

SKL	Fiókhosszúság
NL	Névleges hosszúság
*	Kiegészítésül +12 mm oldalstabilizálóval

Belső fiók

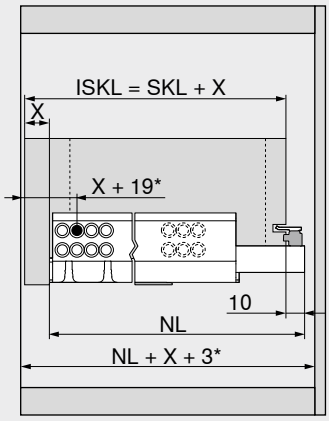

ISKL	Belső fiók hossza
SKL	Fiókhosszúság
NL	Névleges hosszúság
X	Előlapvastagság
*	Kiegészítésül +2 mm POSISTOP-al

Lyuktávolság – vezetősínek

Vezetősín – 550H – 30 kg
Névleges hosszúság NL (mm)

270
300 | 350 | 400 | 450
500 | 550
600
650

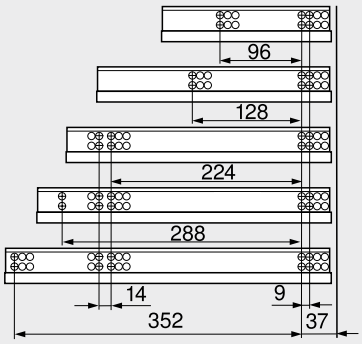

Fiókmegmunkálás

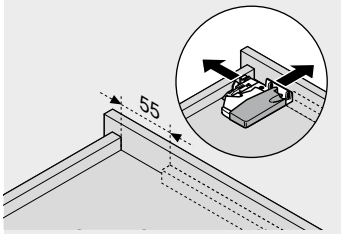

T65.1000.02 sz. fúrósablon használata ajánlott

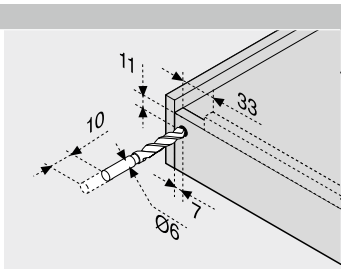

T65.1000.02 sz. fúrósablon használata ajánlott

Oldalmutatók

Áttekintés	447
SERVO-DRIVE MOVENTO | TANDEM fiókhoz	492
CABLOXX	582
Tartozékok	482
Vezetősínek rögzítése	490
E-SERVICES és felhasználási segédeszközök	590
További technikai információk	698

Felszerelés, leszerelés és beállítás

Short-URL
www.blum.com/a420

TANDEM-részleges kihúzás TIP-ON elemmel – 550H

Webkód
DQD41C



- vezetősín **11–16 mm** lapvastagságú fa fiókokhoz
- rejtett **TANDEM**-részleges kihúzás puha végütközővel nyitáshoz és beépített **TIP-ON** mechanikus nyitásrásegítéssel
- az alacsony kopású műanyag hengerek biztosítják a pihekönnyű futást
- kuplungba épített szerszám nélküli magasságállítás
- oldalirányú és mélységi kiegyenlítés
- ajánlás: opcionális TIP-ON-szinkronizálótengely a biztonságos kioldáshoz széles előlapok esetén is

Helyigény

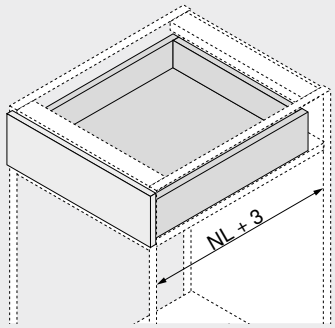

NL	Névleges hosszúság

Rendelési információk

1 Vezetősín bal/jobb

Névleges hosszúság NL (mm)	Kivitelezés: TIP-ON Dinamikus terhelhetőség (kg): 30
270	550H2700T
300	550H3000T
350	550H3500T
400	550H4000T
450	550H4500T
500	550H5000T
550	550H5500T
600	550H6000T
650	550H6500T

3 Kuplung bal/jobb

Szín	Anyaga	Cikkszám
Narancssárga	Műanyag/cink	T51.1700.04

Bal/jobb oldalt kell rendelni

Tartozékok

4 Előlapbeállító vasalat

Szín	Anyaga	Cikkszám
Natúr	Műanyag	295.1000

6c TIP-ON-szinkronizáló tengely

Korpuszszélesség KB (mm)	Kivitelezés	Cikkszám
1200-ig	Profil	T57.1140S

Méretre vágáshoz

Figyelmeztetés

Minden KB korpuszszélességhez ajánlott TIP-ON szinkronizáló tengely használata

Szabás	Belső korpuszszélesség LW – 31 mm

Fiók

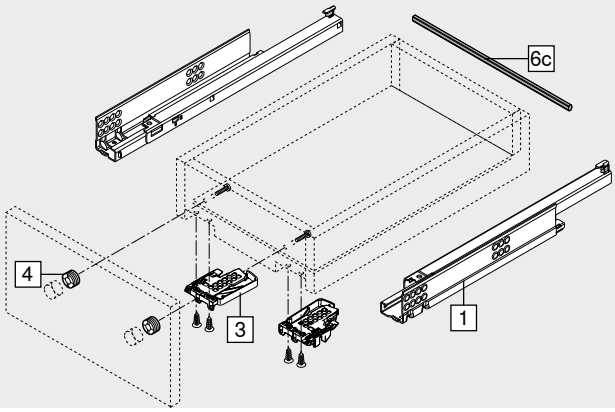

Belső fiók

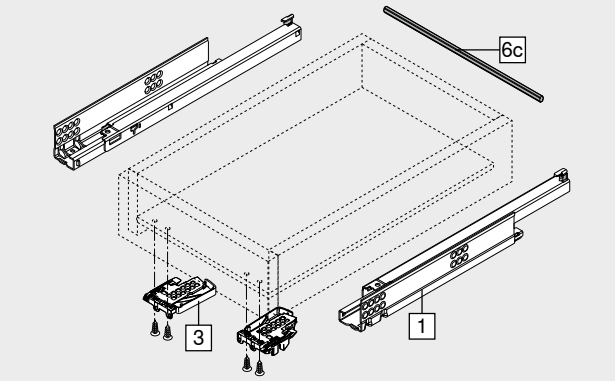

TANDEM-részleges kihúzás TIP-ON elemmel – 550H

Webkód DQD41C

Tervezés

Helyigény a korpuszban

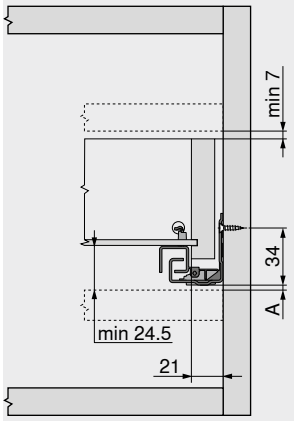

A	Méret teljes kihúzású vezetősín cseréjéhez szükséges távolság 3 mm

Fiók | belső fiók

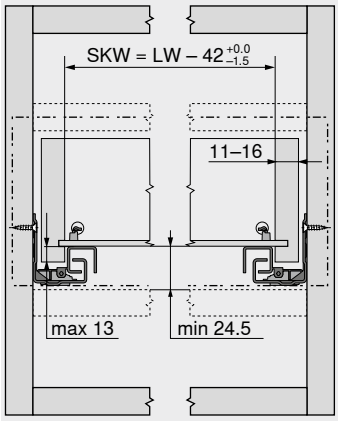

SKW	Belső fiókszélesség
LW	Belső korpuszszélesség

Fiók

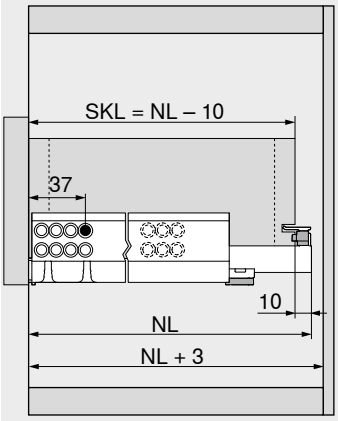

SKL	Fiókhosszúság
NL	Névleges hosszúság

Belső fiók

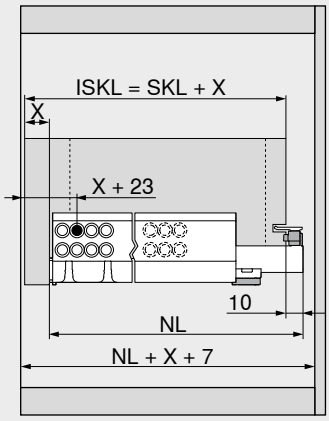

ISKL	Belső fiók hossza
SKL	Fiókhosszúság
NL	Névleges hosszúság
X	Előlapvastagság

Lyuktávolság – vezetősínek

Vezetősín – 550H – 30 kg

Névleges hosszúság NL (mm)

270

300 | 350 | 400 | 450

500 | 550

600

650

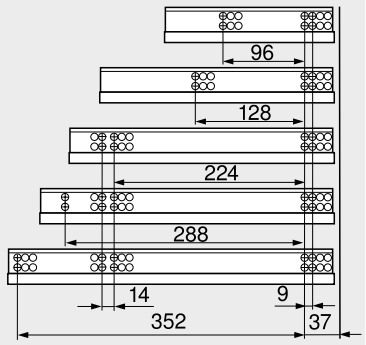

Fiókmegmunkálás

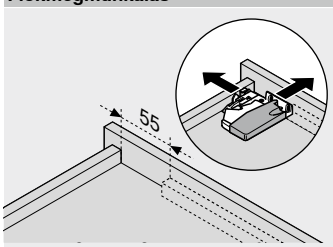

T65.1000.02 sz. fúrósablon használata ajánlott

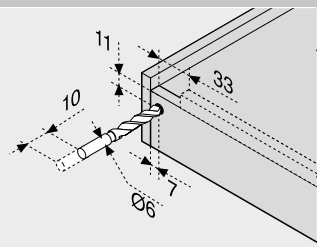

T65.1000.02 sz. fúrósablon használata ajánlott

Kioldási tartomány

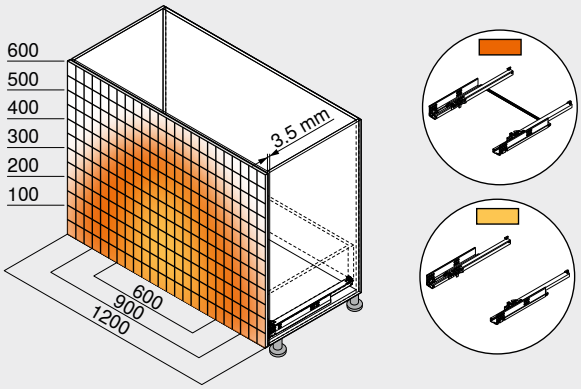

Példa 560H – 30 kg-hoz, névleges hossz NL 500 mm, 4-oldalú fiók, szinkronizálóval

Oldalmutatók

Áttekintés	447
Tartozékok	482
Vezetősínek rögzítése	490
CABLOXX	582
E-SERVICES és felhasználási segédeszközök	590
További technikai információk	698

Felszerelés, leszerelés és beállítás

Short-URL

www.blum.com/a420

TANDEM-teljes kihúzás BLUMOTION elemmel – 561H

Webkód
DQD4QM



- vezetősín **11–16 mm** lapvastagságú fa fiókokhoz
- rejtett **TANDEM**-teljes kihúzás, beépített **BLUMOTION** csillapító a lágy és halk záródásért
- alkalmas **SERVO-DRIVE** – az elektronikus nyitásrásegítő beépítésére
- az alacsony kopású műanyag hengerek biztosítják a pihekönnyű futást
- vezetősínbe épített magasságállítás és kiemelésgátlás
- csúszórendszerbe épített előlap dőlésszögállítás

Helyigény

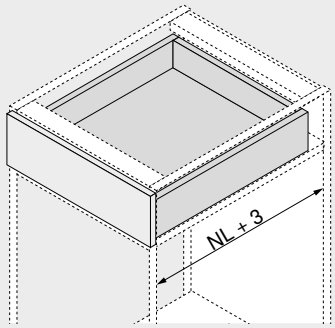

NL Névleges hosszúság

Rendelési információk

1 Vezetősín bal/jobb



Kivitelezés	BLUMOTION
Névleges hosszúság NL (mm)	Dinamikus terhelhetőség (kg) 30
260	561H2601B
285	561H2851B
310	561H3101B
335	561H3351B
360	561H3601B
385	561H3851B
410	561H4101B
435	561H4351B
460	561H4601B
485	561H4851B
510	561H5101B
535	561H5351B
560	561H5601B

Tartozékok

4 Előlapbeállító vasalat



Szín	Anyaga	Cikkszám
Natúr	Műanyag	295.1000

12 Oldalstabilizáló-készlet teljes kihúzáshoz



Névleges hosszúság NL (mm)	Szín	Cikkszám
410-ig	RAL 7037 szürke	ZST.410TV
600-ig		ZST.600TV

Méretre vágáshoz
1400 mm-es korpuszszélességhez KB igazodik
Ideális széles fiókokhoz rövid névleges hosszúsággal

Fiók

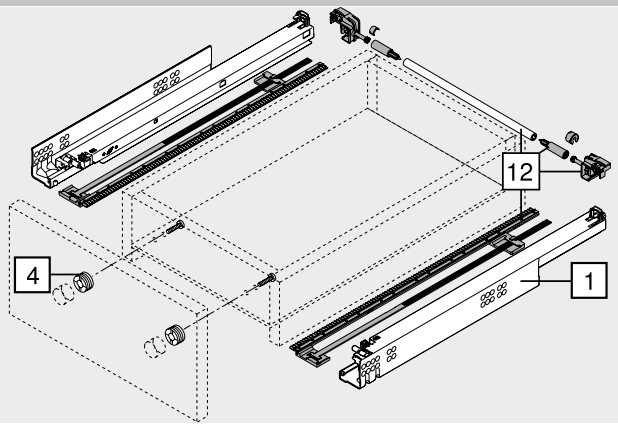

Belső fiók

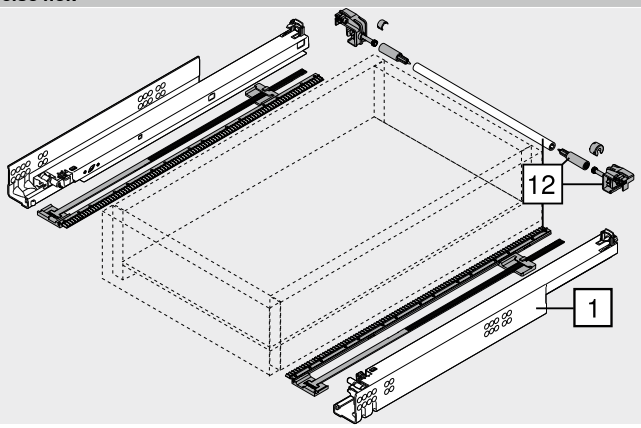

TANDEM-teljes kihúzás BLUMOTION elemmel – 561H

Webkód DQD4QM

Tervezés

Helyigény a korpuszban

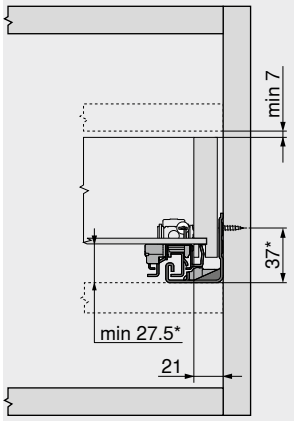

* +3 mm oldalstabilizálóval

Fiók | belső fiók

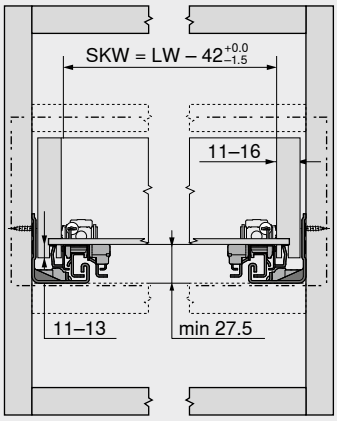

SKW Belső fiókszélesség
LW Belső korpuszszélesség

Fiók

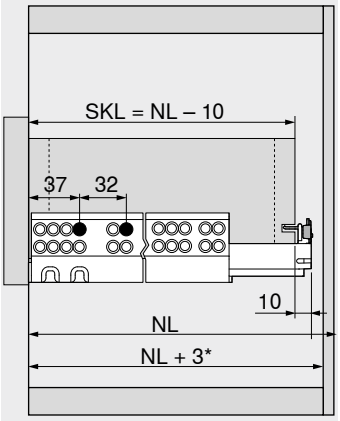

SKL Fiókhosszúság
NL Névleges hosszúság
* Kiegészítésül +12 mm oldalstabilizálóval

Belső fiók

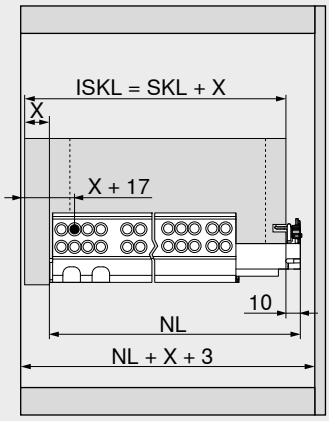

ISKL Belső fiók hossza
SKL Fiókhosszúság
NL Névleges hosszúság
X Előlapvastagság

Lyuktávolság – vezetősínek

Vezetősín – 561H – 30 kg
Névleges hosszúság NL (mm)

260
285
310 | 335
360 | 385
410
435 | 460 | 485
510 | 535
560

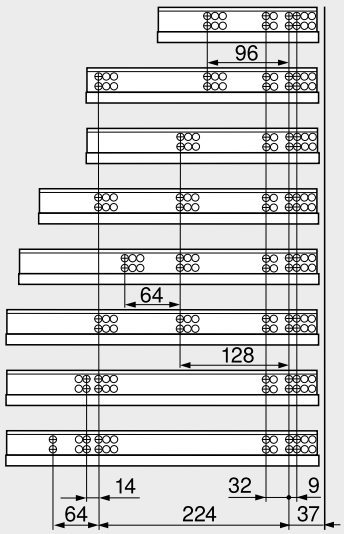

Fiókmegmunkálás

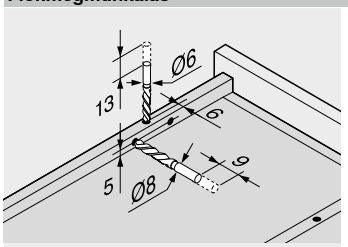

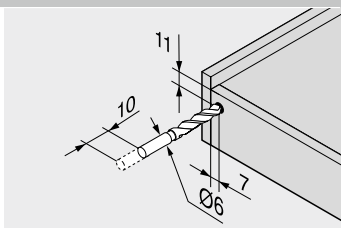

T65.1000.02 sz. fúrósablon használata ajánlott

Fiókmegmunkálás

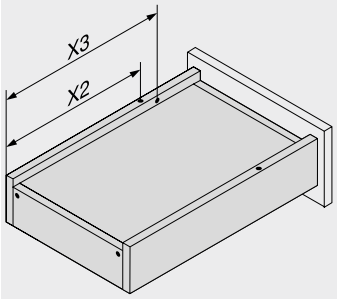

Névleges hosszúság NL (mm)	Rögzítő kampó X2 (mm)	Kiakasztás-gátló X3 (mm)
260	205	185
285	220	200
310	230	242
335	245	257
360	275	287
385	285	297
410	300	344
435	310	354
460	335	379
485	350	394
510	360	436
535	375	451
560	405	481

Oldalmutatók

Áttekintés	447
SERVO-DRIVE MOVENTO | TANDEM fiókhoz	492
CABLOXX	582
Tartozékok	482
Vezetősínek rögzítése	490
E-SERVICES és felhasználási segédeszközök	590
További technikai információk	698

Felszerelés, leszerelés és beállítás

Short-URL
www.blum.com/a420

TANDEM-teljes kihúzás – 561H

Webkód DQD5FY



- vezetősín **11–16 mm** lapvastagságú fa fiókokhoz
- rejtett **TANDEM**-teljes kihúzás, beépített **BLUMATIC**-önbehúzó technikával
- alkalmas **TIP-ON** – mechanikus nyitásrásegítés beépítésére
- az alacsony kopású műanyag hengerek biztosítják a pihekönnyű futást
- vezetősínbe épített magasságállítás és kiemelésgátlás
- csúszórendszerbe épített előlap dőlésszögállítás
- javaslat: választható TIP-ON-szinkronizálás a biztonságos kioldáshoz széles előlapok esetén is

Helyigény

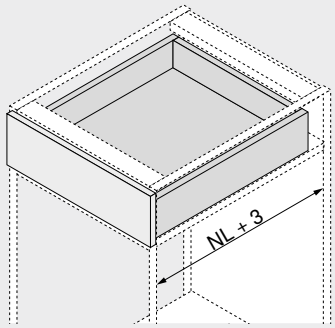

NL Névleges hosszúság

Rendelési információk

1 Vezetősín bal/jobb



Kivitelezés	BLUMATIC

Névleges hosszúság NL (mm)	Dinamikus terhelhetőség (kg) 30
260	561H2601C
285	561H2851C
310	561H3101C
335	561H3351C
360	561H3601C
385	561H3851C
410	561H4101C
435	561H4351C
460	561H4601C
485	561H4851C
510	561H5101C
535	561H5351C
560	561H5601C

A kilökődési út változhat a terheléstől és állítástól!

Tartozékok

4 Előlapbeállító vasalat



Szín	Anyaga	Cikkszám
Natúr	Műanyag	295.1000

6a TIP-ON bal/jobb



Dinamikus terhelhetőség (kg)	Szín	Cikkszám
30	Fekete	T55.7150S

Csak TANDEM-teljes kihúzáshoz alkalmazható

6b TIP-ON-szinkronizáló fogaskerék-készlet



Szín	Kivitelezés	Cikkszám
RAL 7037 szürke	Félkörös	T55.000R

6c TIP-ON-szinkronizáló tengely



Korpuszszélesség KB (mm)	Kivitelezés	Cikkszám
1200-ig	Félkörös	T55.889W

Méretre vágáshoz
600 mm-es korpuszszélességtől KB

Figyelmeztetés
Minden KB korpuszszélességhez ajánlott TIP-ON szinkronizáló tengely használata

Szabás Belső korpuszszélesség LW – 277 mm

Alternatíva a 6b | 6c-hez

6d TIP-ON-szinkronizáló, kis fogaskerék-készlet és tengely



Korpuszszélesség KB (mm)	Kivitelezés	Cikkszám
1200-ig	Kerekített	T55.1089ZR

Méretre vágáshoz

Szabás Belső korpuszszélesség LW – 277 mm

Fiók

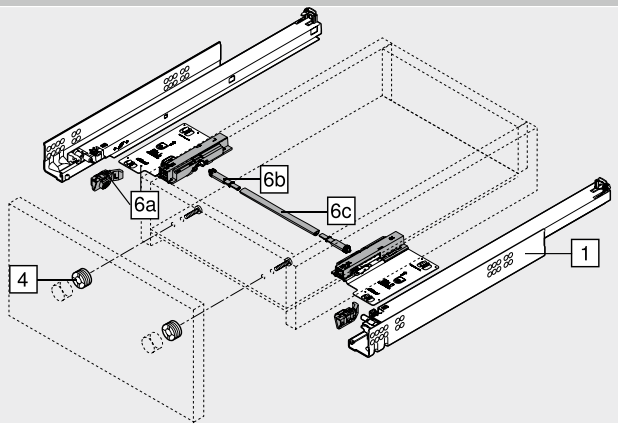

Belső fiók

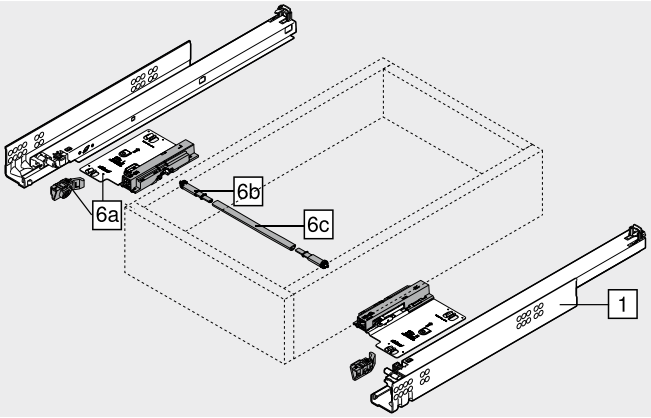

TANDEM-teljes kihúzás – 561H

Webkód DQD5FY

Tervezés

Helyigény a korpuszban

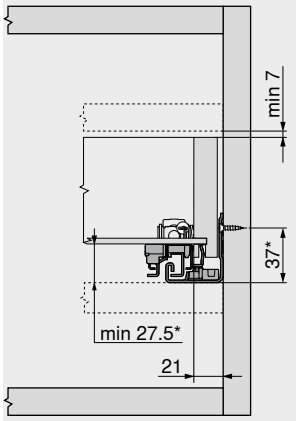

* +1 mm TIP-ON esetén

Fiók | belső fiók

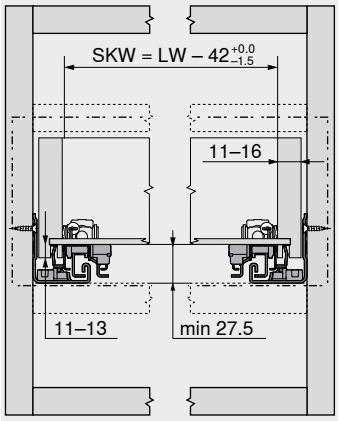

SKW Belső fiókszélesség
LW Belső korpuszszélesség

Fiók

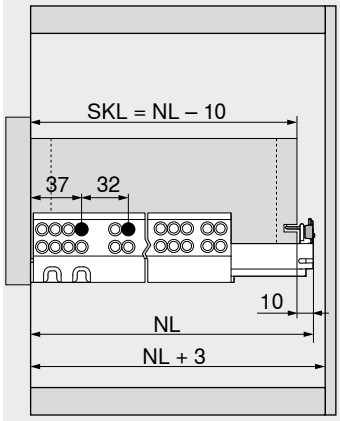

SKL Fiókhosszúság
NL Névleges hosszúság

Belső fiók

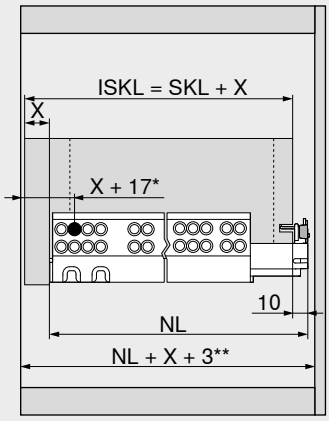

ISKL Belső fiók hossza
SKL Fiókhosszúság
NL Névleges hosszúság
X Előlapvastagság
* Kiegészítésül +6 mm TIP-ON-al
** Kiegészítésül +4 mm TIP-ON-al

Lyuktávolság – vezetősínek

Vezetősín – 561H – 30 kg
Névleges hosszúság NL (mm)

260 | 285
310 | 335 | 360 | 385
410
435 | 460 | 485
510 | 535
560

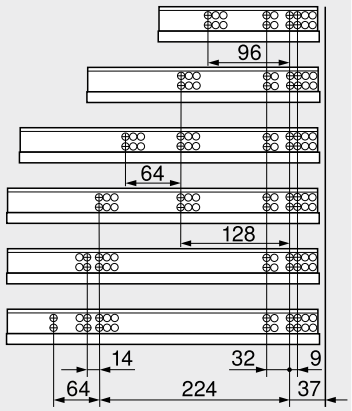

Kioldási tartomány

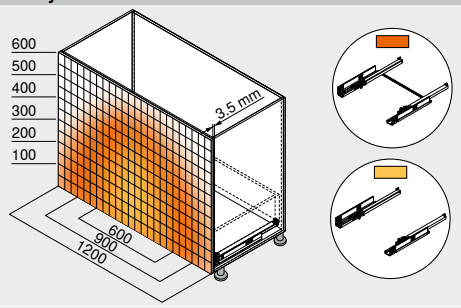

Példa 560H – 30 kg-hoz, névleges hossz NL 500 mm, 4-oldalú fiók, szinkronizálóval

Fiókmegmunkálás

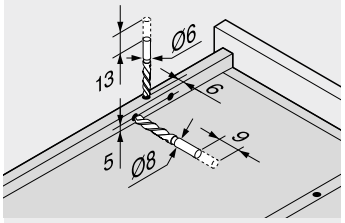

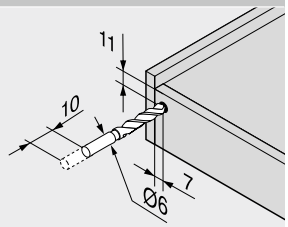

T65.1000.02 sz. fúrósablon használata ajánlott

Fiókmegmunkálás

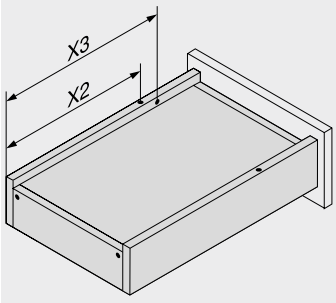

Névleges hosszúság NL (mm)	Rögzítő kampó X2 (mm)	Kiakasztás-gátló X3 (mm)
260	205	185
285	220	200
310	230	242
335	245	257
360	275	287
385	285	297
410	300	344
435	310	354
460	335	379
485	350	394
510	360	436
535	375	451
560	405	481

Oldalmutatók

Áttekintés	447
CABLOXX	582
Tartozékok	482
Vezetősínek rögzítése	490
E-SERVICES és felhasználási segédeszközök	590
További technikai információk	698

Felszerelés, leszerelés és beállítás

Short-URL
www.blum.com/a420

TANDEM-részleges kihúzás BLUMOTION elemmel – 551H

Webkód
DQD65A



- vezetősín **11–16 mm** lapvastagságú fa fiókokhoz
- rejtett **TANDEM**-részleges kihúzás puha végütközővel nyitáshoz és beépített **BLUMOTION** csillapítással a lágy és halk záródáshoz
- alkalmas **SERVO-DRIVE** – az elektronikus nyitásrásegítő beépítésére
- az alacsony kopású műanyag hengerek biztosítják a pihekönnyű futást
- vezetősínbe épített magasságállítás és kiemelésgátlás

Helyigény

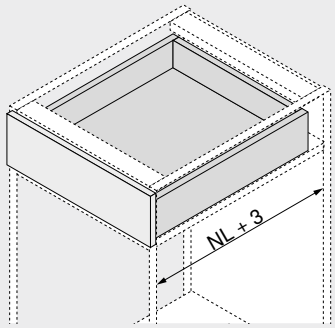

NL Névleges hosszúság

Rendelési információk

1 

Vezetősín bal/jobb

Névleges hosszúság NL (mm)	Kivitelezés: BLUMOTION Dinamikus terhelhetőség (kg): 30
260	551H2601B
285	551H2851B
310	551H3101B
335	551H3351B
360	551H3601B
385	551H3851B
410	551H4101B
435	551H4351B
460	551H4601B
485	551H4851B
510	551H5101B
535	551H5351B
560	551H5601B

Tartozékok

4 

Előlapbeállító vasalat

Szín	Anyaga	Cikkszám
Natúr	Műanyag	295.1000

12 

Oldalstabilizáló-készlet részleges kihúzáshoz

Névleges hosszúság NL (mm)	Szín	Cikkszám
410-ig	RAL 7037 szürke	ZST.410TT
650-ig		ZST.650TT

Méretre vágáshoz
1400 mm-es korpuszszélességhez KB igazodik
Ideális széles fiókokhoz rövid névleges hosszúsággal

Fiók

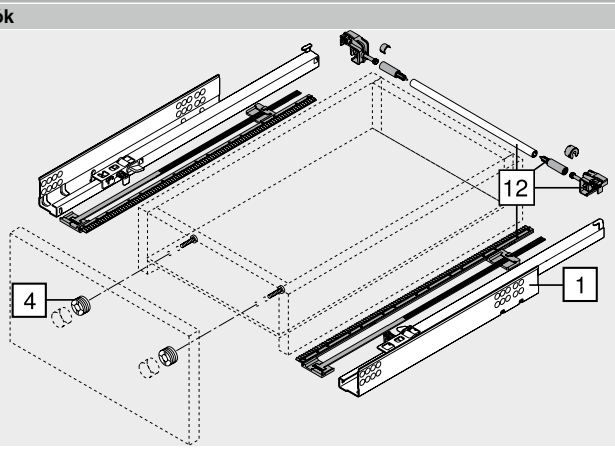

Belső fiók

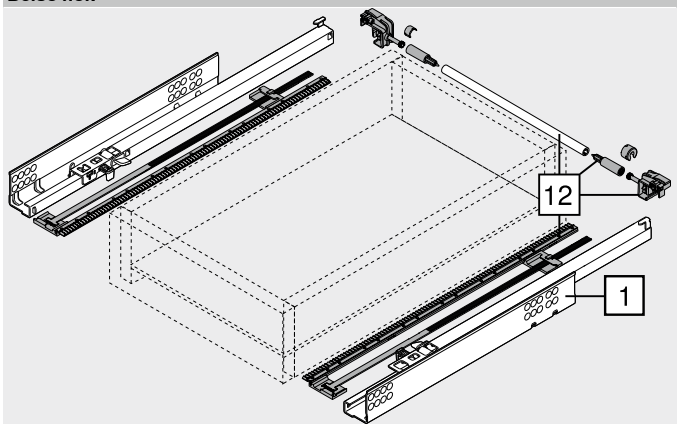

TANDEM-részleges kihúzás BLUMOTION elemmel – 551H

Webkód DQD65A

Tervezés

Helyigény a korpuszban

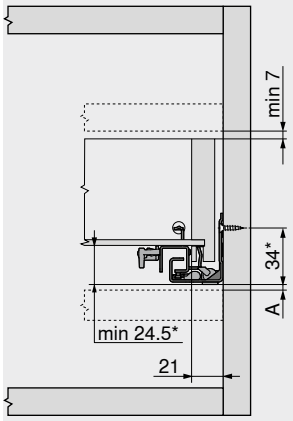

A	Méret teljes kihúzású vezetősín cseréjéhez szükséges távolság 3 mm
*	+3 mm oldalstabilizálóval

Fiók | belső fiók

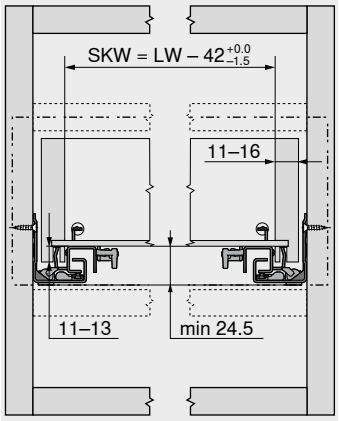

SKW	Belső fiókszélesség
LW	Belső korpuszszélesség

Fiók

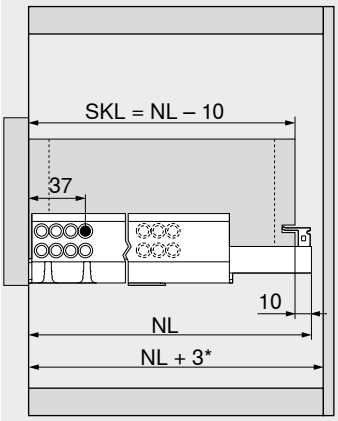

SKL	Fiókhosszúság
NL	Névleges hosszúság
*	Kiegészítésül +12 mm oldalstabilizálóval

Belső fiók

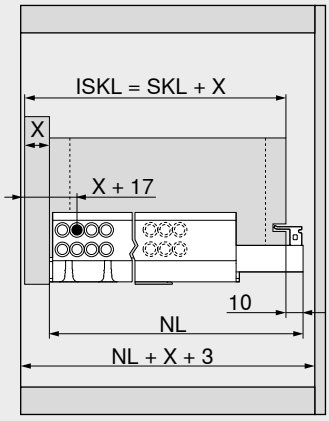

ISKL	Belső fiók hossza
SKL	Fiókhosszúság
NL	Névleges hosszúság
X	Előlapvastagság

Lyuktávolság – vezetősínek

Vezetősín – 551H – 30 kg

Névleges hosszúság NL (mm)

260 | 285

310 | 335 | 360 | 385 | 410 | 435

460 | 485

510 | 535

560

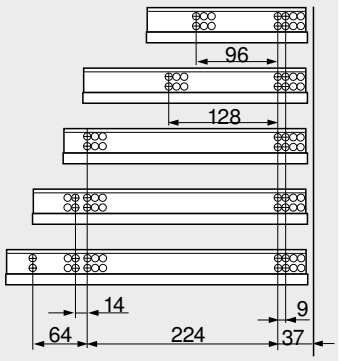

Fiókmegmunkálás

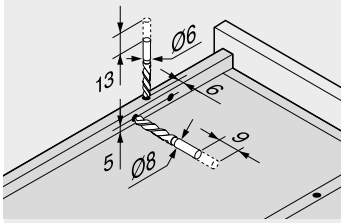

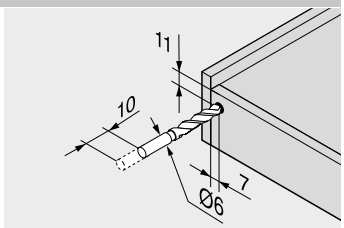

T65.1000.02 sz. fúrósablon használata ajánlott

Fiókmegmunkálás

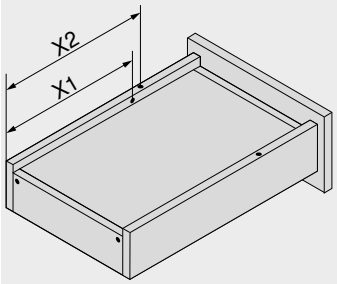

Névleges hosszúság NL (mm)	Rögzítő kampó X2 (mm)	Kiakasztás-gátló X1 (mm)
260	205	185
285	220	200
310	230	210
335	245	225
360	275	255
385	285	265
410	300	280
435	310	290
460	335	315
485	350	330
510	360	340
535	375	355
560	405	385

Oldalmutatók

Áttekintés	447
SERVO-DRIVE MOVENTO | TANDEM fiókhoz	492
CABLOXX	582
Tartozékok	482
Vezetősínek rögzítése	490
E-SERVICES és felhasználási segédeszközök	590
További technikai információk	698

Felszerelés, leszerelés és beállítás

Short-URL
www.blum.com/a420

TANDEM-részleges kihúzás TIP-ON elemmel – 551H

Webkód
DQD6UP



- vezetősín **11–16 mm** lapvastagságú fa fiókokhoz
- rejtett **TANDEM**-részleges kihúzás puha végütközővel nyitáshoz és beépített **TIP-ON** mechanikus nyitásrásegítéssel
- az alacsony kopású műanyag hengerek biztosítják a pihekönnyű futást
- vezetősínbe épített magasságállítás és kiemelésgátlás
- ajánlás: opcionális TIP-ON-szinkronizálótengely a biztonságos kioldáshoz széles előlapok esetén is

Helyigény

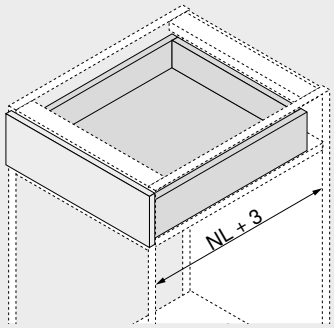

NL Névleges hosszúság

Rendelési információk

1 **Vezetősín bal/jobb**



Kivitelezés	TIP-ON

Névleges hosszúság NL (mm)	Dinamikus terhelhetőség (kg) 30
260	551H2601T
285	551H2851T
310	551H3101T
335	551H3351T
360	551H3601T
385	551H3851T
410	551H4101T
435	551H4351T
460	551H4601T
485	551H4851T
510	551H5101T
535	551H5351T
560	551H5601T

Tartozékok

4 **Előlapbeállító vasalat**



Szín	Anyaga	Cikkszám
Natúr	Műanyag	295.1000

6c **TIP-ON-szinkronizáló tengely**



Korpuszszélesség KB (mm)	Kivitelezés	Cikkszám
1200-ig	Profil	T57.1140S

Méretre vágáshoz

Figyelmeztetés

Minden KB korpuszszélességhez ajánlott TIP-ON szinkronizáló tengely használata

Szabás Belső korpuszszélesség LW – 31 mm

Fiók

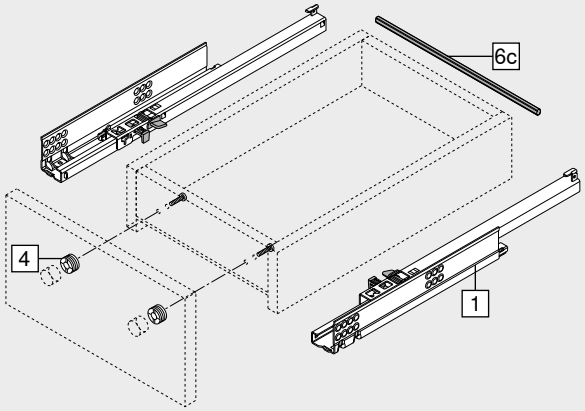

Belső fiók

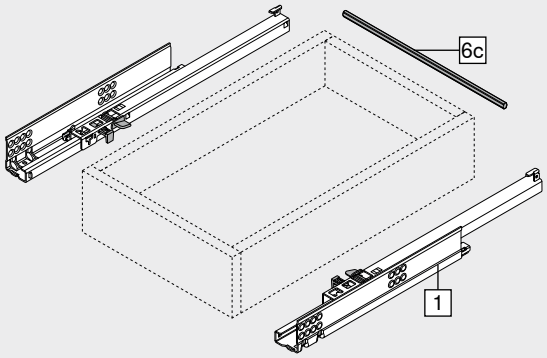

TANDEM-részleges kihúzás TIP-ON elemmel – 551H

Webkód DQD6UP

Tervezés

Helyigény a korpuszban

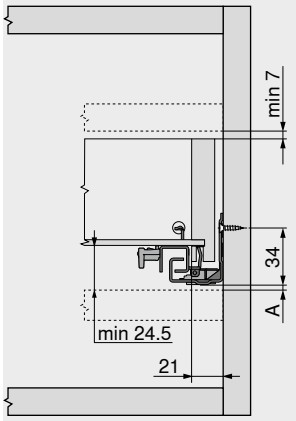

A	Méret teljes kihúzású vezetősín cseréjéhez szükséges távolság 3 mm

Fiók | belső fiók

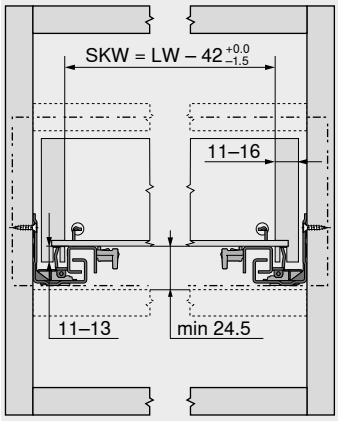

SKW	Belső fiókszélesség
LW	Belső korpuszszélesség

Fiók

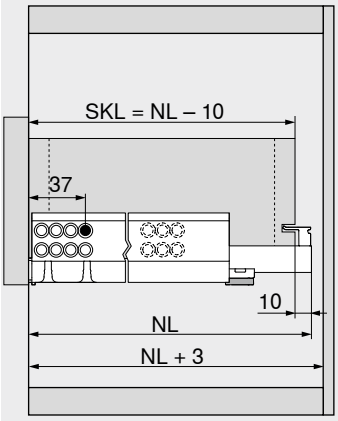

SKL	Fiókhosszúság
NL	Névleges hosszúság

Belső fiók

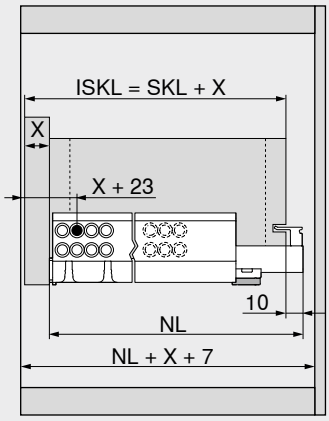

ISKL	Belső fiók hossza
SKL	Fiókhosszúság
NL	Névleges hosszúság
X	Előlapvastagság

Lyuktávolság – vezetősínek

Vezetősín – 551H – 30 kg
Névleges hosszúság NL (mm)

260 | 285
310 | 335 | 360 | 385 | 410 | 435
460 | 485
510 | 535
560

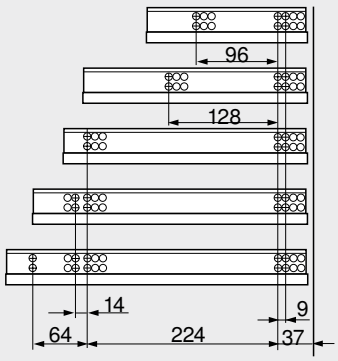

Kioldási tartomány

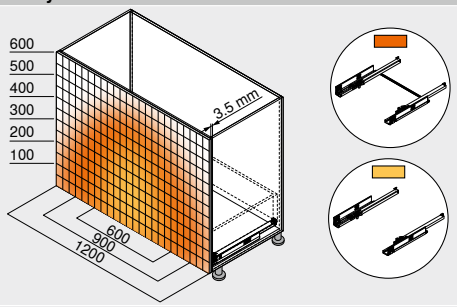

Példa 560H – 30 kg-hoz, névleges hossz NL 500 mm, 4-oldalú fiók, szinkronizálóval

Fiókmegmunkálás

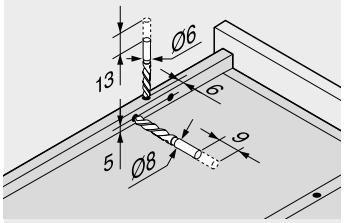

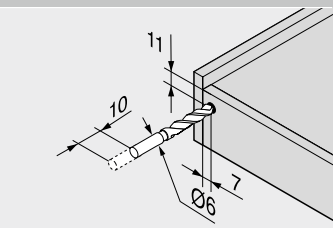

T65.1000.02 sz. fúrósablon használata ajánlott

Fiókmegmunkálás

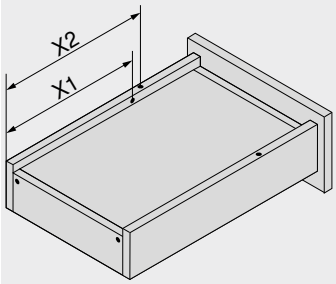

Névleges hosszúság NL (mm)	Rögzítő kampó X2 (mm)	Kiakasztás-gátló X1 (mm)
260	205	185
285	220	200
310	230	210
335	245	225
360	275	255
385	285	265
410	300	280
435	310	290
460	335	315
485	350	330
510	360	340
535	375	355
560	405	385

Oldalmutatók

Áttekintés	447
CABLOXX	582
Tartozékok	482
Vezetősínek rögzítése	490
E-SERVICES és felhasználási segédeszközök	590
További technikai információk	698

Felszerelés, leszerelés és beállítás

Short-URL
www.blum.com/a420

TANDEM-teljes kihúzás BLUMOTION elemmel – 560F

Webkód
DQHL6M



- vezetősín **17–19 mm** lapvastagságú fa fiókokhoz
- rejtett **TANDEM**-teljes kihúzás, beépített **BLUMOTION** csillapító a lágy és halk záródásért
- alkalmas **SERVO-DRIVE** – az elektronikus nyitás-rásegítő beépítésére
- az alacsony kopású műanyag hengerek biztosítják a pihekönnyű futást
- kuplungba épített szerszám nélküli magasságállítás
- csúszórendszerbe épített előlap dőlésszögállítás
- oldalirányú és mélységi kiegyenlítés

Helyigény

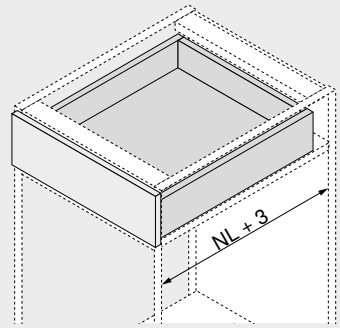

NL Névleges hosszúság

Rendelési információk

1 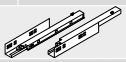

Vezetősín bal/jobb

Névleges hosszúság NL (mm)	Kivitelezés: BLUMOTION Dinamikus terhelhetőség (kg): 30
250	560F2500B
270	560F2700B
300	560F3000B
350	560F3500B
400	560F4000B
450	560F4500B
500	560F5000B
550	560F5500B
600	560F6000B

3 

Kuplung bal/jobb

Szín	Anyaga	Cikkszám
Narancssárga	Műanyag/cink	T51.1700.04

Bal/jobb oldalt kell rendelni

Tartozékok

4 

Előlapbeállító vasalat

Szín	Anyaga	Cikkszám
Natúr	Műanyag	295.1000

5 

POSISTOP

Szín	Anyaga	Cikkszám
RAL 7037 szürke	Műanyag	298.5500

Mélységütköző

Fiók

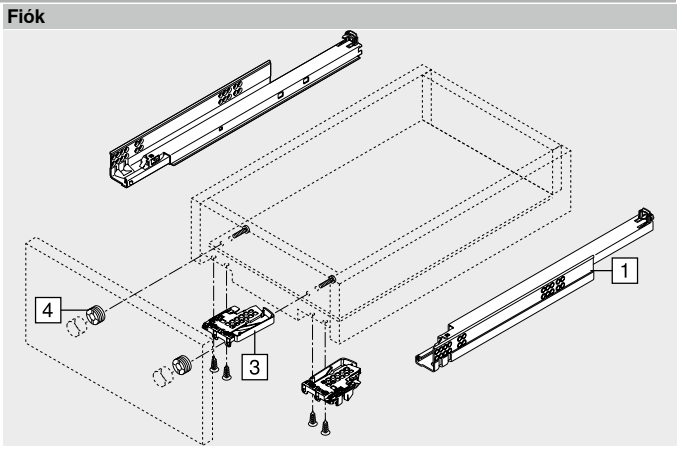

Belső fiók

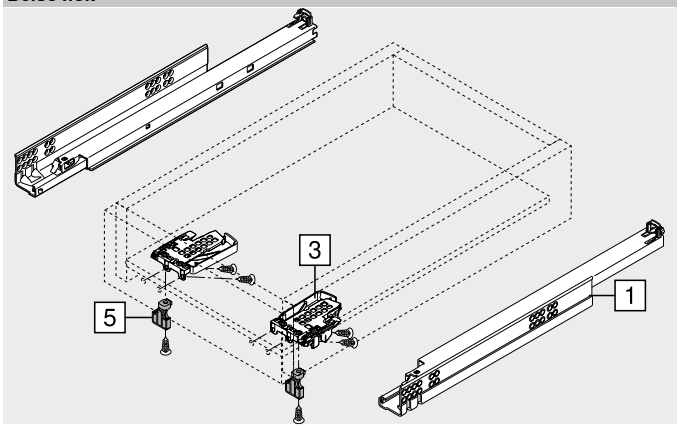

TANDEM-teljes kihúzás BLUMOTION elemmel – 560F

Webkód DQHL6M

Tervezés

Helyigény a korpuszban

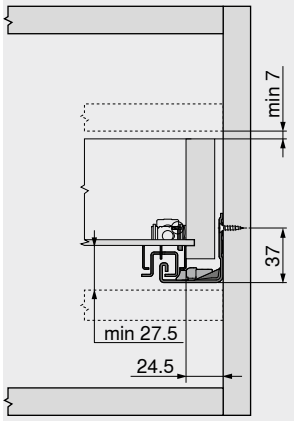

Fiók | belső fiók

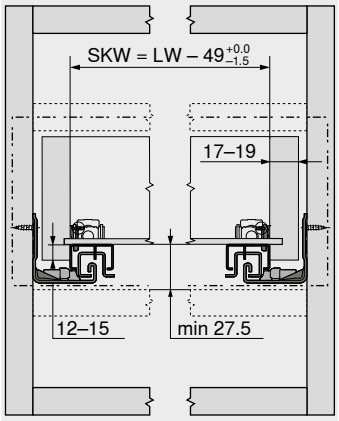

SKW	Belső fiókszélesség
LW	Belső korpuszszélesség

Fiók

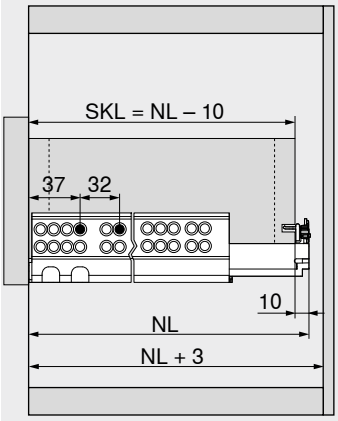

SKL	Fiókhosszúság
NL	Névleges hosszúság

Belső fiók

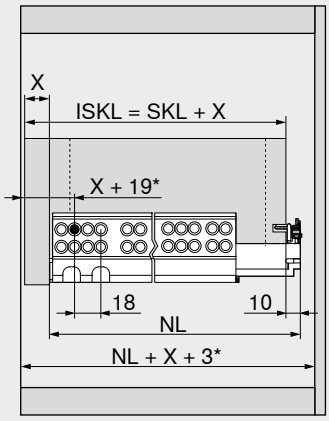

ISKL	Belső fiók hossza
SKL	Fiókhosszúság
NL	Névleges hosszúság
X	Előlapvastagság
*	Kiegészítésül +2 mm POSISTOP-al

Lyuktávolság – vezetősínek

Vezetősín – 560F – 30 kg
Névleges hosszúság NL (mm)

250 | 270
300 | 350
400
450
500 | 550
600

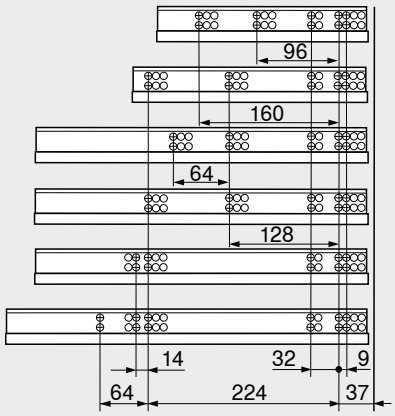

Fiókmegmunkálás

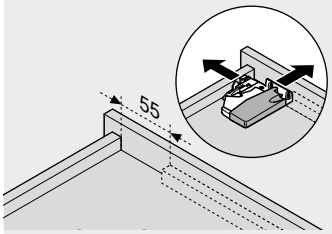

T65.1000.02 sz. fúrósablon használata ajánlott

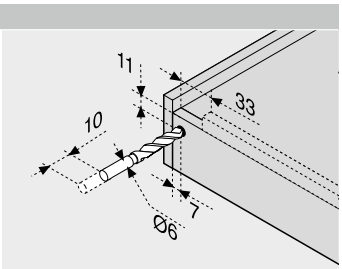

T65.1000.02 sz. fúrósablon használata ajánlott

Oldalmutatók

Áttekintés	447
SERVO-DRIVE MOVENTO | TANDEM fiókhoz	492
CABLOXX	582
Tartozékok	482
Vezetősínek rögzítése	490
E-SERVICES és felhasználási segédeszközök	590
További technikai információk	698

TANDEM 19 mm

Short-URL
www.blum.com/i011

Felszerelés, leszerelés és beállítás

Short-URL
www.blum.com/a420

TANDEM-teljes kihúzás – 560F

Webkód
DQHLVY



- vezetősín **17–19 mm** lapvastagságú fa fiókokhoz
- rejtett **TANDEM**-teljes kihúzás, beépített **BLUMATIC**-önbehúzó technikával
- alkalmas **TIP-ON** – mechanikus nyitásrásegítés beépítésére
- az alacsony kopású műanyag hengerek biztosítják a pihekönnyű futást
- kuplungba épített szerszám nélküli magasságállítás
- csúszórendszerbe épített előlap dőlésszögállítás
- oldalirányú és mélységi kiegyenlítés
- javaslat: választható TIP-ON-szinkronizálás a biztonságos kioldáshoz széles előlapok esetén is

Helyigény

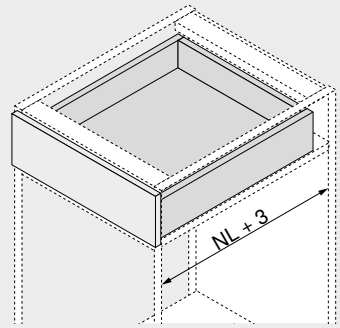

NL Névleges hosszúság

Rendelési információk

1 Vezetősín bal/jobb

Kivitelezés: BLUMATIC

Névleges hosszúság NL (mm)	Dinamikus terhelhetőség (kg) 30
250	560F2500C
270	560F2700C
300	560F3000C
350	560F3500C
400	560F4000C
450	560F4500C
500	560F5000C
550	560F5500C
600	560F6000C

A kilökődési út változhat a terheléstől és állítástól!

3 Kuplung bal/jobb

Szín	Anyaga	Cikkszám
Narancssárga	Műanyag/cink	T51.1700.04

Bal/jobb oldalt kell rendelni

Tartozékok

4 Előlapbeállító vasalat

Szín	Anyaga	Cikkszám
Natúr	Műanyag	295.1000

6a TIP-ON bal/jobb

Dinamikus terhelhetőség (kg)	Szín	Cikkszám
30	Fekete	T55.7150S

Csak TANDEM-teljes kihúzáshoz alkalmazható

6b TIP-ON-szinkronizáló fogaskerék-készlet

Szín	Kivitelezés	Cikkszám
RAL 7037 szürke	Félkörös	T55.000R

6c TIP-ON-szinkronizáló tengely

Korpuszszélesség KB (mm)	Kivitelezés	Cikkszám
1200-ig	Félkörös	T55.882W

Méretre vágáshoz
600 mm-es korpuszszélességtől KB

Figyelmeztetés
Minden KB korpuszszélességhez ajánlott TIP-ON szinkronizáló tengely használata

Szabás Belső korpuszszélesség LW – 284 mm

Alternatíva a 6b | 6c-hez

6d TIP-ON-szinkronizáló, kis fogaskerék-készlet és tengely

Korpuszszélesség KB (mm)	Kivitelezés	Cikkszám
1400-ig	Kerekített	T55.1089ZR

Méretre vágáshoz

Szabás Belső korpuszszélesség LW – 284 mm

Fiók

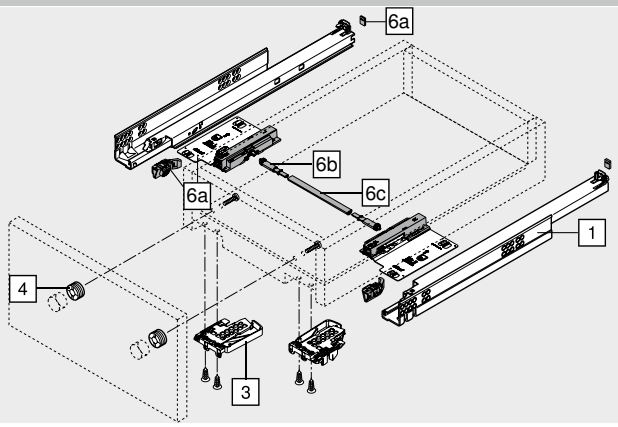

Belső fiók

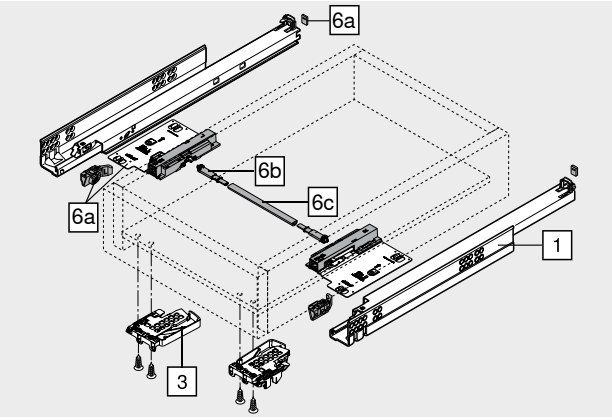

TANDEM-teljes kihúzás – 560F

Webkód DQHLVY

Tervezés

Helyigény a korpuszban

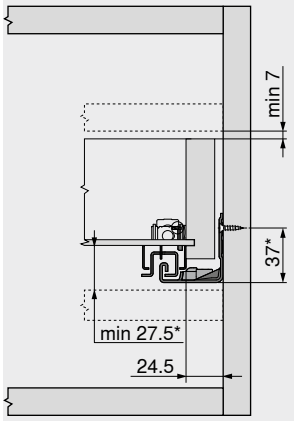

* +1 mm TIP-ON esetén

Fiók | belső fiók

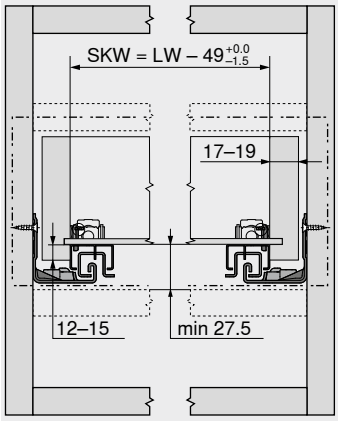

SKW Belső fiókszélesség
LW Belső korpuszszélesség

Fiók

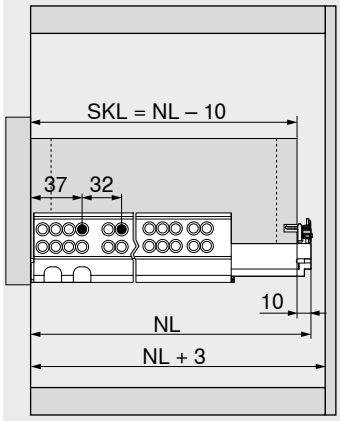

SKL Fiókhosszúság
NL Névleges hosszúság

Belső fiók

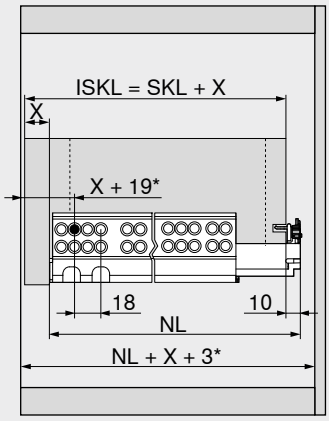

ISKL Belső fiók hossza
SKL Fiókhosszúság
NL Névleges hosszúság
X Elölapvastagság
* Kiegészítésül +4 mm TIP-ON-al

Lyuktávolság – vezetősínek

Vezetősín – 560F – 30 kg
Névleges hosszúság NL (mm)

250 | 270
300 | 350
400
450
500 | 550
600

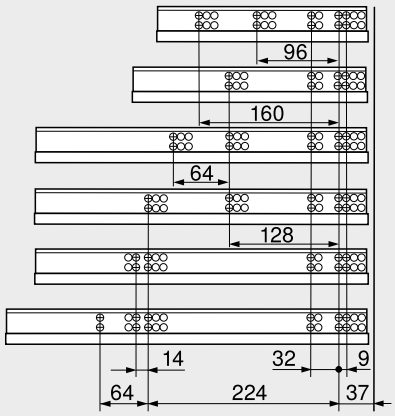

Fiókmegmunkálás

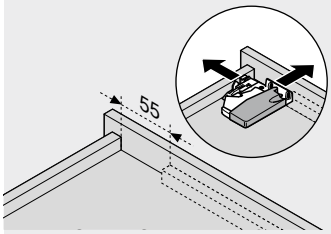

T65.1000.02 sz. fúrósablon használata ajánlott

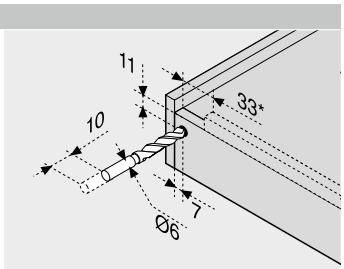

T65.1000.02 sz. fúrósablon használata ajánlott
* 85 mm TIP-ON-vasalattal

Kioldási tartomány

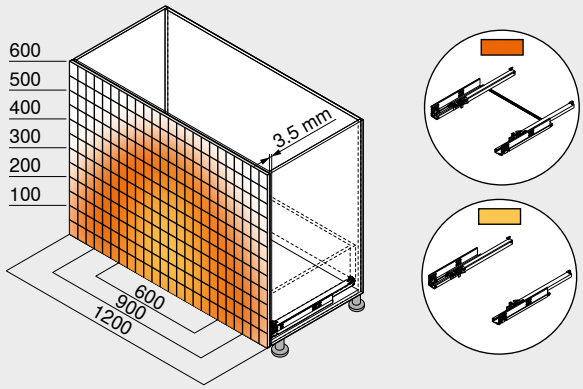

Példa 560F – 30 kg-hoz, névleges hossz NL 500 mm, 4-oldalú fiók, szinkronizálóval

Oldalmutatók

Áttekintés	447
CABLOXX	582
Tartozékok	482
Vezetősínek rögzítése	490
E-SERVICES és felhasználási segédeszközök	590
További technikai információk	698

TANDEM 19 mm

Short-URL
www.blum.com/i011

Felszerelés, leszerelés és beállítás

Short-URL
www.blum.com/a420

TANDEM-részleges kihúzás BLUMOTION elemmel – 550F

Webkód
DQHMLA



- vezetősín **17–19 mm** lapvastagságú fa fiókokhoz
- rejtett **TANDEM**-részleges kihúzás puha végütközővel nyitáshoz és beépített **BLUMOTION** csillapítással a lágy és halk záródáshoz
- alkalmas **SERVO-DRIVE** – az elektronikus nyitásrásegítő beépítésére
- az alacsony kopású műanyag hengerek biztosítják a pihekönnyű futást
- kuplungba épített szerszám nélküli magasságállítás
- oldalirányú és mélységi kiegyenlítés

Helyigény

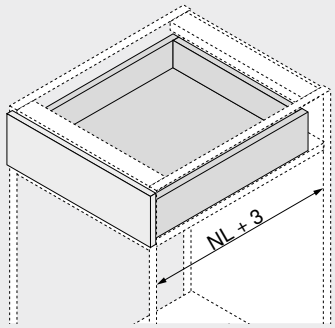

NL Névleges hosszúság

Rendelési információk

1 Vezetősín bal/jobb

Kivitelezés: BLUMOTION

Névleges hosszúság NL (mm)	Dinamikus terhelhetőség (kg) 30
270	550F2700B
300	550F3000B
350	550F3500B
400	550F4000B
450	550F4500B
500	550F5000B
550	550F5500B
600	550F6000B
650	550F6500B

3 Kuplung bal/jobb

Szín	Anyaga	Cikkszám
Narancssárga	Műanyag/cink	T51.1700.04

Bal/jobb oldalt kell rendelni

Tartozékok

4 Előlapbeállító vasalat

Szín	Anyaga	Cikkszám
Natúr	Műanyag	295.1000

5 POSISTOP

Szín	Anyaga	Cikkszám
RAL 7037 szürke	Műanyag	298.5500

Mélységütköző

Fiók

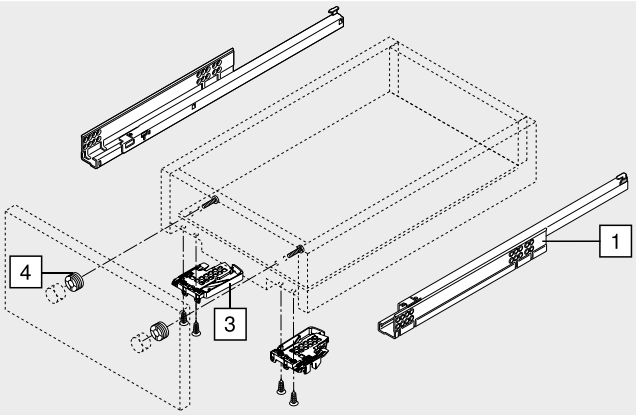

Belső fiók

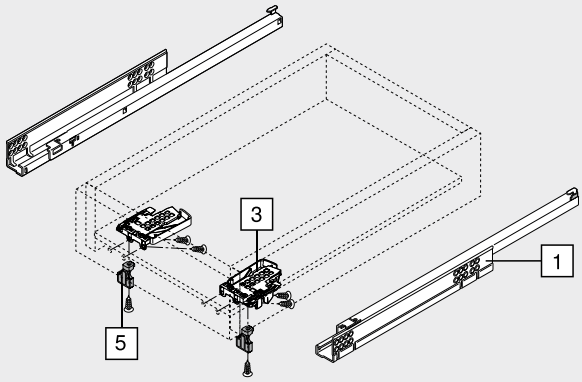

TANDEM-részleges kihúzás BLUMOTION elemmel – 550F

Webkód
DQHMLA

Tervezés

Helyigény a korpuszban

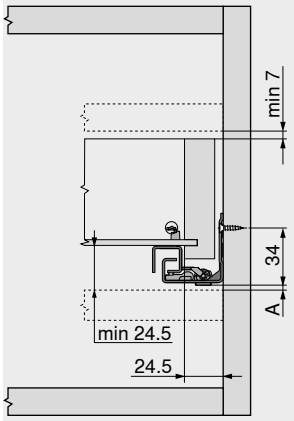

A	Méret teljes kihúzású vezetősín cseréjéhez szükséges távolság 3 mm

Fiók | belső fiók

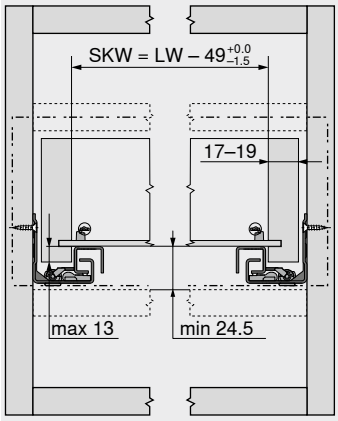

SKW	Belső fiókszélesség
LW	Belső korpuszszélesség

Fiók

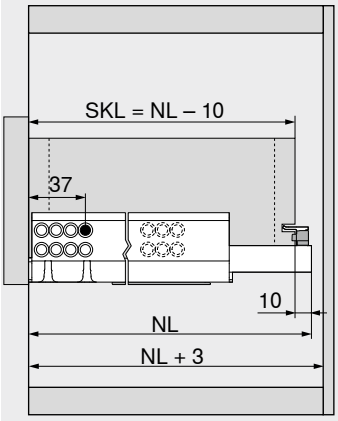

SKL	Fiókhosszúság
NL	Névleges hosszúság

Belső fiók

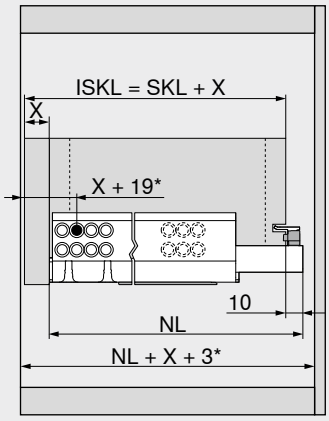

ISKL	Belső fiók hossza
SKL	Fiókhosszúság
NL	Névleges hosszúság
X	Előlapvastagság
*	Kiegészítésül +2 mm POSISTOP-al

Lyuktávolság – vezetősínek

Vezetősín – 550F – 30 kg
Névleges hosszúság NL (mm)

270
300 | 350 | 400 | 450
500 | 550
600
650

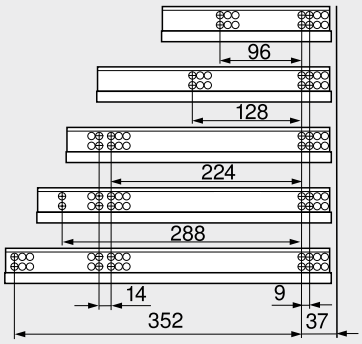

Fiókmegmunkálás

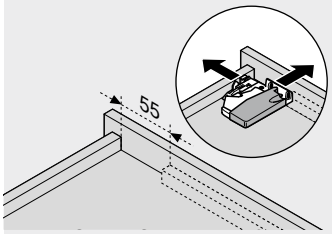

T65.1000.02 sz. fúrósablon használata ajánlott

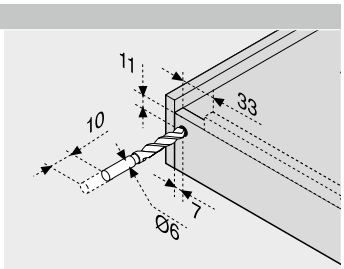

T65.1000.02 sz. fúrósablon használata ajánlott

Oldalmutatók

Áttekintés	447
SERVO-DRIVE MOVENTO | TANDEM fiókhoz	492
CABLOXX	582
Tartozékok	482
Vezetősínek rögzítése	490
E-SERVICES és felhasználási segédeszközök	590
További technikai információk	698

TANDEM 19 mm

Short-URL
www.blum.com/i011

Felszerelés, leszerelés és beállítás

Short-URL
www.blum.com/a420

TANDEM-részleges kihúzás TIP-ON elemmel – 550F

Webkód
DQHNAP



- vezetősín **17–19 mm** lapvastagságú fa fiókokhoz
- rejtett **TANDEM**-részleges kihúzás puha végütközővel nyitáshoz és beépített **TIP-ON** mechanikus nyitásrásegítéssel
- az alacsony kopású műanyag hengerek biztosítják a pihekönnyű futást
- kuplungba épített szerszám nélküli magasságállítás
- oldalirányú és mélységi kiegyenlítés
- ajánlás: opcionális TIP-ON-szinkronizálótengely a biztonságos kioldáshoz széles előlapok esetén is

Helyigény

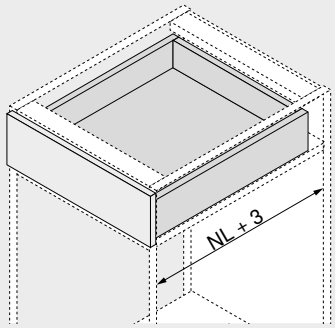

NL Névleges hosszúság

Rendelési információk

1 **Vezetősín bal/jobb**

Kivitelezés	TIP-ON

Névleges hosszúság NL (mm)	Dinamikus terhelhetőség (kg) 30
270	550F2700T
300	550F3000T
350	550F3500T
400	550F4000T
450	550F4500T
500	550F5000T
550	550F5500T
600	550F6000T
650	550F6500T

3 **Kuplung bal/jobb**



Szín	Anyaga	Cikkszám
Narancssárga	Műanyag/cink	T51.1700.04

Bal/jobb oldalt kell rendelni

Tartozékok

4 **Előlapbeállító vasalat**



Szín	Anyaga	Cikkszám
Natúr	Műanyag	295.1000

6c **TIP-ON-szinkronizáló tengely**



Korpuszszélesség KB (mm)	Kivitelezés	Cikkszám
1200-ig	Profil	T57.1140S

Méretre vágáshoz

Figyelmeztetés

Minden KB korpuszszélességhez ajánlott TIP-ON szinkronizáló tengely használata

Szabás Belső korpuszszélesség LW – 39 mm

Fiók

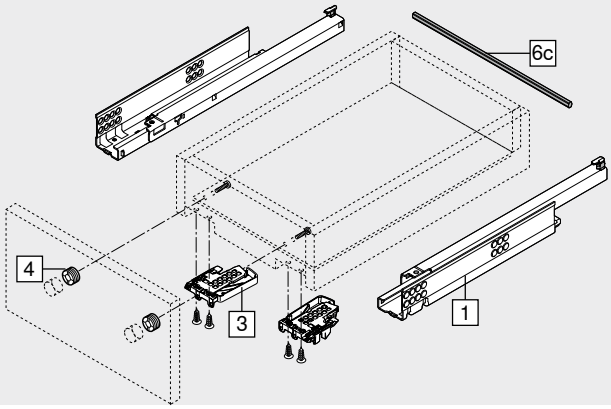

Belső fiók

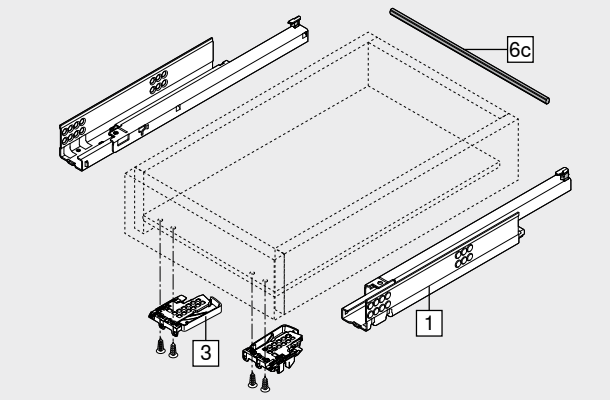

TANDEM-részleges kihúzás TIP-ON elemmel – 550F

Webkód DQHNAP

Tervezés

Helyigény a korpuszban

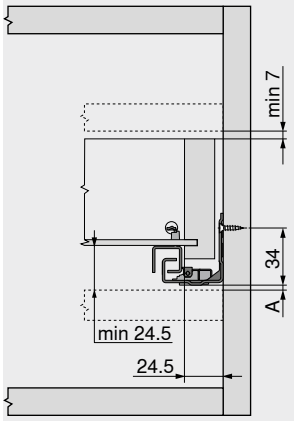

A	Méret teljes kihúzású vezetősín cseréjéhez szükséges távolság 3 mm

Fiók | belső fiók

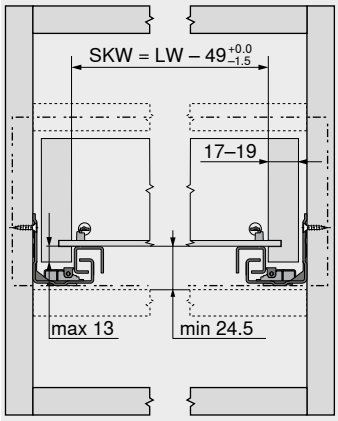

SKW	Belső fiókszélesség
LW	Belső korpuszszélesség

Fiók

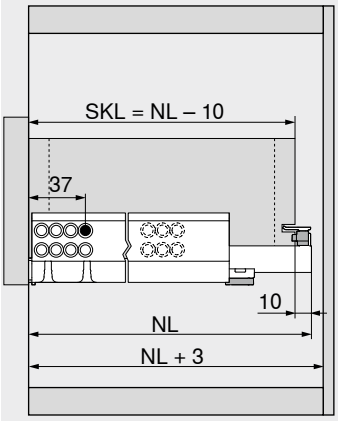

SKL	Fiókhosszúság
NL	Névleges hosszúság

Belső fiók

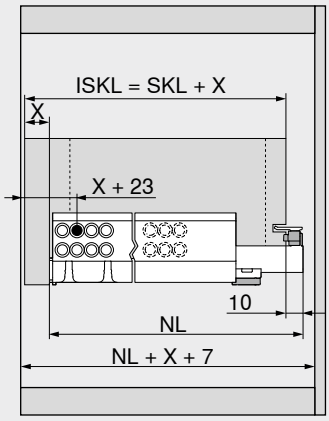

ISKL	Belső fiók hossza
SKL	Fiókhosszúság
NL	Névleges hosszúság
X	Előlapvastagság

Lyuktávolság – vezetősínek

Vezetősín – 550F – 30 kg

Névleges hosszúság NL (mm)

270

300 | 350 | 400 | 450

500 | 550

600

650

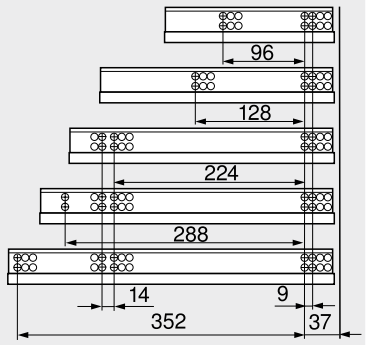

Fiókmegmunkálás

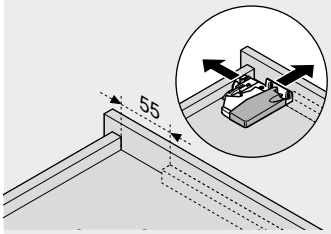

T65.1000.02 sz. fúrósablon használata ajánlott

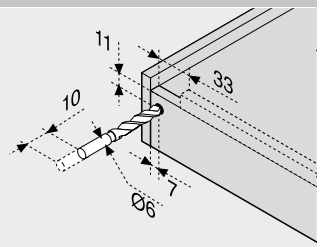

T65.1000.02 sz. fúrósablon használata ajánlott

Kioldási tartomány

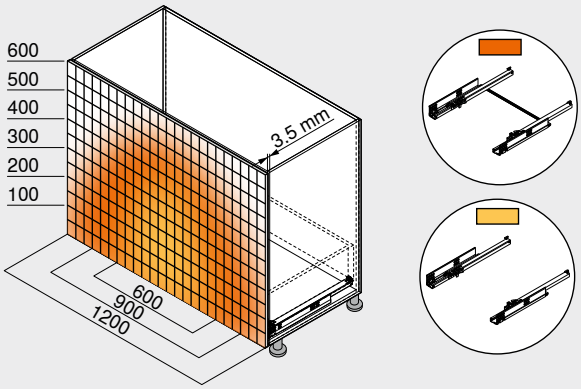

Példa 560F – 30 kg-hoz, névleges hossz NL 500 mm, 4-oldalú fiók, szinkronizálóval

Oldalmutatók

Áttekintés	447
Tartozékok	482
Vezetősínek rögzítése	490
CABLOXX	582
E-SERVICES és felhasználási segédeszközök	590
További technikai információk	698

TANDEM 19 mm

Short-URL
www.blum.com/i011

Felszerelés, leszerelés és beállítás

Short-URL
www.blum.com/a420

TANDEM-teljes kihúzás BLUMOTION elemmel – 561F

Webkód
DQHNZY



- vezetősín **17–19 mm** lapvastagságú fa fiókokhoz
- rejtett **TANDEM**-teljes kihúzás, beépített **BLUMOTION** csillapító a lágy és halk záródásért
- alkalmas **SERVO-DRIVE** – az elektronikus nyitásrásegítő beépítésére
- az alacsony kopású műanyag hengerek biztosítják a pihekönnyű futást
- vezetősínbe épített magasságállítás és kiemelésgátlás
- csúszórendszerbe épített előlap dőlésszögállítás

Helyigény

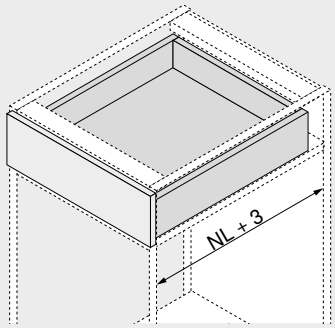

NL Névleges hosszúság

Rendelési információk

1 

Vezetősín bal/jobb

Névleges hosszúság NL (mm)	Kivitelezés: BLUMOTION Dinamikus terhelhetőség (kg): 30
260	561F2601B
310	561F3101B
360	561F3601B
410	561F4101B
460	561F4601B
510	561F5101B
560	561F5601B

Tartozékok

4 

Előlapbeállító vasalat

Szín	Anyaga	Cikkszám
Natúr	Műanyag	295.1000

Fiók

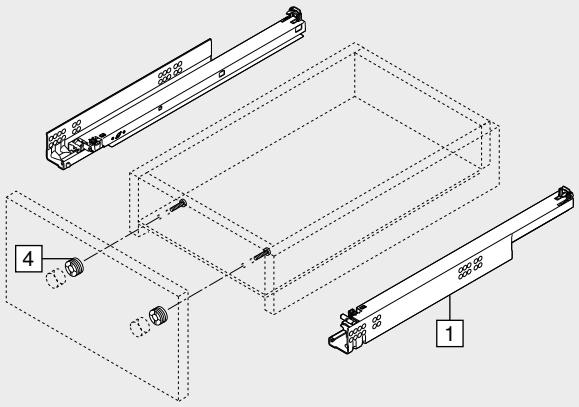

Belső fiók

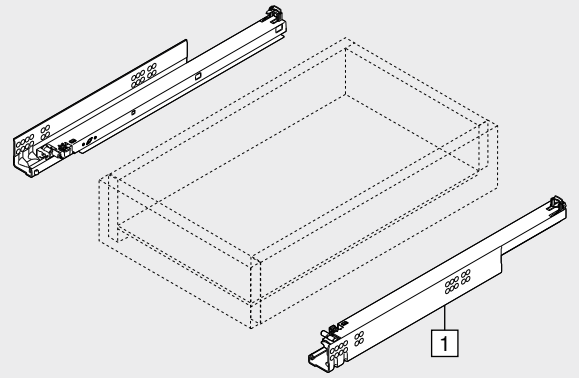

TANDEM-teljes kihúzás BLUMOTION elemmel – 561F

Webkód DQHNZY

Tervezés

Helyigény a korpuszban

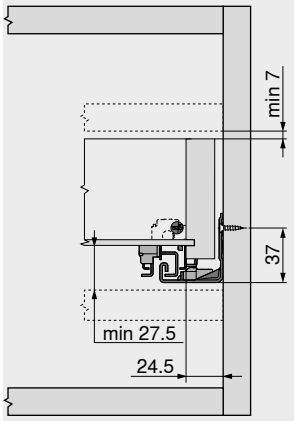

Fiók | belső fiók

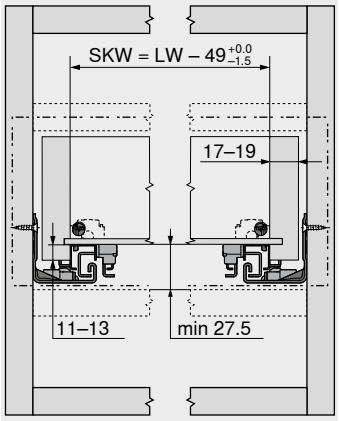

SKW	Belső fiókszélesség
LW	Belső korpuszszélesség

Fiók

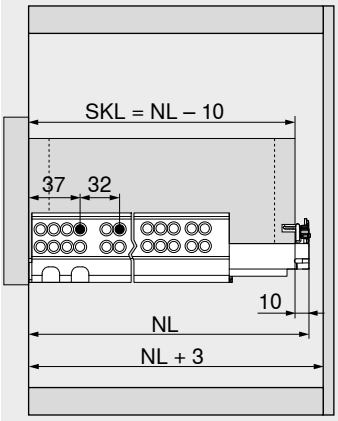

SKL	Fiókhosszúság
NL	Névleges hosszúság

Belső fiók

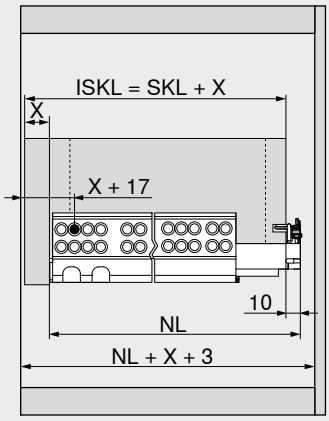

ISKL	Belső fiók hossza
SKL	Fiókhosszúság
NL	Névleges hosszúság
X	Előlapvastagság

Lyuktávolság – vezetősínek

Vezetősín – 561F – 30 kg

Névleges hosszúság NL (mm)

260
310 | 360
410
460
510
560

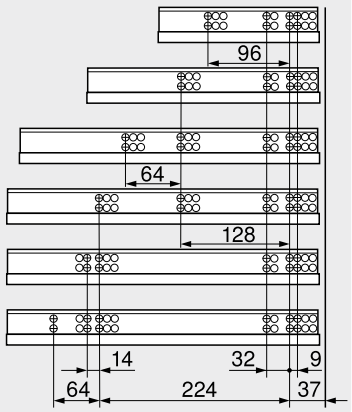

Fiókmegmunkálás

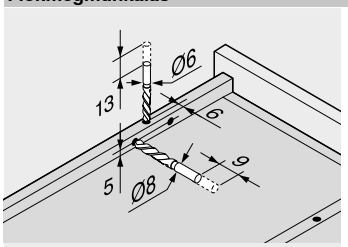

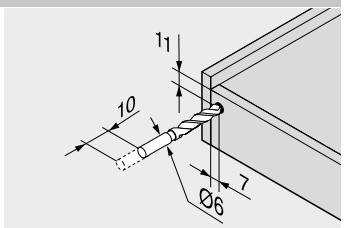

T65.1000.02 sz. fúrósablon használata ajánlott

Fiókmegmunkálás

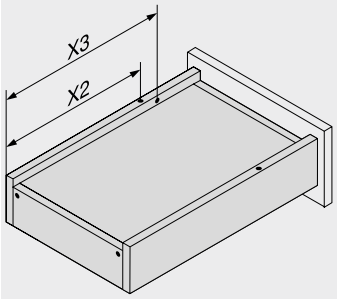

Névleges hosszúság NL (mm)	Rögzítő kampó X2 (mm)	Kiakasztás-gátló X3 (mm)
260	205	185
310	230	242
360	275	287
410	300	344
460	335	379
510	360	436
560	405	481

Oldalmutatók

Áttekintés	447
SERVO-DRIVE MOVENTO | TANDEM fiókhoz	492
CABLOXX	582
Tartozékok	482
Vezetősínek rögzítése	490
E-SERVICES és felhasználási segédeszközök	590
További technikai információk	698

TANDEM 19 mm

Short-URL
www.blum.com/i011

Felszerelés, leszerelés és beállítás

Short-URL
www.blum.com/a420

TANDEM-teljes kihúzás – 561F

Webkód
DQHOPA



- vezetősín **17–19 mm** lapvastagságú fa fiókokhoz
- rejtett **TANDEM**-teljes kihúzás, beépített **BLUMATIC**-önbehúzó technikával
- alkalmas **TIP-ON** – mechanikus nyitásrásegítés beépítésére
- az alacsony kopású műanyag hengerek biztosítják a pihekönnyű futást
- vezetősínbe épített magasságállítás és kiemelésgátlás
- csúszórendszerbe épített előlap dőlésszögállítás
- javaslat: választható TIP-ON-szinkronizálás a biztonságos kioldáshoz széles előlapok esetén is

Helyigény

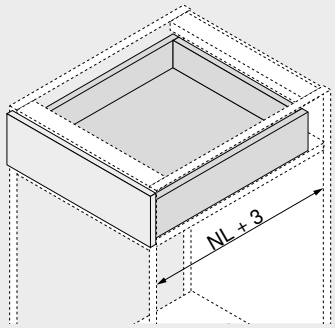

NL Névleges hosszúság

Rendelési információk

1 

Vezetősín bal/jobb

Kivitelezés	BLUMATIC

Névleges hosszúság NL (mm)	Dinamikus terhelhetőség (kg) 30
260	561F2601C
310	561F3101C
360	561F3601C
410	561F4101C
460	561F4601C
510	561F5101C
560	561F5601C

A kilökődési út változhat a terheléstől és állítástól!

Tartozékok

4 

Előlapbeállító vasalat

Szín	Anyaga	Cikkszám
Natúr	Műanyag	295.1000

6a 

TIP-ON bal/jobb

Dinamikus terhelhetőség (kg)	Szín	Cikkszám
30	Fekete	T55.7150S

Csak TANDEM-teljes kihúzáshoz alkalmazható

6b 

TIP-ON-szinkronizáló fogaskerék-készlet

Szín	Kivitelezés	Cikkszám
RAL 7037 szürke	Félkörös	T55.000R

6c 

TIP-ON-szinkronizáló tengely

Korpuszszélesség KB (mm)	Kivitelezés	Cikkszám
1200-ig	Félkörös	T55.882W

Méretre vágáshoz
600 mm-es korpuszszélességtől KB

Figyelmeztetés
Minden KB korpuszszélességhez ajánlott TIP-ON szinkronizáló tengely használata

Szabás Belső korpuszszélesség LW – 284 mm

Alternatíva a 6b | 6c-hez

6d 

TIP-ON-szinkronizáló, kis fogaskerék-készlet és tengely

Korpuszszélesség KB (mm)	Kivitelezés	Cikkszám
1400-ig	Kerekített	T55.1089ZR

Méretre vágáshoz

Szabás Belső korpuszszélesség LW – 284 mm

Fiók

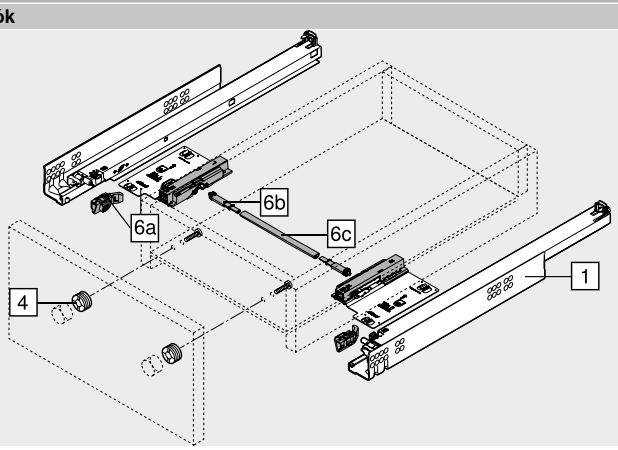

Belső fiók

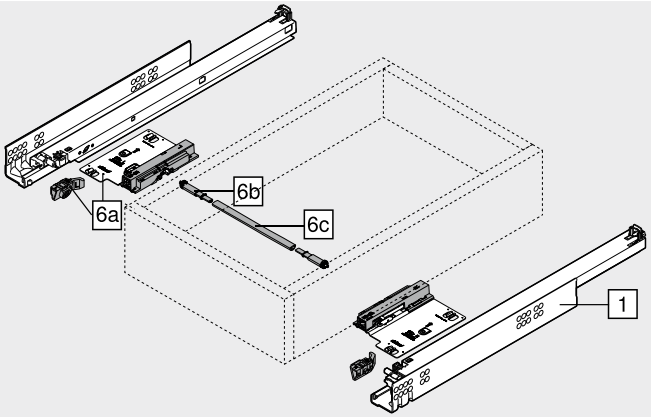

TANDEM-teljes kihúzás – 561F

Webkód DQHOPA

Tervezés

Helyigény a korpuszban

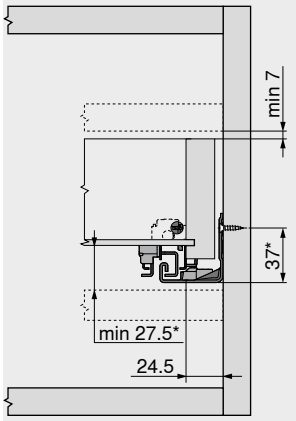

* +1 mm TIP-ON esetén

Fiók | belső fiók

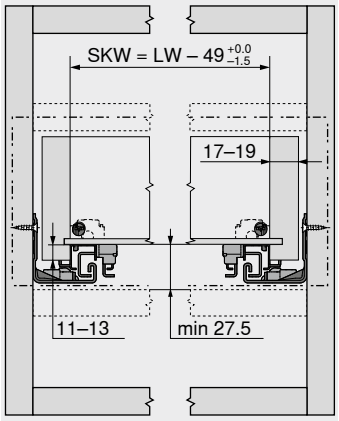

SKW Belső fiókszélesség
LW Belső korpuszszélesség

Fiók

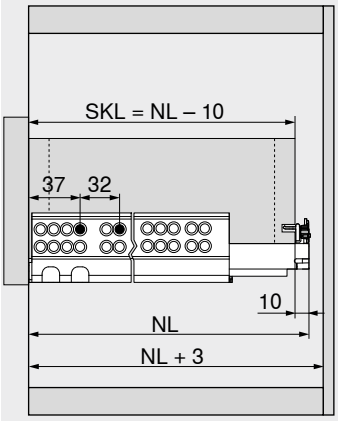

SKL Fiókhosszúság
NL Névleges hosszúság

Belső fiók

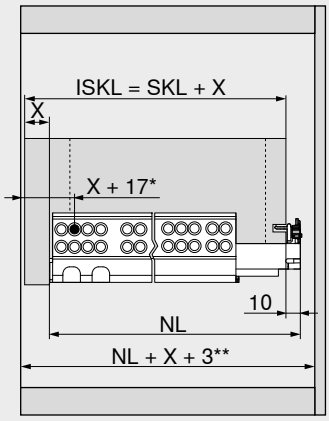

ISKL Belső fiók hossza
SKL Fiókhosszúság
NL Névleges hosszúság
X Előlapvastagság
* Kiegészítésül +6 mm TIP-ON-al
** Kiegészítésül +4 mm TIP-ON-al

Lyuktávolság – vezetősínek

Vezetősín – 561F – 30 kg
Névleges hosszúság NL (mm)

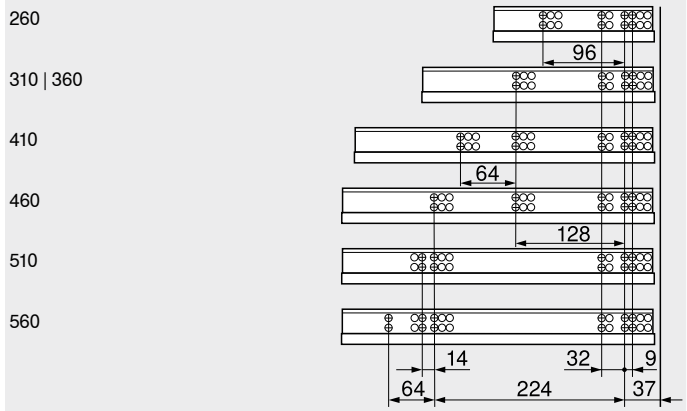

Kioldási tartomány

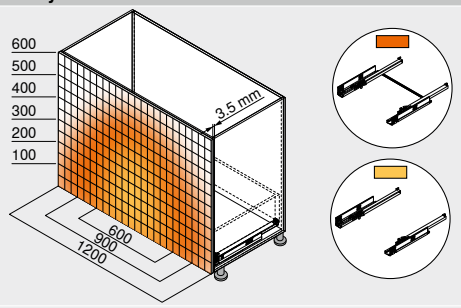

Példa 560F – 30 kg-hoz, névleges hossz NL 500 mm, 4-oldalú fiók, szinkronizálóval

Fiókmegmunkálás

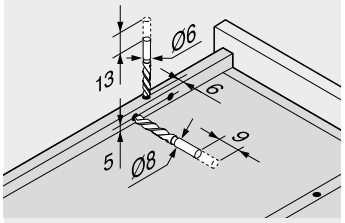

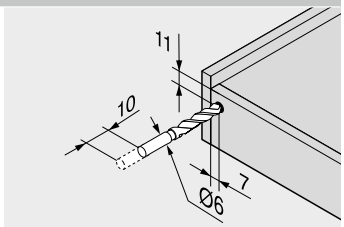

T65.1000.02 sz. fúrósablon használata ajánlott

Fiókmegmunkálás

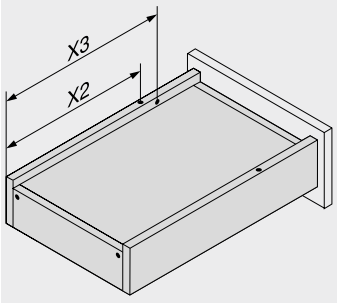

Névleges hosszúság NL (mm)	Rögzítő kampó X2 (mm)	Kiakasztás-gátló X3 (mm)
260	205	185
310	230	242
360	275	287
410	300	344
460	335	379
510	360	436
560	405	481

Oldalmutatók

Áttekintés	447
CABLOXX	582
Tartozékok	482
Vezetősínek rögzítése	490
E-SERVICES és felhasználási segédeszközök	590
További technikai információk	698

TANDEM 19 mm

Short-URL
www.blum.com/i011

Felszerelés, leszerelés és beállítás

Short-URL
www.blum.com/a420

TANDEM-részleges kihúzás BLUMOTION elemmel – 551F

Webkód
DQHPEM



- vezetősín **17–19 mm** lapvastagságú fa fiókokhoz
- rejtett **TANDEM**-részleges kihúzás puha végütközővel nyitáshoz és beépített **BLUMOTION** csillapítással a lágy és halk záródáshoz
- alkalmas **SERVO-DRIVE** – az elektronikus nyitásrásegítő beépítésére
- az alacsony kopású műanyag hengerek biztosítják a pihekönnyű futást
- vezetősínbe épített magasságállítás és kiemelésgátlás

Helyigény

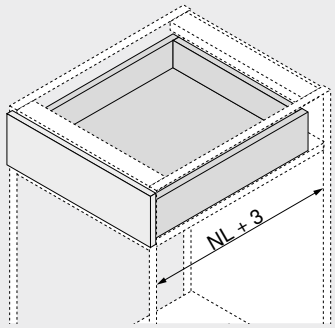

NL Névleges hosszúság

Rendelési információk

1 

Vezetősín bal/jobb

Névleges hosszúság NL (mm)	Kivitelezés: BLUMOTION Dinamikus terhelhetőség (kg): 30
260	551F2601B
310	551F3101B
360	551F3601B
410	551F4101B
460	551F4601B
510	551F5101B
560	551F5601B

Tartozékok

4 

Előlapbeállító vasalat

Szín	Anyaga	Cikkszám
Natúr	Műanyag	295.1000

Fiók

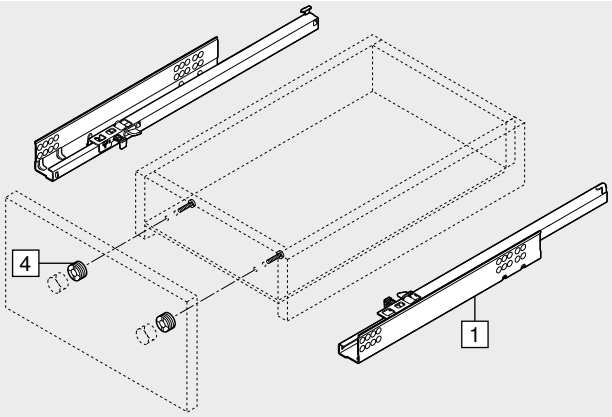

Belső fiók

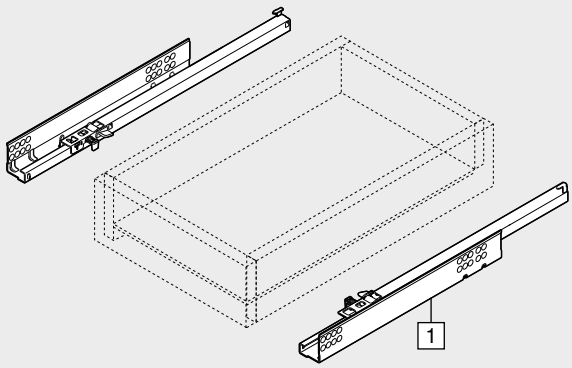

TANDEM-részleges kihúzás BLUMOTION elemmel – 551F

Webkód
DQHPEM

Tervezés

Helyigény a korpuszban

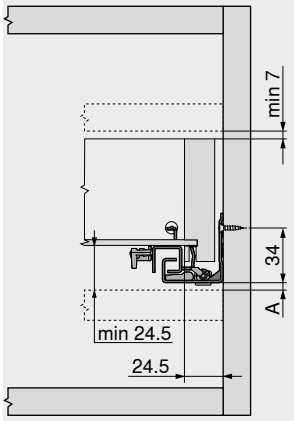

A	Méret teljes kihúzású vezetősín cseréjéhez szükséges távolság 3 mm

Fiók | belső fiók

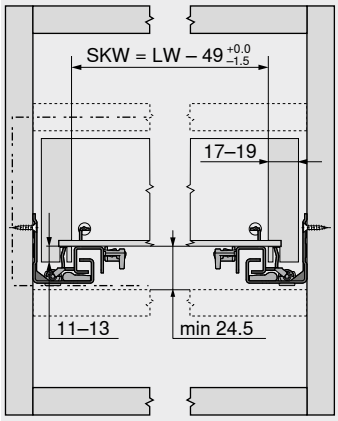

SKW	Belső fiókszélesség
LW	Belső korpuszszélesség

Fiók

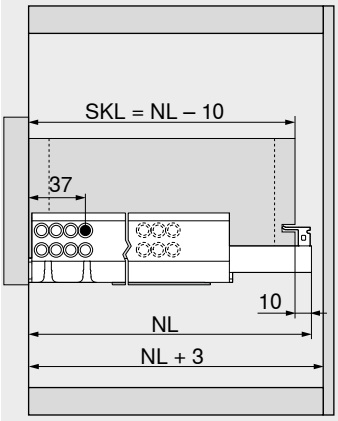

SKL	Fiókhosszúság
NL	Névleges hosszúság

Belső fiók

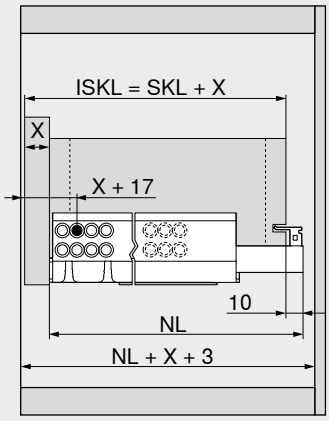

ISKL	Belső fiók hossza
SKL	Fiókhosszúság
NL	Névleges hosszúság
X	Előlapvastagság

Lyuktávolság – vezetősínek

Vezetősín – 551F – 30 kg
Névleges hosszúság NL (mm)

260
310 | 360 | 410
460
510
560

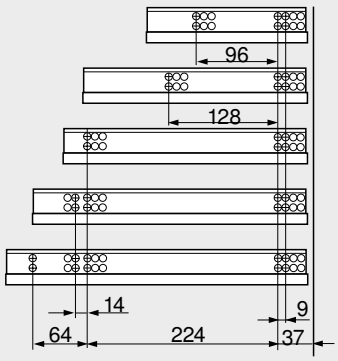

Fiókmegmunkálás

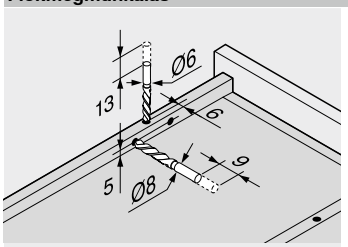

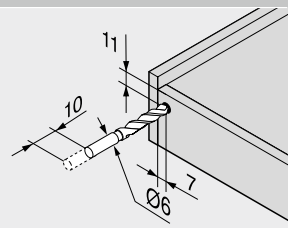

T65.1000.02 sz. fúrósablon használata ajánlott

Fiókmegmunkálás

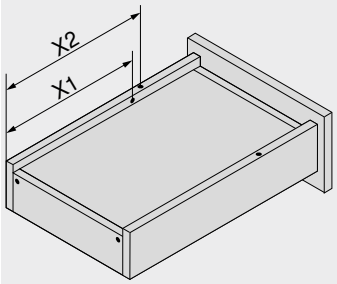

Névleges hosszúság	Rögzítő kampó	Kiakasztás-gátló
NL (mm)	X2 (mm)	X1 (mm)
260	205	185
310	230	210
360	275	255
410	300	280
460	335	315
510	360	340
560	405	385

Oldalmutatók

Áttekintés	447
SERVO-DRIVE MOVENTO | TANDEM fiókhoz	492
CABLOXX	582
Tartozékok	482
Vezetősínek rögzítése	490
E-SERVICES és felhasználási segédeszközök	590
További technikai információk	698

TANDEM 19 mm

Short-URL
www.blum.com/i011

Felszerelés, leszerelés és beállítás

Short-URL
www.blum.com/a420

TANDEM-részleges kihúzás TIP-ON elemmel – 551F

Webkód DQHQ4Z



- vezetősín **17–19 mm** lapvastagságú fa fiókokhoz
- rejtett **TANDEM**-részleges kihúzás puha végütközővel nyitáshoz és beépített **TIP-ON** mechanikus nyitásrásegítéssel
- az alacsony kopású műanyag hengerek biztosítják a pihekönnyű futást
- vezetősínbe épített magasságállítás és kiemelésgátlás
- ajánlás: opcionális TIP-ON-szinkronizálótengely a biztonságos kioldáshoz széles előlapok esetén is

Helyigény

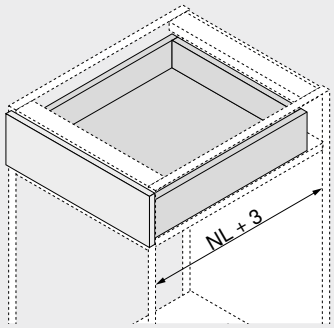

NL Névleges hosszúság

Rendelési információk

1 Vezetősín bal/jobb

Kivitelezés	TIP-ON

Névleges hosszúság NL (mm)	Dinamikus terhelhetőség (kg) 30
260	551F2601T
310	551F3101T
360	551F3601T
410	551F4101T
460	551F4601T
510	551F5101T
560	551F5601T

Tartozékok

4 Előlapbeállító vasalat



Szín	Anyaga	Cikkszám
Natúr	Műanyag	295.1000

6c TIP-ON-szinkronizáló tengely



Korpuszszélesség KB (mm)	Kivitelezés	Cikkszám
1200-ig	Profil	T57.1140S

Méretre vágáshoz

Figyelmeztetés

Minden KB korpuszszélességhez ajánlott TIP-ON szinkronizáló tengely használata

Szabás Belső korpuszszélesség LW – 39 mm

Fiók

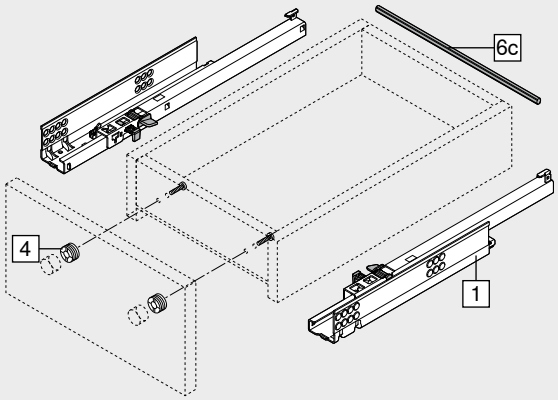

Belső fiók

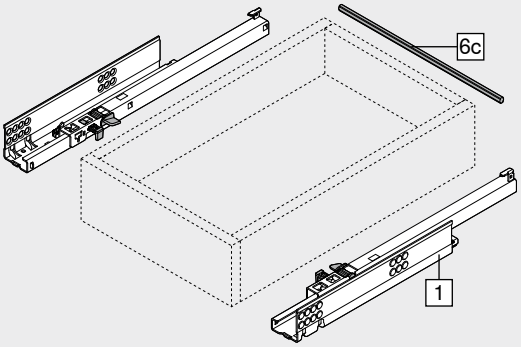

TANDEM-részleges kihúzás TIP-ON elemmel – 551F

Webkód DQHQ4Z

Tervezés

Helyigény a korpuszban

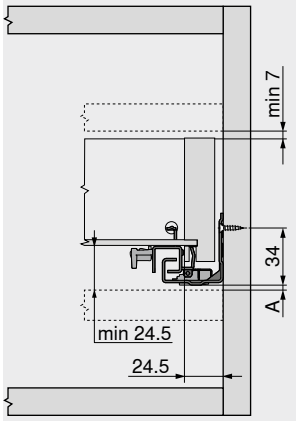

A	Méret teljes kihúzású vezetősín cseréjéhez szükséges távolság 3 mm

Fiók | belső fiók

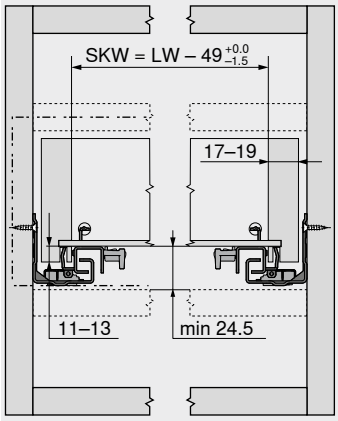

SKW	Belső fiókszélesség
LW	Belső korpuszszélesség

Fiók

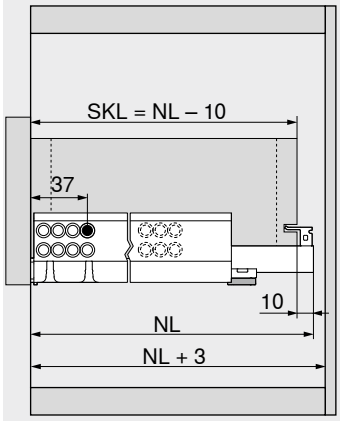

SKL	Fiókhosszúság
NL	Névleges hosszúság

Belső fiók

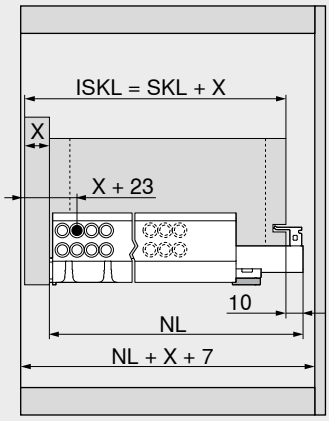

ISKL	Belső fiók hossza
SKL	Fiókhosszúság
NL	Névleges hosszúság
X	Előlapvastagság

Lyuktávolság – vezetősínek

Vezetősín – 551F – 30 kg

Névleges hosszúság NL (mm)

260

310 | 360 | 410

460

510

560

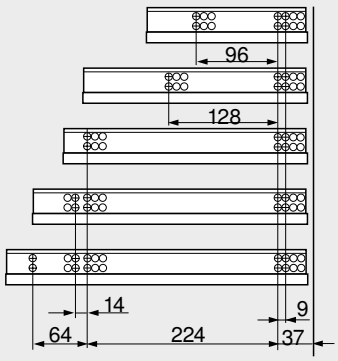

Fiókmegmunkálás

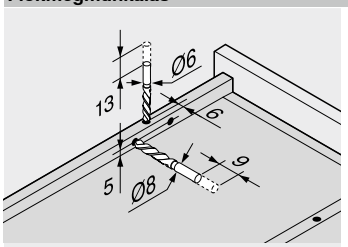

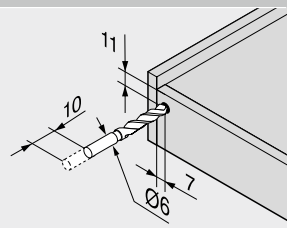

T65.1000.02 sz. fúrósablon használata ajánlott

Kioldási tartomány

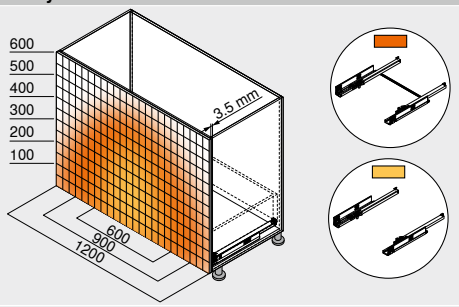

Példa 560F – 30 kg-hoz, névleges hossz NL 500 mm, 4-oldalú fiók, szinkronizálóval

Fiókmegmunkálás

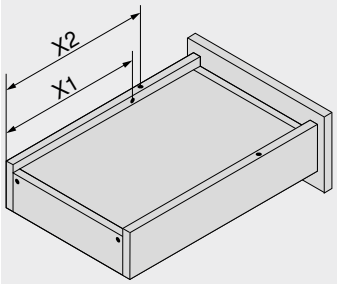

Névleges hosszúság NL (mm)	Rögzítő kampó X2 (mm)	Kiakasztás-gátló X1 (mm)
260	205	185
310	230	210
360	275	255
410	300	280
460	335	315
510	360	340
560	405	385

Oldalmutatók

Áttekintés	447
CABLOXX	582
Tartozékok	482
Vezetősínek rögzítése	490
E-SERVICES és felhasználási segédeszközök	590
További technikai információk	698

TANDEM 19 mm

Short-URL
www.blum.com/i011

Felszerelés, leszerelés és beállítás

Short-URL
www.blum.com/a420

Polckihúzórögzítés



- alkalmazható **TANDEM-teljes kihúzáshoz**
- nem alkalmazható TANDEM-részleges kihúzáshoz
- kombinálható **BLUMOTION** és **TIP-ON** egységekkel
- kétoldali rögzítés
- biztonságos tartás
- a polckihúzórögzítő, a szinkronizálásnak köszönhetően egy kézzel kikattintható
- egyszerű szerelés – a vasalatok sablonként is szolgálnak
- sínek rögzítése a megszokott csavarozási pozíciókra
- max. korpusz-szélesség KB 1200 mm

Helyigény

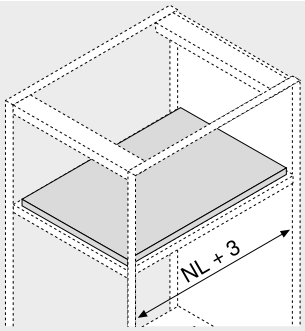

NL Névleges hosszúság

Rendelési információk

12 Polckihúzórögzítés



Vezetősín	Szín	Cikkszám
560H | 561H	Orionszürke matt	295H5700
560F | 561F		295F5700

Tartalmaz:

12a	2 x	Reteszelőegység A rögzítés csak facsavarral oldható meg
12b	2 x	Kapcsolóelem Rögzítés facsavarral és eurocsavarral megoldható
–	1 x	Szerelési útmutató

Figyelmeztetés

A polckihúzó rögzítés szerelésekor ügyeljen arra, hogy a dőlésszög beállítást gyári alapállapotban hagyja!

A rövid névleges hosszúságú, széles fiókokhoz oldalstabilizálást ajánlunk. Ez javítja a reteszelő egység bekattanását az 560H | 561H egységgel kombinálva.

12c Szinkronizáló tengely



Kivitelezés	Hossza (mm)	Cikkszám
Kerekített	1089	ZST.1089W

A polckihúzórögzítő, a szinkronizálásnak köszönhetően egy kézzel kikattintható

Szabás

560H | 561H	Belső korpuszszélesség LW – 87 mm ±1 mm
560F | 561F	Belső korpuszszélesség LW – 94 mm ±1 mm

Alternatíva a 12c-hez

12c Szinkronizáló tengely



Kivitelezés	Hossza (mm)	Cikkszám
Kerekített	1160	ZST.1160W

A polckihúzórögzítő, a szinkronizálásnak köszönhetően egy kézzel kikattintható

Tartozékok

– Facsavar

Átmérő (mm)	Hossza (mm)	Cikkszám
Ø 3.5	15.0	609.1500

– Eurocsavar

Átmérő (mm)	Hossza (mm)	Cikkszám
Ø 6.0	14.5	661.1450.HG

Kuplungtechnika – 560H | 560F

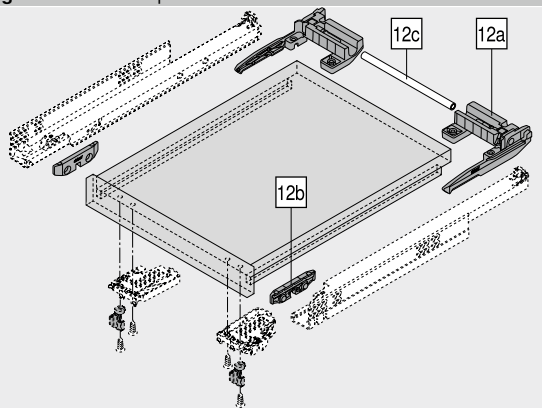

Rátolásos megoldás – 561H | 561F

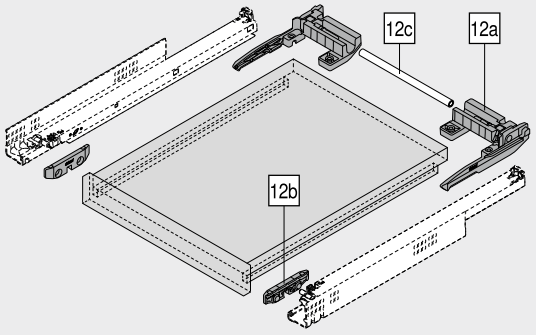

Tervezés

Polckihúzó megmunkálás

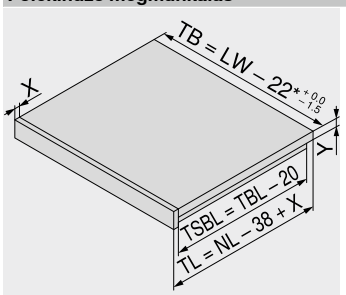

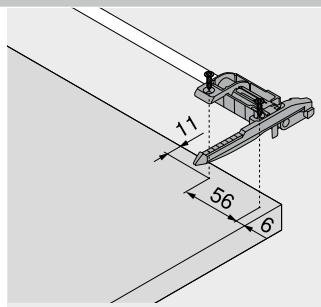

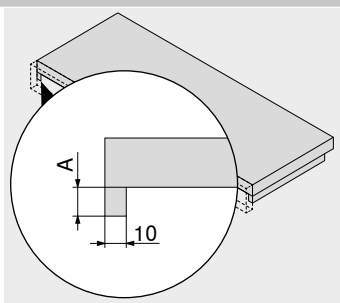

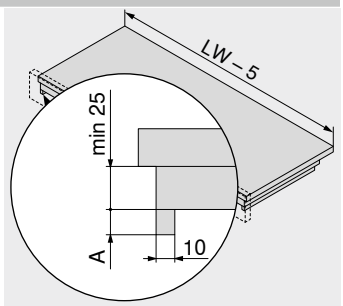

NL	Névleges hosszúság
LW	Belső korpuszszélesség
TB	Polcszélesség
TL	Polchosszúság
TBL	Polckihúzó alsó lap hossza
TSBL	Polckihúzó oldaltakarás hossza
X	Polckihúzó előlapvastagság
Y	Polckihúzó fenéklap vastagság
*	29 mm TANDEM 19 mm-vasalattal

Egyszerű polckihúzó fenéklap

Vezetősín	A (mm)
560H | 560F	12–15
561H | 561F	11–13

Kettős polckihúzó fenéklap

Vezetősín	A (mm)
560H | 560F	12–15
561H | 561F	11–13

Polckihúzórögzítés

Tervezés

TANDEM – 560H

Helyigény a korpuszban

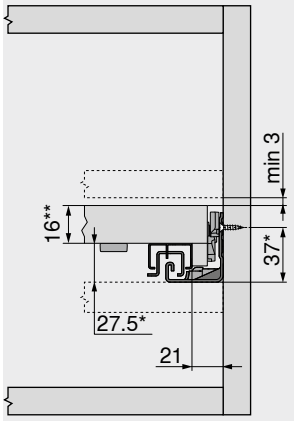

* Kiegészítőleg +3 mm szinkronizálással vagy +1 mm TIP-ON egységgel
** Min. 25 mm csatornával fedett beépítéskor

Polckihúzású fiók

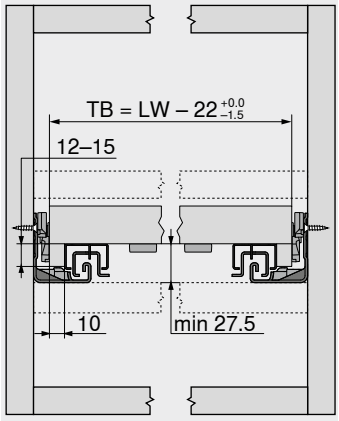

TB Polcszélesség
LW Belső korpuszszélesség

Polckihúzású fiók

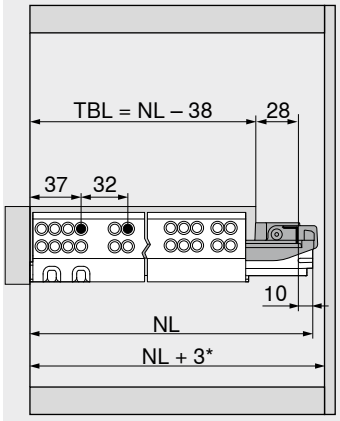

TBL Polckihúzó alsó lap hossza
NL Névleges hosszúság
* Kiegészítésül +12 mm oldalstabilizálóval

Polckihúzó közézáródó

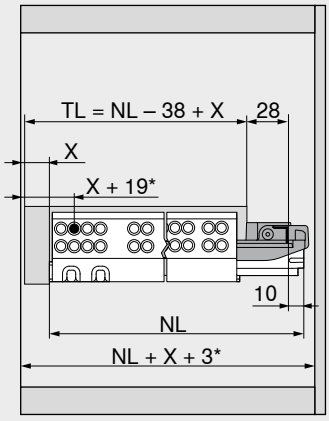

TL Polchosszúság
NL Névleges hosszúság
X Polckihúzó előlapvastagság
* Kiegészítőleg +2 mm POSISTOP egységgel vagy kiegészítőleg +4 mm TIP-ON

TANDEM – 561H

Helyigény a korpuszban

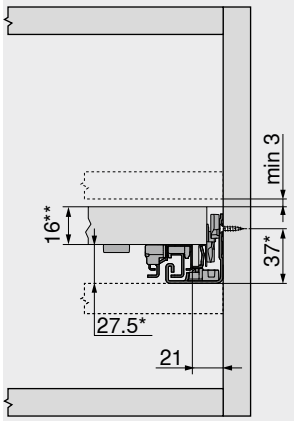

* Kiegészítőleg +3 mm szinkronizálással vagy +1 mm TIP-ON egységgel
** Min. 25 mm csatornával fedett beépítéskor

Polckihúzású fiók

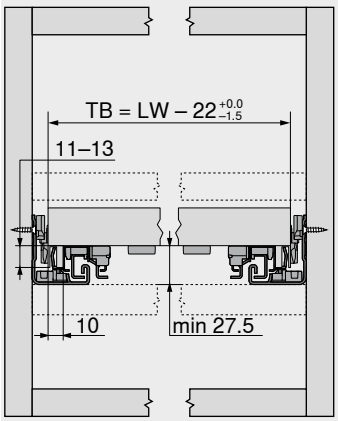

TB Polcszélesség
LW Belső korpuszszélesség

Polckihúzású fiók

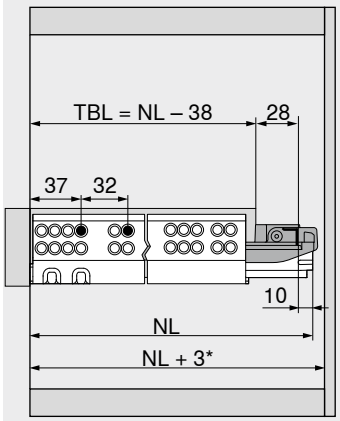

TBL Polckihúzó alsó lap hossza
NL Névleges hosszúság
* Kiegészítésül +12 mm oldalstabilizálóval

Polckihúzó közézáródó

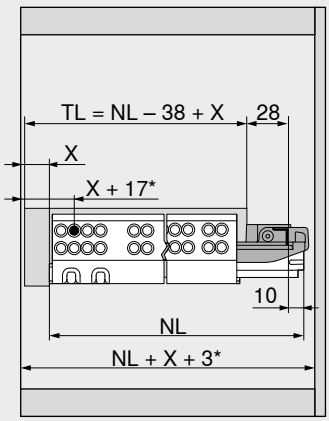

TL Polchosszúság
NL Névleges hosszúság
X Polckihúzó előlapvastagság
* Kiegészítésül +4 mm TIP-ON-al

Oldalmutatók

Áttekintés	447
Vezetősínek rögzítése	490
E-SERVICES és felhasználási segédeszközök	590
További technikai információk	698

Polckihúzórögzítés

Short-URL
www.blum.com/i010

Felszerelés, leszerelés és beállítás

Short-URL
www.blum.com/a420

Polckihúzórögzítés

Tervezés

TANDEM – 560F

Helyigény a korpuszban

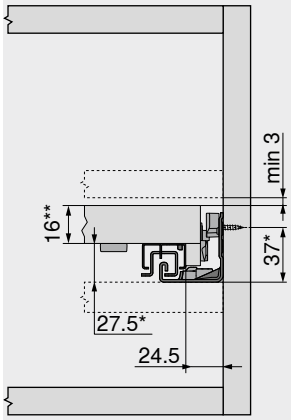

* +1 mm TIP-ON esetén
** Min. 25 mm csatornával fedett beépítéskor

Polckihúzású fiók

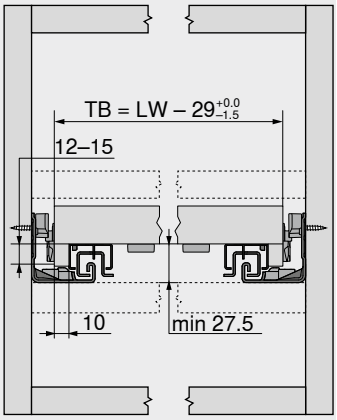

TB Polcszélesség
LW Belső korpuszszélesség

Polckihúzású fiók

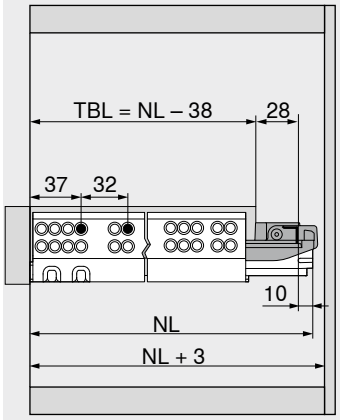

TBL Polckihúzó alsó lap hossza
NL Névleges hosszúság

Polckihúzó közézáródó

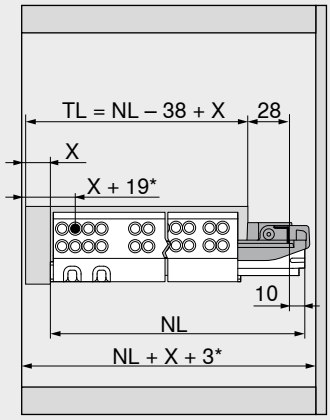

TL Polchosszúság
NL Névleges hosszúság
X Polckihúzó előlapvastagság
* Kiegészítőleg +2 mm POSISTOP egységgel vagy kiegészítőleg +4 mm TIP-ON

TANDEM – 561F

Helyigény a korpuszban

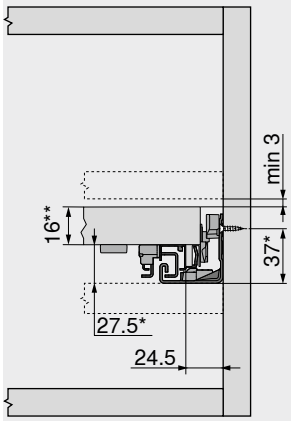

* +1 mm TIP-ON esetén
** Min. 25 mm csatornával fedett beépítéskor

Polckihúzású fiók

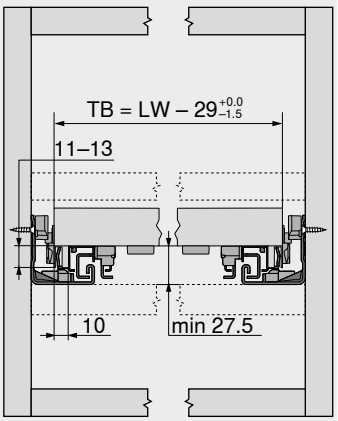

TB Polcszélesség
LW Belső korpuszszélesség

Polckihúzású fiók

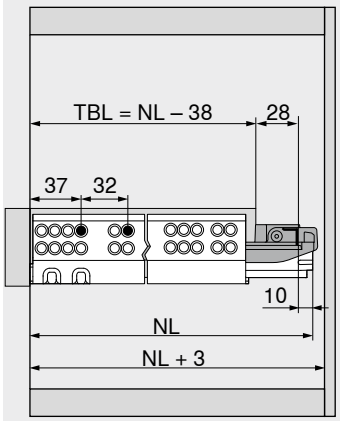

TBL Polckihúzó alsó lap hossza
NL Névleges hosszúság

Polckihúzó közézáródó

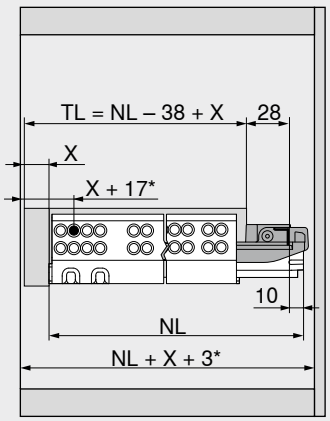

TL Polchosszúság
NL Névleges hosszúság
X Polckihúzó előlapvastagság
* Kiegészítésül +4 mm TIP-ON-al

Oldalmutatók

Áttekintés	447
Vezetősínek rögzítése	490
E-SERVICES és felhasználási segédeszközök	590
További technikai információk	698

Polckihúzórögzítés

Short-URL
www.blum.com/i010

Felszerelés, leszerelés és beállítás

Short-URL
www.blum.com/a420

Oldalstabilizáló-készlet teljes kihúzáshoz

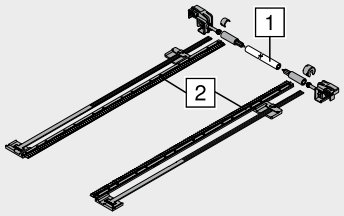

- méretre vágáshoz
- 1400 mm-es korpuszszélességhez KB igazodik
- alkalmas a következőkhöz: TANDEM-teljes kihúzás BLUMOTION – 560H | 561H
- ideális széles fiókokhoz rövid névleges hosszúsággal
- a TIP-ON nyításrásegítővel nem kompatibilis
- szín: RAL 7037 porszürke
- anyag: műanyag

Rendelési információk

Névleges hosszúság NL (mm)	Cikkszám
410-ig	ZST.410TV
600-ig	ZST.600TV
750-ig	ZST.750TV

Szabás

1	Belső korpuszszélesség LW – 254 mm
2	Névleges hosszúság NL + 12 mm

Tervezés

Helyigény a korpuszban

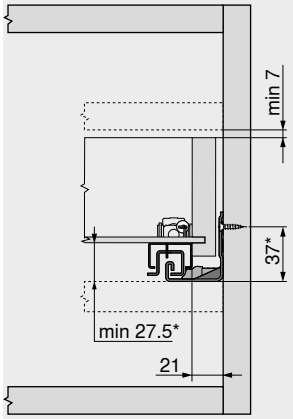

*	+3 mm oldalstabilizálóval

Fiók

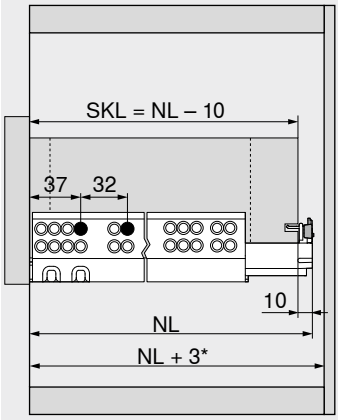

SKL	Fiókhosszúság
NL	Névleges hosszúság
*	Kiegészítésül +12 mm oldalstabilizálóval

Helyigény a korpuszban

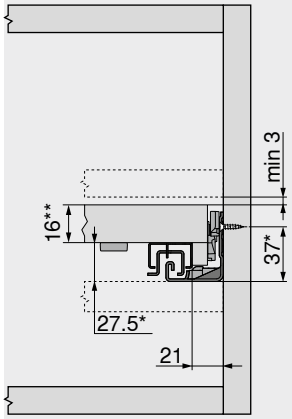

Polckihúzórögzítés

*	+3 mm oldalstabilizálóval
**	Min. 25 mm csatornával fedett beépítéskor

Polckihúzású fiók

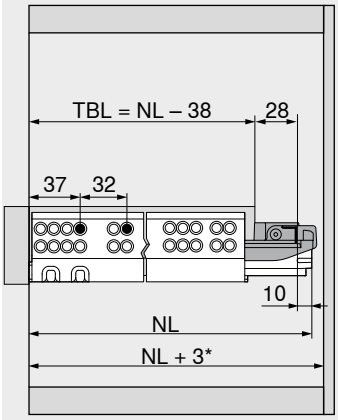

Polckihúzórögzítés

TBL	Polckihúzó alsó lap hossza
NL	Névleges hosszúság
*	Kiegészítésül +12 mm oldalstabilizálóval

Oldalstabilizáló-készlet részleges kihúzáshoz

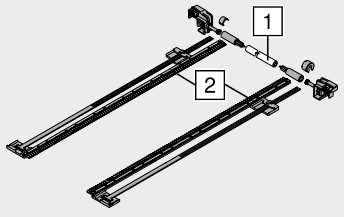

- méretre vágáshoz
- 1400 mm-es korpuszszélességhez KB igazodik
- alkalmas a következőkhöz: TANDEM-részleges kihúzás BLUMOTION – 550H | 551H
- ideális széles fiókokhoz rövid névleges hosszúsággal
- a TIP-ON nyításrásegítővel nem kompatibilis
- szín: RAL 7037 porszürke
- anyag: műanyag

Rendelési információk

Névleges hosszúság NL (mm)	Cikkszám
410-ig	ZST.410TT
650-ig	ZST.650TT

Szabás

1	Belső korpuszszélesség LW – 222 mm
2	Névleges hosszúság NL + 12 mm

Tervezés

Helyigény a korpuszban

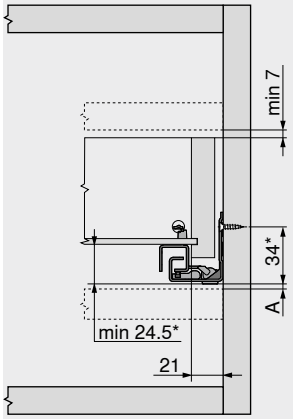

A	Méret teljes kihúzású vezetősín cseréjéhez szükséges távolság 3 mm
*	+3 mm oldalstabilizálóval

Fiók

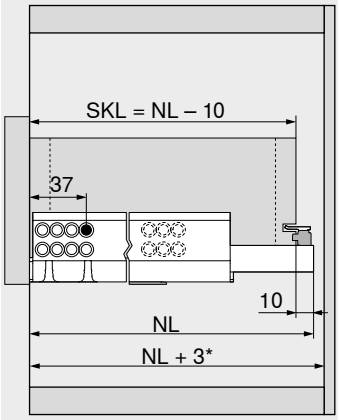

SKL	Fiókhosszúság
NL	Névleges hosszúság
*	Kiegészítésül +12 mm oldalstabilizálóval

Hosszanti magasító korlát fahátfal tartóval

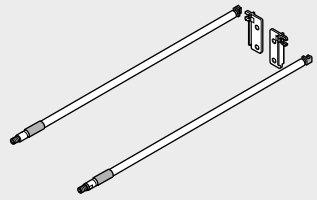

- szín: eloxált rozsdamentes acél
- anyag: alumínium

Rendelési információk

Névleges hosszúság NL (mm)	Cikkszám
400	ZRE.363A.ID
450	ZRE.413A.ID
480	ZRE.443A.ID
500	ZRE.463A.ID
520	ZRE.483A.ID
550	ZRE.513A.ID
580	ZRE.543A.ID
600	ZRE.563A.ID
650	ZRE.613A.ID

Tervezés

Helyigény a korpuszban

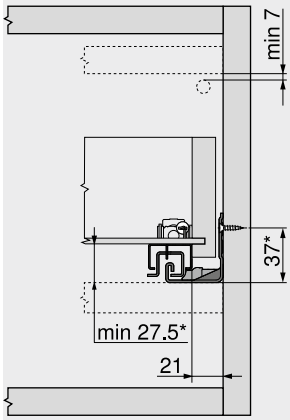

560H | 561H | 550H | 551H
* +1 mm TIP-ON esetén

Beépítési méretek – hátfalnál

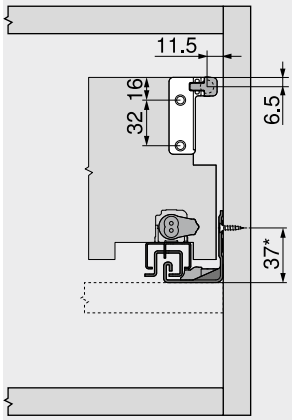

560H | 561H | 550H | 551H
* +1 mm TIP-ON esetén

Helyigény a korpuszban

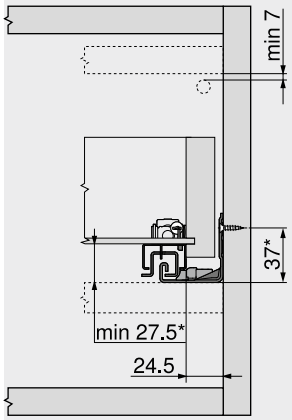

560F | 561F | 550F | 551F
* +1 mm TIP-ON esetén

Beépítési méretek – hátfalnál

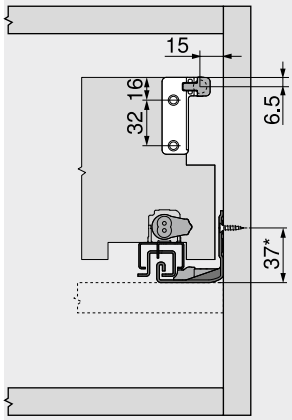

560F | 561F | 550F | 551F
* +1 mm TIP-ON esetén

Előlapbeállító vasalat

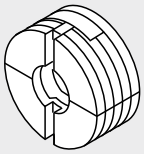

- előszerelt acél anyacsavarral
- négyoldalú fiókokhoz
- 2-dimenzióban állítható előlap (±2 mm)

Rendelési információk

Szín	Anyaga	Cikkszám
Natúr	Műanyag	295.1000

Tervezés

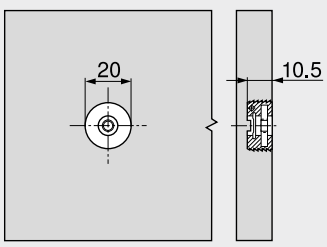

Bepréselő matrica MINIPRESS MZM.0095

Szerelés

Felszerelés, leszerelés és beállítás

Short-URL
www.blum.com/a420

POSISTOP



- alkalmas a következőkhöz:
  TANDEM-teljes kihúzás BLUMOTION – 560H | 560F
  TANDEM-részleges kihúzás BLUMOTION – 550H | 550F
- csak közézáródó felhasználásokhoz

Rendelési információk

Szín	Anyaga	Cikkszám
RAL 7037 szürke	Műanyag	298.5500

Felszerelés, leszerelés és beállítás

Short-URL
www.blum.com/a420

Facsavar – Ø 3.5 mm

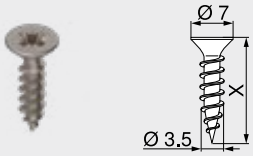

- szín: nikkelezett
- anyag: acél

Rendelési információk

Hossza X (mm)	Átmérő (mm)	Cikkszám
15.0	Ø 3.5	609.1500
17.0		609.1700

Eurocsavar – Ø 6.0 mm

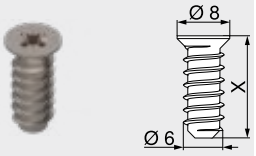

- furatátmérő Ø 5 mm
- szín: nikkelezett
- anyag: acél

Rendelési információk

Hossza X (mm)	Átmérő (mm)	Cikkszám
10.0	Ø 6.0	661.1000.HG
11.5		661.1150.HG
13.0		661.1300.HG
14.5		661.1450.HG
20.0		661.2000.HG

Központosító fúró



- Ø 3.5 mm-es facsavarok előfúrásához
- fúrásmélység 8 mm-ig
- anyag: acél, edzett

Rendelési információk

Megnevezés	Átmérő (mm)	Cikkszám
Központosító fúró	Ø 2.7	M01.ZZ03.01
Tartalék fúró		M01.ZZB3

Öntapadó ütközéstompító

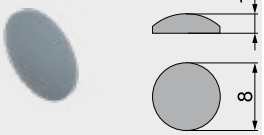

- hangtompításhoz
- szín: natúrfehér
- anyag: műanyag

Rendelési információk

Átmérő (mm)	Cikkszám
Ø 8.0	993.710

Ütközéstompító befúráshoz

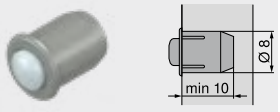

- hangtompításhoz
- 2 mm előlaphézag
- kétrészes
- szín: RAL 9006 szürke
- anyag: műanyag

Rendelési információk

Átmérő (mm)	Cikkszám
Ø 8.0	993.706

Csillagfejű csavarhúzó



- narancssárga Blum-feliratos markolattal
- szín: fekete/narancssárga
- anyag: műanyag/acél

Rendelési információk

Fúróbefogó	Összhossz (mm)	Cikkszám
Pozidriv PZ 2	210	303.756.1

Laposfejű csavarhúzó



- narancssárga Blum-feliratos markolattal
- szín: fekete/narancssárga
- anyag: műanyag/acél

Rendelési információk

Fúróbefogó	Összhossz (mm)	Cikkszám
Laposfejű 1	200	314.928.1

Vezetősín – 560H | 560F – 30 kg

NL 250–270

NL 300–380

NL 400–420

NL 450–480

NL 500–550

NL 600

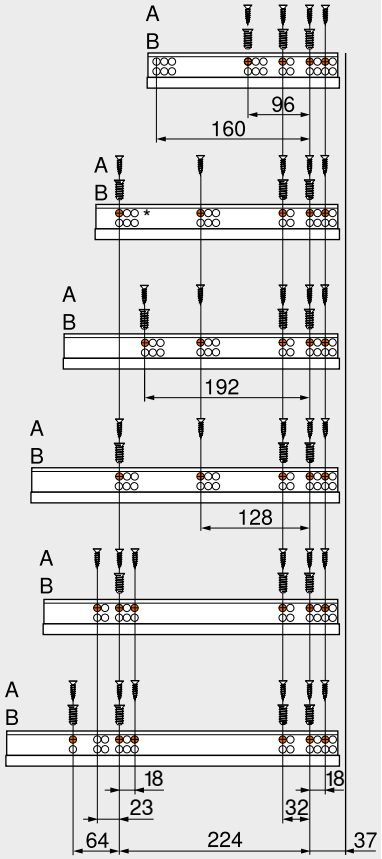

NL	Névleges hosszúság
A	Facsavar Ø 4 x 15 mm
B	Eurocsavar Ø 6 x 14.5 mm, cikkszám 661.1450.HG
*	BLUMOTION

Vezetősín – 561H | 561F – 30 kg

NL 260

NL 285

NL 310–335

NL 360–385

NL 410

NL 435–485

NL 510–535

NL 560

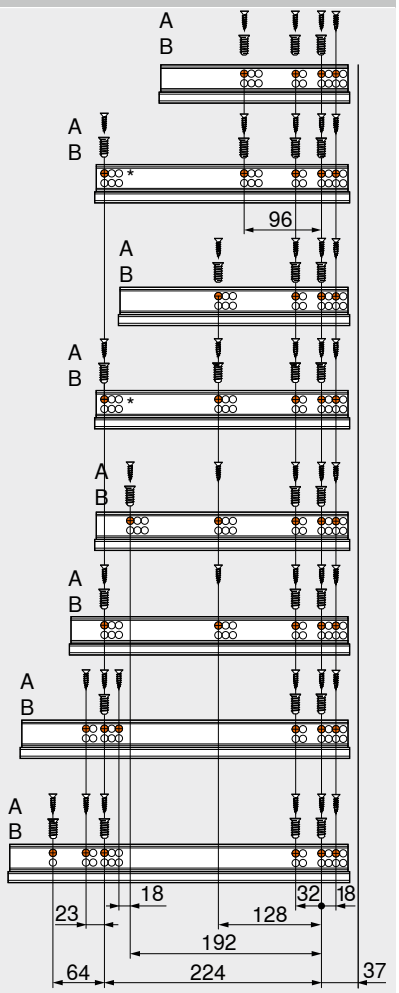

NL	Névleges hosszúság
A	Facsavar Ø 4 x 15 mm
B	Eurocsavar Ø 6 x 14.5 mm, cikkszám 661.1450.HG
*	BLUMOTION

Vezetősín – 550H | 550F – 30 kg

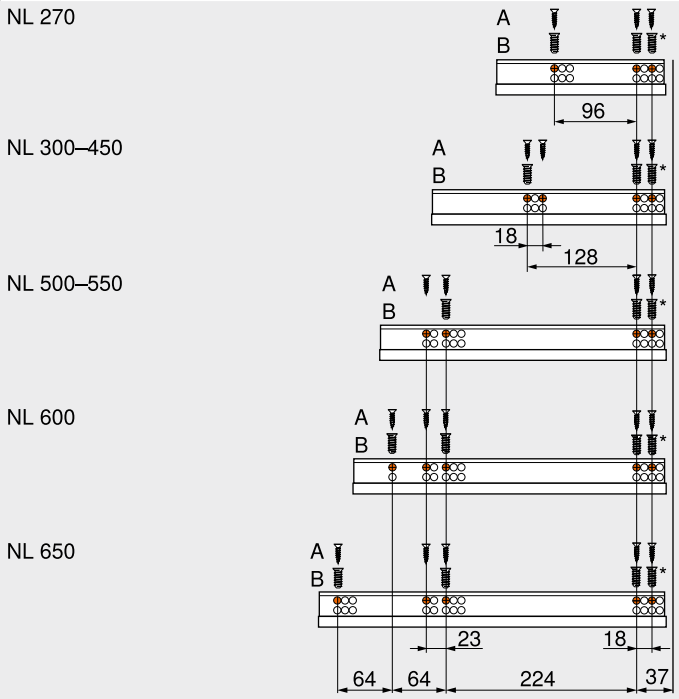

NL	Névleges hosszúság
A	Facsavar Ø 4 x 15 mm
B	Eurocsavar Ø 6 x 14.5 mm, cikkszám 661.1450.HG
*	Helyettesíthető Ø 4 x 15 mm facsavarral

Vezetősín – 551H | 551F – 30 kg

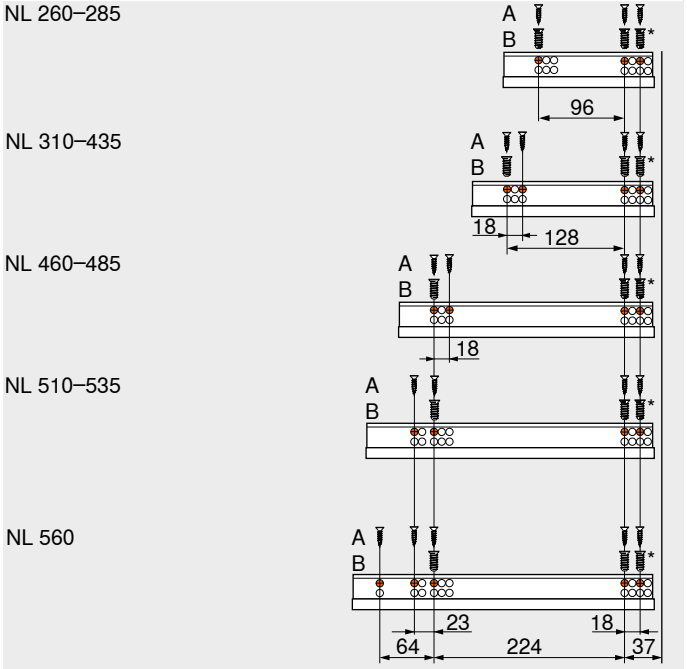

NL	Névleges hosszúság
A	Facsavar Ø 4 x 15 mm
B	Eurocsavar Ø 6 x 14.5 mm, cikkszám 661.1450.HG
*	Helyettesíthető Ø 4 x 15 mm facsavarral

Magas nyitáskomfort minden lakótérben



SERVO-DRIVE, az elektronikus nyitásrásegítő már fából készült fiókokhoz is alkalmazható. Ezzel vevői a lelkesítő nyitáskomfortot a teljes lakótérben átélhetik. BLUMOTION, ami a lágy és halk záródásról gondoskodik, a mozgást magas minőségűvé formálja.
Elegendő az előlapot megérinteni vagy a fogantyút egy kicsit meghúzni és a fiókok már nyílnak is maguktól. Hogy hol, és hogyan érintjük meg az előlapot, nincs jelentősége. Lehet az nehéz vagy könnyű, széles vagy keskeny fiók – a lágy nyitásrásegítés mindig azonos.

Ilyen könnyű lehet a nyitás és a zárás



Elegendő az előlap enyhe megnyomása és a fiókok mintha maguktól nyílnának. A finom és halk záródásról gondoskodik a BLUMOTION.

Könnyen beépíthető funkcionális technika



Felhasználás
- MOVENTO- | TANDEM-fiókok változtatás nélkül beépíthetők



Szerelés | megmunkálás
- szerszám nélkül szerelhető
- saját fúrósablonok
- nincs merev összeköttetés a meghajtóegységgel



Kábelezés
Az egész konyha áramellátásához elegendő egyetlen hálózati adapter.
- egyszerű kábelezés
- az egész konyha áramellátásához elegendő egyetlen hálózati adapter

Vezetősínrendszerek


Szimbólikus kép

Vezetősínrendszerek 414
MOVENTO 416
TANDEM 446

Felhasználások


Szimbólikus kép

Standard korpusz 494
Mosogatós szekrény 500
Két fiók átmenő előlappal 504
Korpusz különböző fiókmélységekkel | belső fiók 508
Korpusz egyetlen fiókkal 514
Korpusz közézáródó előlapokkal 518
SERVO-DRIVE uno álló hulladéktárolóhoz 522

Tartozékok


Szimbólikus kép

Kábeltartó 524
Összehangoló kábel 524
COMBOX készlet 524

Felszerelés, leszerelés és beállítás


Szimbólikus kép

Felszerelés, leszerelés és beállítás

Short-URL
www.blum.com/a450

Gépekre vonatkozó irányvonalak 701

Részletes információk gépi irányvonalakhoz

Short-URL
www.blum.com/sd/guideline

Jelzések

Termék külön kérésre

Standard korpusz



Nincs merev összeköttetés a meghajtóegységgel.
- elektromos nyitásrásegítő **BLUMOTION** egységgel – a finom és halk záródásért
- függőleges tartóprofillal
- nincs merev összeköttetés a meghajtóegységgel
- változtatás nélkül beépíthető fiókok
- szerszám nélkül szerelhető
- egyszerű kábelezés
- csökkentett beépítési mélységek

Kábelezés

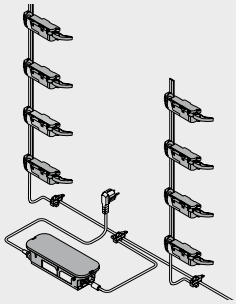

Rendelési információk

1a Blum-távtartó ütköző

Átmérő (mm)	Szín	Cikkszám
Ø 5.0	R7037	993.0530
Ø 8.0		993.0830.01

300 mm előlapmagasságig FH 2 db-ot kell használni
300 mm előlapmagasság FH felett 4 db-ot kell használni

2 Tartóprofil

Hossza (mm)	Anyaga	Kábellel	Cikkszám
650	Alumínium	●	Z10T650AA
700	Alumínium	●	Z10T700AA
710	Alumínium	●	Z10T710AA
750	Alumínium	●	Z10T750AA
800	Alumínium	●	Z10T800AA
1170	Alumínium	–	Z10T1170A

Méretre vágáshoz
● Kábellel
– Kábel nélkül
Szabás Belső korpuszmagasság LH – 10 mm

3a Tartóprofil rögzítő alul/felül

Tartószerkezet, fekvő

Szín	Anyaga	Cikkszám
R7037	Műanyag	Z10D01E0.01

Alternatíva a 3a-hoz

3b Tartóprofil rögzítő alul/hátul

Tartószerkezet, álló

Szín	Anyaga	Cikkszám
R7037	Műanyag	Z10D01EA.01

Beleértve a tartóprofil takarósapkáját is

9 Meghajtóegység

Szín	Anyaga	Cikkszám
R7037	Műanyag	Z10A3000.03

Karmeghosszabbítóval előszerelt

11 SERVO-DRIVE elosztó kábel és kábelvég védő

Szín	Hossza (m)	Cikkszám
SZ	8	Z10K800AE

Tartalmaz:
11a 1 x SERVO-DRIVE-elosztókábel
11b 5 x Kábelvég védő
Méretre vágáshoz
Alkalmazható osztókábelként, tartóprofil kábelnek és kommunikációs kábelnek

12 Összekötő kapocs és kábelvég védő

Szín	Anyaga	Cikkszám
SZ	Műanyag	Z10V100E.01

Tartalmaz:
12a 1 x Összekötő kapocs
11b 2 x Kábelvég védő



13 SERVO-DRIVE hálózati adapter, 24 W

Nyelvi csomag[1]	Nyelv[2]	Cikkszám
A	DE | EN | FR | IT | NL	Z10NE030A
B	DA | EN | FI | NO | SV	Z10NE030B
C	EL | EN | HR | SL | SR | TR	Z10NE030C
D	EN | ES | FR | IT | PT	Z10NE030D
E	CS | HU | PL | SK	Z10NE030E
F	BG | ET | LT | LV | RU	Z10NE030F
G	EN | ES | FR	Z10NE030G
H	EN | ZH	Z10NE030H
J	JA	Z10NE030J

Kezelési-, szerelési útmutatót tartalmaz
Hálózati kábel nélkül
[1] Nyelvi csomag – Kezelési-, szerelési útmutatót
[2] Nyelvi megnevezések ISO-639 szerint

14 Hálózati kábel

Piac	Cikkszám	Piac	Cikkszám
AR	Z10M200A	JP	Z10M200J
GB	Z10M200B	AU	Z10M200K
CH | LI	Z10M200C	CL	Z10M200L
DK	Z10M200D	CN	Z10M200N
Európa	Z10M200E	BR	Z10M200S.01
Európa [1]	Z10M200E.OS	TW	Z10M200T
IN	Z10M200H	US | CA	Z10M200U
IL	Z10M200I	ZA	Z10M200Z

Hossz 2 m, konnektorral együtt
[1] Csatlakozó dugó nélkül

Standard korpusz

Rendelési információk

15a Hálózati szerkezet tartó elem

Fenéklap szerelés



Szín	Anyaga	Cikkszám
R7037	Műanyag	Z10NG000

Fedőlappal
SERVO-DRIVE hálózati adapterhez, 24 W

Alternatíva a 15a-hoz

15b Hálózati szerkezet tartó elem

Falra szerelés



Szín	Anyaga	Cikkszám
WGR	Műanyag	Z10NG120

SERVO-DRIVE hálózati adapterhez, 24 W

Tartozékok

– Kábeltartó



Szín	Anyaga	Cikkszám
WS	Műanyag	Z10K0009

Pl. SERVO-DRIVE-elosztókábel rögzítéséhez

– Összehangoló kábel

Hossza (mm)	Szín	Cikkszám
80	WS	Z10K008S
500		Z10K050S
1200		Z10K120S
1600		Z10K160S

Két meghajtóegységet köt össze, amelyeket szeretnénk, hogy egyszerre mozogjanak

– COMBOX készlet



Szín	Anyaga	Cikkszám
SZ	Műanyag	Z10ZC00A

Sarokmegoldásoknál alkalmazott SERVO-DRIVE esetén az ütközések elkerülésére
Alkalmazható a Z10A3000.**02** számú meghajtóegységtől
Tartalmaz minden szerelési és kábelezési elemet

Szín		Szín	
R7037	RAL 7037 szürke	WGR	Világosszürke
SZ	Fekete	WS	Fehér

Oldalmutatók

Áttekintés	493	Gépekre vonatkozó irányvonalak	701	**Felszerelés, leszerelés és beállítás**	
MOVENTO	416	További technikai információk	698		
TANDEM	446			**Short-URL**	
Fekvő összekötő tervezése	496			**www.blum.com/a450**	
Álló összekötő tervezése	498				
Tartozékok	524				
E-SERVICES és felhasználási segédeszközök	590				

Standard korpusz

Tervezés

Tartószerkezet, fekvő

Korpusz

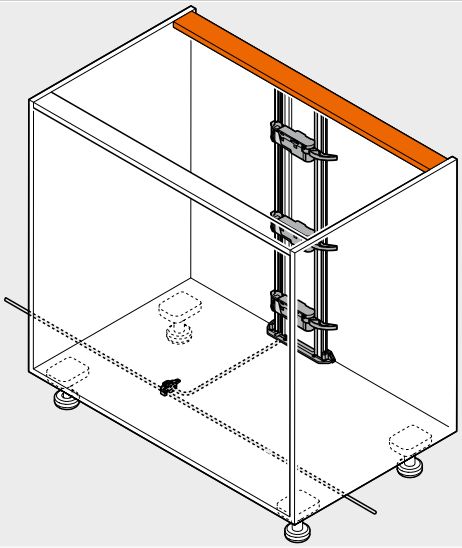

Pozíció – meghajtóegység

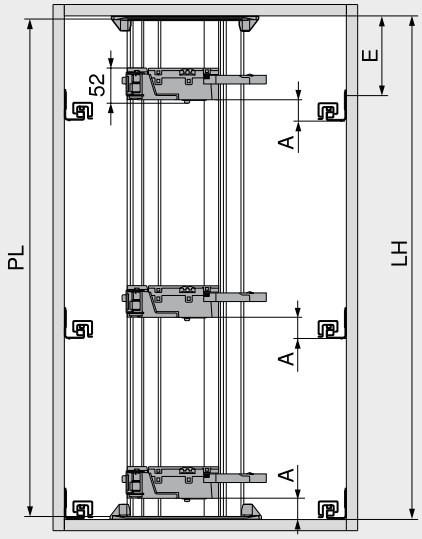

PL = LH – 10 mm
Kerekítés a következő legkisebb tizedesre

A	Korpuszsín alsó éle és meghajtás alsó éle közti távolság
E	Korpuszfenéklap alsó éle és csavarozási pozíció közti távolság
LH	Belső korpuszmagasság
PL	Tartóprofil hosszúsága

Pozíció – meghajtóegység

Vezetősínrendszerek	Fiókmagasság SKH (mm)	Belső korpuszszélesség LW (mm)					
		224–234		235–428		≥ 429	
		A (mm)	E min. (mm)	A (mm)	E min. (mm)	A (mm)	E min. (mm)
MOVENTO	≥ 79	–	–	60	74	35	49
TANDEM	≥ 79	55	71	55	71	35	51

A	Korpuszsín alsó éle és meghajtás alsó éle közti távolság	–	Nem lehetséges
E	Korpuszfenéklap alsó éle és csavarozási pozíció közti távolság		

Korpuszfenéklap – furatkép

Alsó kábelezés

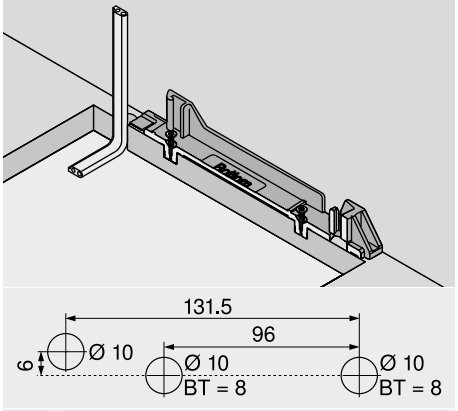

BT Fúrásmélység

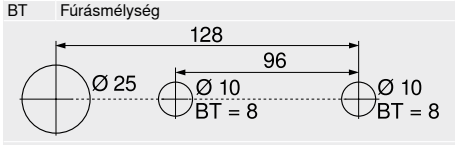

Alternatív fúráskép MINIPRESS top és MINIPRESS gépekhez
BT Fúrásmélység

Hátsó kábelezés

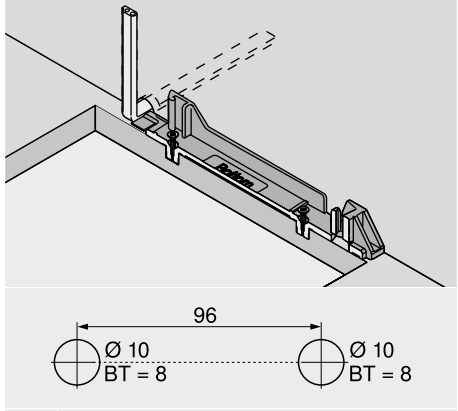

BT Fúrásmélység

Előlapmegmunkálás – Blum-távtartó ütköző pozíciója

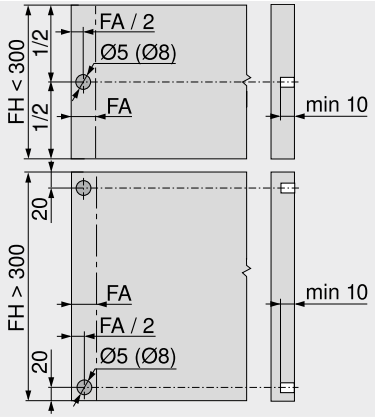

A Blum-távtartó ütköző biztosítja a szükséges 2 mm kioldási távolságot

FA	Előlapráütés
FH	Előlapmagasság

Standard korpusz

Tervezés

Tartószerkezet, fekvő

Befúrási méret – előlap – fenéklap | összekötő

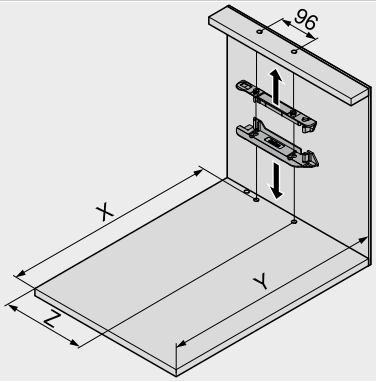

Fiókmagasság SKH (mm)	X (mm)	Y (mm)
≥ 79	NL + 16	NL + 30

NL	Névleges hosszúság
X	Fúráspozíció
Y	Minimális helyszükséglet
Z	Hátrébb szerelés

Vezetősínrendszerek	Fiókmagasság SKH (mm)	Belső korpuszszélesség LW (mm)							
		224–234		235–388		389–428		≥ 429	
		Z (mm)	Kilökőkar hosszabbító	Z (mm)	Kilökőkar hosszabbító	Z (mm)	Kilökőkar hosszabbító	Z (mm)	Kilökőkar hosszabbító
MOVENTO	≥ 79	–	–	164	●	164	●	LW / 2	●
TANDEM	≥ 79	164	–	164	●	LW / 2	●	LW / 2	●

LW	Belső korpuszszélesség	●	Szükséges
Z	Hátrébb szerelés	–	Nem lehetséges

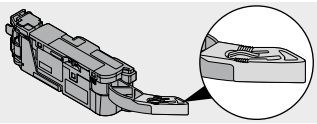

Kilökőkar hosszabbító

Hálózati adaptertartó helyszükséglete és biztonsági távolsága

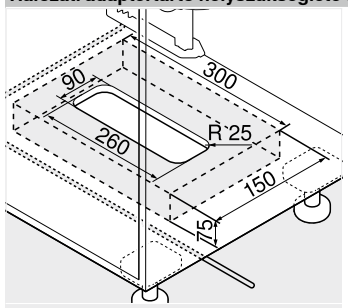

Fenéklap szerelés

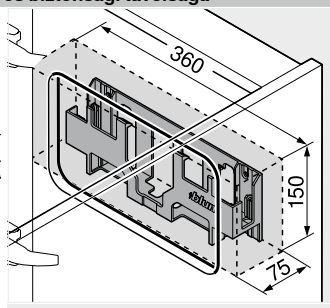

Falra szerelés

Figyelem

30 mm biztonsági távolságot be kell tartani az alsó éltől (fenéklapra szerelés) ill. az első éltől (falra szerelés) és a hálózati szerkezet tartó elem oldalsó szélétől a szomszédos elemekig!

Tegye lehetővé a levegő áramlását, különben a SERVO-DRIVE hálózati adapter átforrósodhat!

Oldalmutatók

Áttekintés	493	Gépekre vonatkozó irányvonalak	701
MOVENTO	416	További technikai információk	698
TANDEM	446		
Álló összekötő tervezése	498		
Tartozékok	524		
E-SERVICES és felhasználási segédeszközök	590		

Felszerelés, leszerelés és beállítás

Short-URL
www.blum.com/a450

Standard korpusz

Tervezés

Tartószerkezet, álló

Korpusz

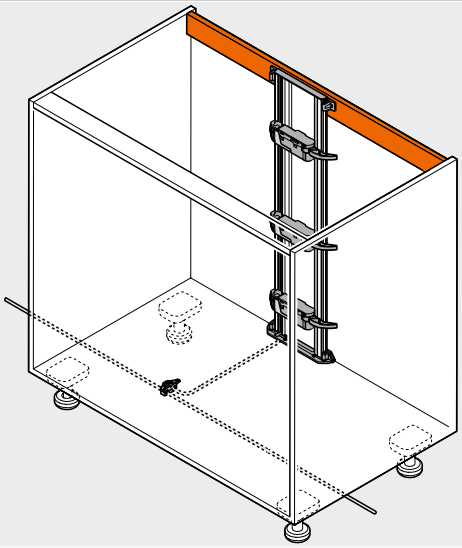

Pozíció – meghajtóegység

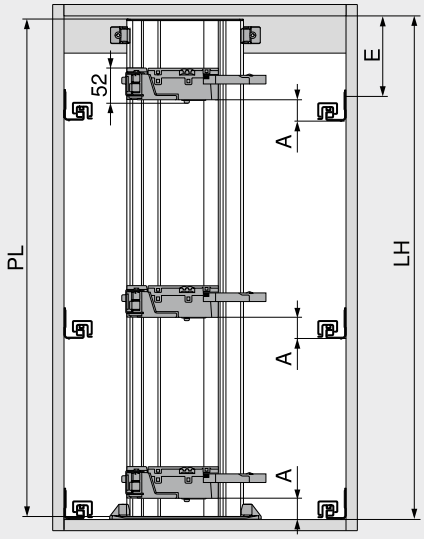

PL = LH – 10 mm
Kerekítés a következő legkisebb tizedesre

A	Korpuszsín alsó éle és meghajtás alsó éle közti távolság
E	Korpuszfenéklap alsó éle és csavarozási pozíció közti távolság
LH	Belső korpuszmagasság
PL	Tartóprofil hosszúsága

Pozíció – meghajtóegység

Vezetősínrendszerek	Fiókmagasság SKH (mm)	Belső korpuszszélesség LW (mm)					
		224–234		235–428		≥ 429	
		A (mm)	E min. (mm)	A (mm)	E min. (mm)	A (mm)	E min. (mm)
MOVENTO	≥ 79	–	–	60	84	35	54
TANDEM	≥ 79	55	81	55	81	35	61

A	Korpuszsín alsó éle és meghajtás alsó éle közti távolság	–	Nem lehetséges
E	Korpuszfenéklap alsó éle és csavarozási pozíció közti távolság		

Korpuszfenéklap – furatkép

Alsó kábelezés

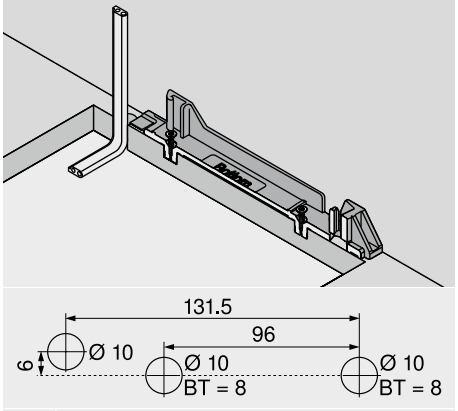

BT Fúrásmélység

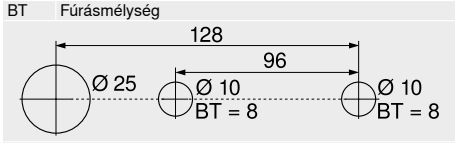

Alternatív fúráskép MINIPRESS top és MINIPRESS gépekhez
BT Fúrásmélység

Hátsó kábelezés

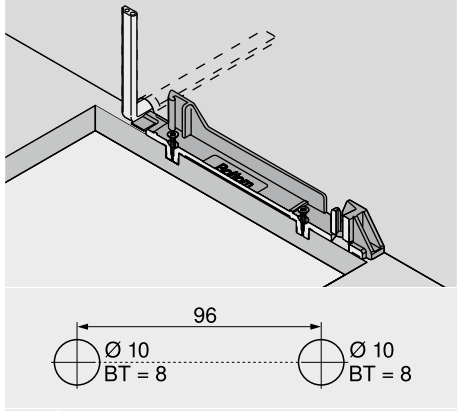

BT Fúrásmélység

Előlapmegmunkálás – Blum-távtartó ütköző pozíciója

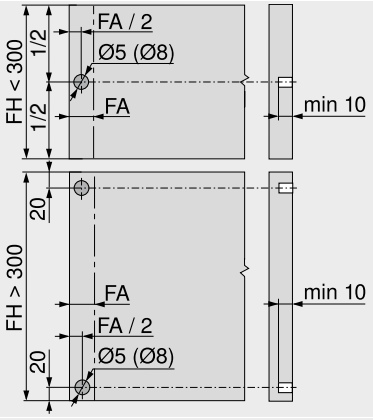

A Blum-távtartó ütköző biztosítja a szükséges 2 mm kioldási távolságot

FA	Előlapráütés
FH	Előlapmagasság

Standard korpusz

Tervezés

Tartószerkezet, álló

Befúrási méret – előlap – fenéklap | összekötő

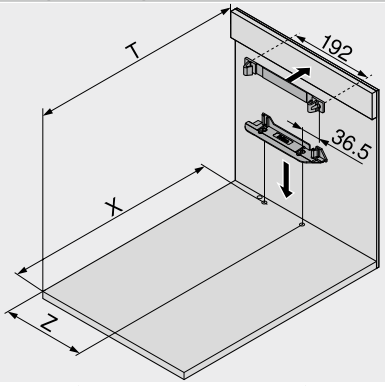

Fiókmagasság SKH (mm)	X (mm)	T (mm)
≥ 79	NL + 16	NL + 31

NL	Névleges hosszúság
X	Fúráspozíció
T	Előlapél-kereszttartó pozíció
Z	Hátrébb szerelés

Vezetősínrendszerek	Fiókmagasság SKH (mm)	Belső korpuszszélesség LW (mm)							
		224–234		235–388		389–428		≥ 429	
		Z (mm)	Kilökőkar hosszabbító	Z (mm)	Kilökőkar hosszabbító	Z (mm)	Kilökőkar hosszabbító	Z (mm)	Kilökőkar hosszabbító
MOVENTO	≥ 79	–	–	164	●	164	●	LW / 2	●
TANDEM	≥ 79	164	–	164	●	LW / 2	●	LW / 2	●

LW	Belső korpuszszélesség	●	Szükséges
Z	Hátrébb szerelés	–	Nem lehetséges

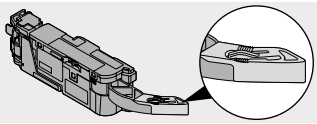

Kilökőkar hosszabbító

Hálózati adaptertartó helyszükséglete és biztonsági távolsága

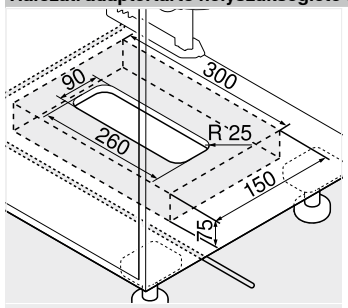

Fenéklap szerelés

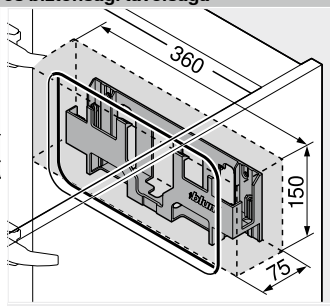

Falra szerelés

Figyelem

30 mm biztonsági távolságot be kell tartani az alsó éltől (fenéklapra szerelés) ill. az első éltől (falra szerelés) és a hálózati szerkezet tartó elem oldalsó szélétől a szomszédos elemekig!

Tegye lehetővé a levegő áramlását, különben a SERVO-DRIVE hálózati adapter átforrósodhat!

Oldalmutatók

Áttekintés	493	Gépekre vonatkozó irányvonalak	701
MOVENTO	416	További technikai információk	698
TANDEM	446		
Fekvő összekötő tervezése	496		
Tartozékok	524		
E-SERVICES és felhasználási segédeszközök	590		

Felszerelés, leszerelés és beállítás

Short-URL
www.blum.com/a450

Mosogatós szekrény



Nincs merev összeköttetés a meghajtóegységgel.
- elektromos nyitásrásegítő **BLUMOTION** egységgel – a finom és halk záródásért
- kettes tartóelemmel
- nincs merev összeköttetés a meghajtóegységgel
- változtatás nélkül beépíthető fiókok
- az előszerelt alkatrészek gyors beépítése

Kábelezés

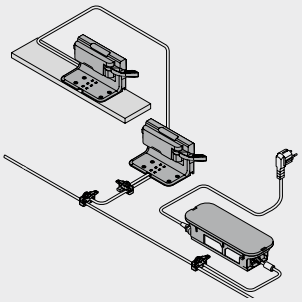

Rendelési információk

1a Blum-távtartó ütköző



Átmérő (mm)	Szín	Cikkszám
Ø 5.0	R7037	993.0530
Ø 8.0		993.0830.01

300 mm előlapmagasságig FH 2 db-ot kell használni
300 mm előlapmagasság FH felett 4 db-ot kell használni

5 Egyes tartóelem



Szín	Anyaga	Cikkszám
R7037	Műanyag	Z10D0311

9 Meghajtóegység



Szín	Anyaga	Cikkszám
R7037	Műanyag	Z10A3000.03

Karmeghosszabbítóval előszerelt

9a Csöpögő víz elleni védelem



Szín	Anyaga	Cikkszám
R7037	Műanyag	Z10D0316

11 SERVO-DRIVE elosztó kábel és kábelvég védő



Szín	Hossza (m)	Cikkszám
SZ	8	Z10K800AE

Tartalmaz:
11a 1 x SERVO-DRIVE-elosztókábel
11b 5 x Kábelvég védő
Méretre vágáshoz
Alkalmazható osztókábelként, tartóprofil kábelnek és kommunikációs kábelnek

12 Összekötő kapocs és kábelvég védő



Szín	Anyaga	Cikkszám
SZ	Műanyag	Z10V100E.01

Tartalmaz:
12a 1 x Összekötő kapocs
11b 2 x Kábelvég védő

13 SERVO-DRIVE hálózati adapter, 24 W



Nyelvi csomag[1]	Nyelv[2]	Cikkszám
A	DE | EN | FR | IT | NL	Z10NE030A
B	DA | EN | FI | NO | SV	Z10NE030B
C	EL | EN | HR | SL | SR | TR	Z10NE030C
D	EN | ES | FR | IT | PT	Z10NE030D
E	CS | HU | PL | SK	Z10NE030E
F	BG | ET | LT | LV | RU	Z10NE030F
G	EN | ES | FR	Z10NE030G
H	EN | ZH	Z10NE030H
J	JA	Z10NE030J

Kezelési-, szerelési útmutatót tartalmaz
Hálózati kábel nélkül
[1] Nyelvi csomag – Kezelési-, szerelési útmutatót
[2] Nyelvi megnevezések ISO-639 szerint

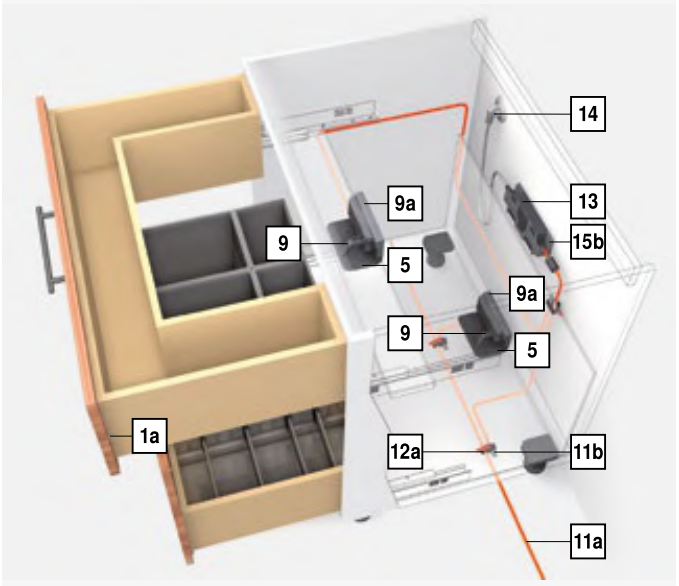

14 Hálózati kábel



Piac	Cikkszám	Piac	Cikkszám
AR	Z10M200A	JP	Z10M200J
GB	Z10M200B	AU	Z10M200K
CH | LI	Z10M200C	CL	Z10M200L
DK	Z10M200D	CN	Z10M200N
Europa	Z10M200E	BR	Z10M200S.01
Europa [1]	Z10M200E.OS	TW	Z10M200T
IN	Z10M200H	US | CA	Z10M200U
IL	Z10M200I	ZA	Z10M200Z

Hossz 2 m, konnektorral együtt
[1] Csatlakozó dugó nélkül

15a Hálózati szerkezet tartó elem
Fenéklap szerelés



Szín	Anyaga	Cikkszám
R7037	Műanyag	Z10NG000

Fedőlappal
SERVO-DRIVE hálózati adapterhez, 24 W

Alternatíva a 15a-hoz
15b Hálózati szerkezet tartó elem
Falra szerelés



Szín	Anyaga	Cikkszám
WGR	Műanyag	Z10NG120

SERVO-DRIVE hálózati adapterhez, 24 W

Mosogatós szekrény

Rendelési információk

Tartozékok

–	Kábeltartó		
	**Szín**	**Anyaga**	**Cikkszám**
	WS	Műanyag	Z10K0009

Pl. SERVO-DRIVE-elosztókábel rögzítéséhez

Szín	
R7037	RAL 7037 szürke
SZ	Fekete
WGR	Világosszürke

Szín	
WS	Fehér
ZN	Zinkezett

Oldalmutatók

Áttekintés	493	További technikai információk	698	**Felszerelés, leszerelés és beállítás**	
MOVENTO	416				
TANDEM	446				
Tervezés	502			Short-URL	
Tartozékok	524			www.blum.com/a450	
E-SERVICES és felhasználási segédeszközök	590				
Gépekre vonatkozó irányvonalak	701				

Mosogatós szekrény

Tervezés

Korpusz

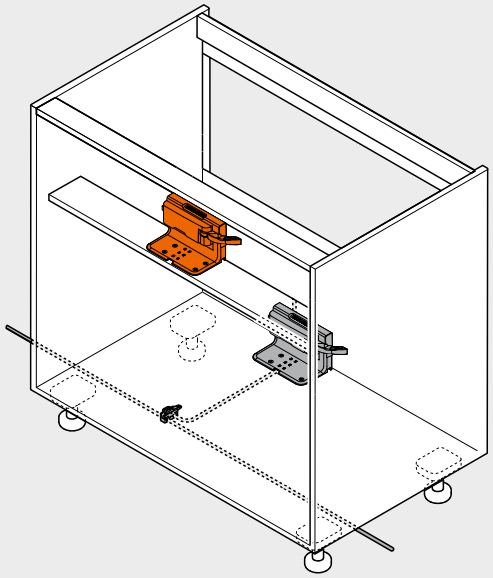

Keresztösszekötő – egyes tartóelem

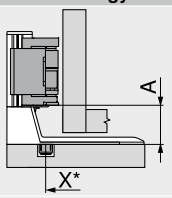

Köztes elem

A	Kettes tartóelem alsó éle és meghajtás alsó éle közti távolság
X	Fúráspozíció
*	Korpusz első élétől mérve

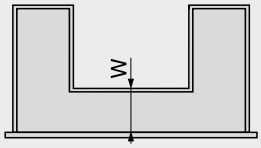

W	Fiókfenéklap első éle és köztes darab közti távolság Min. 100 mm

Vezetősínrendszerek	Fiókmagasság SKH (mm)	A (mm)
MOVENTO	≥ 79	35
TANDEM	≥ 79	35

A Kettes tartóelem alsó éle és meghajtás alsó éle közti távolság

Keresztösszekötő – egyes tartóelem

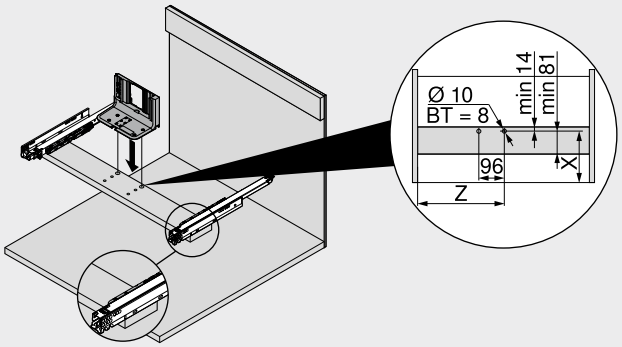

Vezetősínrendszerek	Fiókmagasság SKH (mm)	Belső korpuszszélesség LW (mm) ≥ 429	
		X (mm)	Z (mm)
MOVENTO	≥ 79	W + 24	LW / 2
TANDEM	≥ 79	W + 24	LW / 2

BT	Fúrásmélység
LW	Belső korpuszszélesség
W	Fiókfenéklap első éle és köztes darab közti távolság
X	Fúráspozíció
Z	Hátrébb szerelés

Korpuszfenéklap – furatkép

Alsó kábelezés

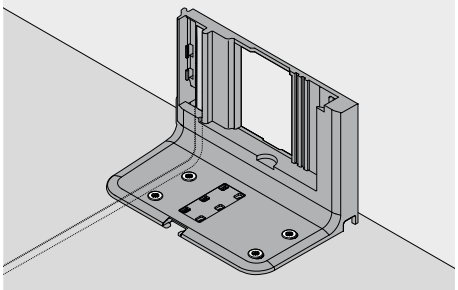

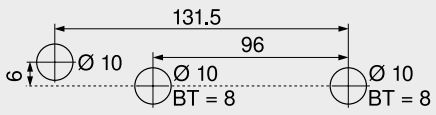

BT Fúrásmélység

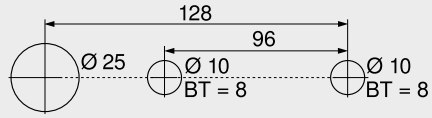

Alternatív fúrásképMINIPRESS top és MINIPRESS gépekhez

BT Fúrásmélység

Előlapmegmunkálás – Blum-távtartó ütköző pozíciója

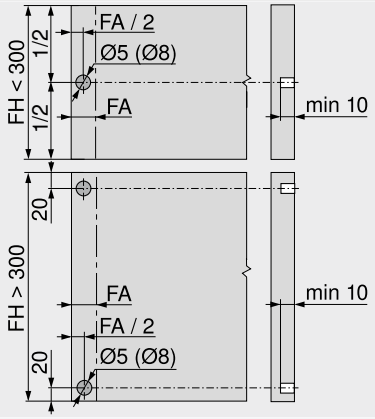

A Blum-távtartó ütköző biztosítja a szükséges 2 mm kioldási távolságot

FA	Előlapráütés
FH	Előlapmagasság

Mosogatós szekrény

Tervezés

Korpusz

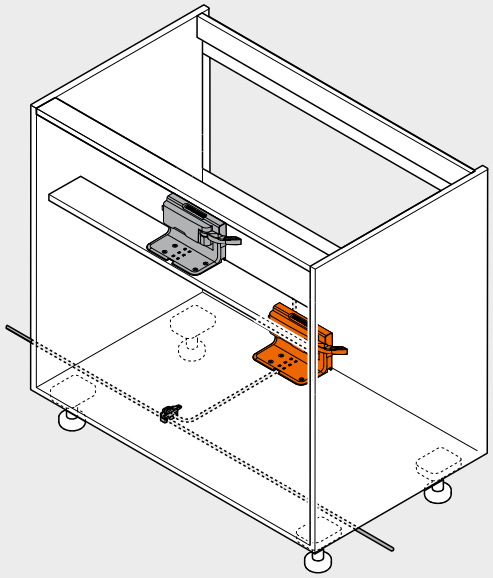

Korpuszfenéklap – egyes tartóelem

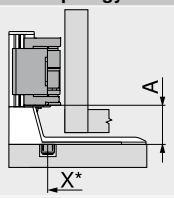

A	Kettes tartóelem alsó éle és meghajtás alsó éle közti távolság
X	Fúráspozíció
*	Korpusz első élétől mérve

Vezetősínrendszerek	Fiókmagasság SKH (mm)	Belső korpuszszélesség LW (mm)
		≥ 429
		A (mm)
MOVENTO	≥ 79	35
TANDEM	≥ 79	35

A	Kettes tartóelem alsó éle és meghajtás alsó éle közti távolság
LW	Belső korpuszszélesség

Korpuszfenéklap – egyes tartóelem

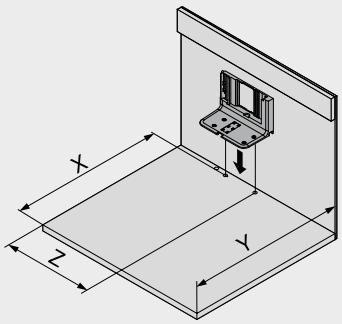

Fiókmagasság SKH (mm)	X (mm)	Y (mm)	Z (mm)
≥ 79	NL + 16	NL + 30	LW / 2

LW	Belső korpuszszélesség
NL	Névleges hosszúság
X	Fúráspozíció
Y	Minimális helyszükséglet
Z	Hátrébb szerelés

Hálózati adaptertartó helyszükséglete és biztonsági távolsága

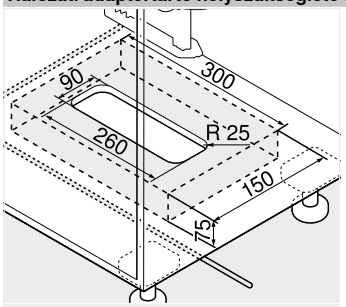

Fenéklap szerelés

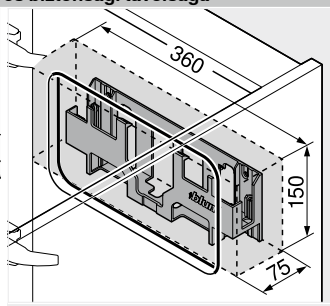

Falra szerelés

Figyelem

30 mm biztonsági távolságot be kell tartani az alsó éltől (fenéklapra szerelés) ill. az első éltől (falra szerelés) és a hálózati szerkezet tartó elem oldalsó szélétől a szomszédos elemekig!

Tegye lehetővé a levegő áramlását, különben a SERVO-DRIVE hálózati adapter átforrósodhat!

Oldalmutatók

Áttekintés	493	További technikai információk	698	Felszerelés, leszerelés és beállítás	
MOVENTO	416				
TANDEM	446				
Tartozékok	524			Short-URL	
E-SERVICES és felhasználási segédeszközök	590			www.blum.com/a450	
Gépekre vonatkozó irányvonalak	701				

Két fiók átmenő előlappal



Nincs merev összeköttetés a meghajtóegységgel.
- elektromos nyitásrásegítő **BLUMOTION** egységgel – a finom és halk záródásért
- két fiók és | vagy széles megoldások szinkronizált kioldása
- kettes tartóelemmel
- nincs merev összeköttetés a meghajtóegységgel
- változtatás nélkül beépíthető fiókok
- az előszerelt alkatrészek gyors beépítése

Kábelezés

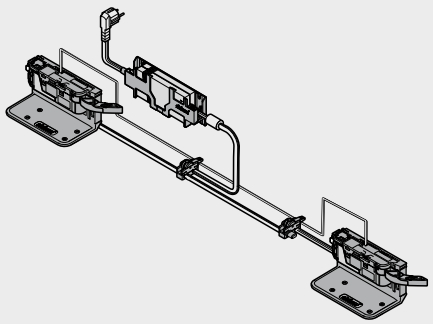

Rendelési információk

1a Blum-távtartó ütköző



Átmérő (mm)	Szín	Cikkszám
Ø 5.0	R7037	993.0530
Ø 8.0		993.0830.01

300 mm előlapmagasságig FH 2 db-ot kell használni
300 mm előlapmagasság FH felett 4 db-ot kell használni

5 Egyes tartóelem



Szín	Anyaga	Cikkszám
R7037	Műanyag	Z10D0311

9 Meghajtóegység



Szín	Anyaga	Cikkszám
R7037	Műanyag	Z10A3000.03

Karmeghosszabbítóval előszerelt

11 SERVO-DRIVE elosztó kábel és kábelvég védő



Szín	Hossza (m)	Cikkszám
SZ	8	Z10K800AE

Tartalmaz:
11a 1 x SERVO-DRIVE-elosztókábel
11b 5 x Kábelvég védő
Méretre vágáshoz
Alkalmazható osztókábelként, tartóprofil kábelnek és kommunikációs kábelnek

12 Összekötő kapocs és kábelvég védő



Szín	Anyaga	Cikkszám
SZ	Műanyag	Z10V100E.01

Tartalmaz:
12a 1 x Összekötő kapocs
11b 2 x Kábelvég védő

13 SERVO-DRIVE hálózati adapter, 24 W



Nyelvi csomag[1]	Nyelv[2]	Cikkszám
A	DE | EN | FR | IT | NL	Z10NE030A
B	DA | EN | FI | NO | SV	Z10NE030B
C	EL | EN | HR | SL | SR | TR	Z10NE030C
D	EN | ES | FR | IT | PT	Z10NE030D
E	CS | HU | PL | SK	Z10NE030E
F	BG | ET | LT | LV | RU	Z10NE030F
G	EN | ES | FR	Z10NE030G
H	EN | ZH	Z10NE030H
J	JA	Z10NE030J

Kezelési-, szerelési útmutatót tartalmaz
Hálózati kábel nélkül
[1] Nyelvi csomag – Kezelési-, szerelési útmutatót
[2] Nyelvi megnevezések ISO-639 szerint

14 Hálózati kábel



Piac	Cikkszám	Piac	Cikkszám
AR	Z10M200A	JP	Z10M200J
GB	Z10M200B	AU	Z10M200K
CH | LI	Z10M200C	CL	Z10M200L
DK	Z10M200D	CN	Z10M200N
Európa	Z10M200E	BR	Z10M200S.01
Európa [1]	Z10M200E.OS	TW	Z10M200T
IN	Z10M200H	US | CA	Z10M200U
IL	Z10M200I	ZA	Z10M200Z

Hossz 2 m, konnektorral együtt
[1] Csatlakozó dugó nélkül

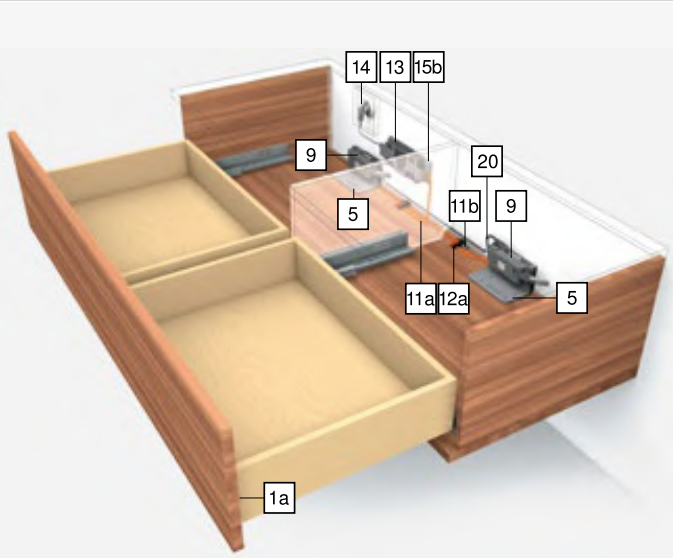

15a Hálózati szerkezet tartó elem
Fenéklap szerelés



Szín	Anyaga	Cikkszám
R7037	Műanyag	Z10NG000

Fedőlappal
SERVO-DRIVE hálózati adapterhez, 24 W

Alternatíva a 15a-hoz
15b Hálózati szerkezet tartó elem
Falra szerelés



Szín	Anyaga	Cikkszám
WGR	Műanyag	Z10NG120

SERVO-DRIVE hálózati adapterhez, 24 W

20 Összehangoló kábel



Hossza (mm)	Szín	Cikkszám
80	WS	Z10K008S
500		Z10K050S
1200		Z10K120S
1600		Z10K160S

Két meghajtóegységet köt össze, amelyeket szeretnénk, hogy egyszerre mozogjanak

Két fiók átmenő előlappal

Rendelési információk

Tartozékok

–	Kábeltartó		
	Szín	**Anyaga**	**Cikkszám**
	WS	Műanyag	Z10K0009

Pl. SERVO-DRIVE-elosztókábel rögzítéséhez

Szín		Szín	
R7037	RAL 7037 szürke	WGR	Világosszürke
SZ	Fekete	WS	Fehér

Oldalmutatók

Áttekintés	493	További technikai információk	698	**Felszerelés, leszerelés és beállítás**	
MOVENTO	416				
TANDEM	446			Short-URL	
Tervezés	506			www.blum.com/a450	
Tartozékok	524				
E-SERVICES és felhasználási segédeszközök	590				
Gépekre vonatkozó irányvonalak	701				

Két fiók átmenő előlappal

Tervezés

Korpusz

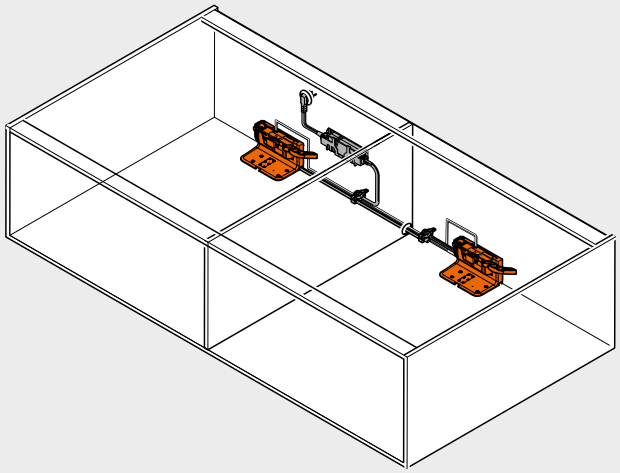

Korpuszfenéklap – egyes tartóelem

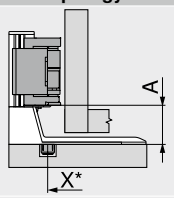

A	Kettes tartóelem alsó éle és meghajtás alsó éle közti távolság
X	Fúráspozíció
*	Korpusz első élétől mérve

Vezetősínrendszerek	Fiókmagasság SKH (mm)	Belső korpuszszélesség LW (mm)
		≥ 429
		A (mm)
MOVENTO	≥ 79	35
TANDEM	≥ 79	35

A Kettes tartóelem alsó éle és meghajtás alsó éle közti távolság

Korpuszfenéklap – egyes tartóelem

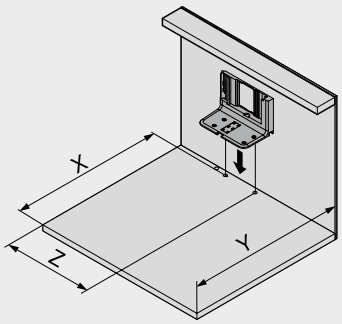

Fiókmagasság SKH (mm)	X (mm)	Y (mm)	Z (mm)
≥ 79	NL + 16	NL + 30	LW / 2

LW	Belső korpuszszélesség
NL	Névleges hosszúság
X	Fúráspozíció
Y	Minimális helyszükséglet
Z	Hátrébb szerelés

Korpuszfenéklap – furatkép

Alsó kábelezés

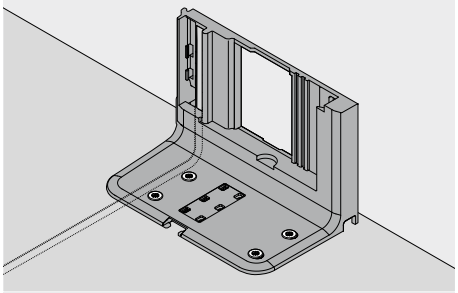

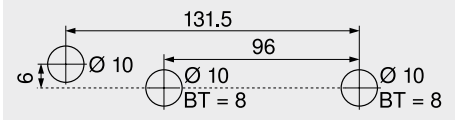

BT Fúrásmélység

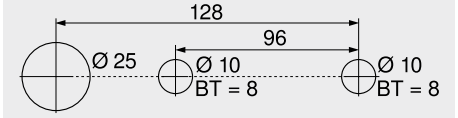

Alternatív fúrásképMINIPRESS top és MINIPRESS gépekhez

BT Fúrásmélység

Hátsó kábelezés

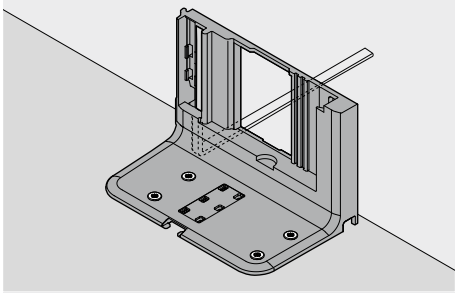

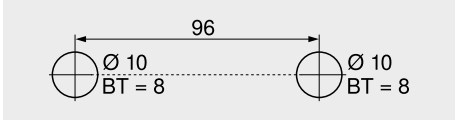

BT Fúrásmélység

Előlapmegmunkálás – Blum-távtartó ütköző pozíciója

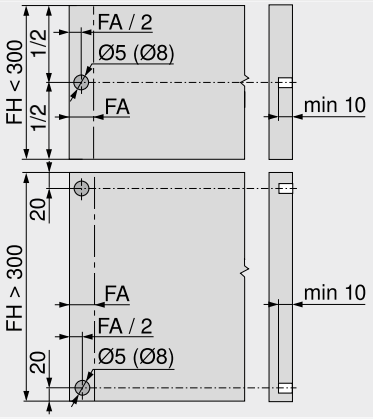

A Blum-távtartó ütköző biztosítja a szükséges 2 mm kioldási távolságot

FA	Előlapráütés
FH	Előlapmagasság

Két fiók átmenő előlappal

Tervezés

Hálózati adaptertartó helyszükséglete és biztonsági távolsága

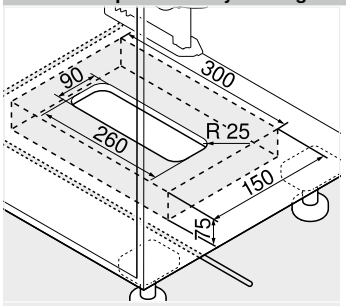

Fenéklap szerelés

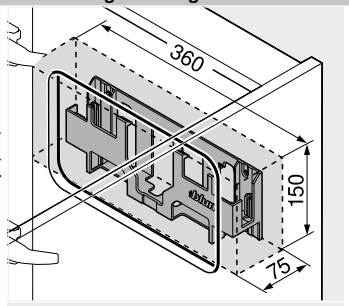

Falra szerelés

Figyelem

30 mm biztonsági távolságot be kell tartani az alsó éltől (fenéklapra szerelés) ill. az első éltől (falra szerelés) és a hálózati szerkezet tartó elem oldalsó szélétől a szomszédos elemekig!

Tegye lehetővé a levegő áramlását, különben a SERVO-DRIVE hálózati adapter átforrósodhat!

Oldalmutatók

Áttekintés	493	További technikai információk	698	**Felszerelés, leszerelés és beállítás**	
MOVENTO	416				
TANDEM	446				
Tartozékok	524			Short-URL	
E-SERVICES és felhasználási segédeszközök	590			www.blum.com/a450	
Gépekre vonatkozó irányvonalak	701				

Korpusz különböző fiókmélységekkel | belső fiók

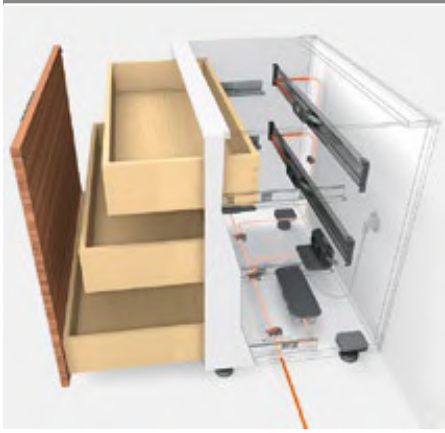

Nincs merev összeköttetés a meghajtóegységgel.
- elektromos nyitásrásegítő **BLUMOTION** egységgel – a finom és halk záródásért
- kettes tartóelemmel és vízszintes tartóprofillal
- nincs merev összeköttetés a meghajtóegységgel
- változtatás nélkül beépíthető fiókok
- az előszerelt alkatrészek gyors beépítése

Kábelezés

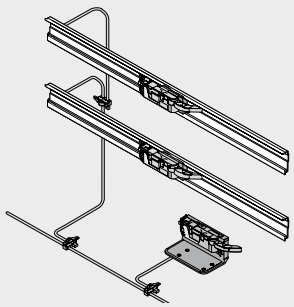

Rendelési információk

1a Blum-távtartó ütköző



Átmérő (mm)	Szín	Cikkszám
Ø 5.0	R7037	993.0530
Ø 8.0		993.0830.01

300 mm előlapmagasságig FH 2 db-ot kell használni
300 mm előlapmagasság FH felett 4 db-ot kell használni

1b Blum-távtartó ütköző – belső fiók



Vezetősínrendszerek	Átmérő (mm)	Cikkszám
TANDEM	10	993.2000

Állítható Blum-távtartó ütköző belsőkihúzású fiókokhoz és belső frontokhoz TANDEM fiókkal

1b Mélységállítás – belső fiók



Vezetősínrendszerek	Szín	Cikkszám
MOVENTO	R7037	298.7600

Csak közézáródó felhasználásokhoz
Blum-távtartó puffer beépítve
Illeszkedik a T51.7601 kuplunghoz

5 Egyes tartóelem



Szín	Anyaga	Cikkszám
R7037	Műanyag	Z10D0311

6 Vízszintes tartóprofil



Hossza (mm)	Anyaga	Cikkszám
1143	Alumínium	Z10T1143B

275–1200 mm korpuszszélességekhez
Szabás Belső korpuszszélesség LW – 19 mm

7 Tartóprofil rögzítő vízszintes



Szín	Anyaga	Cikkszám
R7037	Műanyag	Z10D5210

Tartalmaz:
7a 1 x Tartóprofil rögzítő bal/jobb
7b 1 x Tartóprofil adapter meghajtóegységhez
Facsavar és eurocsavar alkalmazható

9 Meghajtóegység



Szín	Anyaga	Cikkszám
R7037	Műanyag	Z10A3000.03

Karmeghosszabbítóval előszerelt

11 SERVO-DRIVE elosztó kábel és kábelvég védő



Szín	Hossza (m)	Cikkszám
SZ	8	Z10K800AE

Tartalmaz:
11a 1 x SERVO-DRIVE-elosztókábel
11b 5 x Kábelvég védő
Méretre vágáshoz
Alkalmazható osztókábelként, tartóprofil kábelnek és kommunikációs kábelnek

12 Összekötő kapocs és kábelvég védő



Szín	Anyaga	Cikkszám
SZ	Műanyag	Z10V100E.01

Tartalmaz:
12a 1 x Összekötő kapocs
11b 2 x Kábelvég védő

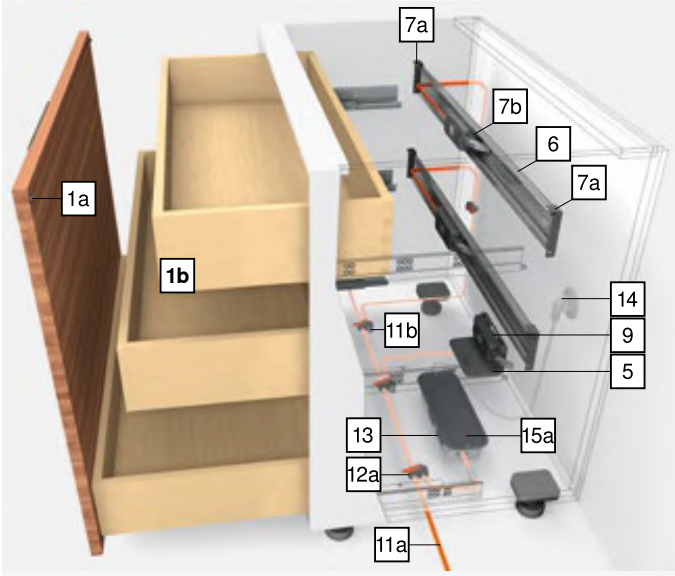

13 SERVO-DRIVE hálózati adapter, 24 W



Nyelvi csomag[1]	Nyelv[2]	Cikkszám
A	DE | EN | FR | IT | NL	Z10NE030A
B	DA | EN | FI | NO | SV	Z10NE030B
C	EL | EN | HR | SL | SR | TR	Z10NE030C
D	EN | ES | FR | IT | PT	Z10NE030D
E	CS | HU | PL | SK	Z10NE030E
F	BG | ET | LT | LV | RU	Z10NE030F
G	EN | ES | FR	Z10NE030G
H	EN | ZH	Z10NE030H
J	JA	Z10NE030J

Kezelési-, szerelési útmutatót tartalmaz
Hálózati kábel nélkül
[1] Nyelvi csomag – Kezelési-, szerelési útmutatót
[2] Nyelvi megnevezések ISO-639 szerint

14 Hálózati kábel



Piac	Cikkszám	Piac	Cikkszám
AR	Z10M200A	JP	Z10M200J
GB	Z10M200B	AU	Z10M200K
CH | LI	Z10M200C	CL	Z10M200L
DK	Z10M200D	CN	Z10M200N
Európa	Z10M200E	BR	Z10M200S.01
Európa [1]	Z10M200E.OS	TW	Z10M200T
IN	Z10M200H	US | CA	Z10M200U
IL	Z10M200I	ZA	Z10M200Z

Hossz 2 m, konnektorral együtt
[1] Csatlakozó dugó nélkül

Korpusz különböző fiókmélységekkel | belső fiók

Rendelési információk

15a Hálózati szerkezet tartó elem

Fenéklap szerelés



Szín	Anyaga	Cikkszám
R7037	Műanyag	Z10NG000

Fedőlappal
SERVO-DRIVE hálózati adapterhez, 24 W

Alternatíva a 15a-hoz

15b Hálózati szerkezet tartó elem

Falra szerelés



Szín	Anyaga	Cikkszám
WGR	Műanyag	Z10NG120

SERVO-DRIVE hálózati adapterhez, 24 W

Tartozékok

– Kábeltartó



Szín	Anyaga	Cikkszám
WS	Műanyag	Z10K0009

Pl. SERVO-DRIVE-elosztókábel rögzítéséhez

Szín		Szín	
R7037	RAL 7037 szürke	WS	Fehér
SZ	Fekete	ZN	Zinkezett
WGR	Világosszürke		

Oldalmutatók

Áttekintés	493	További technikai információk	698	Felszerelés, leszerelés és beállítás	
MOVENTO	416				
TANDEM	446			Short-URL	
Tervezés	510			www.blum.com/a450	
Tartozékok	524				
E-SERVICES és felhasználási segédeszközök	590				
Gépekre vonatkozó irányvonalak	701				

Korpusz különböző fiókmélységekkel | belső fiók

Tervezés

Vízszintes tartóprofil

Korpusz

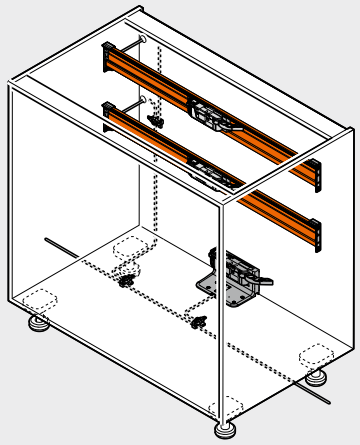

Pozíció – meghajtóegység

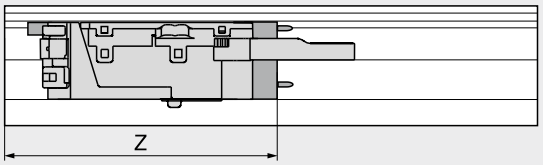

Z Hátrébb szerelés

Pozíció – meghajtóegység

Vezetősínrendszerek	Fiókmagasság SKH (mm)	Belső korpuszszélesség LW (mm)							
		224–234		235–388		389–428		≥ 429	
		Z (mm)	Kilökőkar hosszabbító	Z (mm)	Kilökőkar hosszabbító	Z (mm)	Kilökőkar hosszabbító	Z (mm)	Kilökőkar hosszabbító
MOVENTO	≥ 79	167	–	167	●	167	●	LW / 2	●
TANDEM	≥ 79	167	–	167	●	LW / 2	●	LW / 2	●

LW Belső korpuszszélesség
Z Hátrébb szerelés
● Szükséges
– Nem lehetséges

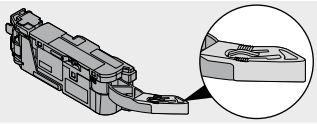

Kilökőkar hosszabbító

Előlapmegmunkálás – Blum-távtartó ütköző pozíciója

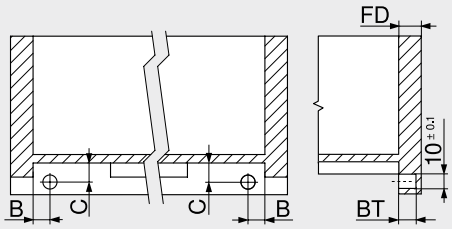

TANDEM
Belső fiók
A Blum-távtartó ütköző biztosítja a szükséges 2 mm kioldási távolságot

Vezetősín	Kihúzás módja	B (mm)	C (mm)
56xH | 56xF	Teljes kihúzás	16.5 ±1	12.0 ±1
55xH | 55xF	Részleges kihúzáshoz	18.5 ±0.5	13.5 ±0.5

Előlapvastagság FD (mm)	Fúrásmélység BT (mm)	Állítási tartomány (mm)
13.0	10.0	+1.75 / –0.25
14.5-tól	11.5	±1.75

Korpusz különböző fiókmélységekkel | belső fiók

Tervezés

Vízszintes tartóprofil

Befúrási méret

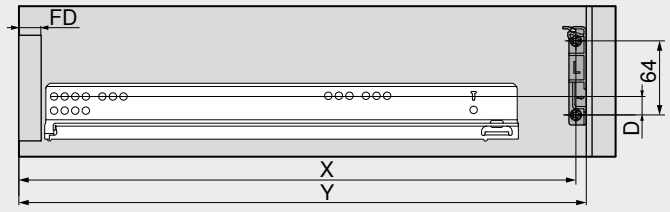

MOVENTO

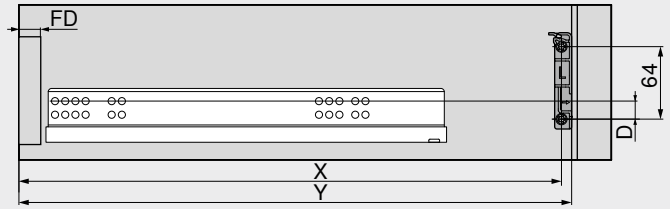

TANDEM

Fiókmagasság SKH (mm)	X (mm)	Y (mm)
≥ 79	NL + FD + 26	NL + FD + 36

FD	Előlapvastagság
NL	Névleges hosszúság
X	Fúráspozíció
Y	Minimális helyszükséglet

Vezetősínrendszerek	Fiókmagasság SKH (mm)	Belső korpuszszélesség LW (mm)	
		224–428	≥ 429
		D (mm)	D (mm)
MOVENTO	≥ 79	–5	19
TANDEM	≥ 79	–5	19

D	Korpuszsín és tartóprofil rögzítési pozíciója közti távolság

Oldalmutatók

Áttekintés	493	További technikai információk	698	Felszerelés, leszerelés és beállítás	
MOVENTO	416				
TANDEM	446				
Tartozékok	524			Short-URL	
E-SERVICES és felhasználási segédeszközök	590			www.blum.com/a450	
Gépekre vonatkozó irányvonalak	701				

Korpusz különböző fiókmélységekkel | belső fiók

Tervezés

Egyes tartóelem

Korpusz

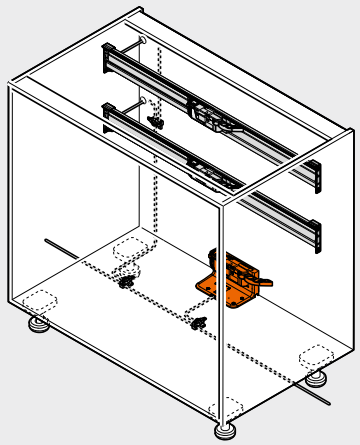

Korpuszfenéklap – egyes tartóelem

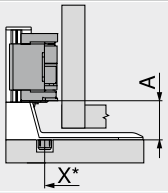

A	Kettes tartóelem alsó éle és meghajtás alsó éle közti távolság
X	Fúráspozíció
*	Korpusz első élétől mérve

Vezetősínrendszerek	Fiókmagasság SKH (mm)	Belső korpuszszélesség LW (mm)
		≥ 429
		A (mm)
MOVENTO	≥ 79	35
TANDEM	≥ 79	35

A Kettes tartóelem alsó éle és meghajtás alsó éle közti távolság

Korpuszfenéklap – egyes tartóelem

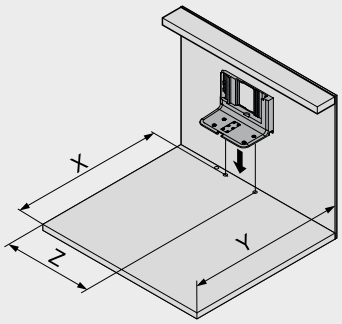

Fiókmagasság SKH (mm)	X (mm)	Y (mm)	Z (mm)
≥ 79	NL + 16	NL + 30	LW / 2

LW	Belső korpuszszélesség
NL	Névleges hosszúság
X	Fúráspozíció
Y	Minimális helyszükséglet
Z	Hátrébb szerelés

Korpuszfenéklap – furatkép

Alsó kábelezés

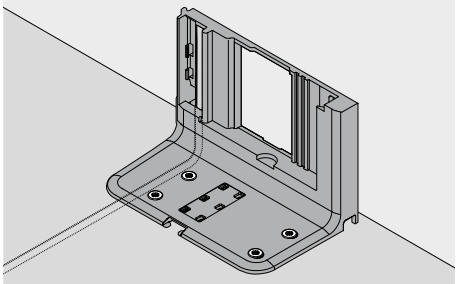

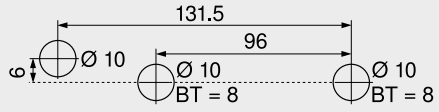

BT Fúrásmélység

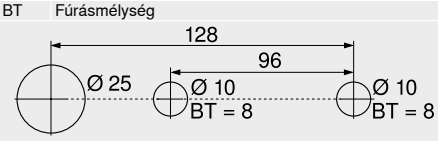

Alternatív fúrásképMINIPRESS top és MINIPRESS gépekhez

BT Fúrásmélység

Hátsó kábelezés

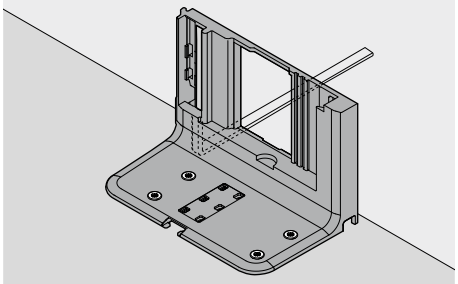

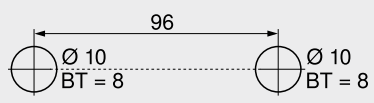

BT Fúrásmélység

Korpusz különböző fiókmélységekkel | belső fiók

Tervezés

Hálózati adaptertartó helyszükséglete és biztonsági távolsága

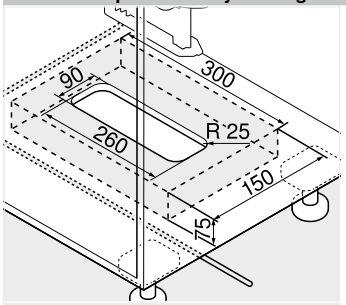

Fenéklap szerelés

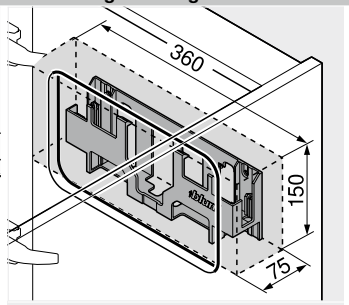

Falra szerelés

Figyelem

30 mm biztonsági távolságot be kell tartani az alsó éltől (fenéklapra szerelés) ill. az első éltől (falra szerelés) és a hálózati szerkezet tartó elem oldalsó szélétől a szomszédos elemekig!

Tegye lehetővé a levegő áramlását, különben a SERVO-DRIVE hálózati adapter átforrósodhat!

Oldalmutatók

Áttekintés	493	További technikai információk	698	**Felszerelés, leszerelés és beállítás**	
MOVENTO	416				
TANDEM	446				
Tartozékok	524			Short-URL	
E-SERVICES és felhasználási segédeszközök	590			www.blum.com/a450	
Gépekre vonatkozó irányvonalak	701				

Korpusz egyetlen fiókkal



Nincs merev összeköttetés a meghajtóegységgel.
- elektromos nyitásrásegítő **BLUMOTION** egységgel – a finom és halk záródásért
- felső tartóelemmel
- nincs merev összeköttetés a meghajtóegységgel
- változtatás nélkül beépíthető fiókok
- az előszerelt alkatrészek gyors beépítése

Kábelezés

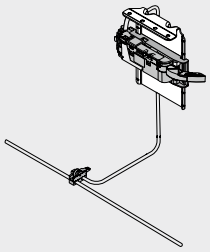

Rendelési információk

1a Blum-távtartó ütköző



Átmérő (mm)	Szín	Cikkszám
Ø 5.0	R7037	993.0530
Ø 8.0		993.0830.01

300 mm előlapmagasságig FH 2 db-ot kell használni
300 mm előlapmagasság FH felett 4 db-ot kell használni

8 Felső tartóelem



Szín	Anyaga	Cikkszám
R7037	Acél	Z10D6252

Előszerelt adapterrel a meghajtóegységhez

9 Meghajtóegység



Szín	Anyaga	Cikkszám
R7037	Műanyag	Z10A3000.03

Karmeghosszabbítóval előszerelt

11 SERVO-DRIVE elosztó kábel és kábelvég védő



Szín	Hossza (m)	Cikkszám
SZ	8	Z10K800AE

Tartalmaz:
11a 1 x SERVO-DRIVE-elosztókábel
11b 5 x Kábelvég védő
Méretre vágáshoz
Alkalmazható osztókábelként, tartóprofil kábelnek és kommunikációs kábelnek

12 Összekötő kapocs és kábelvég védő



Szín	Anyaga	Cikkszám
SZ	Műanyag	Z10V100E.01

Tartalmaz:
12a 1 x Összekötő kapocs
11b 2 x Kábelvég védő

13 SERVO-DRIVE hálózati adapter, 24 W



Nyelvi csomag[1]	Nyelv[2]	Cikkszám
A	DE | EN | FR | IT | NL	Z10NE030A
B	DA | EN | FI | NO | SV	Z10NE030B
C	EL | EN | HR | SL | SR | TR	Z10NE030C
D	EN | ES | FR | IT | PT	Z10NE030D
E	CS | HU | PL | SK	Z10NE030E
F	BG | ET | LT | LV | RU	Z10NE030F
G	EN | ES | FR	Z10NE030G
H	EN | ZH	Z10NE030H
J	JA	Z10NE030J

Kezelési-, szerelési útmutatót tartalmaz
Hálózati kábel nélkül
[1] Nyelvi csomag – Kezelési-, szerelési útmutatót
[2] Nyelvi megnevezések ISO-639 szerint



14 Hálózati kábel



Piac	Cikkszám	Piac	Cikkszám
AR	Z10M200A	JP	Z10M200J
GB	Z10M200B	AU	Z10M200K
CH | LI	Z10M200C	CL	Z10M200L
DK	Z10M200D	CN	Z10M200N
Európa	Z10M200E	BR	Z10M200S.01
Európa [1]	Z10M200E.OS	TW	Z10M200T
IN	Z10M200H	US | CA	Z10M200U
IL	Z10M200I	ZA	Z10M200Z

Hossz 2 m, konnektorral együtt
[1] Csatlakozó dugó nélkül

15a Hálózati szerkezet tartó elem
Fenéklap szerelés



Szín	Anyaga	Cikkszám
R7037	Műanyag	Z10NG000

Fedőlappal
SERVO-DRIVE hálózati adapterhez, 24 W

Alternatíva a 15a-hoz
15b Hálózati szerkezet tartó elem
Falra szerelés



Szín	Anyaga	Cikkszám
WGR	Műanyag	Z10NG120

SERVO-DRIVE hálózati adapterhez, 24 W

Korpusz egyetlen fiókkal

Rendelési információk

Tartozékok

–	Kábeltartó		
	**Szín**	**Anyaga**	**Cikkszám**
	WS	Műanyag	**Z10K0009**

Pl. SERVO-DRIVE-elosztókábel rögzítéséhez

Szín		Szín	
R7037	RAL 7037 szürke	WS	Fehér
SZ	Fekete	ZN	Zinkezett
WGR	Világosszürke		

Oldalmutatók

Áttekintés	493	További technikai információk	698	**Felszerelés, leszerelés és beállítás**	
MOVENTO	416				
TANDEM	446				
Tervezés	516			**Short-URL**	
Tartozékok	524			**www.blum.com/a450**	
E-SERVICES és felhasználási segédeszközök	590				
Gépekre vonatkozó irányvonalak	701				

Korpusz egyetlen fiókkal

Tervezés

Korpusz

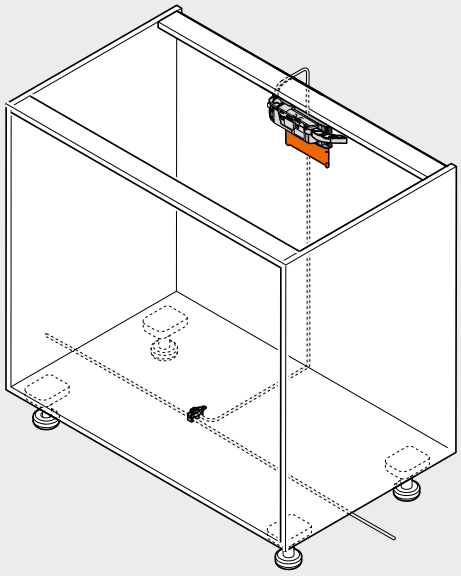

Pozíció – meghajtóegység

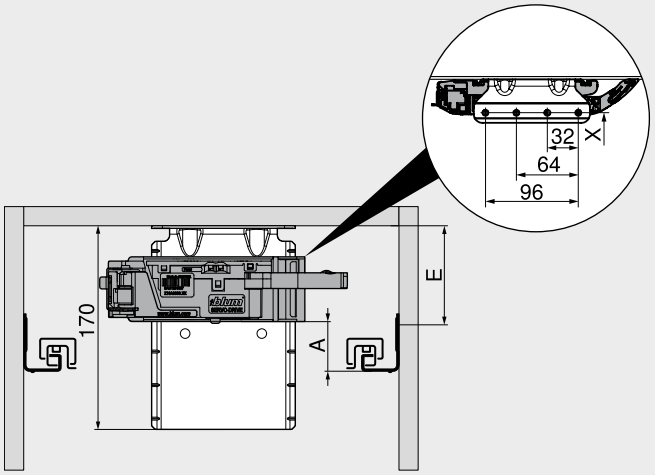

A	Korpuszsín alsó éle és meghajtás alsó éle közti távolság
E	Korpuszfenéklap alsó éle és csavarozási pozíció közti távolság
X	Fúráspozíció

Stabilitási okokból az összekötőt a munkalaphoz kell rögzíteni

Pozíció – meghajtóegység

Vezetősínrendszerek	Fiókmagasság SKH (mm)	Belső korpuszszélesség LW (mm)								
		224–234			235–428			≥ 429		
		A (mm)	E min. (mm)	E max. (mm)	A (mm)	E min. (mm)	E max. (mm)	A (mm)	E min. (mm)	E max. (mm)
MOVENTO	≥ 79	–	–	–	60	100	190	35	75	165
TANDEM	≥ 79	55	96	187	55	96	187	35	75	167

A	Korpuszsín alsó éle és meghajtás alsó éle közti távolság	–	Nem lehetséges
E	Korpuszfenéklap alsó éle és csavarozási pozíció közti távolság		

Előlapmegmunkálás – Blum-távtartó ütköző pozíciója

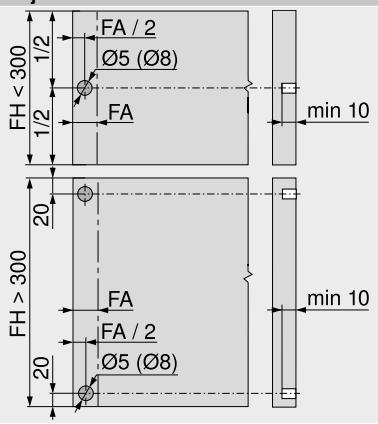

A Blum-távtartó ütköző biztosítja a szükséges 2 mm kioldási távolságot

FA	Előlapráütés
FH	Előlapmagasság

Korpusz egyetlen fiókkal

Tervezés

Befúrási méret

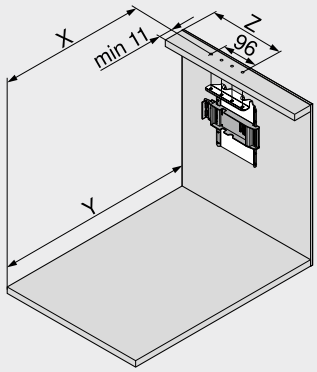

Fiókmagasság SKH (mm)	X (mm)	Y (mm)
≥ 79	NL – 5	NL + 30

NL Névleges hosszúság
X Fúráspozíció
Y Minimális helyszükséglet

Vezetősínrendszerek	Fiókmagasság SKH (mm)	Belső korpuszszélesség LW (mm)							
		224–234		235–388		389–428		≥ 429	
		Z (mm)	Kilökőkar hosszabbító	Z (mm)	Kilökőkar hosszabbító	Z (mm)	Kilökőkar hosszabbító	Z (mm)	Kilökőkar hosszabbító
MOVENTO	≥ 79	–	–	164	●	164	●	LW / 2	●
TANDEM	≥ 79	164	–	164	●	LW / 2	●	LW / 2	●

LW Belső korpuszszélesség
Z Hátrébb szerelés
● Szükséges
– Nem lehetséges

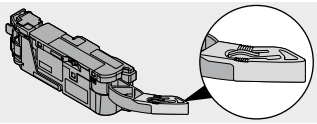

Kilökőkar hosszabbító

Hálózati adaptertartó helyszükséglete és biztonsági távolsága

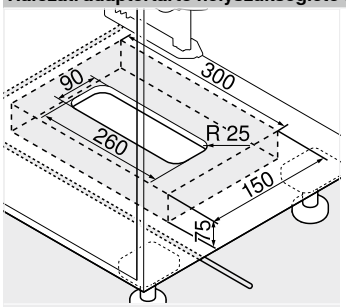

Fenéklap szerelés

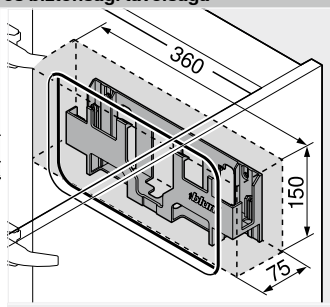

Falra szerelés

Figyelem

30 mm biztonsági távolságot be kell tartani az alsó éltől (fenéklapra szerelés) ill. az első éltől (falra szerelés) és a hálózati szerkezet tartó elem oldalsó szélétől a szomszédos elemekig!

Tegye lehetővé a levegő áramlását, különben a SERVO-DRIVE hálózati adapter átforrósodhat!

Oldalmutatók

Áttekintés	493	További technikai információk	698	**Felszerelés, leszerelés és beállítás**	
MOVENTO	416				
TANDEM	446				
Tartozékok	524			Short-URL	
E-SERVICES és felhasználási segédeszközök	590			www.blum.com/a450	
Gépekre vonatkozó irányvonalak	701				

Korpusz közézáródó előlapokkal



Nincs merev összeköttetés a meghajtóegységgel.
- elektromos nyitásrásegítő **BLUMOTION** egységgel – a finom és halk záródásért
- függőleges tartóprofillal
- nincs merev összeköttetés a meghajtóegységgel
- változtatás nélkül beépíthető fiókok
- szerszám nélkül szerelhető
- egyszerű kábelezés

Kábelezés

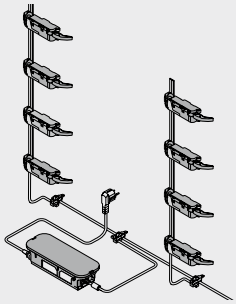

Rendelési információk

1b Blum-távtartó ütköző – belső fiók



Vezetősínrendszerek	Átmérő (mm)	Cikkszám
TANDEM	10	993.2000

Állítható Blum-távtartó ütköző belsőkihúzású fiókokhoz és belső frontokhoz TANDEM fiókkal

1b Mélységállítás – belső fiók



Vezetősínrendszerek	Szín	Cikkszám
MOVENTO	R7037	298.7600

Csak közézáródó felhasználásokhoz
Blum-távtartó puffer beépítve
Illeszkedik a T51.7601 kuplunghoz

2 Tartóprofil



Hossza (mm)	Anyaga	Kábellel	Cikkszám
650	Alumínium	●	Z10T650AA
700	Alumínium	●	Z10T700AA
710	Alumínium	●	Z10T710AA
750	Alumínium	●	Z10T750AA
800	Alumínium	●	Z10T800AA
1170	Alumínium	–	Z10T1170A

Méretre vágáshoz
● Kábellel
– Kábel nélkül

Szabás Belső korpuszmagasság LH – 10 mm

3a Tartóprofil rögzítő alul/felül
Tartószerkezet, fekvő



Szín	Anyaga	Cikkszám
R7037	Műanyag	Z10D01E0.01

Alternatíva a 3a-hoz

3b Tartóprofil rögzítő alul/hátul
Tartószerkezet, álló



Szín	Anyaga	Cikkszám
R7037	Műanyag	Z10D01EA.01

Beleértve a tartóprofil takarósapkáját is

9 Meghajtóegység



Szín	Anyaga	Cikkszám
R7037	Műanyag	Z10A3000.03

Karmeghosszabbítóval előszerelt

11 SERVO-DRIVE elosztó kábel és kábelvég védő



Szín	Hossza (m)	Cikkszám
SZ	8	Z10K800AE

Tartalmaz:
11a 1 x SERVO-DRIVE-elosztókábel
11b 5 x Kábelvég védő
Méretre vágáshoz
Alkalmazható osztókábelként, tartóprofil kábelnek és kommunikációs kábelnek

12 Összekötő kapocs és kábelvég védő



Szín	Anyaga	Cikkszám
SZ	Műanyag	Z10V100E.01

Tartalmaz:
12a 1 x Összekötő kapocs
11b 2 x Kábelvég védő

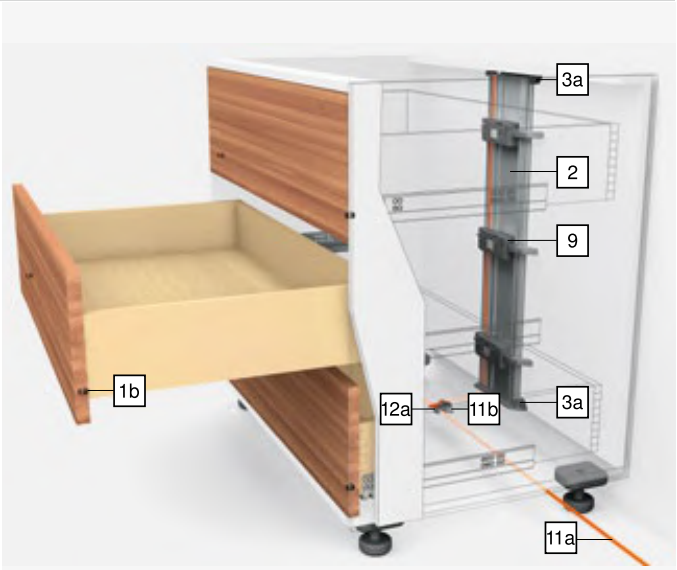

13 SERVO-DRIVE hálózati adapter, 24 W



Nyelvi csomag[1]	Nyelv[2]	Cikkszám
A	DE | EN | FR | IT | NL	Z10NE030A
B	DA | EN | FI | NO | SV	Z10NE030B
C	EL | EN | HR | SL | SR | TR	Z10NE030C
D	EN | ES | FR | IT | PT	Z10NE030D
E	CS | HU | PL | SK	Z10NE030E
F	BG | ET | LT | LV | RU	Z10NE030F
G	EN | ES | FR	Z10NE030G
H	EN | ZH	Z10NE030H
J	JA	Z10NE030J

Kezelési-, szerelési útmutatót tartalmaz
Hálózati kábel nélkül
[1] Nyelvi csomag – Kezelési-, szerelési útmutatót
[2] Nyelvi megnevezések ISO-639 szerint

14 Hálózati kábel



Piac	Cikkszám	Piac	Cikkszám
AR	Z10M200A	JP	Z10M200J
GB	Z10M200B	AU	Z10M200K
CH | LI	Z10M200C	CL	Z10M200L
DK	Z10M200D	CN	Z10M200N
Európa	Z10M200E	BR	Z10M200S.01
Európa [1]	Z10M200E.OS	TW	Z10M200T
IN	Z10M200H	US | CA	Z10M200U
IL	Z10M200I	ZA	Z10M200Z

Hossz 2 m, konnektorral együtt
[1] Csatlakozó dugó nélkül

Korpusz közézáródó előlapokkal

Rendelési információk

15a Hálózati szerkezet tartó elem

Fenéklap szerelés



Szín	Anyaga	Cikkszám
R7037	Műanyag	Z10NG000

Fedőlappal
SERVO-DRIVE hálózati adapterhez, 24 W

Alternatíva a 15a-hoz

15b Hálózati szerkezet tartó elem

Falra szerelés



Szín	Anyaga	Cikkszám
WGR	Műanyag	Z10NG120

SERVO-DRIVE hálózati adapterhez, 24 W

Tartozékok

– Kábeltartó



Szín	Anyaga	Cikkszám
WS	Műanyag	Z10K0009

Pl. SERVO-DRIVE-elosztókábel rögzítéséhez

Szín		Szín	
R7037	RAL 7037 szürke	WGR	Világosszürke
SZ	Fekete	WS	Fehér

Oldalmutatók

Áttekintés	493	További technikai információk	698	**Felszerelés, leszerelés és beállítás**	
MOVENTO	416				
TANDEM	446				
Tervezés	520			**Short-URL**	
Tartozékok	524			**www.blum.com/a450**	
E-SERVICES és felhasználási segédeszközök	590				
Gépekre vonatkozó irányvonalak	701				

Korpusz közézáródó előlapokkal

Tervezés

Korpusz

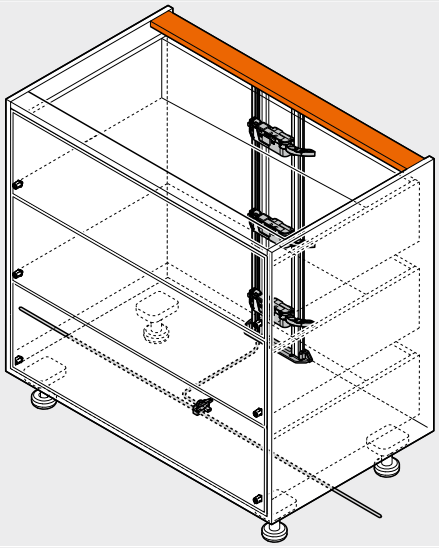

Pozíció – meghajtóegység

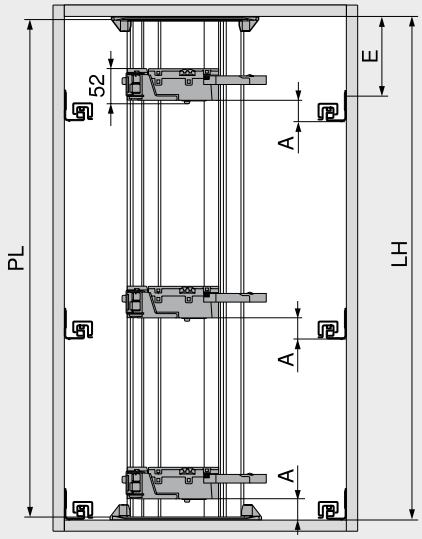

PL = LH – 10 mm
Kerekítés a következő legkisebb tizedesre
LH Belső korpuszmagasság
PL Tartóprofil hosszúsága

Pozíció – meghajtóegység

Vezetősínrendszerek	Fiókmagasság SKH (mm)	Belső korpuszszélesség LW (mm)					
		224–234		235–428		≥ 429	
		A (mm)	E min. (mm)	A (mm)	E min. (mm)	A (mm)	E min. (mm)
MOVENTO	≥ 79	–	–	60	74	35	49
TANDEM	≥ 79	55	71	55	71	35	51

A Korpuszsín alsó éle és meghajtás alsó éle közti távolság
E Korpuszfenéklap alsó éle és csavarozási pozíció közti távolság
– Nem lehetséges

Korpuszfenéklap – furatkép

Alsó kábelezés

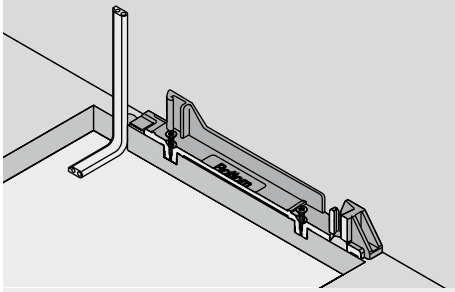

BT Fúrásmélység

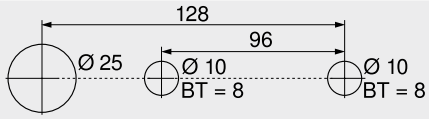

Alternatív fúráskép MINIPRESS top és MINIPRESS gépekhez
BT Fúrásmélység

Hátsó kábelezés

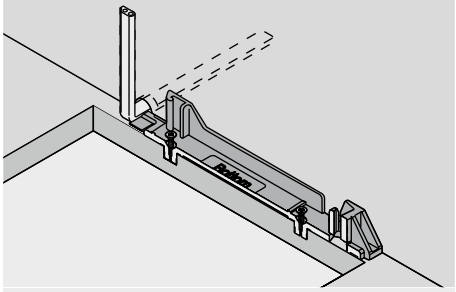

BT Fúrásmélység

Előlapmegmunkálás – Blum-távtartó ütköző pozíciója

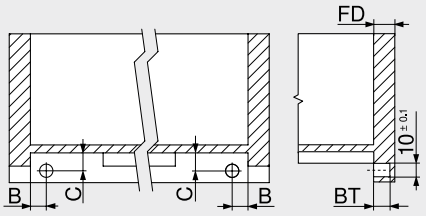

TANDEM
Belső fiók
A Blum-távtartó ütköző biztosítja a szükséges 2 mm kioldási távolságot

Vezetősín	Kihúzás módja	B (mm)	C (mm)
56xH | 56xF	Teljes kihúzás	16.5 ±1	12.0 ±1
55xH | 55xF	Részleges kihúzáshoz	18.5 ±0.5	13.5 ±0.5

Előlapvastagság FD (mm)	Fúrásmélység BT (mm)	Állítási tartomány (mm)
13.0	10.0	+1.75 / –0.25
14.5-tól	11.5	±1.75

Korpusz közézáródó előlapokkal

Tervezés

Befúrási méret – előlap – fenéklap | összekötő

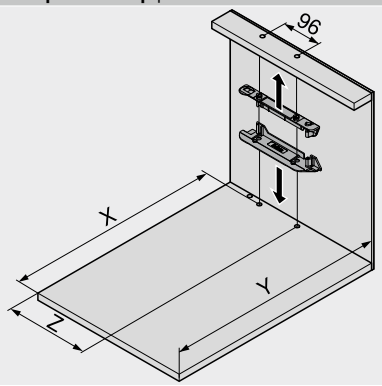

Fiókmagasság SKH (mm)	X (mm)	Y (mm)
≥ 79	NL + FD + 18	NL + FD + 34

FD	Előlapvastagság
NL	Névleges hosszúság
X	Fúráspozíció
Y	Minimális helyszükséglet

Vezetősínrendszerek	Fiókmagasság SKH (mm)	Belső korpuszszélesség LW (mm)							
		224–234		235–388		389–428		≥ 429	
		Z (mm)	Kilökőkar hosszabbító	Z (mm)	Kilökőkar hosszabbító	Z (mm)	Kilökőkar hosszabbító	Z (mm)	Kilökőkar hosszabbító
MOVENTO	≥ 79	–	–	164	●	164	●	LW / 2	●
TANDEM	≥ 79	164	–	164	●	LW / 2	●	LW / 2	●

LW	Belső korpuszszélesség	●	Szükséges
Z	Hátrébb szerelés	–	Nem lehetséges

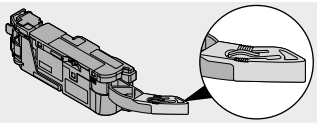

Kilökőkar hosszabbító

Hálózati adaptertartó helyszükséglete és biztonsági távolsága

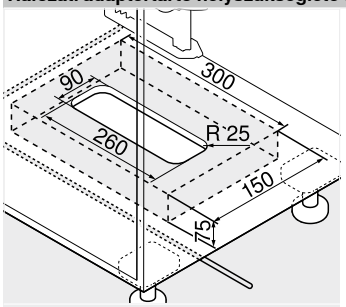

Fenéklap szerelés

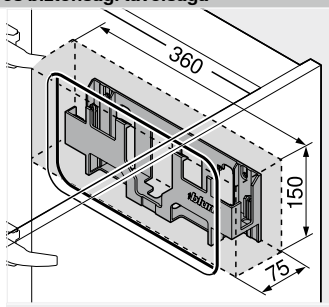

Falra szerelés

Figyelem

30 mm biztonsági távolságot be kell tartani az alsó éltől (fenéklapra szerelés) ill. az első éltől (falra szerelés) és a hálózati szerkezet tartó elem oldalsó szélétől a szomszédos elemekig!

Tegye lehetővé a levegő áramlását, különben a SERVO-DRIVE hálózati adapter átforrósodhat!

Oldalmutatók

Áttekintés	493	További technikai információk	698	**Felszerelés, leszerelés és beállítás**	
MOVENTO	416				
TANDEM	446				
Tartozékok	524			Short-URL	
E-SERVICES és felhasználási segédeszközök	590			www.blum.com/a450	
Gépekre vonatkozó irányvonalak	701				

SERVO-DRIVE uno álló hulladéktárolóhoz

Webkód
DQE7FY



Nincs merev összeköttetés a meghajtóegységgel.
- elektromos nyitásrásegítő **BLUMOTION** egységgel – a finom és halk záródásért
- alkalmas egyedi felhasználásokra
- álló hulladéktárolóhoz
- ideális utólagos felszereléshez is
- nincs merev összeköttetés a meghajtóegységgel
- változtatás nélkül beépíthető fiókok
- előszerelt alkatrészek egyszerű és gyors beépítése

SERVO-DRIVE uno-készlet



Rendelési információk

18 SERVO-DRIVE uno-készlet

	Hálózati adapter[1]	Nyelvi csomag[2]	Nyelv[3]	Cikkszám
	E	A	DE | EN | FR | IT | NL	Z10NA30EA
		B	DA | EN | FI | NO | SV	Z10NA30EB
		C	EL | EN | HR | SL | SR | TR	Z10NA30EC
		D	EN | ES | FR | IT | PT	Z10NA30ED
		E	CS | HU | PL | SK	Z10NA30EE
		F	BG | ET | LT | LV | RU	Z10NA30EF
	B	A	DE | EN | FR | IT | NL	Z10NA30BA
	K	D	EN | ES | FR | IT | PT	Z10NA30KD
	U	G	EN | ES | FR	Z10NA30UG
		J	JA	Z10NA30UJ
	H	D	EN | ES | FR | IT | PT	Z10NA30HD

Tartalmaz:

1	2 x Blum-távtartó ütköző
4	1 x Egyes tartóelem
9	1 x Meghajtóegység
18a	1 x Szállításvédelem
18b	1 x Csöpögő víz elleni védelem
18c	1 x SERVO-DRIVE hálózati adapter, 12 W
18d	1 x Szerelési segédeszközök
–	7 x Csavarok Blum-távtartóhoz és kettes tartó elemhez
–	1 x Szerelési útmutató
–	1 x Használati útmutató

Hálózati adapter

E  **B**  **K**  **U**  **H** 

További kombinációk külön kérésre
Készletben, előszerelve

[1] A piacok részletes listája megtalálható az Információk fejezetben
[2] Nyelvi csomag – Kezelési-, szerelési útmutatót
[3] Nyelvi megnevezések ISO-639 szerint

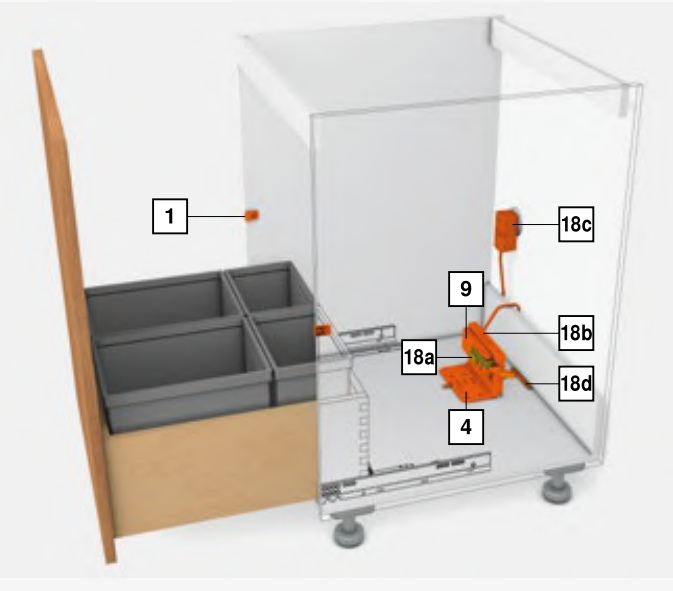

SERVO-DRIVE uno álló hulladéktárolóhoz

Webkód DQE7FY

Tervezés

Korpusz

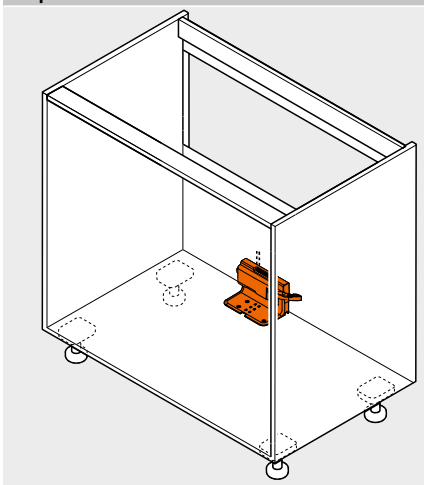

Pozíció – meghajtóegység

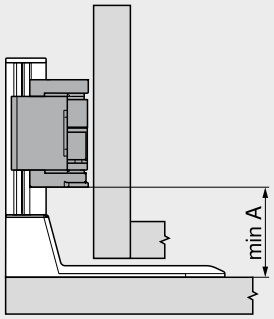

Vezetősínrend-szerek	Belső korpuszszélesség LW (mm) ≥ 429
	A (mm)
MOVENTO	35
TANDEM	35

A Kettes tartóelem alsó éle és meghajtás alsó éle közti távolság

Befúrási méret – előlap – fenéklap

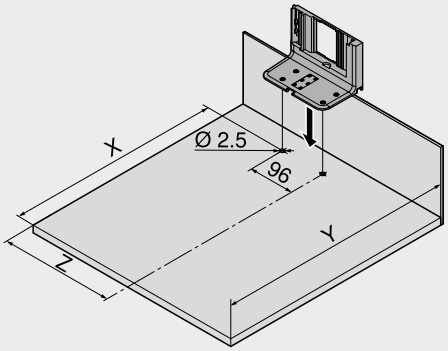

Vezetősínrend-szerek	Belső korpuszszélesség LW (mm) ≥ 429		
	X (mm)	Y (mm)	Z (mm)
MOVENTO	NL + 16	NL + 30	LW / 2
TANDEM	NL + 16	NL + 30	LW / 2

NL Névleges hosszúság
X Fúráspozíció
Y Minimális helyszükséglet
Z Hátrébb szerelés

Pozíció – Blum-távtartó ütköző

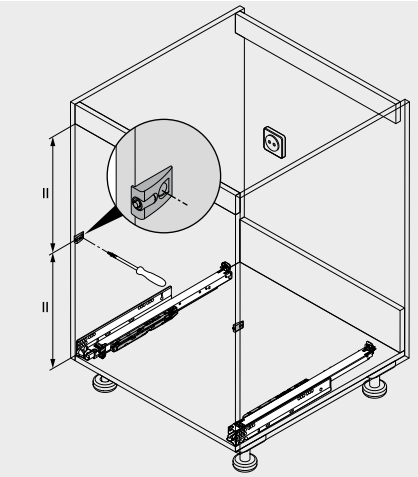

A Blum-távtartó ütköző biztosítja a szükséges 2 mm kioldási távolságot

Vezetősínrendszerek

Oldalmutatók

Áttekintés	493	További technikai információk	698
MOVENTO	416		
TANDEM	446		
SERVO-DRIVE uno – piaclista	718		
E-SERVICES és felhasználási segédeszközök	590		
Gépekre vonatkozó irányvonalak	701		

Felszerelés, leszerelés és beállítás

Short-URL
www.blum.com/a450

Kábeltartó

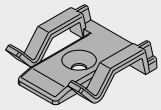

- pl. az elosztókábel rögzítéséhez

Rendelési információk

Szín	Anyaga	Cikkszám
Fehér	Műanyag	Z10K0009

Összehangoló kábel



- két meghajtóegységet köt össze, amelyeket szeretnénk, hogy egyszerre mozogjanak

Rendelési információk

Hossza (mm)	Szín	Cikkszám
80	Fehér	Z10K008S
500		Z10K050S
1200		Z10K120S
1600		Z10K160S

COMBOX készlet

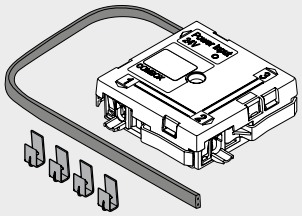

- sarokmegoldásoknál alkalmazott SERVO-DRIVE esetén az ütközések elkerülésére
- tartalmaz minden szerelési és kábelezési elemet

Rendelési információk

Szín	Anyaga	Cikkszám
Fekete	Műanyag	Z10ZC00A



5

A Blum belső osztórendszer rendet teremt a fiókokban és kihúzókban.

A tárolni való dolgok, a lábasoktól és evőeszközökön át a fürdőszobai dolgokig, minden helyet kap és átláthatóan biztonságosan tárolható.

Így a tárolótér optimálisan és egyedileg kihasználható.

AMBIA-LINE LEGRABOX | MERIVOBOX fiókhoz



Az elegáns keretek sokoldalúan használhatók és szép rendet teremtenek minden lakótérben.

AMBIA-LINE-konyhai segítők



A praktikus segítők egyesítik az esztétikus formát a praktikus funkcióval.

ORGA-LINE TANDEMBOX fiókhoz



Az ORGA-LINE minden fiókban és kihúzóban varázslatos rendet teremt.

ORGA-LINE-konyhai segítők



A fűszertartóval, fóliavágóval és egyebekkel, minden ott esik kézre, ahol használni kell. A főzés után pedig a segítők gyorsan elpakolhatók.

AMBIA-LINE LEGRABOX | MERIVOBOX fiókhoz


Szimbólikus kép

AMBIA-LINE LEGRABOX | MERIVOBOX fiókhoz 528
Áttekintés 529

AMBIA-LINE-konyhai segítők


Szimbólikus kép

AMBIA-LINE-konyhai segítők 538
Rendelési információk 539

ORGA-LINE TANDEMBOX fiókhoz


Szimbólikus kép

ORGA-LINE TANDEMBOX fiókhoz 540
Áttekintés 541

ORGA-LINE-konyhai segítők


Szimbólikus kép

ORGA-LINE-konyhai segítők 554
Rendelési információk 555

Rend a legszebb formájában



Az elegáns belső osztórendszer egyszerűsített formavilágának folytatása a fiókbelsőben, és így gondoskodik a rendről minden lakótérben. A tetszés szerint elhelyezhető keretek könnyen kezelhetők, és minőségi anyagokból, pl. rozsdamentes acélból és válogatott fadekorból készülnek.
A rafinált konyhai segítők, pl. fűszer- vagy tányértartó teszik teljessé a programot.

Fiók



Acéldesign



Fadesign



Az AMBIA-LINE-fiókkeretek kiegészíthetők fóliavágóval és késtartóval.

Frontkihúzású fiók



Acéldesign



Fadesign



A Blum-tányér és fűszertartók ideálisan illeszkednek az AMBIA-LINE acél és fa designjához.

Fiók

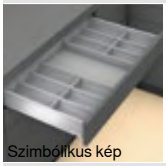
Szimbólikus kép

Acéldesign – keretek	530
Fadesign – keretek	531
Javaslat fiókhoz | belső kihúzású fiókhoz	532

Frontkihúzású fiók


Szimbólikus kép

Acéldesign – keretek	533
Acéldesign – üvegek	534
Acéldesign – keresztkorlát	535
Fadesign – keretek	536
Javaslat frontkihúzású fiókokhoz | belső kihúzású fiókhoz	537

Felszerelés, leszerelés és beállítás

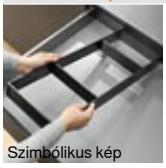
Szimbólikus kép

Felszerelés, leszerelés és beállítás

Short-URL
www.blum.com/a510

Jelzések

Termék külön kérésre

Acéldesign – keretek



- praktikus konyhai felhasználásra, de más lakótérben is
- elegáns, keskeny design
- alkalmazható M és K magasságú LEGRABOX fiókhoz és belső fiókhoz
- alkalmazható M és K magasságú MERIVOBOX fiókhoz és belső fiókhoz
- tetszés szerint állítható és biztonságosan tart
- evőeszköztartó softtouch-anyagból
- a fóliavágó és a késtartó opcionálisan alkalmazható
- keretmagasság 50 mm
- anyag: acél, szálcsiszolt



Rendelési információk

A – Evőeszköztartó

	Névleges hosszúság NL (mm)	Szélesség (mm)	Szín	Cikkszám
	450	300	SW-M/OG-M | IG-M | OG-M | CS-M	ZC7S450BS3
	500	300	SW-M/OG-M | IG-M | OG-M | CS-M	ZC7S500BS3
	550	300	SW-M/OG-M | IG-M | OG-M | CS-M	ZC7S550BS3
	600	300	SW-M/OG-M | IG-M | OG-M | CS-M	ZC7S600BS3
	650	300	SW-M/OG-M | OG-M | CS-M	ZC7S650BS3

B1 – Fiókkeret – 242 mm

	Névleges hosszúság NL (mm)	Szélesség (mm)	Szín	Cikkszám
	270–400	242	SW-M | IG-M | OG-M | CS-M	ZC7S300RSU

Mágnessel a hátfalhoz vagy kávához kapcsoláshoz

B2 – Adapterprofil – fa hátfalra kapcsoláshoz

	Magasság	Szélesség (mm)	Szín	Cikkszám
	M	242	SW-M | IG-M | OG-M | CS-M	ZC7A0U0M
	K	242	SW-M | IG-M | OG-M | CS-M	ZC7A0U0K

Javaslat

350 mm-es Névleges hossztól NL

C – Fiókkeret – 100 mm

	Névleges hosszúság NL (mm)	Szélesség (mm)	Szín	Cikkszám
	450	100	SW-M | IG-M | OG-M | CS-M	ZC7S450RS1
	500	100	SW-M | IG-M | OG-M | CS-M	ZC7S500RS1
	550	100	SW-M | IG-M | OG-M | CS-M	ZC7S550RS1
	600	100	SW-M | IG-M | OG-M | CS-M	ZC7S600RS1
	650	100	SW-M | OG-M | CS-M	ZC7S650RS1

D – Fiókkeret – 200 mm

	Névleges hosszúság NL (mm)	Szélesség (mm)	Szín	Cikkszám
	450	200	SW-M | IG-M | OG-M | CS-M	ZC7S450RS2
	500	200	SW-M | IG-M | OG-M | CS-M	ZC7S500RS2
	550	200	SW-M | IG-M | OG-M | CS-M	ZC7S550RS2
	600	200	SW-M | IG-M | OG-M | CS-M	ZC7S600RS2
	650	200	SW-M | OG-M | CS-M	ZC7S650RS2

Tartozékok

Z1 – Keresztosztó

	Szélesség (mm)	Magasság (mm)	Szín	Cikkszám
	100	50	SW-M | IG-M | OG-M | CS-M	ZC7Q010SS
	200	50	SW-M | IG-M | OG-M | CS-M	ZC7Q020SS
	242	50	SW-M | IG-M | OG-M | CS-M	ZC7Q0U0SS

Javaslat – elemek színkombinációja

Nr.	Megnevezés	Szín				
		SW-M	IG-M	OG-M	CS-M	INGL
A	Evőeszköztartó	SW-M/ OG-M	IG-M	OG-M	CS-M	CS-M
B1	Fiókkeret – 242 mm	SW-M	IG-M	OG-M	CS-M	CS-M
B2	Adapterprofil – fa hátfalra kapcsoláshoz	SW-M	IG-M	OG-M	CS-M	CS-M
C	Fiókkeret – 100 mm	SW-M	IG-M	OG-M	CS-M	CS-M
D	Fiókkeret – 200 mm	SW-M	IG-M	OG-M	CS-M	CS-M
Z1	Keresztosztó	SW-M	IG-M	OG-M	CS-M	CS-M

Szín		Szín	
SW-M	Selyemfehér matt	CS-M	Karbonfekete matt
IG-M	Indiumszürke matt	INGL	Rozsdamentes acél ujjlenyomatálló
OG-M	Orionszürke matt		

Oldalmutatók

Áttekintés	529	További technikai információk	698	Felszerelés, leszerelés és beállítás	
Fadesign – keretek	531				
Javaslat fiókhoz | belső kihúzású fiókhoz	532				
AMBIA-LINE-konyhai segítők	538				

Short-URL
www.blum.com/a510

Fadesign – keretek



- praktikus konyhai felhasználásra, de más lakótérben is
- elegáns, keskeny design
- alkalmazható M és K magasságú LEGRABOX fiókhoz és belső fiókhoz
- alkalmazható M és K magasságú MERIVOBOX fiókhoz és belső fiókhoz
- tetszés szerint állítható és biztonságosan tart
- a fóliavágó és a késtartó opcionálisan alkalmazható
- keretmagasság 50 mm
- anyag: fadekor/acél



Rendelési információk

A Evőeszköztartó

	Névleges hosszúság NL (mm)	Szélesség (mm)	Szín	Cikkszám
	450	300	E01S | E02G | N01C	ZC7S450BH3
	500	300	E01S | E02G | N01C	ZC7S500BH3
	550	300	E01S | E02G | N01C	ZC7S550BH3
	600	300	E01S | E02G | N01C	ZC7S600BH3
	650	300	E01S | E02G | N01C	ZC7S650BH3

B Fiókkeret – 242 mm

	Névleges hosszúság NL (mm)	Szélesség (mm)	Szín	Cikkszám
	270–400	242	E01S | E02G | N01C	ZC7S300RHU

C Fiókkeret – 100 mm

	Névleges hosszúság NL (mm)	Szélesség (mm)	Szín	Cikkszám
	450	100	E01S | E02G | N01C	ZC7S450RH1
	500	100	E01S | E02G | N01C	ZC7S500RH1
	550	100	E01S | E02G | N01C	ZC7S550RH1
	600	100	E01S | E02G | N01C	ZC7S600RH1
	650	100	E01S | E02G | N01C	ZC7S650RH1

D Fiókkeret – 200 mm

	Névleges hosszúság NL (mm)	Szélesség (mm)	Szín	Cikkszám
	450	200	E01S | E02G | N01C	ZC7S450RH2
	500	200	E01S | E02G | N01C	ZC7S500RH2
	550	200	E01S | E02G | N01C	ZC7S550RH2
	600	200	E01S | E02G | N01C	ZC7S600RH2
	650	200	E01S | E02G | N01C	ZC7S650RH2

Tartozékok

Z1 Rugalmas keresztosztó

	Szélesség (mm)	Magasság (mm)	Szín	Cikkszám
	100	50	EC01 | EC02 | NU01	ZC7Q010SH
	200	50	EC01 | EC02 | NU01	ZC7Q020SH
	242	50	EC01 | EC02 | NU01	ZC7Q0U0SH

Javaslat – elemek színkombinációja

Nr.	Megnevezés	Szín			
		SW-M	OG-M	CS-M	INGL
A	Evőeszköztartó	E01S	E02G	N01C	N01C
B	Fiókkeret – 242 mm	E01S	E02G	N01C	N01C
C	Fiókkeret – 100 mm	E01S	E02G	N01C	N01C
D	Fiókkeret – 200 mm	E01S	E02G	N01C	N01C
Z1	Keresztosztó	EC01	EC02	NU01	NU01

Szín		Szín	
SW-M	Selyemfehér matt	E02G	Nebraska tölgy/OG-M
OG-M	Orionszürke matt	EC02	Nebraska tölgy
CS-M	Karbonfekete matt	N01C	Tennessee dió/CS-M
INGL	Rozsdamentes acél ujjlenyomatálló	NU01	Tennessee dió
E01S	Bardolino tölgy/SW-M		
EC01	Bardolino tölgy		

Oldalmutatók

Áttekintés	529	További technikai információk	698	Felszerelés, leszerelés és beállítás	
Acéldesign – keretek	530				
Javaslat fiókhoz | belső kihúzású fiókhoz	532				
AMBIA-LINE-konyhai segítők	538				

Short-URL
www.blum.com/a510

Javaslat fiókhoz | belső kihúzású fiókhoz

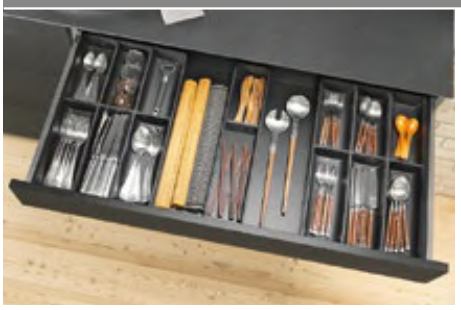

Evőeszköztartó és fiókba való keret

Korpuszszélesség KB (mm)	Névleges hosszúság NL (mm)				
	450	500	550	600	650
400	1 x Evőeszköztartó				
450					
500					
550	1 x Evőeszköztartó				
600	1 x Fiókkeret – 100 mm				
800	2 x Evőeszköztartó				
900	2 x Evőeszköztartó 1 x Fiókkeret – 100 mm				
1000	2 x Evőeszköztartó 2 x Fiókkeret – 100 mm				
1100	2 x Evőeszköztartó 1 x Fiókkeret – 100 mm				
1200	1 x Fiókkeret – 200 mm				



Névleges hosszúság NL 270–400 mm

Korpuszszélesség KB (mm)	Névleges hosszúság NL (mm)			
	270	300	350	400
275	–	–		
300				
350		1 x Fiókkeret – 242 mm		
400	1 x Fiókkeret – 242 mm			
450				
500				
550				
600		2 x Fiókkeret – 242 mm		
800	2 x Fiókkeret – 242 mm			
900	3 x Fiókkeret – 242 mm			
1000				
1200	4 x Fiókkeret – 242 mm			



Névleges hosszúság NL 450–650 mm

Korpuszszélesség KB (mm)	Névleges hosszúság NL (mm)				
	450	500	550	600	650
275	1 x Fiókkeret – 100 mm				
300	1 x Fiókkeret – 200 mm				
350					
400					
450	1 x Fiókkeret – 100 mm 1 x Fiókkeret – 200 mm				
500					
550					
600	2 x Fiókkeret – 100 mm 1 x Fiókkeret – 200 mm				
800	2 x Fiókkeret – 100 mm 2 x Fiókkeret – 200 mm				
900					
1000					
1100	2 x Fiókkeret – 100 mm 3 x Fiókkeret – 200 mm				
1200					

Oldalmutatók

Áttekintés	529
Acéldesign – keretek	530
Fadesign – keretek	531
AMBIA-LINE-konyhai segítők	538
További technikai információk	698

Felszerelés, leszerelés és beállítás

Short-URL
www.blum.com/a510

Acéldesign – keretek



- praktikus konyhai felhasználásra, de más lakótérben is
- elegáns, keskeny design
- alkalmazható LEGRABOX C és F magasságú front- és belső kihúzású fiókhoz
- alkalmazható MERIVOBOX E magasságú front- és belső kihúzású fiókhoz
- tetszés szerint állítható és biztonságosan tart
- a tányértartó és fűszertartó optimálisan alkalmazható
- keretmagasság 110 mm
- anyag: acél, szálcsiszolt



Rendelési információk

B1 Keretek frontkihúzókhoz

	Névleges hosszúság NL (mm)	Szélesség (mm)	Szín	Cikkszám
	270–650	242	SW-M | IG-M | OG-M | CS-M	ZC7F300RSU
	400–650	218	SW-M | IG-M | OG-M | CS-M	ZC7F400RSP

Mágnessel a hátfalhoz vagy kávához kapcsoláshoz

B2 Adapterprofil – fa hátfalra kapcsoláshoz

	Magasság	Szélesség (mm)	Szín	Cikkszám
	C | E	242	SW-M | IG-M | OG-M | CS-M	ZC7A0U0C
	F	242	SW-M | OG-M | CS-M	ZC7A0U0F
	C | E	218	SW-M | IG-M | OG-M | CS-M	ZC7A0P0C
	F	218	SW-M | OG-M | CS-M	ZC7A0P0F

F magasság csak LEGRABOX elemhez kapható

Javaslat

350 mm-es Névleges hossztól NL

Tartozékok

Z1 Keresztosztó

	Szélesség (mm)	Magasság (mm)	Szín	Cikkszám
	242	110	SW-M | IG-M | OG-M | CS-M	ZC7Q0U0FS
	218	110	SW-M | IG-M | OG-M | CS-M	ZC7Q0P0FS

Javaslat – elemek színkombinációja

Nr.	Megnevezés	Szín				
		SW-M	IG-M	OG-M	CS-M	INGL
B1	Keretek frontkihúzókhoz	SW-M	IG-M	OG-M	CS-M	CS-M
B2	Adapterprofil – fa hátfalra kapcsoláshoz	SW-M	IG-M	OG-M	CS-M	CS-M
Z1	Keresztosztó	SW-M	IG-M	OG-M	CS-M	CS-M

Szín		Szín	
SW-M	Selyemfehér matt	CS-M	Karbonfekete matt
IG-M	Indiumszürke matt	INGL	Rozsdamentes acél ujjlenyomatálló
OG-M	Orionszürke matt		

Oldalmutatók

Áttekintés	529	AMBIA-LINE-konyhai segítők	538	Felszerelés, leszerelés és beállítás	
Acéldesign – üvegek	534	További technikai információk	698		
Acéldesign – keresztkorlát	535				
Fadesign – keretek	536			Short-URL	
Javaslat frontkihúzású fiókokhoz | belső kihúzású fiókhoz	537			www.blum.com/a510	

Acéldesign – üvegek



- praktikusak a konyhai felhasználásoknál
- elegáns, keskeny design
- alkalmazható LEGRABOX C és F magasságú frontkihúzóhoz
- alkalmazható MERIVOBOX E magasságú frontkihúzóhoz
- tetszés szerint állítható és biztonságosan tart
- beépítési magasság 140 mm (fiókba való keret üvegtartó készlettel)
- anyag: acél, szálcsiszolt

Rendelési információk

C Fiókkeret – 100 mm

	Névleges hosszúság NL (mm)	Szélesség (mm)	Szín	Cikkszám
	450	100	SW-M | IG-M | OG-M | CS-M	ZC7S450RS1
	500	100	SW-M | IG-M | OG-M | CS-M	ZC7S500RS1
	550	100	SW-M | IG-M | OG-M | CS-M	ZC7S550RS1
	600	100	SW-M | IG-M | OG-M | CS-M	ZC7S600RS1
	650	100	SW-M | OG-M | CS-M	ZC7S650RS1

D Fiókkeret – 200 mm

	Névleges hosszúság NL (mm)	Szélesség (mm)	Szín	Cikkszám
	450	200	SW-M | IG-M | OG-M | CS-M	ZC7S450RS2
	500	200	SW-M | IG-M | OG-M | CS-M	ZC7S500RS2
	550	200	SW-M | IG-M | OG-M | CS-M	ZC7S550RS2
	600	200	SW-M | IG-M | OG-M | CS-M	ZC7S600RS2
	650	200	SW-M | OG-M | CS-M	ZC7S650RS2

E Üvegtartó készlet

	Névleges hosszúság NL (mm)	Szélesség (mm)	Szín	Cikkszám
	450–650	100	SW-M | IG-M | OG-M | CS-M [1]	ZC7B0100S
	450–650	200	SW-M | IG-M | OG-M | CS-M [1]	ZC7B0200S

Tartalmaz:
- 2 x Adapter
- 3 x Keresztosztó

Belsőkihúzású fiókhoz nem alkalmas!
Fiókkeret egyedi rendelése
[1] NL 650 mm névleges hosszúság IG-M változatban nem kapható

Javaslat – elemek színkombinációja

Nr.	Megnevezés	Szín				
		SW-M	IG-M	OG-M	CS-M	INGL
C	Fiókkeret – 100 mm	SW-M	IG-M	OG-M	CS-M	CS-M
D	Fiókkeret – 200 mm	SW-M	IG-M	OG-M	CS-M	CS-M
E	Üvegtartó készlet	SW-M	IG-M	OG-M	CS-M	CS-M

Szín		Szín	
SW-M	Selyemfehér matt	CS-M	Karbonfekete matt
IG-M	Indiumszürke matt	INGL	Rozsdamentes acél ujjlenyomatálló
OG-M	Orionszürke matt		

Oldalmutatók

Áttekintés	529	AMBIA-LINE-konyhai segítők	538	Felszerelés, leszerelés és beállítás	
Acéldesign – keretek	533	További technikai információk	698		
Acéldesign – keresztkorlát	535				
Fadesign – keretek	536			Short-URL	
Javaslat frontkihúzású fiókokhoz | belső kihúzású fiókhoz	537			www.blum.com/a510	

Acéldesign – keresztkorlát

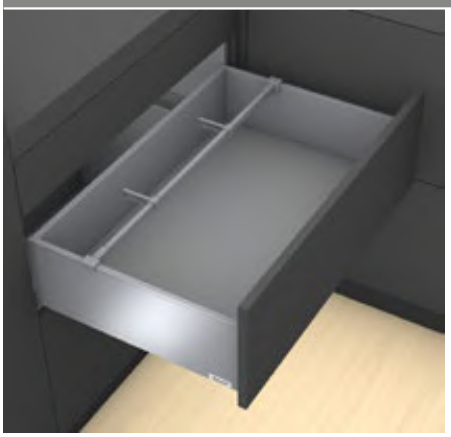

- praktikusak a konyhai felhasználásoknál
- szabható keresztosztóval
- alkalmazható LEGRABOX C és F magasságú front- és belső kihúzású fiókhoz
- alkalmazható MERIVOBOX E magasságú front- és belső kihúzású fiókhoz
- tetszés szerint állítható és biztonságosan tart

Rendelési információk

LEGRABOX

A1 Keresztosztó méretre vágáshoz

Hossza (mm)	Szín	Anyaga	Cikkszám
1080	SW-M | OG-M | CS-M	Alumínium	ZR7.1080U

Szabás: Belső korpuszszélesség LW – 90 mm

A3 Keresztkorlát rögzítő

Káva	Szín	Cikkszám
LEGRABOX pure	SW-M | OG-M | CS-M	ZC7U10E0
LEGRABOX free	SW-M | OG-M | CS-M	ZC7U11E0

Keresztosztónként kettőt kell rendelni

B Hosszanti osztó

Hossza (mm)	Szín	Cikkszám
84	SW-M | OG-M | CS-M	ZC7U10F0

MERIVOBOX

A1 Keresztosztó méretre vágáshoz

Hossza (mm)	Szín	Anyaga	Cikkszám
1059	SW-M | IG-M | OG-M	Alumínium	ZR4.1059U

Szabás: Belső korpuszszélesség LW – 111 mm

A3 Keresztkorlát rögzítő

Oldalfal	Szín	Cikkszám
Magasító korláttal | BOXCAP	SW-M | IG-M | OG-M	ZC4U10E0
BOXCOVER	SW-M | IG-M | OG-M	ZC4U11E0

Keresztosztónként kettőt kell rendelni

B Hosszanti osztó

Hossza (mm)	Szín	Cikkszám
84	SW-M | IG-M | OG-M	ZC4U10F0

Javaslat – elemek színkombinációja

Nr.	Megnevezés	Szín				
		SW-M	IG-M	OG-M	CS-M	INGL
A1	Keresztosztó méretre vágáshoz	SW-M	IG-M	OG-M	CS-M	CS-M
A3	Keresztkorlát rögzítő	SW-M	IG-M	OG-M	CS-M	CS-M
B	Hosszanti osztó	SW-M	IG-M	OG-M	CS-M	CS-M

Szín		Szín	
SW-M	Selyemfehér matt	CS-M	Karbonfekete matt
IG-M	Indiumszürke matt	INGL	Rozsdamentes acél ujjlenyomatálló
OG-M	Orionszürke matt		

Oldalmutatók

Áttekintés	529	Fadesign – keretek	536	Felszerelés, leszerelés és beállítás	
AMBIA-LINE-konyhai segítők	538	További technikai információk	698		
Javaslat frontkihúzású fiókokhoz | belső kihúzású fiókhoz	537				
Acéldesign – keretek	533			Short-URL	
Acéldesign – üvegek	534			www.blum.com/a510	

Fadesign – keretek

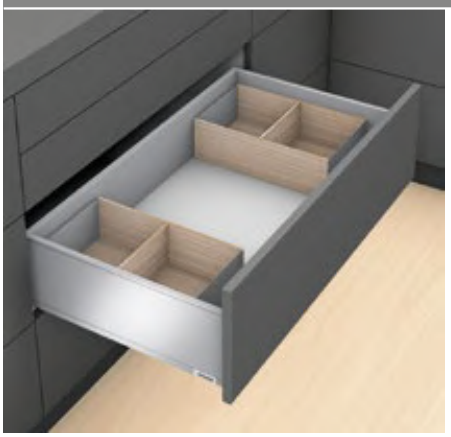

- praktikus konyhai felhasználásra, de más lakótérben is
- elegáns, keskeny design
- alkalmazható LEGRABOX C és F magasságú front- és belső kihúzású fiókhoz
- alkalmazható MERIVOBOX E magasságú front- és belső kihúzású fiókhoz
- tetszés szerint állítható és biztonságosan tart
- a tányértartó és fűszertartó optimálisan alkalmazható
- keretmagasság 110 mm
- anyag: fadekor/acél



Rendelési információk

B	Keretek frontkihúzókhoz			
	Névleges hosszúság NL (mm)	Szélesség (mm)	Szín	Cikkszám
	270–650	242	E01S | E02G | N01C	ZC7F300RHU
	400–650	218	E01S | E02G | N01C	ZC7F400RHP

Tartozékok

Z1	Rugalmas keresztosztó			
	Szélesség (mm)	Magasság (mm)	Szín	Cikkszám
	242	100	EC01 | EC02 | NU01	ZC7Q0U0FH
	218	100	EC01 | EC02 | NU01	ZC7Q0P0FH

Javaslat – elemek színkombinációja

Nr.	Megnevezés	Szín			
		SW-M	OG-M	CS-M	INGL
B	Keretek frontkihúzókhoz	E01S	E02G	N01C	N01C
Z1	Keresztosztó	EC01	EC02	NU01	NU01

Szín		Szín	
SW-M	Selyemfehér matt	E02G	Nebraska tölgy/OG-M
OG-M	Orionszürke matt	EC02	Nebraska tölgy
CS-M	Karbonfekete matt	N01C	Tennessee dió/CS-M
INGL	Rozsdamentes acél ujjlenyomatálló	NU01	Tennessee dió
E01S	Bardolino tölgy/SW-M		
EC01	Bardolino tölgy		

Oldalmutatók

Áttekintés	529	AMBIA-LINE-konyhai segítők	538	Felszerelés, leszerelés és beállítás	
Acéldesign – keretek	533	További technikai információk	698		
Acéldesign – üvegek	534				
Acéldesign – keresztkorlát	535			Short-URL	
Javaslat frontkihúzású fiókokhoz | belső kihúzású fiókhoz	537			www.blum.com/a510	

Javaslat frontkihúzású fiókokhoz | belső kihúzású fiókhoz





Névleges hosszúság NL 270–400 mm

Korpuszszélesség KB (mm)	Névleges hosszúság NL (mm)				
	270	300	350	400	
275	–				
300					
350					
400	1 x Keret frontkihúzóhoz – 242 mm				
450					
500					
550					
600					
800	2 x Keret frontkihúzóhoz – 242 mm				
900					
1000	3 x Keret frontkihúzóhoz – 242 mm				
1200					

Névleges hosszúság NL 450–650 mm

Korpuszszélesség KB (mm)	Névleges hosszúság NL (mm)				
	450	500	550	600	650
275	–				
300	1 x Keret frontkihúzóhoz – 218 mm				
350					
400					
450					
500					
550					
600					
800	2 x Keret frontkihúzóhoz – 218 mm				
900					
1000	3 x Keret frontkihúzóhoz – 218 mm				
1200					

Oldalmutatók

Áttekintés	529
Acéldesign – keretek	533
Acéldesign – üvegek	534
Acéldesign – keresztkorlát	535
Fadesign – keretek	536
AMBIA-LINE-konyhai segítők	538
További technikai információk	698

Felszerelés, leszerelés és beállítás

Short-URL
www.blum.com/a510

Kis segítők, nagy hatékonyság



A szép megjelenésű AMBIA-LINE konyhai segítők ötvözik a minőségi designt az átgondolt funkcióval. Mivel a kés-, tányér- és fűszertartó valamint a frissentartó és alufólia vágók rendezettséget hoznak a konyhába. Minden kézmozdulatnak helye van, mert a konyhai eszközök a kihúzóban átláthatóan helyezkednek el, így könnyen elérhetők.



Fóliavágó
A frissentartó és alufóliák a fóliavágóval gyűrődésmentesen kihúzhatók, és szakadás nélkül leválghatók.



Késtartó
A késtartóban 9 kés tárolható biztonságosan, áttekinthetően és egy mozdulattal elérhetően.



Blum-tányértartó
A fokozatmentesen állítható Blum-tányértartóban 12 tányér tárolható csúszásmentesen a fiókban, és ezenkívül kényelmesen hordozhatók is.



Fűszertartó
A különböző méretű fűszeres üvegcsék a fűszertartóban áttekinthetően és borulásbiztosan helyezhetők el.

Fóliavágó frissentartó- és alumíniumfóliához



- fóliarúd, frissentartó fólia gyűrődésmentes kihúzásához
- csúszásvédelem flexibilis fenéklaprögzítéssel
- kivehető
- alkalmazható M és K magasságú LEGRABOX fiókhoz és belső fiókhoz
- alkalmazható M és K magasságú MERIVOBOX fiókhoz és belső fiókhoz
- 200 mm széles AMBIA-LINE-fiókkerettel kombinálva

Rendelési információk

Kivitelezés	Szín	Anyaga	Cikkszám
●	Orionszürke matt	Műanyag/rozsdamentes acél	ZC7C0000
–			ZC7C0001

Kivitelezés

●	Frissentartó- és alumínium fóliával
–	Frissentartó- és alumínium fólia nélkül

Méretek

Hossza (mm)	409
Szélesség (mm)	187

Oldalmutatók

Felszerelés, leszerelés és beállítás

Short-URL

www.blum.com/a520

Késtartó

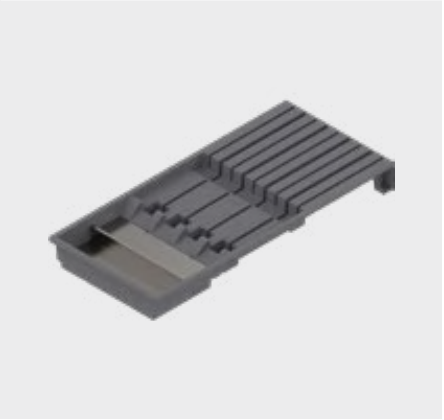

- 4 nagy és 5 kicsi kés biztonságos tárolása
- hosszú késekhez való támasztékkal együtt
- csúszásvédelem fenéklaprögzítéssel
- alkalmazható M és K magasságú LEGRABOX fiókhoz és belső fiókhoz
- alkalmazható M és K magasságú MERIVOBOX fiókhoz és belső fiókhoz
- 200 mm széles AMBIA-LINE-fiókkerettel kombinálva

Rendelési információk

Szín	Anyaga	Cikkszám
Orionszürke matt	Műanyag/rozsdamentes acél	ZC7M0200

Méretek

Hossza (mm)	409
Szélesség (mm)	187

Oldalmutatók

Felszerelés, leszerelés és beállítás

Short-URL

www.blum.com/a520

Blum-tányértartó

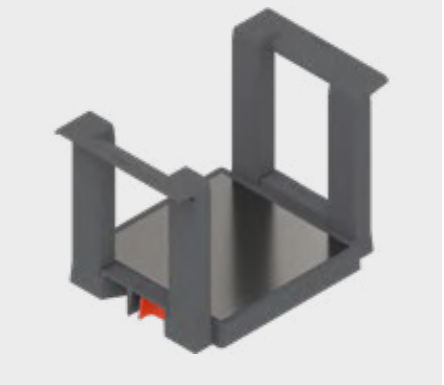

- 12 tányér biztonságos tárolásához
- fokozatosan állítható a tányérmérethez
- kivehető
- alkalmazható LEGRABOX C és F magasságú front- és belső kihúzású fiókhoz
- alkalmazható MERIVOBOX E magasságú front- és belső kihúzású fiókhoz

Rendelési információk

Szín	Anyaga	Cikkszám
Orionszürke matt	Műanyag/rozsdamentes acél	ZC7T0350

Méretek

Tányér átmérők (mm)	186–322
Tányérok rakodási magassága (mm)	146
Teljes magasság (mm)	170

Oldalmutatók

Felszerelés, leszerelés és beállítás

Short-URL

www.blum.com/a520

Fűszertartó



- különböző méretű fűszeres üvegcsék átlátható tárolása
- alkalmazható LEGRABOX C és F magasságú front- és belső kihúzású fiókhoz
- alkalmazható MERIVOBOX E magasságú front- és belső kihúzású fiókhoz
- 218 mm széles AMBIA-LINE-frontkihúzókerettel kombinálva

Rendelési információk

Szín	Anyaga	Cikkszám
Orionszürke matt	Műanyag/rozsdamentes acél	ZC7G0P0I

Méretek

Hossza (mm)	356
Szélesség (mm)	205

Oldalmutatók

Felszerelés, leszerelés és beállítás

Short-URL

www.blum.com/a520

Minden, amire szükség van, egy pillanat alatt



A TANDEMBOX fiókhoz való ORGA-LINE osztó egy magas minőségű belső osztórendszer, mely a fiókokhoz és kihúzókhoz illő designban kapható.
Mindegy, hogy evőeszköz, üveg vagy edény – számos tárolnivalót enged rugalmasan és funkcionálisan elhelyezni. A rekeszosztót a tárolnivalóhoz tetszőlegesen be lehet állítani. Így az ORGA-LINE átláthatóságot és rendet hoz a fiókokba és kihúzókba.
Kiegészítésül a praktikus ORGA-LINE-konyhai segítők sok fogást tesznek a főzésnél egyszerűbbé, és gondoskodnak a rendről.

Fiók



Tálca-szettek



Fiókosztó-szettek



Kombi-szettek



A fiókokba való ORGA-LINE-szett kiegészíthető fóliavágóval és késtartóval.

Frontkihúzású fiók



TANDEMBOX antaro



TANDEMBOX plus



Az ORGA-LINE-szett kiegészíthető fűszer- és tányértartóval.

Fiók


Szimbólikus kép

Tálca-szettek	542
Fiókosztó-szettek	544
Kombi-szettek	546
Egyedi-szettek	548

Frontkihúzású fiók



ORGA-LINE TANDEMBOX antaro fiókhoz – keresztosztó	550
ORGA-LINE TANDEMBOX antaro fiókhoz – keresztkorlát	551
ORGA-LINE TANDEMBOX plus fiókhoz – keresztosztó	☎
ORGA-LINE TANDEMBOX plus fiókhoz – keresztkorlát	☎
Javaslat frontkihúzású fiókokhoz | belső kihúzású fiókhoz	552

Felszerelés, leszerelés és beállítás


Szimbólikus kép

Felszerelés, leszerelés és beállítás

Short-URL
www.blum.com/a530

Jelzések

☎	Termék külön kérésre
65°C	Mosogatógépben tisztítható 65°C-ig

Tálca-szettek



- praktikusak a konyhai felhasználásoknál
- kiválóan alkalmasak evőeszközökhöz
- alkalmazható M és K magasságú TANDEMBOX antaro fiókhoz és belső fiókhoz
- mosogatógépben tisztítható, kiemelhető tálcák
- a fóliavágó és a késtartó opcionálisan alkalmazható
- névleges hosszúság NL 450–550 mm
- javaslat: korpuszszélesség KB 275–1200 mm

Helyigény

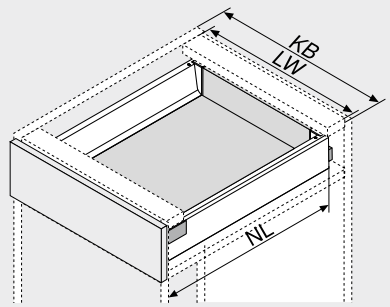

NL	Névleges hosszúság
KB	Korpuszszélesség
LW	Belső korpuszszélesség

Rendelési információk

KB (mm) 275–299



Fotó, NL 500 mm

NL (mm)	Cikkszám
450	ZSI.450BI1N
500	ZSI.500BI1N
550	ZSI.550BI1N

KB (mm) 300–399



Fotó, NL 500 mm

NL (mm)	Cikkszám
450	ZSI.450BI2N
500	ZSI.500BI2N
550	ZSI.550BI2N

KB (mm) 400–549



Fotó, NL 500 mm

NL (mm)	Cikkszám
450	ZSI.450BI3N
500	ZSI.500BI3
550	ZSI.550BI3

KB (mm) 550–599



Fotó, NL 500 mm

NL (mm)	Cikkszám		Cikkszám
450	ZSI.450BI1N	+	ZSI.450BI3N
500	ZSI.500BI1N	+	ZSI.500BI3
550	ZSI.550BI1N	+	ZSI.550BI3

KB (mm) 600



Fotó, NL 500 mm

NL (mm)		Cikkszám
450	[1]	ZSI.60VEI4
500	[1]	ZSI.60VEI6
550	[1]	ZSI.60VEI7

[1] Teljeskitöltésű szett

KB (mm) 601–699



Fotó, NL 500 mm

NL (mm)	Cikkszám		Cikkszám
450	ZSI.450BI1N	+	ZSI.450BI3N
500	ZSI.500BI1N	+	ZSI.500BI3
550	ZSI.550BI1N	+	ZSI.550BI3

KB (mm) 700–799



Fotó, NL 500 mm

NL (mm)	Cikkszám		Cikkszám
450	ZSI.450BI2N	+	ZSI.450BI3N
500	ZSI.500BI2N	+	ZSI.500BI3
550	ZSI.550BI2N	+	ZSI.550BI3

KB (mm) 800–899



Fotó, NL 500 mm

NL (mm)		Cikkszám
450	2 x	ZSI.450BI3N
500	2 x	ZSI.500BI3
550	2 x	ZSI.550BI3

KB (mm) 900



Fotó, NL 500 mm

NL (mm)		Cikkszám
450	[1]	ZSI.90VEI4
500	[1]	ZSI.90VEI6
550	[1]	ZSI.90VEI7

[1] Teljeskitöltésű szett

KB (mm) 901–999



Fotó, NL 500 mm

NL (mm)	Cikkszám		Cikkszám
450	ZSI.450BI3N	+	ZSI.450KI4N
500	ZSI.500BI3	+	ZSI.500KI4
550	ZSI.550BI3	+	ZSI.550KI4

KB (mm) 1000–1099



Fotó, NL 500 mm

NL (mm)		Cikkszám
450	2 x	ZSI.450KI4N
500	2 x	ZSI.500KI4
550	2 x	ZSI.550KI4

KB (mm) 1100–1199



Fotó, NL 500 mm

NL (mm)		Cikkszám		Cikkszám
450	2 x	ZSI.450BI3N	+	ZSI.450FI2N
500	2 x	ZSI.500BI3	+	ZSI.500FI2N
550	2 x	ZSI.550BI3	+	ZSI.550FI2N

KB (mm) 1200



Fotó, NL 500 mm

NL (mm)		Cikkszám
450	[1]	ZSI.12VEI4
500	[1]	ZSI.12VEI6
550	[1]	ZSI.12VEI7

[1] Teljeskitöltésű szett

SPACE CORNER



Fotó, NL 650 mm

NL (mm)	Cikkszám
600	ZSI.450BI3E
650	ZSI.500BI3E

ORGA-LINE-konyhai segítők

Elhelyezés a szettben

1	1 x ZSZ.01Fx
1	1 x ZSZ.02Fx
2	1 x ZSZ.01Fx + 1 x ZSZ.02Fx
2	1 x ZSZ.02M0


ZSZ.01Fx


ZSZ.02Fx


ZSZ.02M0

x 0 = frissentartó- és alumínium fóliával
1 = frissentartó- és alumínium fólia nélkül

Tálca-szettek

Oldalmutatók

Áttekintés	541	További technikai információk	698	**Felszerelés, leszerelés és beállítás**	
Fiókosztó-szettek	544				
Kombi-szettek	546				
Egyedi-szettek	548			Short-URL	
ORGA-LINE-konyhai segítők	554			www.blum.com/a530	
Tartozékok	549				
Tervezés	549				

Fiókosztó-szettek



- praktikus konyhai felhasználásra, de más lakótérben is
- alkalmazható M és K magasságú TANDEMBOX antaro fiókhoz és belső fiókhoz
- mosogatógépben tisztítható, kiemelhető tálcák
- a fóliavágó és a késtartó opcionálisan alkalmazható
- névleges hosszúság NL 450–550 mm
- javaslat: korpuszszélesség KB 275–1200 mm

Helyigény

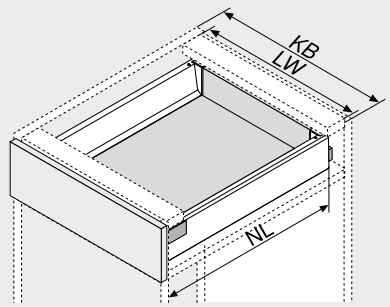

NL	Névleges hosszúság
KB	Korpuszszélesség
LW	Belső korpuszszélesség

Rendelési információk

KB (mm) 275–349



Fotó, NL 500 mm

NL (mm)	Cikkszám
450	ZSI.450BI1N
500	ZSI.500BI1N
550	ZSI.550BI1N

KB (mm) 350–449



Fotó, NL 500 mm

NL (mm)	Cikkszám
450	ZSI.450KI2N
500	ZSI.500KI2N
550	ZSI.550KI2N

KB (mm) 450–599



Fotó, NL 500 mm

NL (mm)	Cikkszám
450	ZSI.450FI2N
500	ZSI.500FI2N
550	ZSI.550FI2N

KB (mm) 600



Fotó, NL 500 mm

NL (mm)	Cikkszám
450 [1]	ZSI.60VUI4
500 [1]	ZSI.60VUI6
550 [1]	ZSI.60VUI7

[1] Teljeskitöltésű szett

KB (mm) 601–699



Fotó, NL 500 mm

NL (mm)	Cikkszám		Cikkszám
450	ZSI.450BI1N	+	ZSI.450KI3N
500	ZSI.500BI1N	+	ZSI.500KI3N
550	ZSI.550BI1N	+	ZSI.550KI3N

KB (mm) 700–799



Fotó, NL 500 mm

NL (mm)	Cikkszám		Cikkszám
450	ZSI.450KI2N	+	ZSI.450KI3N
500	ZSI.500KI2N	+	ZSI.500KI3N
550	ZSI.550KI2N	+	ZSI.550KI3N

KB (mm) 800–899



Fotó, NL 500 mm

NL (mm)		Cikkszám
450	2 x	ZSI.450KI3N
500	2 x	ZSI.500KI3N
550	2 x	ZSI.550KI3N

KB (mm) 900



Fotó, NL 500 mm

NL (mm)	Cikkszám
450 [1]	ZSI.90VUI4
500 [1]	ZSI.90VUI6
550 [1]	ZSI.90VUI7

[1] Teljeskitöltésű szett

KB (mm) 901–999



Fotó, NL 500 mm

NL (mm)		Cikkszám
450	2 x	ZSI.450KI3N
500	2 x	ZSI.500KI3N
550	2 x	ZSI.550KI3N

KB (mm) 1000–1099



Fotó, NL 500 mm

NL (mm)		Cikkszám		Cikkszám
450	2 x	ZSI.450KI2N	+	ZSI.450FI3
500	2 x	ZSI.500KI2N	+	ZSI.500FI3
550	2 x	ZSI.550KI2N	+	ZSI.550FI3

KB (mm) 1100–1199



Fotó, NL 500 mm

NL (mm)		Cikkszám		Cikkszám
450	2 x	ZSI.450KI3N	+	ZSI.450FI2N
500	2 x	ZSI.500KI3N	+	ZSI.500FI2N
550	2 x	ZSI.550KI3N	+	ZSI.550FI2N

KB (mm) 1200



Fotó, NL 500 mm

NL (mm)	Cikkszám
450 [1]	ZSI.12VUI4
500 [1]	ZSI.12VUI6
550 [1]	ZSI.12VUI7

[1] Teljeskitöltésű szett

SPACE CORNER



Fotó, NL 650 mm

NL (mm)	Cikkszám
600	ZSI.450FI3
650	ZSI.500FI3

ORGA-LINE-konyhai segítők

Elhelyezés a szettben

1	1 x ZSZ.01Fx
1	1 x ZSZ.02Fx
2	1 x ZSZ.01Fx + 1 x ZSZ.02Fx
2	1 x ZSZ.02M0



ZSZ.01Fx ZSZ.02Fx ZSZ.02M0

x 0 = frissentartó- és alumínium fóliával
1 = frissentartó- és alumínium fólia nélkül

Fiókosztó-szettek

Oldalmutatók

Áttekintés	541	További technikai információk	698	**Felszerelés, leszerelés és beállítás**	
Tálca-szettek	542				
Kombi-szettek	546				
Egyedi-szettek	548			Short-URL	
ORGA-LINE-konyhai segítők	554			www.blum.com/a530	
Tartozékok	549				
Tervezés	549				

Kombi-szettek



- praktikus konyhai felhasználásra, de más lakótérben is
- alkalmazható M és K magasságú TANDEMBOX antaro fiókhoz és belső fiókhoz
- mosogatógépben tisztítható, kiemelhető tálcák
- a fóliavágó és a késtartó opcionálisan alkalmazható
- névleges hosszúság NL 450–550 mm
- javaslat: korpuszszélesség KB 275–1200 mm

Helyigény

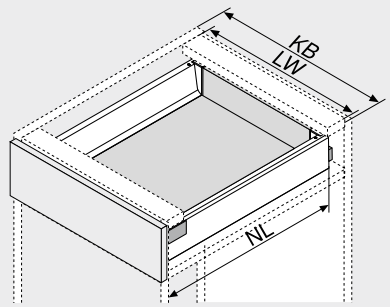

NL	Névleges hosszúság
KB	Korpuszszélesség
LW	Belső korpuszszélesség

Rendelési információk

KB (mm)	275–349



Fotó, NL 500 mm

NL (mm)	Cikkszám
450	ZSI.450BI1N
500	ZSI.500BI1N
550	ZSI.550BI1N

KB (mm)	350–449



Fotó, NL 500 mm

NL (mm)	Cikkszám
450	ZSI.450KI2N
500	ZSI.500KI2N
550	ZSI.550KI2N

KB (mm)	450–600



Fotó, NL 500 mm

NL (mm)	Cikkszám
450	ZSI.450MI3
500	ZSI.500MI3
550	ZSI.550MI3

KB (mm)	601–649



Fotó, NL 500 mm

NL (mm)	Cikkszám		Cikkszám
450	ZSI.450BI1N	+	ZSI.450MI3
500	ZSI.500BI1N	+	ZSI.500MI3
550	ZSI.550BI1N	+	ZSI.550MI3

KB (mm)	650–750



Fotó, NL 500 mm

NL (mm)	Cikkszám		Cikkszám
450	ZSI.450KI2N	+	ZSI.450MI3
500	ZSI.500KI2N	+	ZSI.500MI3
550	ZSI.550KI2N	+	ZSI.550MI3

KB (mm)	751–899



Fotó, NL 500 mm

NL (mm)	Cikkszám		Cikkszám
450	ZSI.450KI3N	+	ZSI.450BI3N
500	ZSI.500KI3N	+	ZSI.500BI3
550	ZSI.550KI3N	+	ZSI.550BI3

KB (mm)	900–1200



Fotó, NL 500 mm

NL (mm)	Cikkszám		Cikkszám
450	ZSI.450KI3N	+	ZSI.450KI4N
500	ZSI.500KI3N	+	ZSI.500KI4
550	ZSI.550KI3N	+	ZSI.550KI4

SPACE CORNER



Fotó, NL 650 mm

NL (mm)	Cikkszám
600	ZSI.450FI3
650	ZSI.500FI3

ORGA-LINE-konyhai segítők

Elhelyezés a szettben

1	1 x ZSZ.01Fx
1	1 x ZSZ.02Fx
2	1 x ZSZ.01Fx + 1 x ZSZ.02Fx
2	1 x ZSZ.02M0



ZSZ.01Fx ZSZ.02Fx ZSZ.02M0

x 0 = frissentartó- és alumínium fóliával
1 = frissentartó- és alumínium fólia nélkül

Kombi-szettek

Oldalmutatók

Áttekintés	541	További technikai információk	698	**Felszerelés, leszerelés és beállítás**	
Tálca-szettek	542				
Fiókosztó-szettek	544				
Egyedi-szettek	548			Short-URL	
ORGA-LINE-konyhai segítők	554			www.blum.com/a530	
Tartozékok	549				
Tervezés	549				

Egyedi-szettek



- rugalmas, részkitöltésű szettek
- praktikus konyhai felhasználásra, de más lakótérben is
- alkalmazható M és K magasságú TANDEMBOX antaro fiókhoz és belső fiókhoz
- mosogatógépben tisztítható, kiemelhető tálcák
- a fóliavágó és a késtartó opcionálisan alkalmazható
- névleges hosszúság NL 450–550 mm
- javaslat: korpuszszélesség KB 275–1200 mm

Helyigény

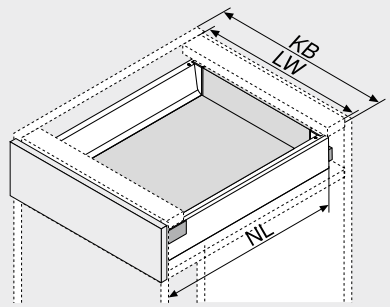

NL	Névleges hosszúság
KB	Korpuszszélesség
LW	Belső korpuszszélesség

Rendelési információk

BI1-készlet

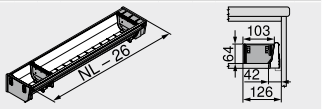

Fotó, NL 500 mm

NL (mm)	Cikkszám
450	ZSI.450BI1N
500	ZSI.500BI1N
550	ZSI.550BI1N

BI2-készlet

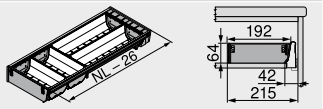

Fotó, NL 500 mm

NL (mm)	Cikkszám
450	ZSI.450BI2N
500	ZSI.500BI2N
550	ZSI.550BI2N

BI3-készlet

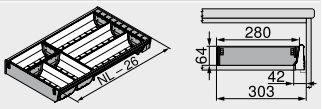

Fotó, NL 500 mm

NL (mm)	Cikkszám
450	ZSI.450BI3N
500	ZSI.500BI3
550	ZSI.550BI3

KI2-készlet



Fotó, NL 500 mm

NL (mm)	Cikkszám
450	ZSI.450KI2N
500	ZSI.500KI2N
550	ZSI.550KI2N

KI3-készlet

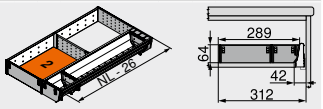

Fotó, NL 500 mm

NL (mm)	Cikkszám
450	ZSI.450KI3N
500	ZSI.500KI3N
550	ZSI.550KI3N

KI4-készlet

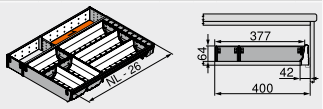

Fotó, NL 500 mm

NL (mm)	Cikkszám
450	ZSI.450KI4N
500	ZSI.500KI4
550	ZSI.550KI4

MI3-készlet

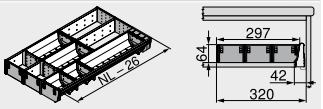

Fotó, NL 500 mm

NL (mm)	Cikkszám
450	ZSI.450MI3
500	ZSI.500MI3
550	ZSI.550MI3

FI1-készlet

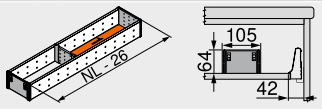

Fotó, NL 500 mm

NL (mm)	Cikkszám
450	ZSI.450FI1
500	ZSI.500FI1
550	ZSI.550FI1

FI2-készlet

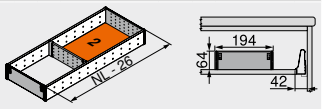

Fotó, NL 500 mm

NL (mm)	Cikkszám
450	ZSI.450FI2N
500	ZSI.500FI2N
550	ZSI.550FI2N

FI3-készlet

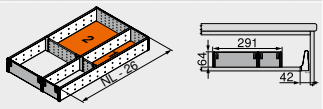

Fotó, NL 500 mm

NL (mm)	Cikkszám
450	ZSI.450FI3
500	ZSI.500FI3
550	ZSI.550FI3

BI3E-készlet
SPACE CORNER

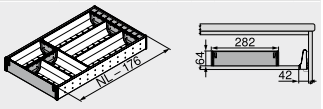

Fotó, NL 650 mm

NL (mm)	Cikkszám
600	ZSI.450BI3E
650	ZSI.500BI3E

Egyedi-szettek

Rendelési információk

Tartozékok

Tálcák



Hossza (mm)	Szélesség (mm)	Cikkszám
88	88	ZSI.010SI
176		ZSI.020SI
264		ZSI.030SI
352		ZSI.040SI

Rugalmas keresztosztók



Szélesség (mm)	Cikkszám
88	ZSI.010Q
176	ZSI.020Q

ORGA-LINE-konyhai segítők

Fóliavágó tartósító fóliához



Kivitelezés	Cikkszám
Frissentartó fóliával	ZSZ.01F0
Frissentartó fóliá nélkül	ZSZ.01F1

Elhelyezés a szettben

1	1 x ZSZ.01Fx
2	1 x ZSZ.01Fx + 1 x ZSZ.02Fx

Fóliavágó alufóliához



Kivitelezés	Cikkszám
Alufóliával	ZSZ.02F0
Alufóliá nélkül	ZSZ.02F1

Elhelyezés a szettben

1	1 x ZSZ.02Fx
2	1 x ZSZ.01Fx + 1 x ZSZ.02Fx

Késtartó



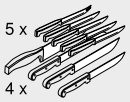

Szín	Cikkszám
RAL 7037 szürke	ZSZ.02M0
Markolat támasztékkal	

Elhelyezés a szettben

2	1 x ZSZ.02M0

Tervezés

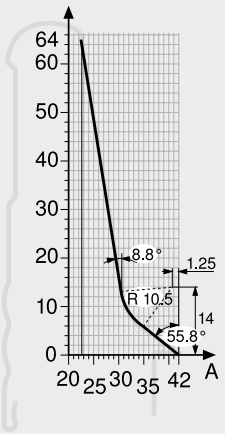

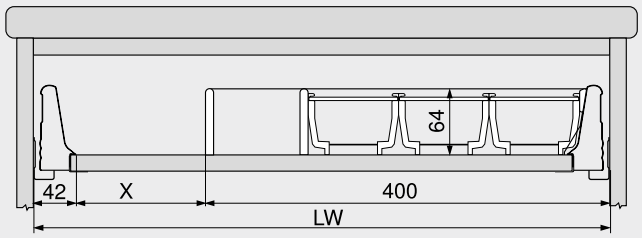

Kiegészítő alkatrészekhez:
pl.késtartó fából

Példa:
Korpuszszélesség KB 600 mm
Evőeszköztartó keretrendszerrel ZSI.500KI4

X = belső korpuszszélesség LW – 400 mm – 42 mm

Oldalmutatók

Áttekintés	541
Tálca-szettek	542
Fiókosztó-szettek	544
Kombi-szettek	546
ORGA-LINE-konyhai segítők	554
További technikai információk	698

Felszerelés, leszerelés és beállítás

Short-URL
www.blum.com/a530

ORGA-LINE TANDEMBOX antaro fiókhoz – keresztosztó



- ORGA-LINE rugalmas osztórendszer
- szabható keresztosztóval
- alkalmazható TANDEMBOX antaro C és D magasságú frontkihúzóhoz
- névleges hosszúság NL 270–650 mm
- javaslat: korpuszszélesség KB 275–1200 mm

Helyigény

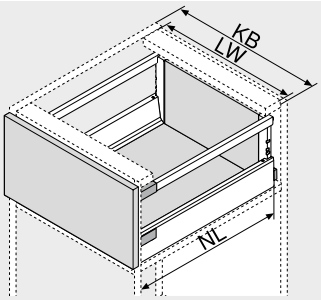

NL	Névleges hosszúság
KB	Korpuszszélesség
LW	Belső korpuszszélesség

Rendelési információk

A1 Méretre vágandó keresztosztó



Korpuszszélesség KB (mm)	Szín	Anyaga	Cikkszám
275	SW | R9006	Alumínium	Z40L152A
300			Z40L177A
550			Z40L427A
600			Z40L477A
900			Z40L777A
1200			Z40L1077A

Szabás

X	Belső korpuszszélesség LW – 91 mm
Y	Belső korpuszszélesség LW – 295 mm (KB 275 mm)
Y	Belső korpuszszélesség LW – 320 mm (KB 300 mm)
Z	152 mm (KB 275 mm)
Z	177 mm (KB 300 mm)

A2 Keresztosztó záróelem – köztes fal



Szín	Anyaga	Cikkszám
SW | WGR	Műanyag	Z40L0002

Keresztosztónként egyet rendelni; Y | Z

A3 Keresztosztó záróelem – magasító korláttal



Magasság	Szín	Cikkszám
C	SW | WGR	Z40C0002Z
D		Z40D0002Z

Keresztosztónként kettőt kell rendelni; X
Keresztosztónként egyet rendelni; Y | Z

B Hosszanti osztó



Szín	Anyaga	Cikkszám
SW | R9006	Acél	Z43L100S

D Üvegtartó kád



Anyaga: Rozsdamentes acél

Névleges hosszúság NL (mm)	Korpuszszélesség KB (mm) 275	300
450		Z48.30B0I4
500	Z48.27B0I6	Z48.30B0I6
550	Z48.27B0I7	Z48.30B0I7
600		Z48.30B0I8
650		Z48.30B0I9

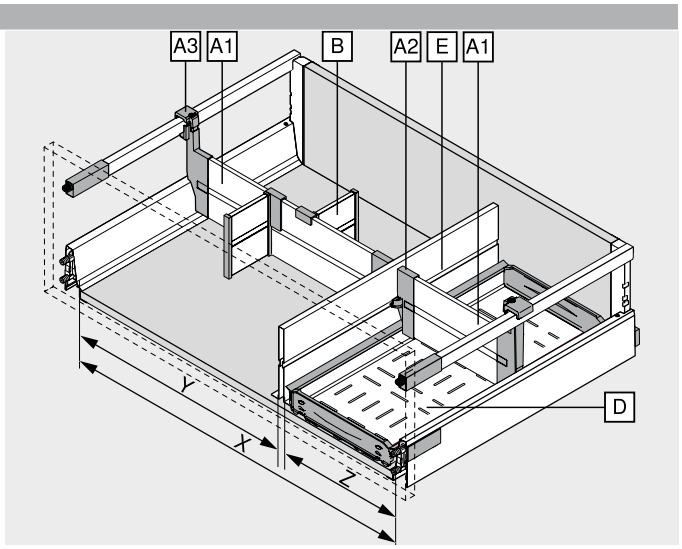

E Köztes fal



Anyaga: Acél

Névleges hosszúság NL (mm)	Szín SW | R9006
450	Z46L420S
500	Z46L470S
550	Z46L520S
600	Z46L570S
650	Z46L620S

Belsőkihúzású fiókhoz nem alkalmas!

Javaslat – elemek színkombinációja

Nr.	Megnevezés	Szín SW	R9006
A1	Méretre vágandó keresztosztó	SW	R9006
A2	Keresztosztó záróelem – köztes fal	SW	WGR
A3	Keresztosztó záróelem – magasító korláttal	SW	WGR
B	Hosszanti osztó	SW	R9006
D	Üvegtartó kád	INGL	INGL
E	Köztes fal	SW	R9006

Szín		Szín	
SW	Selyemfehér	WGR	Világosszürke
R9006	RAL 9006 szürke (fehéralumínium)		

Oldalmutatók

Áttekintés	541
Javaslat frontkihúzású fiókokhoz | belső kihúzású fiókhoz	552
Javaslat – elemek színkombinációja	551
ORGA-LINE-konyhai segítők	554

Felszerelés, leszerelés és beállítás

Short-URL
www.blum.com/a530

ORGA-LINE TANDEMBOX antaro fiókhoz – keresztkorlát



- ORGA-LINE rugalmas osztórendszer
- szabható keresztosztóval
- alkalmazható TANDEMBOX antaro C és D magasságú frontkihúzóhoz
- névleges hosszúság NL 270–650 mm
- javaslat: korpuszszélesség KB 275–1200 mm

Helyigény

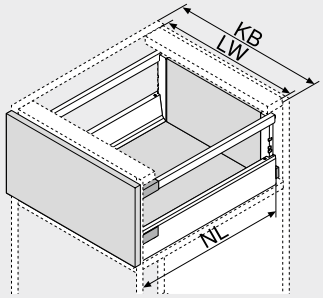

NL	Névleges hosszúság
KB	Korpuszszélesség
LW	Belső korpuszszélesség

Rendelési információk

A1 Keresztosztó méretre vágáshoz



Korpuszszélesség KB (mm)	Szín	Anyaga	Cikkszám
275	SW | R9006	Alumínium	ZRG.179Q
300			ZRG.204Q
550			ZRG.454Q
600			ZRG.504Q
900			ZRG.804Q
1200			ZRG.1104Q

Szabás
Belső korpuszszélesség LW – 63 mm

A3 Keresztkorlát rögzítő



Szín	Anyaga	Cikkszám
SW | WGR	Műanyag	ZRU.01E0

Keresztosztónként kettőt kell rendelni

B Hosszanti osztó



Szín	Anyaga	Cikkszám
SW | WGR	Műanyag	ZRU.11F0

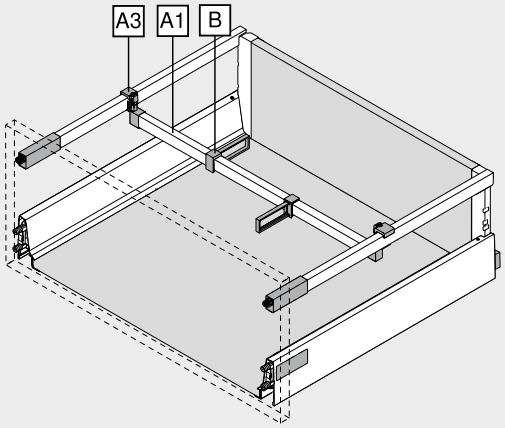

Javaslat – elemek színkombinációja

Nr.	Megnevezés	Szín			
		SW	R9006		
A1	Keresztosztó méretre vágáshoz	SW	R9006		
A3	Keresztkorlát rögzítő	SW	WGR		
B	Hosszanti osztó	SW	WGR		

Szín		Szín	
SW	Selyemfehér	WGR	Világosszürke
R9006	RAL 9006 szürke (fehéralumínium)		

Oldalmutatók

Áttekintés	541
Javaslat frontkihúzású fiókokhoz | belső kihúzású fiókhoz	552
ORGA-LINE-konyhai segítők	554

Felszerelés, leszerelés és beállítás

Short-URL
www.blum.com/a530

Javaslat frontkihúzású fiókokhoz | belső kihúzású fiókhoz



Felhasználás – élelmiszerek tárolására

Felhasználás – nyitott élelmiszerek tárolására

Korpuszszélesség KB (mm)	Névleges hosszúság NL (mm)				
	450	500	550	–	–
275	1 x keresztosztó	2 x keresztosztó			
300					
400					
450	1 x keresztosztó, 2 x hosszanti osztó	2 x keresztosztó, 3 x hosszanti osztó			
500					
550					
600					
800	1 x keresztosztó, 3 x hosszanti osztó	2 x keresztosztó, 6 x hosszanti osztó			
900					
1000					
1200					

Felhasználás	Névleges hosszúság NL (mm)	
	600	650
SPACE CORNER	1 x keresztosztó, 2 x hosszanti osztó	



Felhasználás – tányérok tárolására

Korpuszszélesség KB (mm)	Névleges hosszúság NL (mm)				
	450	500	550	–	–
400-tól	2 x Blum-tányértartó				
800-tól	4 x Blum-tányértartó				
1000-tól	6 x Blum-tányértartó				

SPACE CORNER		
Tervezési méret PM (mm)	Névleges hosszúság NL (mm)	
	600	650
1050-ig	2 x Blum-tányértartó	
1050-tól	3 x Blum-tányértartó	



Felhasználás – műanyag tartóedények tárolására

Korpuszszélesség KB (mm)	Névleges hosszúság NL (mm)				
	450	500	550	–	–
275	1 x keresztosztó				
300					
400					
450	1 x keresztosztó, 2 x hosszanti osztó				
500					
550					
600					
800	1 x keresztosztó, 3 x hosszanti osztó				
900					
1000					
1200					

Felhasználás	Névleges hosszúság NL (mm)	
	600	650
SPACE CORNER	1 x keresztosztó, 2 x hosszanti osztó	



Felhasználás – szelektív hulladéktároló | tisztítószerek tárolására

Korpuszszélesség KB (mm)	Névleges hosszúság NL (mm)				
	450	500	550	–	–
900–1200	1 x üvegtartó kád, 2 x köztes fal, 3 x kereszt-osztó	1 x üvegtartó kád, 2 x köztes fal, 4 x kereszt-osztó	1 x üvegtartó kád, 2 x köztes fal, 5 x kereszt-osztó		



Felhasználás – fűszerek tárolására

Korpuszszélesség KB (mm)	Névleges hosszúság NL (mm)				
	450	500	550	–	–
300	2 x fűszertartó, 1 x keresztosztó			2 x fűszertartó, 2 x keresztosztó	
400					
450	2 x fűszertartó, 1 x keresztosztó, 2 x hosszanti osztó			2 x fűszertartó, 2 x keresztosztó, 3 x hosszanti osztó	



Felhasználás – üvegek tárolására

Korpuszszélesség KB (mm)	Névleges hosszúság NL (mm)				
	450	500	550	–	–
275	–	1 x üvegtartó kád, 4 x kereszt-osztó		1 x üvegtartó kád, 5 x kereszt-osztó	
300	1 x üvegtartó kád, 3 x kereszt-osztó				

Javaslat frontkihúzású fiókokhoz | belső kihúzású fiókhoz



Felhasználás – üvegek | vágódeszkák tárolására

Korpuszszélesség KB (mm)	Névleges hosszúság NL (mm) 450	500	550	–	–
400	1 x üvegtartó kád, 1 x köztes fal, 3 x keresztosztó	1 x üvegtartó kád, 1 x köztes fal, 4 x keresztosztó	1 x üvegtartó kád, 1 x köztes fal, 5 x keresztosztó		
450					
500					
550	1 x üvegtartó kád, 2 x köztes fal, 3 x keresztosztó	1 x üvegtartó kád, 2 x köztes fal, 4 x keresztosztó	1 x üvegtartó kád, 2 x köztes fal, 5 x keresztosztó		
600					
800					
900					
1000					
1200					

Belsőkihúzású fiókhoz nem alkalmas!



Felhasználás – edények | fedők | sütőtepsik | főzőeszközök tárolására

Korpuszszélesség KB (mm)	Névleges hosszúság NL (mm) 450	500	550	–	–
600	1 x keresztosztó, 2 x hosszanti osztó	2 x keresztosztó, 3 x hosszanti osztó			
800	1 x keresztosztó, 3 x hosszanti osztó	2 x keresztosztó, 6 x hosszanti osztó			
900					
1000					
1200					

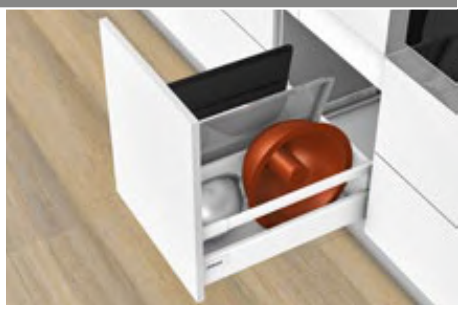

Felhasználás – sütőtepsik | sütőformák tárolására

Korpuszszélesség KB (mm)	Névleges hosszúság NL (mm) 450	500	550	–	–
300	1 x köztes fal				
400	2 x köztes fal				
450					
500-tól	3 x köztes fal				

Belsőkihúzású fiókhoz nem alkalmas!

Oldalmutatók

Áttekintés	541
ORGA-LINE TANDEMBOX antaro fiókhoz – keresztosztó	550
ORGA-LINE TANDEMBOX antaro fiókhoz – keresztkorlát	551
ORGA-LINE-konyhai segítők	554

Felszerelés, leszerelés és beállítás

Short-URL
www.blum.com/a530

Kis segítők, nagy hatékonyság



A praktikus ORGA-LINE-konyhai segítők sok fogást tesznek a főzésnél egyszerűbbé, és gondoskodnak a rendről. Mivel a fűszertartóval, fóliavágóval és egyebekkel, minden ott esik kézre, ahol használni kell. A főzés után pedig a segítők gyorsan elpakolhatók. Az ORGA-LINE-rendezettség, ami még jól is néz ki.



Fóliavágó
A frissentartó fóliát összetapadás nélkül kihúzni – ezt a mi fóliavágónkkal játszva és könnyedén megteheti. A titok: a Blum-fóliarúd.



Késtartó
Mindegy, hogy nagy vagy kicsi, 9 kés tárolható benne biztonságosan.



Blum-tányértartó
A fokozatmentesen állítható Blum-tányértartóban 12 tányér tárolható csúszásmentesen a fiókban, és ezenkívül kényelmesen hordozhatók is.



Fűszertartó
Az ORGA-LINE osztóval a fűszereket és üvegcséket egyidejűleg tárolhatjuk és jól láthatóan prezentálhatjuk is.

Fóliavágó tartósító fóliához



- fóliarúd a gyűrődésmentes kihúzáshoz
- a fólia rendezett tárolása
- csúszásvédelem flexibilis fenéklaprögzítéssel
- kivehető
- alkalmazható M és K magasságú TANDEMBOX antaro fiókhoz és belső fiókhoz

Rendelési információk

Kivitelezés	Szín	Anyaga	Cikkszám
●	RAL 7037 szürke	Műanyag	ZSZ.01F0
–			ZSZ.01F1

Kivitelezés	
●	Frissentartó fóliával
–	Frissentartó fóliá nélkül

Méretek	
Hossza (mm)	411
Szélesség (mm)	88.5

Oldalmutatók

Felszerelés, leszerelés és beállítás

Short-URL
www.blum.com/a540

Fóliavágó alufóliához



- a fólia rendezett tárolása
- csúszásvédelem flexibilis fenéklaprögzítéssel
- kivehető
- alkalmazható M és K magasságú TANDEMBOX antaro fiókhoz és belső fiókhoz

Rendelési információk

Kivitelezés	Szín	Anyaga	Cikkszám
●	RAL 7037 szürke	Műanyag	ZSZ.02F0
–			ZSZ.02F1

Kivitelezés	
●	Alufóliával
–	Alufóliá nélkül

Méretek	
Hossza (mm)	411
Szélesség (mm)	88.5

Oldalmutatók

Felszerelés, leszerelés és beállítás

Short-URL
www.blum.com/a540

Késtartó

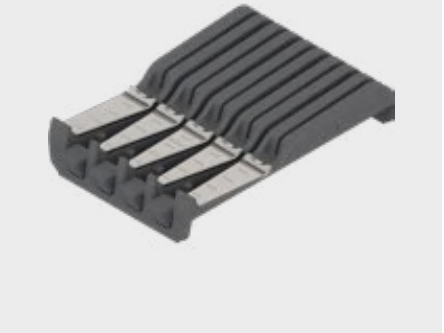

- 4 nagy és 5 kicsi kés biztonságos tárolása
- hosszú késekhez való támasztékkal együtt
- csúszásvédelem fenéklaprögzítéssel
- mosogatógéppel tisztítható +65°C-ig
- alkalmazható M és K magasságú TANDEMBOX antaro fiókhoz és belső fiókhoz

Rendelési információk

Szín	Anyaga	Cikkszám
RAL 7037 szürke	Műanyag/rozsdamentes acél	ZSZ.02M0

Méretek	
Hossza (mm)	260
Szélesség (mm)	177.5

Oldalmutatók

Felszerelés, leszerelés és beállítás

Short-URL
www.blum.com/a540

Blum-tányértartó

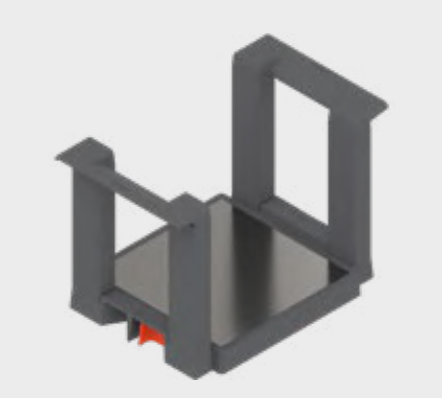

- 12 tányér biztonságos tárolásához
- fokozatosan állítható a tányérmérethez
- kivehető
- alkalmazható TANDEMBOX antaro C és D magasságú front- és belső kihúzású fiókhoz

Rendelési információk

Szín	Anyaga	Cikkszám
Orionszürke matt	Műanyag/rozsdamentes acél	ZC7T0350

Méretek	
Tányér átmérők (mm)	186–322
Tányérok rakodási magassága (mm)	146
Teljes magasság (mm)	170

Oldalmutatók

Felszerelés, leszerelés és beállítás

Short-URL
www.blum.com/a540

Fűszertartó



- csúszásvédelem flexibilis fenéklaprögzítéssel
- kivehető
- különböző méretű fűszertartókhoz
- alkalmazható TANDEMBOX antaro C és D magasságú front- és belső kihúzású fiókhoz
- szín: RAL 7037 porszürke
- anyag: műanyag/rozsdamentes acél

Rendelési információk

Korpuszszélesség KB (mm)	Szélesség (mm)	Cikkszám
300	212	ZFZ.30G0I
400	312	ZFZ.40G0I
450	362	ZFZ.45G0I

Oldalmutatók

Felszerelés, leszerelés és beállítás

Short-URL

www.blum.com/a540

Konyhai segítő-készlet



Konyhai segítő-készlet, tartalmaz:

- 1 x fóliavágó frissentartó fóliához
- 1 x fóliavágó alufóliához
- 1 x késtartó
- 2 x Blum-tányértartó
- 2 x fűszertartó KB 300 mm korpuszszélességhez

Rendelési információk

Kivitelezés	Cikkszám
Frissentartó- és alumínium fóliával	ZOU.30U1I



Előlapok, amelyek finoman és csendesen záródnak valamint egy könnyed érintéssel nyílnak, a szabadság mozgásélmény mellett az igényes designt is megvalósítják: a Blum mozgástechnológiák ezt lehetővé teszik.

A négy technológia szinte végtelen lehetőséget nyit meg a fogantyú nélküli bútorok alkalmazásában a konyhában és még sok más lakótérben. Így mindig testreszabott bútorok készülhetnek – akár fogantyúval vagy anélkül.

A könnyű nyitás és halk záródás gondoskodik a Blum-termékek elbűvölő mozgásminőségéről. A Blum innovatív mozgástechnológiái magas szintű mozgási komforttal segítik a használókat minden lakótérben – egy bútoréleten át.

BLUMOTION



Mechanikus nyitás – csillapított zárás
A BLUMOTION csillapítóval a bútorok finoman és halkan záródnak – és ez független a lendülettől, és a felnyíló, ajtó vagy fiók súlyától.

SERVO-DRIVE



Elektromos nyitás – csillapított zárás
Az előlap megérintése után segíti az előlap nyitását. A további mozgásfolyamat teljesen szabadon történik. A finom és halk záródásról gondoskodik a BLUMOTION.

TIP-ON BLUMOTION



Mechanikus nyitás – csillapított zárás
Az előlap megnyomásával annyira nyitja ki a kihúzót, hogy az teljesen kijöjjön. Egy könnyed lendülettel finoman és halkan záródik, a beépített BLUMOTION egységnek köszönhetően.

TIP-ON



Mechanikus nyitás
TIP-ON vasalattal a fogantyú nélküli bútorok egy könnyed érintéssel nyithatók. A felnyílók, ajtók vagy kihúzók visszanyomással záródnak.

Áttekintés – felhasználások


Szimbólikus kép

Áttekintés – felhasználások 560

SERVO-DRIVE egyedi alkalmazások


Szimbólikus kép

SERVO-DRIVE egyedi alkalmazások 562
Áttekintés 563

Mozgástechnológiák	BLUMOTION		SERVO-DRIVE		TIP-ON BLUMOTION		TIP-ON	
	BLUMOTION by Blum		SERVO-DRIVE by Blum		TIP-ON BLUMOTION by Blum		TIP-ON by Blum	
	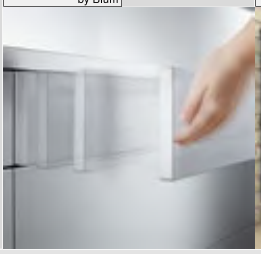				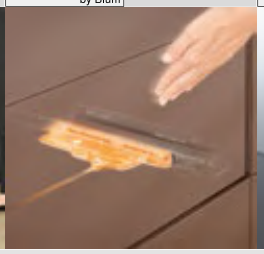		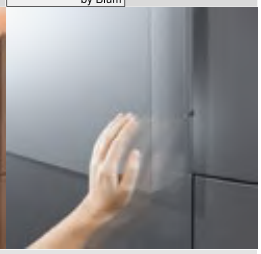	
Felnyíló vasalatrendszerek								
〉 AVENTOS HF – harmonika felnyíló vasalat	●	19	○	19	–		–	
〉 AVENTOS HS – felbillenő vasalat	●	31	○	31	–		–	
〉 AVENTOS HL – felnyíló lift vasalat	●	37	○	37	–		–	
〉 AVENTOS HK top – felnyíló vasalat	●	43	○	43	–		○	43
〉 AVENTOS HK-S – felnyíló vasalat	●	53	–		–		○	53
〉 AVENTOS HK-XS – felnyíló vasalat	●	59	–		–		○	59
Kivetőpántrendszerek								
〉 CLIP top BLUMOTION | CLIP top – kivetőpántok								
CLIP top BLUMOTION	●	71	–		–		–	
CLIP top	○	157	–		–		○	171
〉 MODUL – kivetőpántok								
MODUL BLUMOTION	●	175	–		–		–	
MODUL	–		–		–		–	
Fiókrendszerek								
〉 LEGRABOX	●	191	○	359	○	245	–	
〉 MERIVOBOX	●	257	○	359	○	297	–	
〉 TANDEMBOX antaro	●	303	○	359	○	351	–	
〉 TANDEMBOX plus	●	349	○	359	○	351	–	
〉 METABOX	○	391	–		–		–	
Vezetősínrendszerek								
〉 MOVENTO	●	417	○	493	○	435	●	441
〉 TANDEM								
TANDEM-teljes kihúzás BLUMOTION	●	447	○	493	–		–	
TANDEM-teljes kihúzás	–		–		–		○	447
TANDEM-részleges kihúzás BLUMOTION	●	447	○	493	–		–	
TANDEM-részleges kihúzás TIP-ON	–		–		–		●	447

● Beépítve ○ Lehetséges – Nem lehetséges

A SERVO-DRIVE-kezelési komfort egyenként is kivitelezhető



Mindegy, hogy hűtőszekrény, hulladéktároló fiók vagy a felső szekrény különálló felnyílói – a SERVO-DRIVE elektromos mozgásrásegítés a nyitást varázslatosan egyszerűvé teszi.

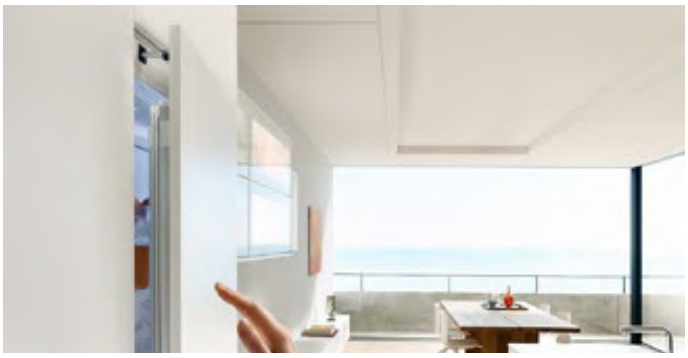

SERVO-DRIVE flex hűtő- és fagyasztószekrényekhez valamint mosogatógépekhez.



A SERVO-DRIVE flex meghajtóegység alkalmas különféle háztartási gép varációkhoz.

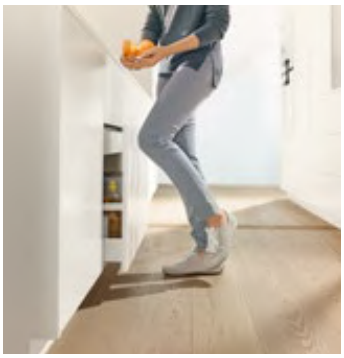

SERVO-DRIVE uno hulladéktároló fiókhoz.



A SERVO-DRIVE uno a hulladéktároló fiókhoz utólagosan is, néhány mozdulattal egyszerűen felszerelhető.

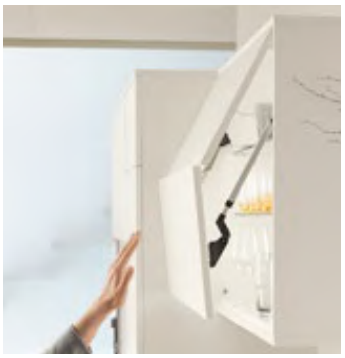

SERVO-DRIVE uno AVENTOS felnyílóhoz.

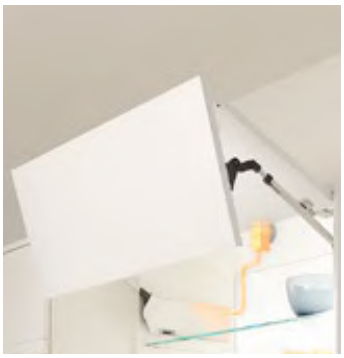

Csak egy felnyílót kell elektromosan felszerelni, a SERVO-DRIVE uno az AVENTOS felnyílóhoz ideális mozgásrásegítés.

SERVO-DRIVE flex


Szimbólikus kép

SERVO-DRIVE flex hűtő- és fagyasztószekrényekhez – beugró magassága NH < 1700 mm	564
SERVO-DRIVE flex hűtő- és fagyasztószekrényekhez – beugró magassága NH ≥ 1700 mm	566
SERVO-DRIVE flex hűtő- és mélyhűtőkombináció – beugró magassága NH ≥ 1700 mm	568
SERVO-DRIVE flex mosogatógéphez	570

SERVO-DRIVE uno


Szimbólikus kép

SERVO-DRIVE LEGRABOX | MERIVOBOX | TANDEMBOX fiókhoz

SERVO-DRIVE uno álló hulladéktárolóhoz	384
SERVO-DRIVE uno függő hulladéktárolóhoz – TANDEMBOX	386

SERVO-DRIVE MOVENTO | TANDEM fiókhoz

SERVO-DRIVE uno álló hulladéktárolóhoz	522

SERVO-DRIVE uno AVENTOS felnyílóhoz


Szimbólikus kép

Felnyíló vasalatrendszerek

AVENTOS HF	20
AVENTOS HS	32
AVENTOS HL	38
AVENTOS HK top	44

Felszerelés, leszerelés és beállítás


Szimbólikus kép

Felszerelés, leszerelés és beállítás

Short-URL
www.blum.com/a610

Gépekre vonatkozó irányvonalak	701

Részletes információk gépi irányvonalakhoz

Short-URL
www.blum.com/sd/guideline

Jelzések

Termék külön kérésre

SERVO-DRIVE flex hűtő- és fagyasztószekrényekhez – beugró magassága NH < 1700 mm

Webkód DQBPDC



- minden normál beépíthető hűtő- és mélyhűtőgéphez
- beugró magassága NH < 1700 mm
- csekély beugró magasság NH a min. 60 mm meghajtóhoz
- adaptív rendszer
- önzáró automatika véletlen kinyitáskor
- nekidőlési védelem
- kioldó biztosíték
- egyszerű szerelés és szerelvényezés
- nem alkalmas: hűtők, mélyhűtők saját korpusz nélkül; mélyhűtők lábazati aggregátorral (beugró magasság NH ≥ 1700 mm); hűtőfiókok

SERVO-DRIVE-kapcsoló

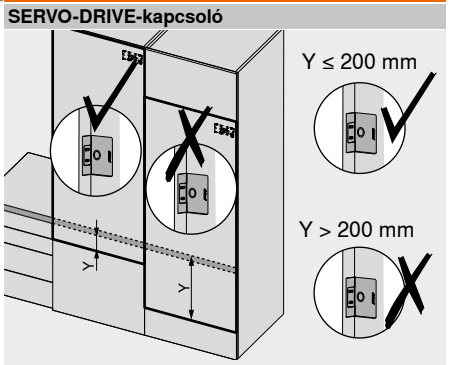

Rendelési információk

17 SERVO-DRIVE flex-készlet

Szín	Cikkszám
R7035	Z10C500A

Tartalmaz:

9	1 x	Meghajtóegység
17a	2 x	Szerelőtalp
17b	2 x	Takarólap rögzítés
17c	1 x	Takarólap
17d	1 x	Tapadólapka
1	2 x	Blum-távtartó ütköző
12a	1 x	Összekötő kapocs
11b	2 x	Kábelvég védő
–	11 x	Facsavar
–	1 x	Szerelő sablon

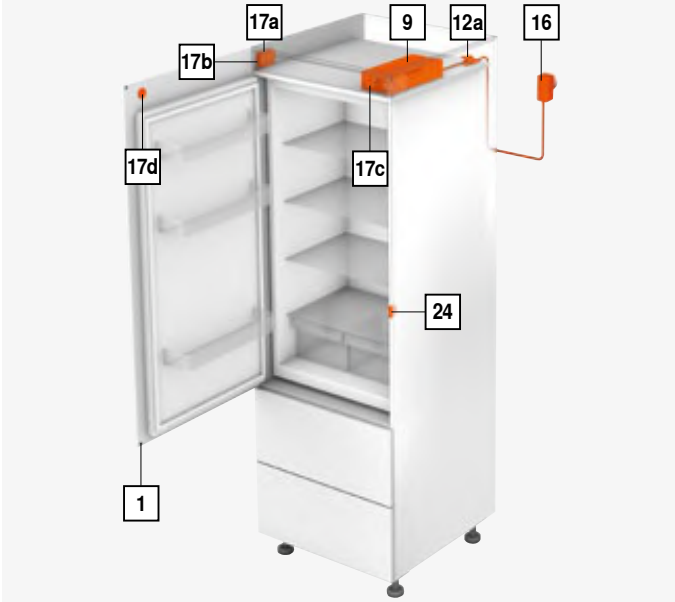

16 SERVO-DRIVE hálózati adapter, 12 W

Csak egy meghajtóegységhez alkalmas

	Hálózati adapter[1]	Nyelvi csomag[2]	Nyelv[3]	Cikkszám
	E	A	DE | EN | FR | IT | NL	Z10NA30EAF
		B	DA | EN | FI | NO | SV	Z10NA30EBF
		C	EL | EN | HR | SL | SR | TR	Z10NA30ECF
		D	EN | ES | FR | IT | PT	Z10NA30EDF
		E	CS | HU | PL | SK	Z10NA30EEF
		F	BG | ET | LT | LV | RU	Z10NA30EFF
	B	A	DE | EN | FR | IT | NL	Z10NA30BAF
	K	D	EN | ES | FR | IT | PT	Z10NA30KDF
	U	G	EN | ES | FR	Z10NA30UGF

Tartalmaz:

–	1 x	SERVO-DRIVE hálózati adapter, 12 W Kábelt tartalmaz, 1120 mm (SERVO-DRIVE elosztókábellel max. 2000 mm-re hosszabbítható)

Hálózati adapter

E  B  K  U 

További kombinációk külön kérésre

[1] A piacok részletes listája megtalálható az Információk fejezetben

[2] Nyelvi csomag – Kezelési-, szerelési útmutatót

[3] Nyelvi megnevezések ISO-639 szerint

Y ≤ 200 mm

24 SERVO-DRIVE-kapcsoló

Szín	Anyaga	Cikkszám
SW | HGR | TGR	Műanyag	23P5020

25 Rádió jelfogadó

Szín	Anyaga	Cikkszám
R7035	Műanyag	Z10C5007

Szín		Szín	
HGR	Világosszürke	SW	Selyemfehér
R7035	RAL 7035 halványszürke	TGR	Sötétszürke

SERVO-DRIVE flex hűtő- és fagyasztószekrényekhez – beugró magassága NH < 1700 mm

Webkód DQBPDC

Tervezés

Szerelőtalp

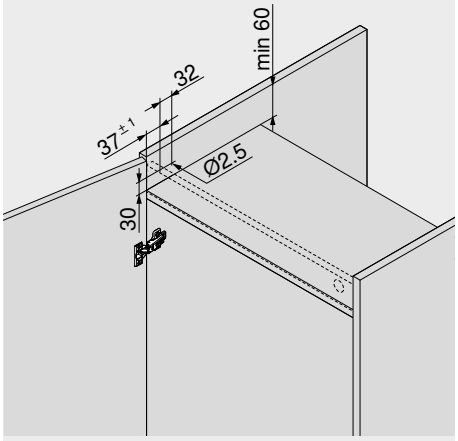

Takarólap – meghajtóegység

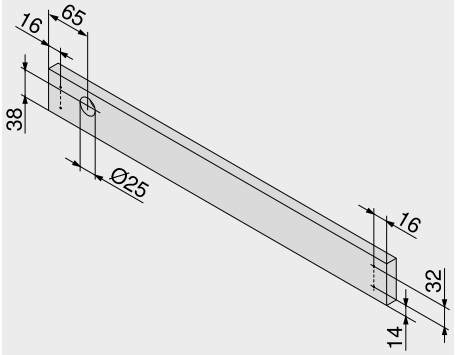

Blum-távtartó ütköző

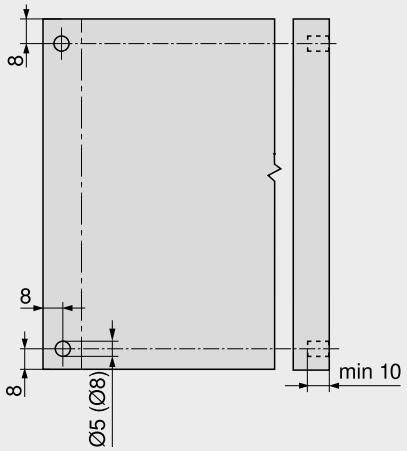

A hűtő- és mélyhűtőkészülékekhez Blum-távtartó szükséges

A Blum-távtartó ütköző biztosítja a szükséges 2 mm kioldási távolságot

Hozzáférési rés

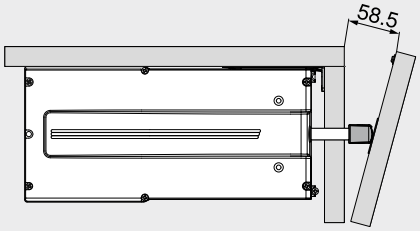

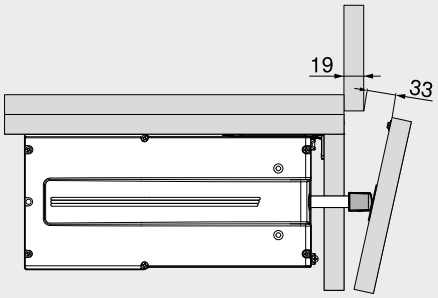

SERVO-DRIVE-kapcsoló

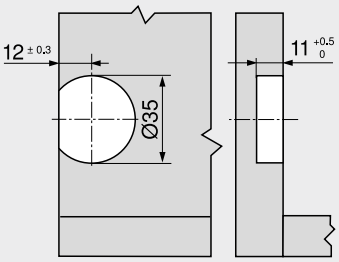

A munkalap területében pozicionálni

Hálózati adaptertartó helyszükséglete és biztonsági távolsága

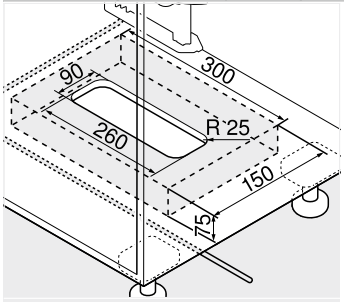

Fenéklap szerelés

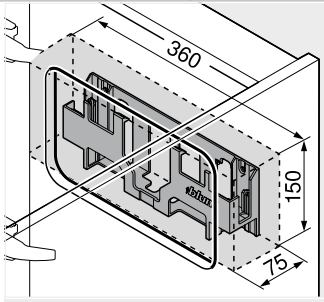

Falra szerelés

Figyelem

30 mm biztonsági távolságot be kell tartani az alsó éltől (fenéklapra szerelés) ill. az első éltől (falra szerelés) és a hálózati szerkezet tartó elem oldalsó szélétől a szomszédos elemekig!

Tegye lehetővé a levegő áramlását, különben a SERVO-DRIVE hálózati adapter átforrósodhat!

Oldalmutatók

Áttekintés	563
SERVO-DRIVE uno – piaclista	718
E-SERVICES és felhasználási segédeszközök	590
Gépekre vonatkozó irányvonalak	701
További technikai információk	698

Felszerelés, leszerelés és beállítás

Short-URL
www.blum.com/a610

SERVO-DRIVE flex hűtő- és fagyasztószekrényekhez – beugró magassága NH ≥ 1700 mm

Webkód DQBQ2P



- minden normál beépíthető hűtő- és mélyhűtőgéphez
- beugró magassága NH ≥ 1700 mm
- csekély beugró magasság NH a min. 60 mm meghajtóhoz
- adaptív rendszer
- önzáró automatika véletlen kinyitáskor
- nekidőlési védelem
- kioldó biztosíték
- egyszerű szerelés és szerelvényezés
- nem alkalmas: hűtők, mélyhűtők saját korpusz nélkül; mélyhűtők lábazati aggregátorral (beugró magasság NH ≥ 1700 mm); hűtőfiókok

Rendelési információk

17 SERVO-DRIVE flex-készlet

Szín		Cikkszám
R7035	2 x	Z10C500A

Tartalmaz:

9	1 x	Meghajtóegység
17a	2 x	Szerelőtalp
17b	2 x	Takarólap rögzítés
17c	1 x	Takarólap
17d	1 x	Tapadólapka
1	2 x	Blum-távtartó ütköző
12a	1 x	Összekötő kapocs
11b	2 x	Kábelvég védő
–	11 x	Facsavar
–	1 x	Szerelő sablon

11 SERVO-DRIVE-elosztókábel

Szín	Hossza (mm)	Cikkszám
SZ	3000	Z10K300A

Méretre vágáshoz

12 Összekötő kapocs és kábelvég védő

Szín	Anyaga		Cikkszám
SZ	Műanyag	3 x	Z10V100E.01

Tartalmaz:

12a	1 x	Összekötő kapocs
11b	2 x	Kábelvég védő

13 SERVO-DRIVE hálózati adapter, 24 W

Nyelvi csomag[1]	Nyelv[2]	Cikkszám
A	DE | EN | FR | IT | NL	Z10NE030A
B	DA | EN | FI | NO | SV	Z10NE030B
C	EL | EN | HR | SL | SR | TR	Z10NE030C
D	EN | ES | FR | IT | PT	Z10NE030D
E	CS | HU | PL | SK	Z10NE030E
F	BG | ET | LT | LV | RU	Z10NE030F
G	EN | ES | FR	Z10NE030G
H	EN | ZH	Z10NE030H
J	JA	Z10NE030J

Két vagy több meghajtóegységhez szükséges
Kezelési-, szerelési útmutatót tartalmaz
Hálózati kábel nélkül
[1] Nyelvi csomag – Kezelési-, szerelési útmutatót
[2] Nyelvi megnevezések ISO-639 szerint

14 Hálózati kábel

Piac	Cikkszám	Piac	Cikkszám
AR	Z10M200A	JP	Z10M200J
GB	Z10M200B	AU	Z10M200K
CH | LI	Z10M200C	CL	Z10M200L
DK	Z10M200D	CN	Z10M200N
Európa	Z10M200E	BR	Z10M200S.01
Európa [1]	Z10M200E.OS	TW	Z10M200T
IN	Z10M200H	US | CA	Z10M200U
IL	Z10M200I	ZA	Z10M200Z

Hossz 2 m, konnektorral együtt
[1] Csatlakozó dugó nélkül

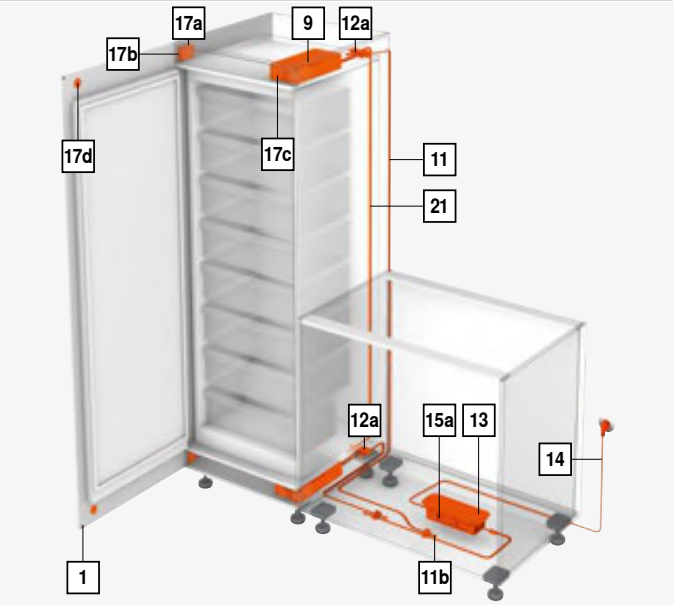

15a Hálózati szerkezet tartó elem

Fenéklap szerelés

Szín	Anyaga	Cikkszám
R7037	Műanyag	Z10NG000

Fedőlappal
SERVO-DRIVE hálózati adapterhez, 24 W

Alternatíva a 15a-hoz

15b Hálózati szerkezet tartó elem

Falra szerelés

Szín	Anyaga	Cikkszám
WGR	Műanyag	Z10NG120

SERVO-DRIVE hálózati adapterhez, 24 W

21 Összehangoló kábel

Szín	Hossza (mm)	Cikkszám
R7035	3000	Z10K300A

Méretre vágáshoz
Két meghajtóegységet köt össze, amelyeket szeretnénk, hogy egyszerre mozogjanak

Tartozékok

– Kábeltartó

Szín	Anyaga	Cikkszám
WS	Műanyag	Z10K0009

Pl. SERVO-DRIVE-elosztókábel rögzítéséhez

Szín		Szín	
R7035	RAL 7035 halványszürke	WGR	Világosszürke
R7037	RAL 7037 szürke	WS	Fehér
SZ	Fekete		

SERVO-DRIVE flex hűtő- és fagyasztószekrényekhez – beugró magassága NH ≥ 1700 mm

Webkód DQBQ2P

Tervezés

Szerelőtalp

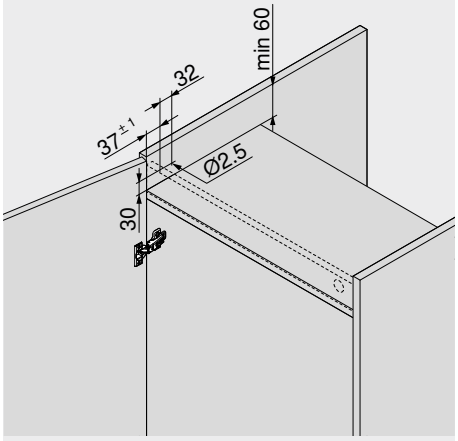

Takarólap – meghajtóegység

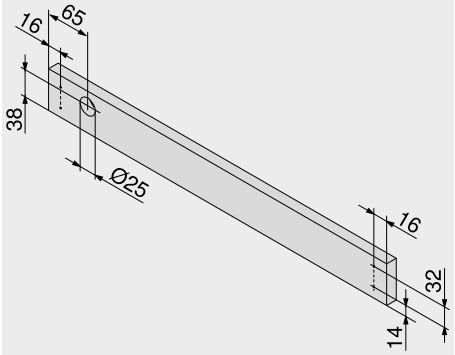

Blum-távtartó ütköző

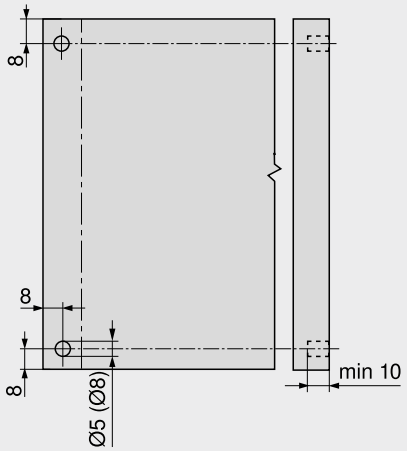

A hűtő- és mélyhűtőkészülékekhez Blum-távtartó szükséges

A Blum-távtartó ütköző biztosítja a szükséges 2 mm kioldási távolságot

Hozzáférési rés

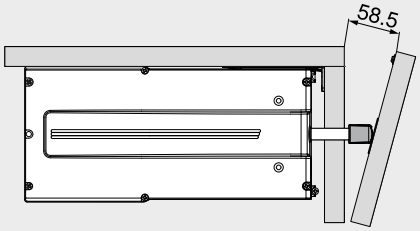

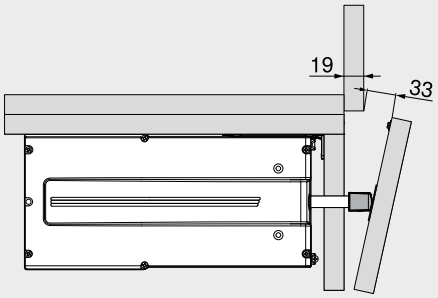

SERVO-DRIVE-kapcsoló

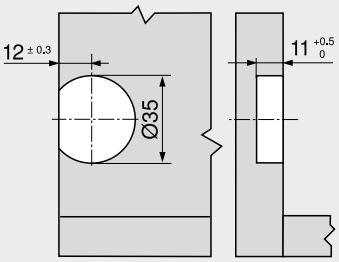

A munkalap területében pozicionálni

Hálózati adaptertartó helyszükséglete és biztonsági távolsága

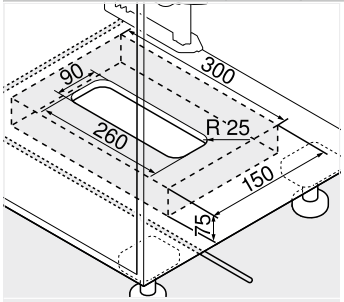

Fenéklap szerelés

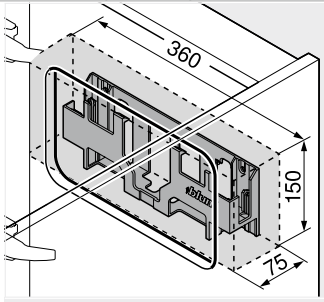

Falra szerelés

Figyelem

30 mm biztonsági távolságot be kell tartani az alsó éltől (fenéklapra szerelés) ill. az első éltől (falra szerelés) és a hálózati szerkezet tartó elem oldalsó szélétől a szomszédos elemekig!

Tegye lehetővé a levegő áramlását, különben a SERVO-DRIVE hálózati adapter átforrósodhat!

Oldalmutatók

Áttekintés	563
SERVO-DRIVE uno – piaclista	718
E-SERVICES és felhasználási segédeszközök	590
Gépekre vonatkozó irányvonalak	701
További technikai információk	698

Felszerelés, leszerelés és beállítás

Short-URL
www.blum.com/a610

SERVO-DRIVE flex hűtő- és mélyhűtőkombináció – beugró magassága NH ≥ 1700 mm

Webkód DQBNYP



- minden járatos beépíthető hűtő- és mélyhűtőgéphez
- beugró magassága NH ≥ 1700 mm
- csekély beugró magasság NH a min. 60 mm meghajtóhoz
- adaptív rendszer
- önzáró automatika véletlen kinyitáskor
- nekidőlési védelem
- kioldó biztosíték
- egyszerű szerelés és szerelvényezés
- nem alkalmas: hűtők, mélyhűtők saját korpusz nélkül; mélyhűtők lábazati aggregátorral (beugró magasság NH ≥ 1700 mm); hűtőfiókok

Rendelési információk

17 SERVO-DRIVE flex-készlet

Szín		Cikkszám
R7035	2 x	Z10C500A

Tartalmaz:

9	1 x	Meghajtóegység
17a	2 x	Szerelőtalp
17b	2 x	Takarólap rögzítés
17c	1 x	Takarólap
17d	1 x	Tapadólapka
1	2 x	Blum-távtartó ütköző
12a	1 x	Összekötő kapocs
11b	2 x	Kábelvég védő
–	11 x	Facsavar
–	1 x	Szerelő sablon

11 SERVO-DRIVE-elosztókábel

Szín	Hossza (mm)	Cikkszám
SZ	3000	Z10K300A

Méretre vágáshoz

12 Összekötő kapocs és kábelvég védő

Szín	Anyaga	Cikkszám
SZ	Műanyag	Z10V100E.01

Tartalmaz:

12a	1 x	Összekötő kapocs
11b	2 x	Kábelvég védő

13 SERVO-DRIVE hálózati adapter, 24 W

Nyelvi csomag[1]	Nyelv[2]	Cikkszám
A	DE | EN | FR | IT | NL	Z10NE030A
B	DA | EN | FI | NO | SV	Z10NE030B
C	EL | EN | HR | SL | SR | TR	Z10NE030C
D	EN | ES | FR | IT | PT	Z10NE030D
E	CS | HU | PL | SK	Z10NE030E
F	BG | ET | LT | LV | RU	Z10NE030F
G	EN | ES | FR	Z10NE030G
H	EN | ZH	Z10NE030H
J	JA	Z10NE030J

Két vagy több meghajtóegységhez szükséges
Kezelési-, szerelési útmutatót tartalmaz
Hálózati kábel nélkül
[1] Nyelvi csomag – Kezelési-, szerelési útmutatót
[2] Nyelvi megnevezések ISO-639 szerint

14 Hálózati kábel

Piac	Cikkszám	Piac	Cikkszám
AR	Z10M200A	JP	Z10M200J
GB	Z10M200B	AU	Z10M200K
CH | LI	Z10M200C	CL	Z10M200L
DK	Z10M200D	CN	Z10M200N
Európa	Z10M200E	BR	Z10M200S.01
Európa [1]	Z10M200E.OS	TW	Z10M200T
IN	Z10M200H	US | CA	Z10M200U
IL	Z10M200I	ZA	Z10M200Z

Hossz 2 m, konnektorral együtt
[1] Csatlakozó dugó nélkül

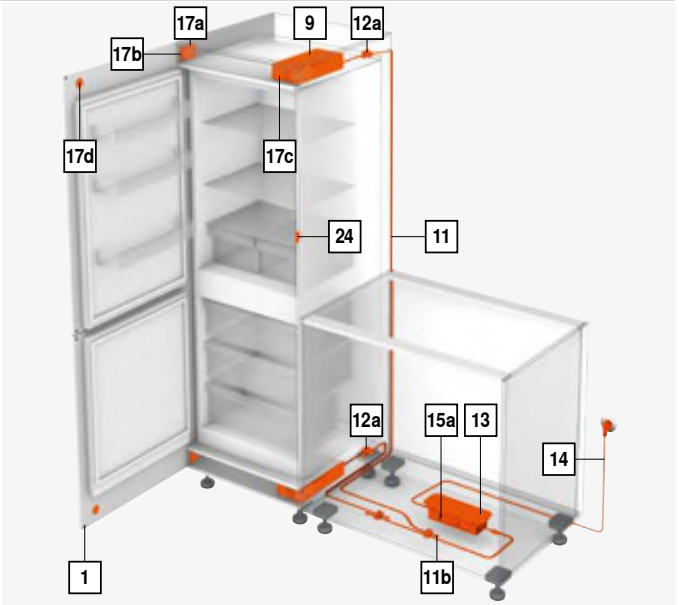

15a Hálózati szerkezet tartó elem
Fenéklap szerelés

Szín	Anyaga	Cikkszám
R7037	Műanyag	Z10NG000

Fedőlappal
SERVO-DRIVE hálózati adapterhez, 24 W

Alternatíva a 15a-hoz

15b Hálózati szerkezet tartó elem
Falra szerelés

Szín	Anyaga	Cikkszám
WGR	Műanyag	Z10NG120

SERVO-DRIVE hálózati adapterhez, 24 W

24 SERVO-DRIVE-kapcsoló

Szín	Anyaga	Cikkszám
SW | HGR | TGR	Műanyag	23P5020

25 Rádió jelfogadó

Szín	Anyaga	Cikkszám
R7035	Műanyag	Z10C5007

Tartozékok

– Kábeltartó

Szín	Anyaga	Cikkszám
WS	Műanyag	Z10K0009

Pl. SERVO-DRIVE-elosztókábel rögzítéséhez

Szín		Szín	
HGR	Világosszürke	SZ	Fekete
R7035	RAL 7035 halványszürke	TGR	Sötétszürke
R7037	RAL 7037 szürke	WGR	Világosszürke
SW	Selyemfehér	WS	Fehér

SERVO-DRIVE flex hűtő- és mélyhűtőkombináció – beugró magassága NH ≥ 1700 mm

Webkód DQBNYP

Tervezés

Szerelőtalp

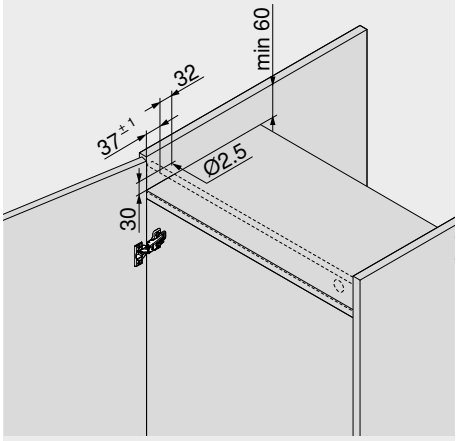

Takarólap – meghajtóegység

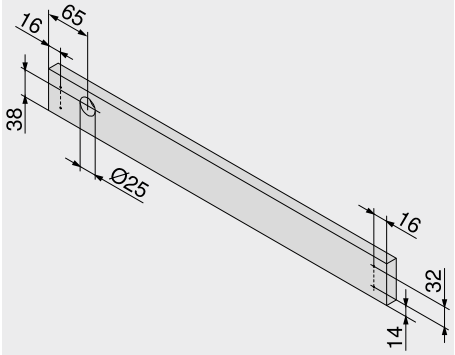

Blum-távtartó ütköző

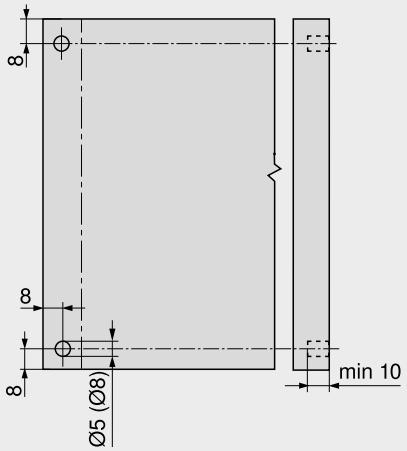

A hűtő- és mélyhűtőkészülékekhez Blum-távtartó szükséges

A Blum-távtartó ütköző biztosítja a szükséges 2 mm kioldási távolságot

Hozzáférési rés

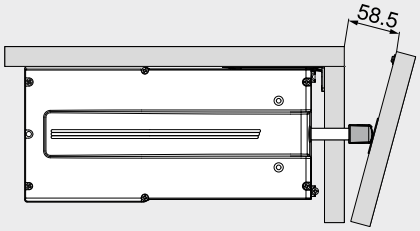

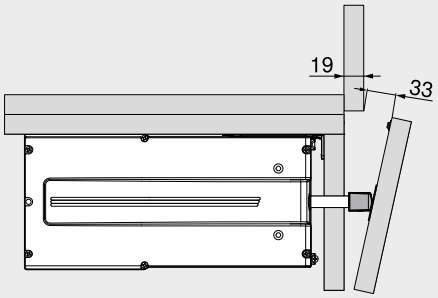

SERVO-DRIVE-kapcsoló

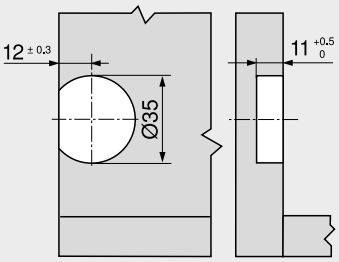

A munkalap területében pozicionálni

Hálózati adaptertartó helyszükséglete és biztonsági távolsága

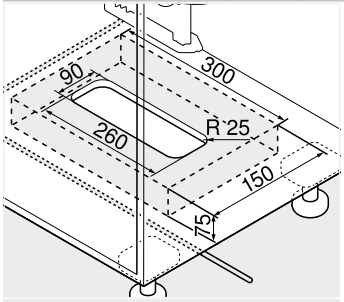

Fenéklap szerelés

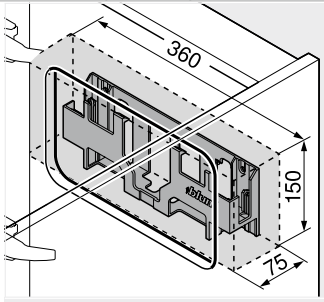

Falra szerelés

Figyelem

30 mm biztonsági távolságot be kell tartani az alsó éltől (fenéklapra szerelés) ill. az első éltől (falra szerelés) és a hálózati szerkezet tartó elem oldalsó szélétől a szomszédos elemekig!

Tegye lehetővé a levegő áramlását, különben a SERVO-DRIVE hálózati adapter átforrósodhat!

Oldalmutatók

Áttekintés	563
SERVO-DRIVE uno – piaclista	718
E-SERVICES és felhasználási segédeszközök	590
Gépekre vonatkozó irányvonalak	701
További technikai információk	698

Felszerelés, leszerelés és beállítás

Short-URL
www.blum.com/a610

SERVO-DRIVE flex mosogatógéphez

Webkód DQE8UM



- minden normál beépíthető mosogatógéphez
- csekély beugró magasság NH a min. 60 mm meghajtóhoz
- adaptív rendszer
- nekidőlési védelem
- kioldó biztosíték
- egyszerű szerelés és szerelvényezés
- függetlenül a géptípustól, munkalap és lábazat magasságtól; lsd. terv

Rendelési információk

17 SERVO-DRIVE flex-készlet

Szín	Cikkszám
R7035	Z10C500A

Tartalmaz:

9	1 x	Meghajtóegység
17a	2 x	Szerelőtalp
17b	2 x	Takarólap rögzítés
17c	1 x	Takarólap
17d	1 x	Tapadólapka
1	2 x	Blum-távtartó ütköző
12a	1 x	Összekötő kapocs
11b	2 x	Kábelvég védő
–	11 x	Facsavar
–	1 x	Szerelő sablon

17a Szerelőtalp

Szín	Anyaga	Cikkszám
R7035	Műanyag	Z10C5005

Szükséges kiegészítés

16 SERVO-DRIVE hálózati adapter, 12 W

Csak egy meghajtóegységhez alkalmas

Hálózati adapter[1]	Nyelvi csomag[2]	Nyelv[3]	Cikkszám
E	A	DE | EN | FR | IT | NL	Z10NA30EAF
	B	DA | EN | FI | NO | SV	Z10NA30EBF
	C	EL | EN | HR | SL | SR | TR	Z10NA30ECF
	D	EN | ES | FR | IT | PT	Z10NA30EDF
	E	CS | HU | PL | SK	Z10NA30EEF
	F	BG | ET | LT | LV | RU	Z10NA30EFF
B	A	DE | EN | FR | IT | NL	Z10NA30BAF
K	D	EN | ES | FR | IT | PT	Z10NA30KDF
U	G	EN | ES | FR	Z10NA30UGF

Tartalmaz:

– 1 x SERVO-DRIVE hálózati adapter, 12 W
Kábelt tartalmaz, 1120 mm (SERVO-DRIVE elosztókábellel max. 2000 mm-re hosszabbítható)

Hálózati adapter

E  B  K  U 

További kombinációk külön kérésre

[1] A piacok részletes listája megtalálható az Információk fejezetben

[2] Nyelvi csomag – Kezelési-, szerelési útmutatót

[3] Nyelvi megnevezések ISO-639 szerint

Szín

R7035 RAL 7035 halványszürke

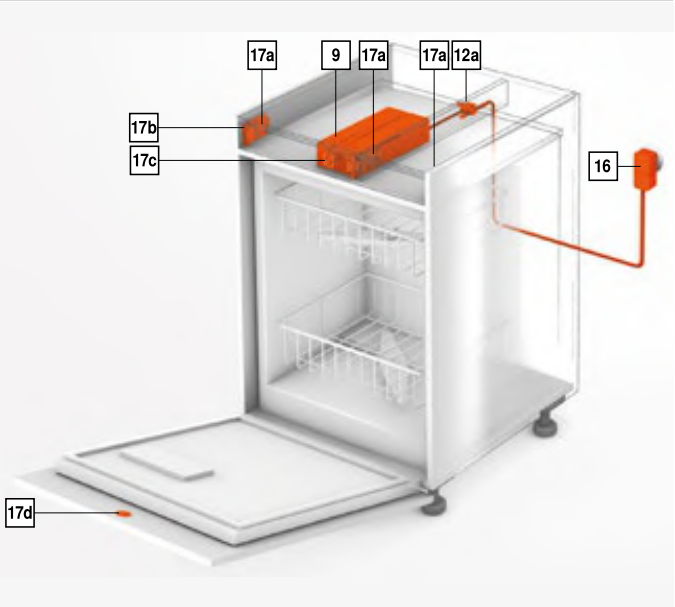

SERVO-DRIVE flex mosogatógéphez

Webkód DQE8UM

Tervezés

Szerelőtalp

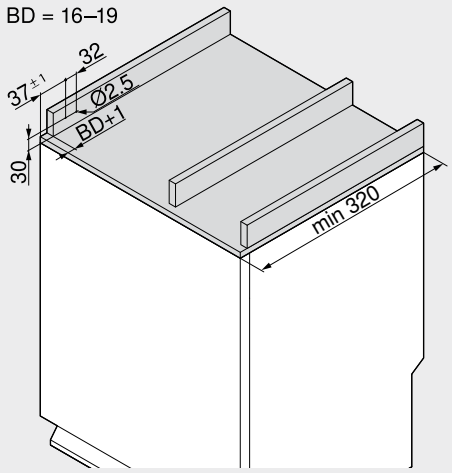

BD	Takarólap vastagság Max. 19 mm

Takarólap – meghajtóegység

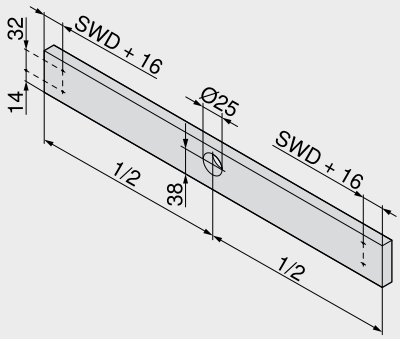

SWD	Korpusz oldalfalvastagság

Meghajtóegység

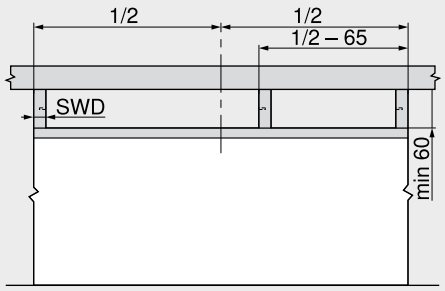

SWD	Korpusz oldalfalvastagság

Hozzáférési rés

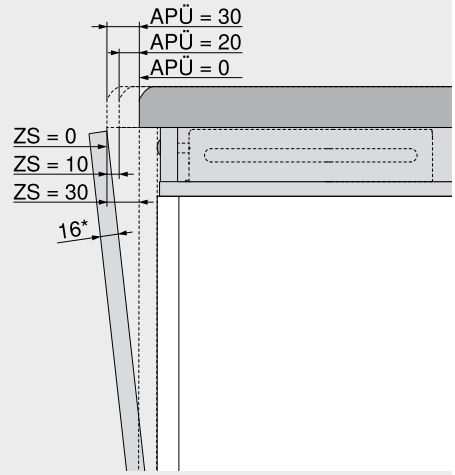

APÜ (mm)	ZS (mm)
0	30
20	10
30	0

APÜ	Munkalap kilógás
ZS	Hozzáférési rés
*	Vastagabb előlapoknál csökken a hozzáférési rés ZS

Oldalmutatók

Áttekintés	563
SERVO-DRIVE uno – piaclista	718
E-SERVICES és felhasználási segédeszközök	590
Gépekre vonatkozó irányvonalak	701
További technikai információk	698

Felszerelés, leszerelés és beállítás

Short-URL
www.blum.com/a610



Szekrényváltozatok



A **SPACE STEP** további tárolóhelyet teremt a lábazati térben, és lehetővé teszi a magasabb hely elérését a felső- vagy a magasszekrényekben.

Zárórendszerek



A **CABLOXX** kiegészítő biztonságot hoz a minőségi bútorok terén, és egyidejűleg nagy design szabadságot is nyújt.

Rögzítőcsavarok



Az **EXPANDO T** alkalmazható vékony előlapokhoz a különféle anyagokból készült felnyílók, ajtók és kihúzók esetén.

Szekrényfelfüggesztő vasalat | bútorösszekötő vasalat



A **Blum-szekrényfelfüggesztő vasalat** biztonságos és jól terhelhető. Ez a megbízhatóság főleg az erősen terhelt bútoroknál fontos. A Blum **bútorösszekötő vasalat** programja különböző bútorszerkezetekhez kínál termékeket.

Szekrényváltozatok


Szimbólikus kép

SPACE STEP 574

Zárórendszerek


Szimbólikus kép

CABLOXX 582

Rögzítőcsavarok


Szimbólikus kép

Rögzítőrendszerek vékony előlapokhoz – EXPANDO T 584

Szekrényfelfüggesztő vasalat

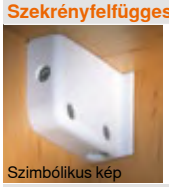
Szimbólikus kép

Felcsavarozható szekrényfelfüggesztő vasalat 586
Bepréselhető szekrényfelfüggesztő vasalat 586

Bútorösszekötő vasalat

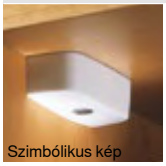
Szimbólikus kép

Felcsavarozható összekötő vasalat 587
Bepréselhető összekötő vasalat 587
Összekötő vasalat összekötő csavarral 588
Összekötő vasalat dübellel és feszítőcsappal 589
Összekötő vasalat összekötő elemmel 32-es raszterben 589

Jelzések

Termék külön kérésre

SPACE STEP

Webkód DQHKHA



- lehetővé teszi a hozzáférést a felsőszekrény következő magasabb tárolási szintjéhez
- kigészítő tárolóhelyet teremt a SPACE STEP alatti fiókban
- kombinálható Blum Box- és vezetősínrendszerekkel
- minden Blum-mozgástechnológiával kombinálható
- nagyfokú flexibilitás: a SPACE STEP minden lakótérben alkalmazható

Rendelési információk

1 SPACE STEP-készlet

Névleges hosszúság NL (mm)	Szín	Cikkszám
410	Orionszürke matt	Z95.4100
460		Z95.4600

Tartalmaz:

1a	1 x	TANDEM 561Hxxx1B95 bal/jobb
1b	2 x	Lábprofil
1c	2 x	Sarokösszekötések
1d	2 x	Lábak
1e	2 x	Polckihúzó tartóelem hátul
1f	1 x	Előlap összekötő (mágnes és tapadólapka)
1g	4 x	Rugós távtartó KB > 900 mm korpusz-szélességtől, 4 db rugós távtartót kell alkalmazni
1h	2 x	Matrica (biztonsági tudnivalók és gyártói adatok)
–	14 x	Laposfejű csavarok Ø 4 x 15 mm
–	1 x	Szerelési útmutató

2 Keresztprofil

Szín	Anyaga	Hossza (mm)	Cikkszám
Orionszürke matt	Alumínium	1040	Z95Q1040A

Méretre vágáshoz

Javaslat

KB 1200 mm korpusz-szélesség, 2 db alkalmazása, az erős meghajlás elkerülése érdekében

Szabás Belső korpuszszélesség LW – 130 mm

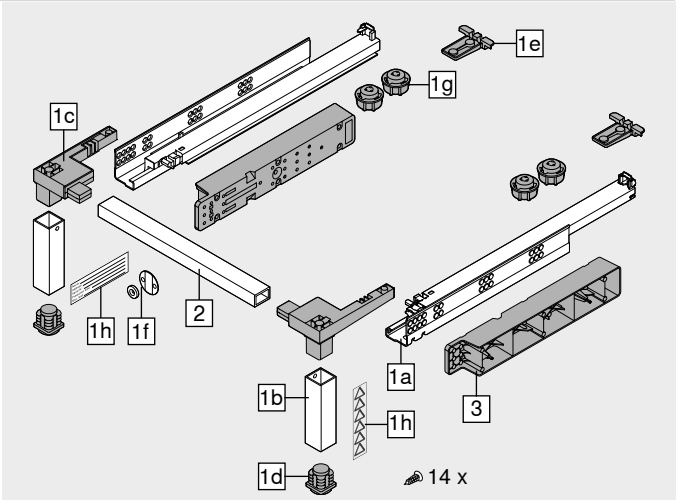

Tartozékok

3 Blum-távtartó elem

Szín	Anyaga		Cikkszám
Orionszürke matt	Műanyag	2 x	Z95D4100

Fióksínek szereléséhez, kompatibilis minden Blum box- és sínrendszerhez

Tervezés

Figyelmeztetés



Max. terhelés 150 kg

Az Ön által SPACE STEP fellépővel gyártott bútor tényleges terhelhetőségének az EN-14183 norma szerinti engedélyeztetése a gyártó feladata, és ezt fel kell tüntetni a gyártói adatokat tartalmazó matrican

Megvalósítható korpuszmagasság

A megvalósítható korpuszmagasság a SPACE STEP esetén 150–250 mm

Ajánlott anyagok

A fellépő tetejének min. 21 mm vastag 3-rétegű bútorlap (3S) ajánlott

Ajánlás fellépő felületéhez

A fellépő felületének csúszásmentesnek kell lennie
Ez megoldható egy csúszásgátló borítással, ami közvetlenül a felülethez kötődik, vagy csúszásmentes bútorlap alkalmazásával

SPACE STEP esetén, a lehető legjobb tartás érdekében, az alapnak valamint a fellépő felületnek tisztának és száraznak kell lennie
KB > 900 mm korpusz-szélességtől, 4 db rugós távtartót kell alkalmazni

Matrica felhelyezése

Az EN-14183 előírja mindkét mellékelt matrica jól látható felhelyezését

SPACE STEP alatti kihúzó

Csak 30 ill. 40 kg-os vezetősínek alkalmazhatók
A SPACE STEP alatti kihúzó dinamikus terhelhetősége 20 kg

Korpusz a SPACE STEP felett

Ha a fölötte lévő korpusz fenéklapját például tárolandó dolgokkal terheli, azt javasoljuk, hogy ezt biztosítsa áthajlás ellen
Ezzel az intézkedéssel megakadályozható, hogy a SPACE STEP a korpusz fenéklapja alján elcsússzon

SPACE STEP

Webkód DQHKHA

Tervezés

LEGRABOX

N magasság

Helyigény a korpuszban

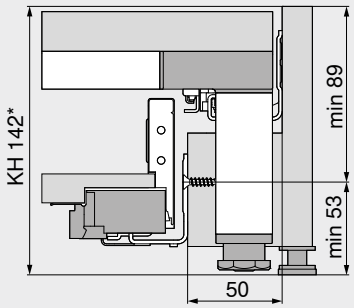

KH Korpuszmagasság
Mín. korpuszszélességek KB 400 mm
* A Blum alkalmazásakor a min. korpuszmagasság KH 148 mm
Tervezési méretek minimális polckihúzó fenéklap vastagsághoz 21 mm – csúszásgátló paplan nélkül

Beépítési méretek – előlap – csavaros

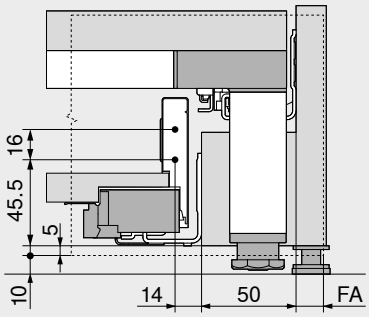

FA Előlapráütés
Tervezési méretek minimális polckihúzó fenéklap vastagsághoz 21 mm – csúszásgátló paplan nélkül

Befúrási méret – előlap – furatméretek EXPANDO-szerelés

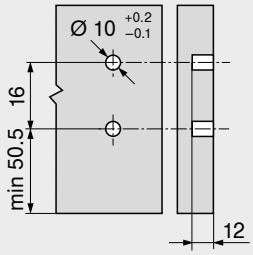

M magasság

Helyigény a korpuszban

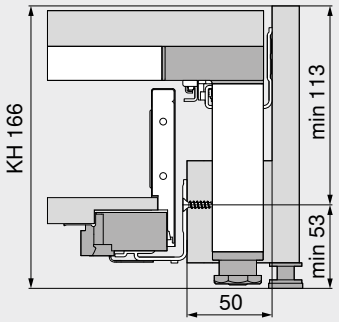

KH Korpuszmagasság
Tervezési méretek minimális polckihúzó fenéklap vastagsághoz 21 mm – csúszásgátló paplan nélkül
Mín. korpuszszélességek KB 400 mm

Beépítési méretek – előlap – csavaros

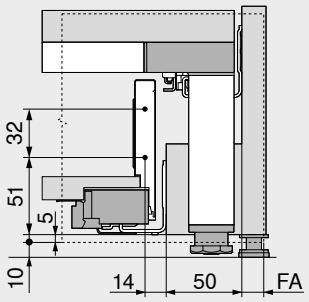

FA Előlapráütés
Tervezési méretek minimális polckihúzó fenéklap vastagsághoz 21 mm – csúszásgátló paplan nélkül

Befúrási méret – előlap – furatméretek EXPANDO-szerelés

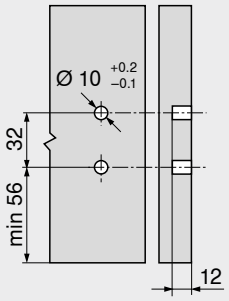

K magasság

Helyigény a korpuszban

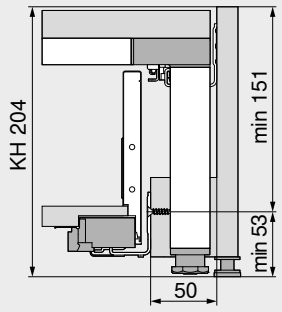

KH Korpuszmagasság
Tervezési méretek minimális polckihúzó fenéklap vastagsághoz 21 mm – csúszásgátló paplan nélkül
Mín. korpuszszélességek KB 400 mm

Beépítési méretek – előlap – csavaros

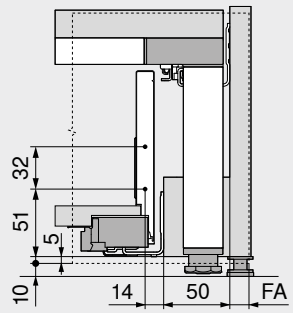

FA Előlapráütés
Tervezési méretek minimális polckihúzó fenéklap vastagsághoz 21 mm – csúszásgátló paplan nélkül

Befúrási méret – előlap – furatméretek EXPANDO-szerelés

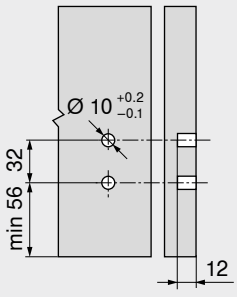

Oldalmutatók

Áttekintés	573
LEGRABOX	190
E-SERVICES és felhasználási segédeszközök	590

SPACE STEP
Short-URL
www.blum.com/i009

Felszerelés, leszerelés és beállítás
Short-URL
www.blum.com/a730

SPACE STEP

Webkód
DQHKHA

Tervezés

MERIVOBOX

N magasság

Helyigény a korpuszban

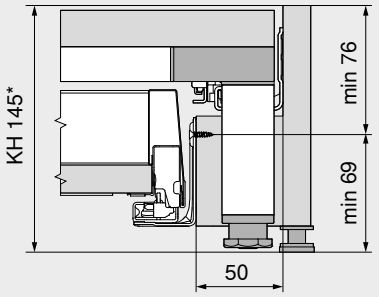

KH Korpuszmagasság
* A Blum alkalmazásakor a min. korpuszmagasság KH 146 mm
Tervezési méretek minimális polckihúzó fenéklap vastagsághoz
21 mm – csúszásgátló paplan nélkül
Mín. korpuszszélességek KB 400 mm

Beépítési méretek – előlap – csavaros

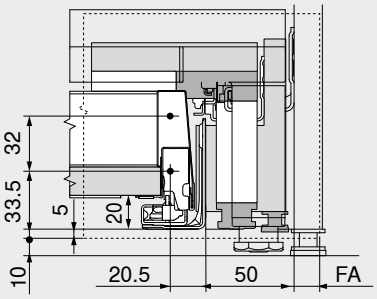

FA Előlapráütés
Tervezési méretek minimális polckihúzó fenéklap vastagsághoz
21 mm – csúszásgátló paplan nélkül

Befúrási méret – előlap – furatméretek EXPANDO-szerelés

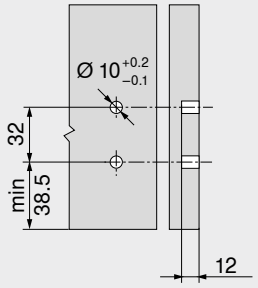

M magasság

Helyigény a korpuszban

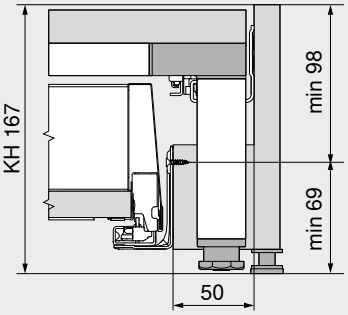

KH Korpuszmagasság
Tervezési méretek minimális polckihúzó fenéklap vastagsághoz
21 mm – csúszásgátló paplan nélkül
Mín. korpuszszélességek KB 400 mm

Beépítési méretek – előlap – csavaros

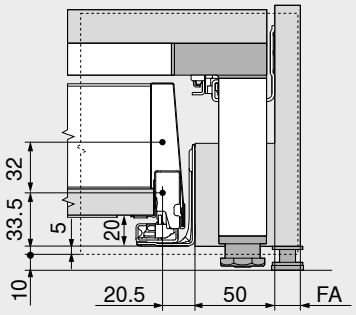

FA Előlapráütés
Tervezési méretek minimális polckihúzó fenéklap vastagsághoz
21 mm – csúszásgátló paplan nélkül

Befúrási méret – előlap – furatméretek EXPANDO-szerelés

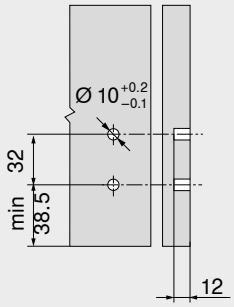

K magasság

Helyigény a korpuszban

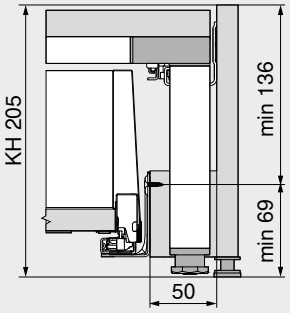

KH Korpuszmagasság
Tervezési méretek minimális polckihúzó fenéklap vastagsághoz
21 mm – csúszásgátló paplan nélkül
Mín. korpuszszélességek KB 400 mm

Beépítési méretek – előlap – csavaros

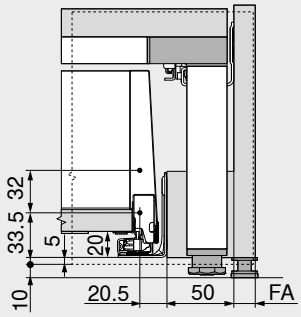

FA Előlapráütés
Tervezési méretek minimális polckihúzó fenéklap vastagsághoz
21 mm – csúszásgátló paplan nélkül

Befúrási méret – előlap – furatméretek EXPANDO-szerelés

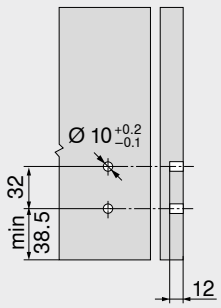

Oldalmutatók

Áttekintés	573
Áttekintés	257
E-SERVICES és felhasználási segédeszközök	590

SPACE STEP
Short-URL
www.blum.com/i009

Felszerelés, leszerelés és beállítás
Short-URL
www.blum.com/a730

SPACE STEP

Webkód
DQHKHA

Tervezés

TANDEMBOX

N magasság

Helyigény a korpuszban

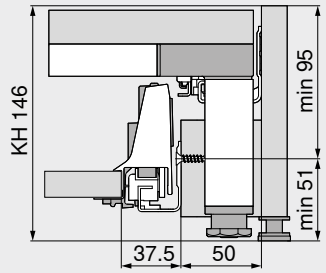

KH Korpuszmagasság
Tervezési méretek minimális polckihúzó fenéklap vastagsághoz 21 mm – csúszásgátló paplan nélkül
Mín. korpuszszélességek KB 400 mm

Beépítési méretek – előlap – csavaros

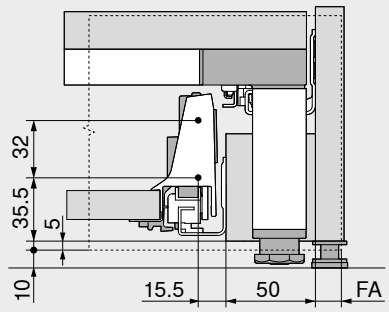

FA Előlapráütés
Tervezési méretek minimális polckihúzó fenéklap vastagsághoz 21 mm – csúszásgátló paplan nélkül

Befúrási méret – előlap – furatméretek EXPANDO-szerelés

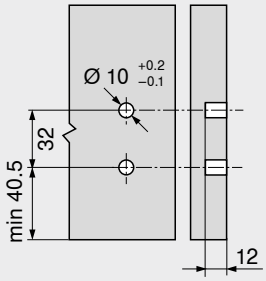

M magasság

Helyigény a korpuszban

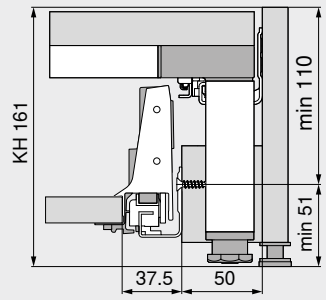

KH Korpuszmagasság
Tervezési méretek minimális polckihúzó fenéklap vastagsághoz 21 mm – csúszásgátló paplan nélkül
Mín. korpuszszélességek KB 400 mm

Beépítési méretek – előlap – csavaros

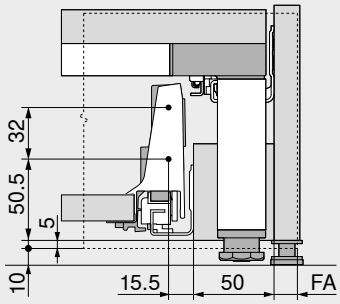

FA Előlapráütés
Tervezési méretek minimális polckihúzó fenéklap vastagsághoz 21 mm – csúszásgátló paplan nélkül

Befúrási méret – előlap – furatméretek EXPANDO-szerelés

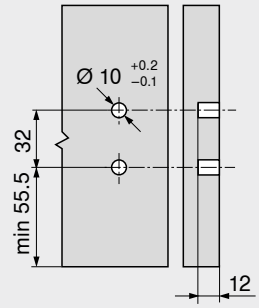

K magasság

Helyigény a korpuszban

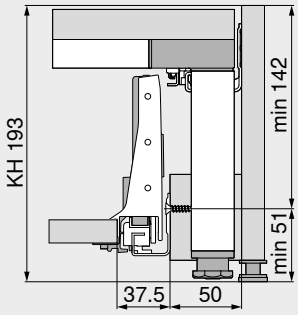

KH Korpuszmagasság
Tervezési méretek minimális polckihúzó fenéklap vastagsághoz 21 mm – csúszásgátló paplan nélkül
Mín. korpuszszélességek KB 400 mm

Beépítési méretek – előlap – csavaros

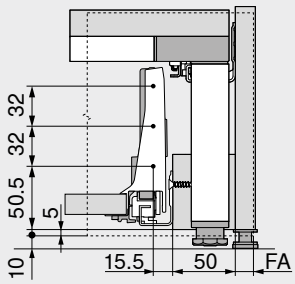

FA Előlapráütés
Tervezési méretek minimális polckihúzó fenéklap vastagsághoz 21 mm – csúszásgátló paplan nélkül

Befúrási méret – előlap – furatméretek EXPANDO-szerelés

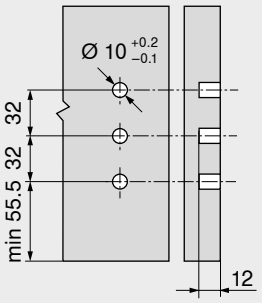

Oldalmutatók

Áttekintés	573
TANDEMBOX antaro	302
TANDEMBOX plus	348
E-SERVICES és felhasználási segédeszközök	590

SPACE STEP
Short-URL
www.blum.com/i009

Felszerelés, leszerelés és beállítás
Short-URL
www.blum.com/a730

SPACE STEP

Webkód
DQHKHA

Tervezés

MOVENTO

Helyigény a korpuszban

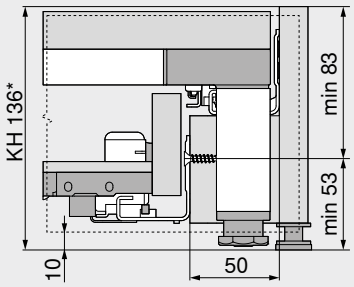

KH	Korpuszmagasság
*	A Blum alkalmazásakor a min. korpuszmagasság KH 148 mm

Tervezési méretek minimális polckihúzó fenéklap vastagsághoz 21 mm – csúszásgátló paplan nélkül
Mín. korpuszszélességek KB 400 mm
Mín. korpuszszélességek KB 450 mm esetén SERVO-DRIVE

TANDEM

Helyigény a korpuszban

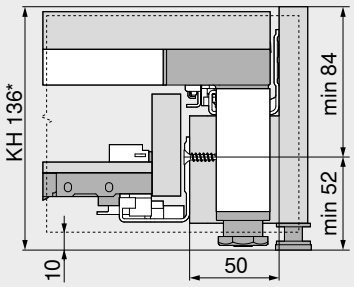

KH	Korpuszmagasság
*	A Blum alkalmazásakor a min. korpuszmagasság KH 148 mm

Tervezési méretek minimális polckihúzó fenéklap vastagsághoz 21 mm – csúszásgátló paplan nélkül
Mín. korpuszszélességek KB 400 mm
Mín. korpuszszélességek KB 450 mm esetén SERVO-DRIVE

Helyszükséglet – visszaugrás | egysíkban lévő előlap

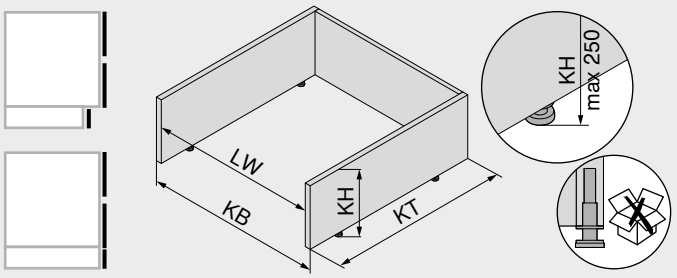

KB	Korpuszszélesség
KH	Korpuszmagasság Korpuszlábbal együtt
KT	Korpuszmélység
LW	Belső korpuszszélesség

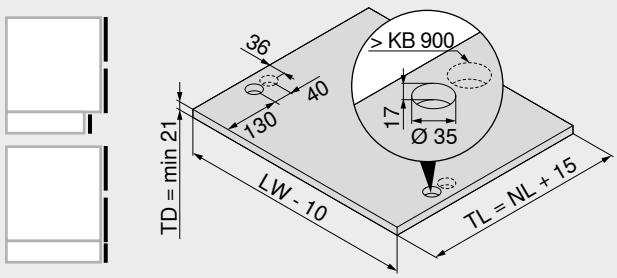

KB	Korpuszszélesség
LW	Belső korpuszszélesség
NL	Névleges hosszúság
TD	Polckihúzó fenéklap vastagság
TL	Polchosszúság

Helyszükséglet – visszaugrás-alacsony lábazat

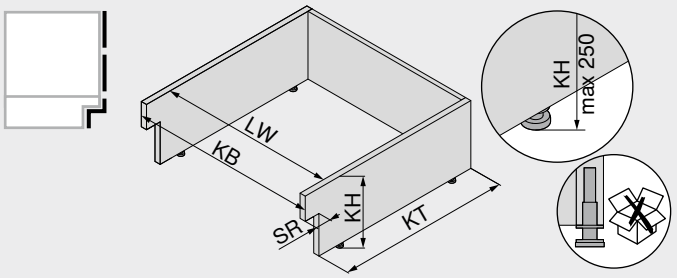

KB	Korpuszszélesség
KH	Korpuszmagasság Korpuszlábbal együtt
KT	Korpuszmélység
LW	Belső korpuszszélesség
SR	Lábazat visszaugrás Max. 100 mm

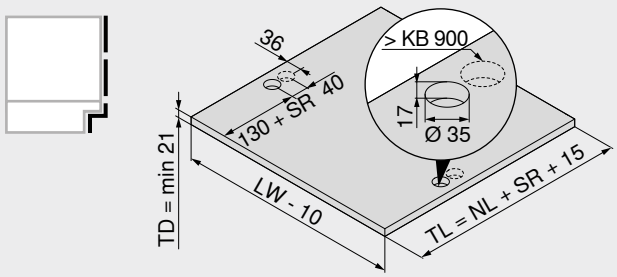

KB	Korpuszszélesség
LW	Belső korpuszszélesség
NL	Névleges hosszúság
SR	Lábazat visszaugrás
TD	Polckihúzó fenéklap vastagság
TL	Polchosszúság

Oldalmutatók

Áttekintés	573
MOVENTO	416
TANDEM	446
E-SERVICES és felhasználási segédeszközök	590

SPACE STEP

Short-URL
www.blum.com/i009

Felszerelés, leszerelés és beállítás

Short-URL
www.blum.com/a730

SPACE STEP

Webkód
DQHKHA

Tervezés

Példa – kereszttartó lábazati korpuszhoz

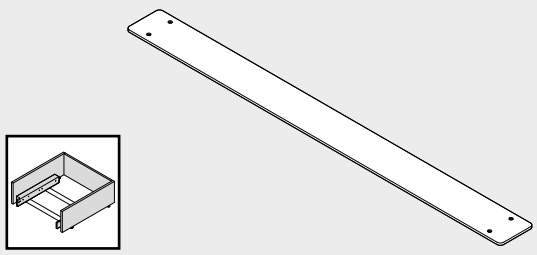

Saját gyártmány

Beépítési méret – oldaltakarás bal/jobb

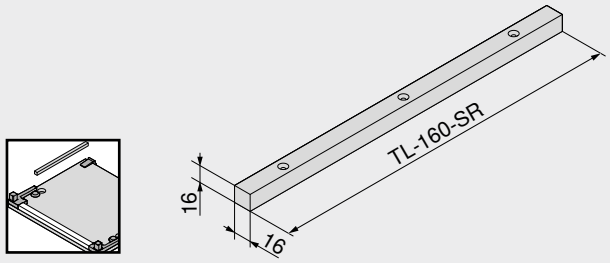

SR	Lábazat visszaugrás
TL	Polchosszúság

Saját gyártmány

Szabás – keresztprofil

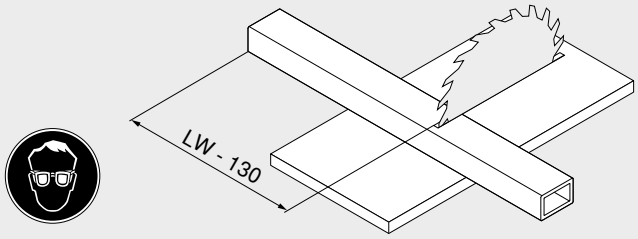

LW	Belső korpuszszélesség

Szabás – lábprofil

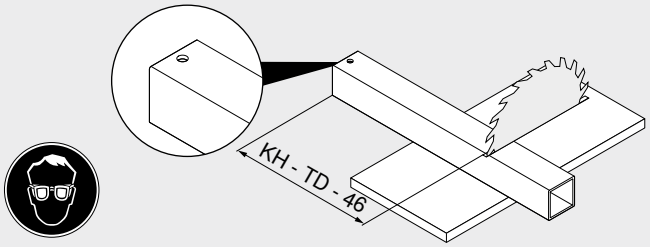

KH	Korpuszmagasság
TD	Polckihúzó fenéklap vastagság

Beépítési méret – fa távtartó elem

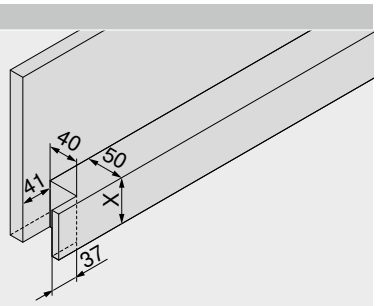

Kihúzórendszerek	X (mm)
LEGRABOX	50
MERIVOBOX	65
TANDEMBOX	50
MOVENTO | TANDEM	50

Saját gyártmány

Beépítési méret – Blum-távtartó elem

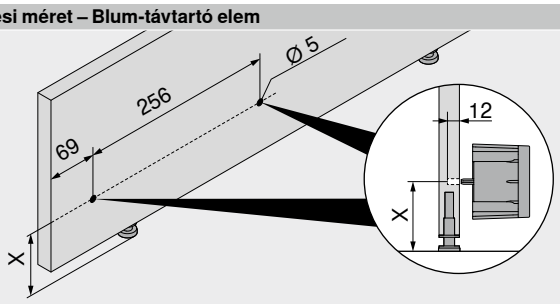

Kihúzórendszerek	X (mm)
LEGRABOX	53
MERIVOBOX	51
TANDEMBOX	51
MOVENTO | TANDEM	53

Facsavar Ø 3.5 x 60 mm vagy Ø 4 x 60 mm

Figyelmeztetés

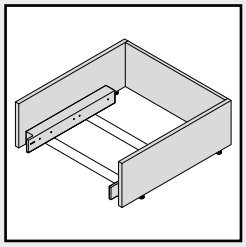

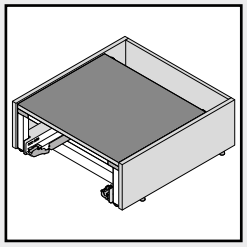

Névleges hosszúság NL (mm)

Kihúzórendszerek	SPACE STEP
≤ 450	410
> 450	460

Vezetősín – SPACE STEP – 561H4101B95

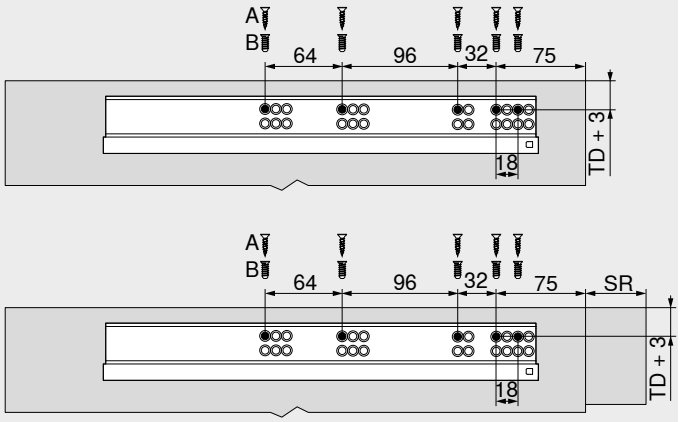

Névleges hosszúság NL (mm)

Kihúzórendszerek	SPACE STEP
≤ 450	410

TD	Polckihúzó fenéklap vastagság
SR	Lábazat visszaugrás
A	Facsavar Ø 4 x 15 mm
B	Eurocsavar Ø 6 x 14.5 mm, cikkszám 661.1450.HG

Vezetősín – SPACE STEP – 561H4601B95

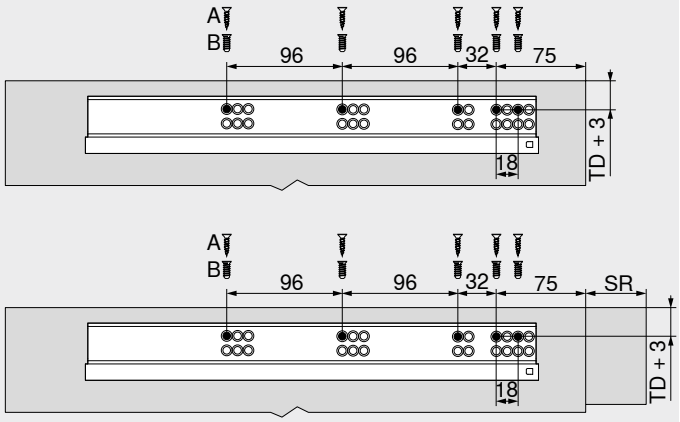

Névleges hosszúság NL (mm)

Kihúzórendszerek	SPACE STEP
> 450	460

TD	Polckihúzó fenéklap vastagság
SR	Lábazat visszaugrás
A	Facsavar Ø 4 x 15 mm
B	Eurocsavar Ø 6 x 14.5 mm, cikkszám 661.1450.HG

Korpuszsín – 750 – 40 kg | 450 – 40 kg | 578 – 30 kg

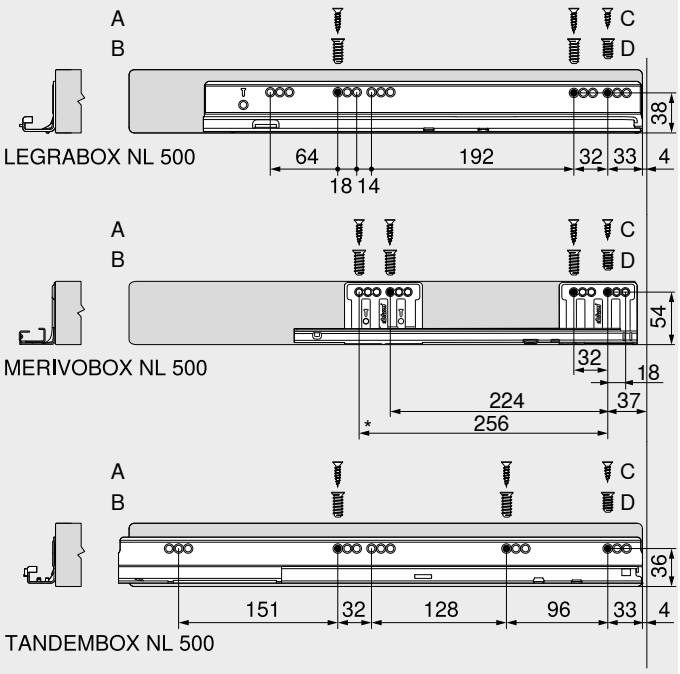

NL	Névleges hosszúság
A	Facsavar Ø 4 x 15 mm
B	Eurocsavar Ø 6 x 14.5 mm, cikkszám 661.1450.HG A Blum-távtartó léc rögzítése csak eurocsavarokkal lehetséges
C	Facsavar Ø 4 x 12 mm
D	Eurocsavar Ø 6 x 11.5 mm, cikkszám 661.1150.HG A Blum-távtartó léc rögzítése csak eurocsavarokkal lehetséges

Vezetősín – 760H – 40 kg | 560H – 30 kg

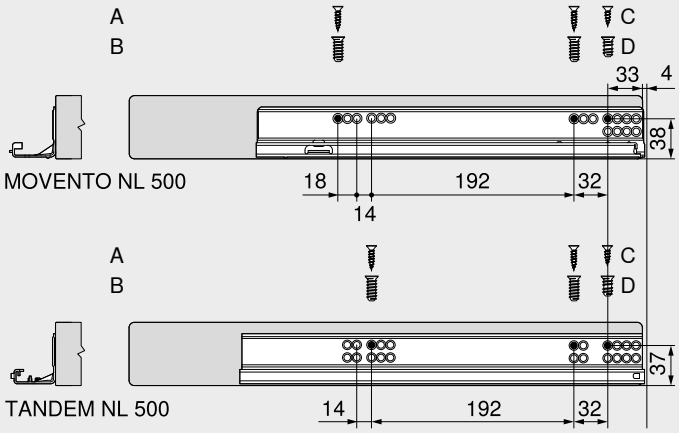

NL	Névleges hosszúság
A	Facsavar Ø 4 x 15 mm
B	Eurocsavar Ø 6 x 14.5 mm, cikkszám 661.1450.HG A Blum-távtartó léc rögzítése csak eurocsavarokkal lehetséges
C	Facsavar Ø 4 x 12 mm
D	Eurocsavar Ø 6 x 11.5 mm, cikkszám 661.1150.HG A Blum-távtartó léc rögzítése csak eurocsavarokkal lehetséges

CABLOXX



- a **CABLOXX** egy kompakt programmal kiegészítő biztonságot és egyben nagy design szabadságot nyújt
- rendszerfüggetlen megoldás – különféle box- és vezetősínrendszerekkel kombinálható
- nagyfokú rugalmasság – különböző szekrénymére-tekhez alkalmazható
- zárórudanként akár öt kihúzó realizálható
- minden mozgástechnológiával kombinálható
- határtalan állítási komfort

Távtartó tervezés, számítás

Short-URL
www.blum.com/configurator

Rendelési információk

Retesztartó rúd-készlet, szabható

1 Retesztartó rúd-készlet

Korpuszmagasság KH (mm)	Anyaga	Cikkszám
600-ig	Acél	Z80S0560
800-ig		Z80S0760
1300-ig		Z80S1260

Tartalmaz:
1a 1 x Retesztartó rúd
1b 1 x Távtartó, szabható
1c 1 x Végzáró
1d 1 x Zártartó elem
– 1 x Fúrósablon végzáróhoz
– 1 x Szerelési útmutató
Kombinálható Blum Box- és vezetősínrendszerekkel
Szabásjegyzék 1a Belső korpuszmagasság LH – 2 mm

2 Reteszegységek

Kivitelezés	Szín	Cikkszám
Jobb	SZ	Z80.000V
Bal		Z80.000V

Retesztartó rúd-készlet – előszabott

– Retesztartó rúd-készlet – M | M | M

Hossza (mm)	Anyaga	Cikkszám
542	Acél	Z80S0542CA

Tartalmaz:
1a 1 x Retesztartó rúd
1b 3 x Távtartó, előszerelt
1d 1 x Zártartó elem, előszerelt
2 3 x Reteszegységek, jobb, előszerelt
Alkalmas 3 x M-magasságú fiókhoz
LEGRABOXés TANDEMBOX alkalmazáshoz, 32-es raszterben, belső magasság LH 544 mm

– Retesztartó rúd-készlet,– C | M

Hossza (mm)	Anyaga	Cikkszám
542	Acél	Z80S0542BA

Tartalmaz:
1a 1 x Retesztartó rúd
1b 2 x Távtartó, előszerelt
1d 1 x Zártartó elem, előszerelt
2 2 x Reteszegységek, jobb, előszerelt
Alkalmas 3 x M-magasságú fiókhoz és 1x C-frontkihúzóhoz
LEGRABOXés TANDEMBOX alkalmazáshoz, 32-es raszterben, belső magasság LH 544 mm

3 Zárburkolat készlet

Szín	Anyaga	Cikkszám
SW-M | WGR | OG-M | TS-M	Műanyag/cink	Z80.000S

Tartalmaz:
3a 1 x Zárburkolat
3b 1 x Zárburkolat-előlap
3c 1 x Zárburkolat takarósapka

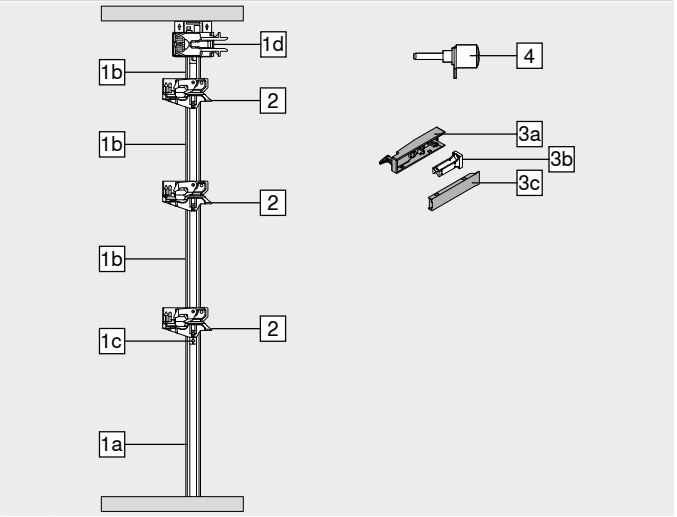

4 A cilinder nem része a szállítási egységnek

Tartozékok

– Szinkronizáló-készlet

Szín	Anyaga	Cikkszám
SZ	Műanyag	Z80V000A

Tartalmaz:
– 2 x Felfogató szinkronizálóhoz
– 2 x Szinkronizáló emelőkar
Ajánlott > 600 mm korpuszszélességhez KB zárfunkcióval kombinálva
Szinkronizáló alkalmazásakor két retesztartó rúd szükséges

– Szinkronizáló tengely

Hossza (mm)	Anyaga	Cikkszám
1163	Alumínium	Z80V1163W

Méretre vágáshoz
Szinkronizáló alkalmazásakor két retesztartó rúd szükséges
Szabás Belső korpuszszélesség LW – 7 mm

Szín		Szín	
SW-M	Selyemfehér matt	TS-M	Terrafekete matt
WGR	Világosszürke	SZ	Fekete
OG-M	Orionszürke matt		

CABLOXX

Tervezés

Helyigény – retesztartó rúd és szinkronizáló

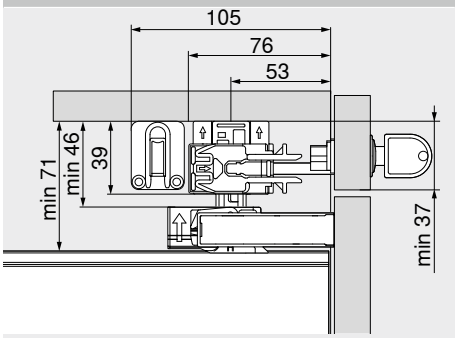

Bemarási méret – retesztartó rúd

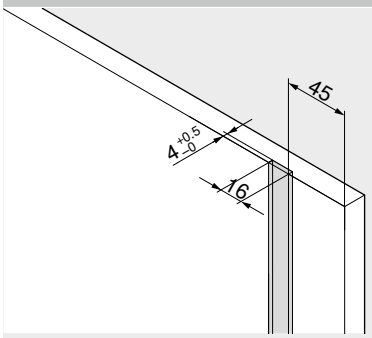

Befúrási méret – retesztartó rúd

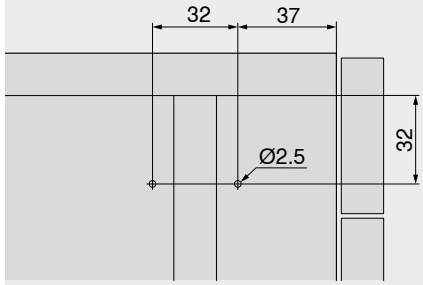

Specifikációk – cilinder

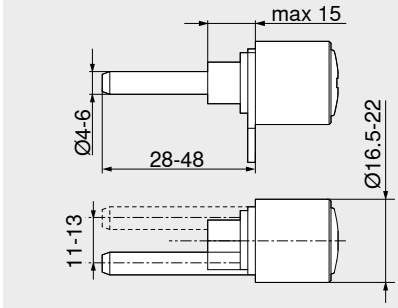

A cilinder nem része a szállítási egységnek

Befúrási méret – cilinder

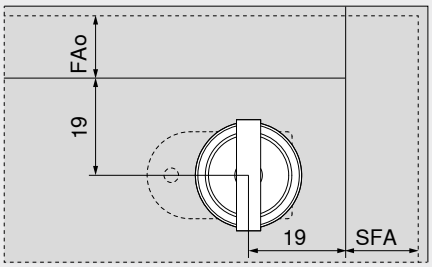

FAo Felső előlapráütés
SFA Oldalsó előlapráütés

Befúrási méret – szinkronizáló tartó

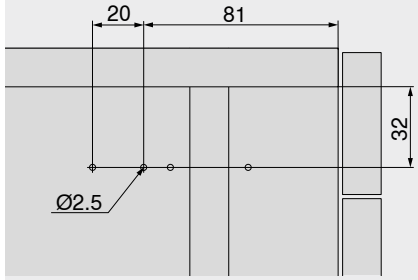

Befúrási méret – zárburkolat-előlap

LEGRABOX | MERIVOBOX | TANDEMBOX

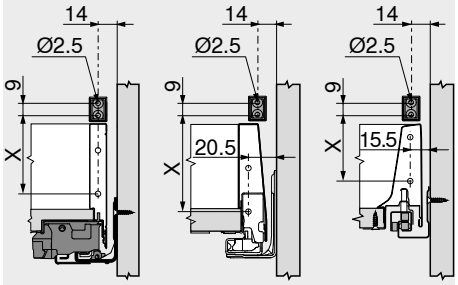

Fiókrendszerek	X (mm)							
	Fiók			Frontkihúzású fiók				
	N	M	K	B	C	D	E	F
LEGRABOX	40	59	97	–	148[1]	–	–	212[1]
MERIVOBOX	57	80	116	–	–	–	181	–
TANDEMBOX antaro	57	57	87	114	146	178	–	–

Zárburkolat-előlapdarab előfúrás Ø 2.5 mm
[1] +4 mm LEGRABOX fióknál AMBIA-LINE-keresztkorláttal

MOVENTO | TANDEM

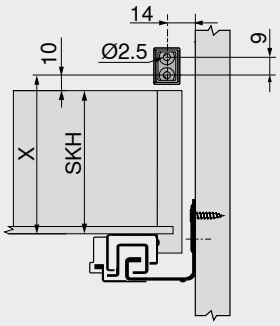

X = SKH + 10 mm
SKH Fiókmagasság

Minimális előlapmagasság FH

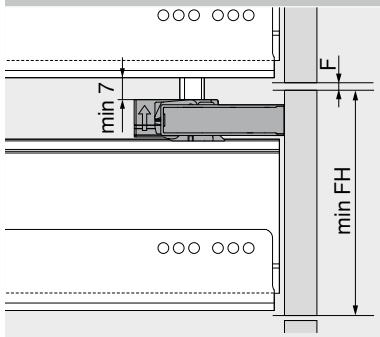

Fiókrendszerek	Minimális előlapmagasság FH							
	Fiók			Frontkihúzású fiók				
	N	M	K	B	C	D	E	F
LEGRABOX	107	132	170	–	221	–	–	285
MERIVOBOX	113	136	173	–	–	–	236	–
TANDEMBOX antaro	111	126	156	183	215	247	–	–

Érvényes BLUMOTION-sínekhez
F Fuga 2 mm

Oldalmutatók

Áttekintés	573
LEGRABOX	190
Áttekintés	257
TANDEMBOX antaro	302
MOVENTO	416
TANDEM	446
E-SERVICES és felhasználási segédeszközök	590
További technikai információk	698

Felszerelés, leszerelés és beállítás

Short-URL
www.blum.com/a710

Rögzítőrendszerek vékony előlapokhoz – EXPANDO T



- 3 különböző felhasználás – felnyílórendszerek | kivetőpántrendszerek | box-rendszerek
- már 8 mm-es előlapoktól
- **EXPANDO T** – előszerelt rögzítőrendszer
- különféle előlap anyagok
- használja az online terméktervezőt – a rajzokon minden méretet kiszámol az ön tervezéséhez

Rendelési információk

Felnyíló vasalatrendszerek

AVENTOS HS | HL | HK top

–	Előlaprögzítő		
	Kivitelezés	**Rögzítési mód**	**Cikkszám**
	Vékony előlapok	EXPANDO T	20S42T1

Rögzítési pozíciók adatai a Felnyílórendszerek fejezetben találhatók

Kivetőpántrendszerek

CLIP top BLUMOTION | CLIP top

–	Kivetőpánt vékony ajtókhoz			
	Kivetőpánt	**Rugó**	**Szín**	**Cikkszám**
	CLIP top BLUMOTION	●	NI | ONS	71B453T
	CLIP top	●	NI	71T453T
		○		70T453T.TL

A különböző ütköztetési megoldások megfelelő csavarozási távolságokkal érhetők el

Rugó	
●	Rugóval
○	Rugó nélkül

Fiókrendszerek

LEGRABOX

–	Előlaprögzítő		
	Magasság	**Rögzítési mód**	**Cikkszám**
	N	EXPANDO T	ZF7N70T2
	M		ZF7M70T2
	K		ZF7K70T2
	C		ZF7C70T2

Az F magasság és a rögzítési pozíciók adatai a LEGRABOX Box-rendszer fejezetben találhatók

MERIVOBOX

–	Előlaprögzítő		
	Magasság	**Rögzítési mód**	**Cikkszám**
	N | M | K | E	EXPANDO T	ZF4.10T2

A rögzítési pozíciók adatai a MERIVOBOX box-rendszerek fejezetben találhatók

–	Előlaprögzítő fent		
	Magasság	**Rögzítési mód**	**Cikkszám**
	E	EXPANDO T	ZF4.50T2

A rögzítési pozíciók adatai a MERIVOBOX box-rendszerek fejezetben találhatók

LEGRABOX | MERIVOBOX

–	Előlap-/fenékstabilizálás vékony előlapokhoz		
	Szín	**Rögzítési mód**	**Cikkszám**
	R7037	EXPANDO T	Z96.00T1

A rögzítési pozíciók adatai a LEGRABOX | MERIVOBOX box-rendszerek fejezetben találhatók
Javaslat:
Korpusz szélesség KB > 600 mm: 1 db
Korpusz szélesség KB > 900 mm: 2 db
Előlapmagasság FH > 380 mm: 1 db

Egyéb termékek

–	EXPANDO T – egyenként		
	Szín	**Rögzítési mód**	**Cikkszám**
	TGR	EXPANDO T	70T4532T

Szín		Szín	
NI	Nikkelezett	R7037	RAL 7037 szürke
ONS	Onyxfekete	TGR	Sötétszürke

Rögzítőrendszerek vékony előlapokhoz – EXPANDO T

Tervezés

EXPANDO T alkalmazási terület

Az EXPANDO T alkalmas a Blum-vasalatok vékony előlapanyagokhoz való rögzítéséhez a bútorgyártásban

Előlapanyagok 8 mm vastagságtól megfelelő stabillitás és szilárdság esetén alkalmazhatók

Alkalmazási terület és megmunkálási javaslatok

Blum által tesztelt anyagok	Kereszt húzószilárdság (N/mm²)	Min. húzónyomaték (Nm)
Forgácslap	> 0.40	1.5
MDF	> 0.60	1.5
HDF		2
HPL		2
Ásványi alapú anyagok		2
Granit Nero Assoluto természetes kő		3
Kvarckompozit műkő		3
Kerámia lapok		3

Furatmélység | csavarválaszték – EXPANDO T

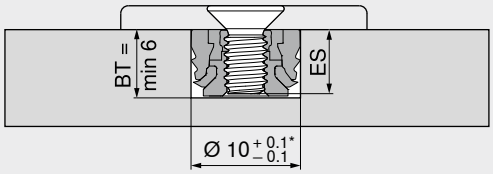

Az EXPANDO T egyedi alkalmazásnál M4-es csavarokat kell használni

A csavar hosszától függően az egyes dűbelek fúrási mélységének a lehető legkisebbnek kell lennie

BT Fúrásmélység

ES Csavar behatolási mélység

ES min. = 4 mm

ES max. = BT – 0.5 mm

* Kőnél és kerámiánál +0.2/–0.1 mm

Szerelés – EXPANDO T

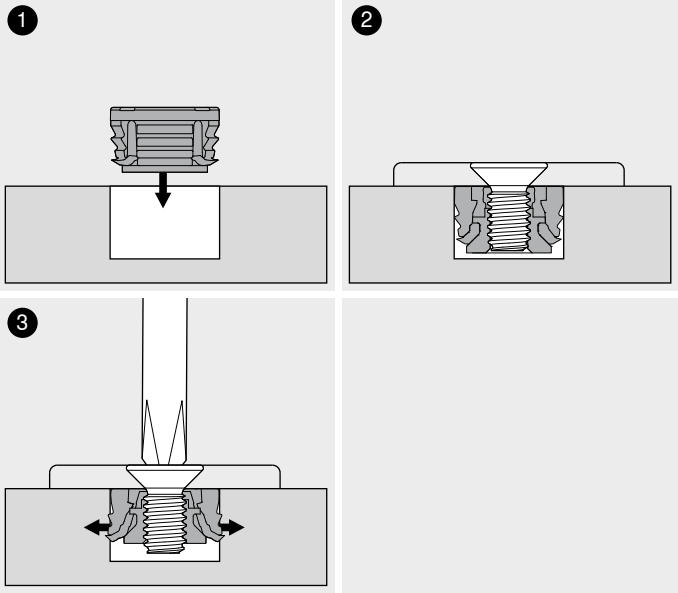

Felelősség kizárása

A Blum nem vállal garanciát a felsorolt anyagoktól eltérő, vagy más gyártók vasalataival történő EXPANDO T kombinációkra

A szerelést ajánlatos bútorgyártó szakemberre bízni

Oldalmutatók

AVENTOS HS – felbillenő vasalat	30
AVENTOS HL – felnyíló lift vasalat	36
Áttekintés	43
CLIP top BLUMOTION | CLIP top – kivető-pántok	70
LEGRABOX	190
Áttekintés	257
Előlap-/fenékstabilizálás vékony előlapokhoz	239

Még többet az EXPANDO T új rögzítőrendszerünkről

Short-URL
www.blum.com/EXPANDO_T_3

Felszerelés, leszerelés és beállítás

Short-URL
www.blum.com/a720

Felcsavarozható szekrényfelfüggesztő vasalat

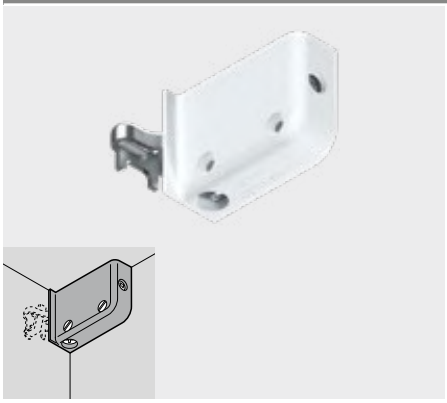

- műanyag ház, cinkezett acél akasztókengyellel
- 3-dimenzióban állítható
- terhelés 130 kg páronként a DIN EN 15939 szerint (ellenőrzőkeret A)
- szín: fehér | barna | RAL 9001 krémfehér

Rendelési információk

	Kivitelezés	Cikkszám
	Jobb	48N0510.02
	Bal	48N0510.03

Oldalmutatók

Tesztadatok 702

Tervezés

Helyigény

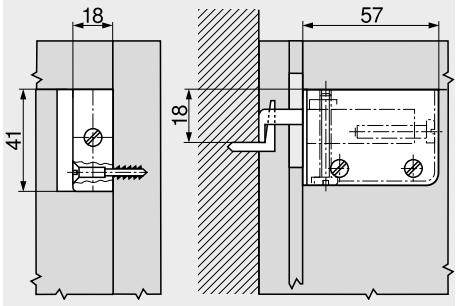

Rögzítési pozíció

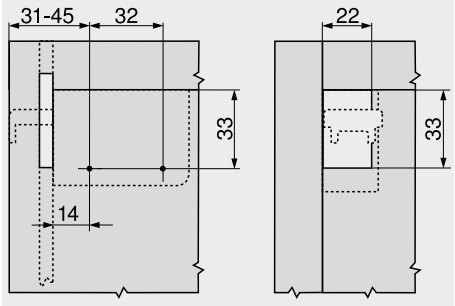

A korpuszoldalon és a hátfal kivágása

Bepréselhető szekrényfelfüggesztő vasalat

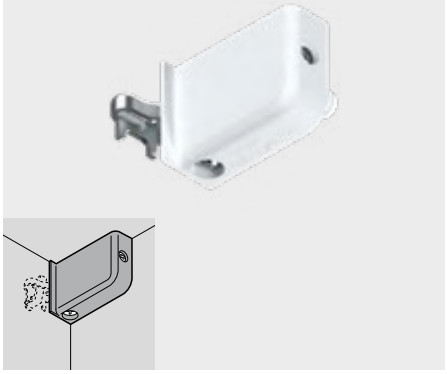

- műanyag ház, cinkezett acél akasztókengyellel
- 3-dimenzióban állítható
- terhelés 130 kg páronként a DIN EN 15939 szerint (ellenőrzőkeret A)
- szín: fehér | barna | RAL 9001 krémfehér

Rendelési információk

	Kivitelezés	Cikkszám
	Jobb	48N0610.02
	Bal	48N0610.03

Tartozékok

Bepréselő matrica

	Feldolgozás	Cikkszám
	Szekrényfelfüggesztő vasalat [1]	MZM.0078

[1] MINIPRESS

Oldalmutatók

Tesztadatok 702

Tervezés

Helyigény

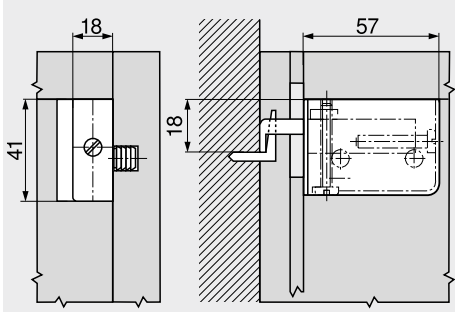

Rögzítési pozíció

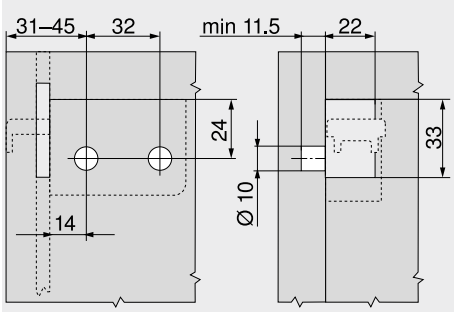

A korpuszoldalon és a hátfal kivágása

Felcsavarozható összekötő vasalat

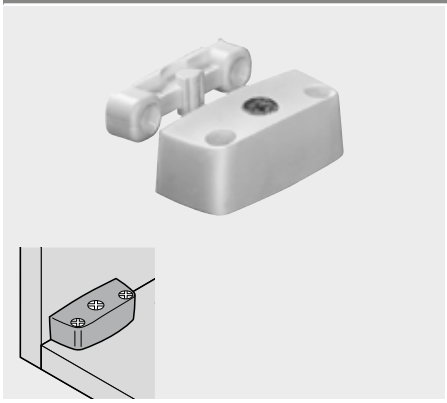

- műanyag burkolatba előszerelt cinkexcenter
- műanyag összekötő elemmel

Rendelési információk

	Szín	Cikkszám
	Fehér | Barna	40.2000

Tervezés

Fenéklap

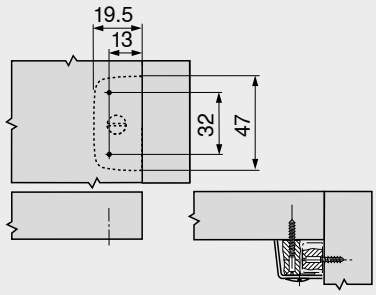

Korpuszoldal

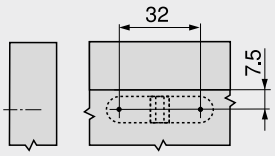

Bepréselhető összekötő vasalat

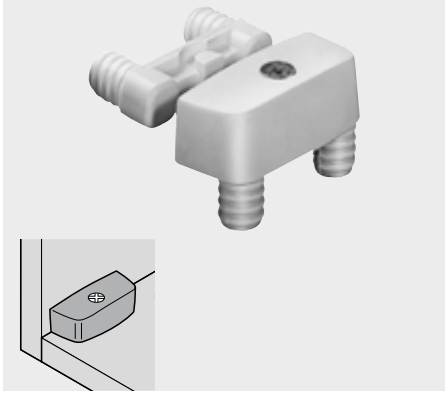

- műanyag burkolatba előszerelt cinkexcenter
- műanyag összekötő elemmel

Rendelési információk

Összekötő persely

	Szín	Cikkszám
	Fehér | Barna	40.2110

Összekötő elemmel

	Szín	Cikkszám
	Natúr	40.2120.02

Tervezés

Korpuszmegmunkálás

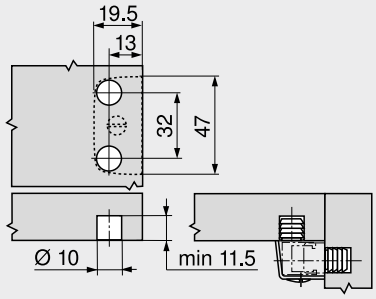

Korpuszoldal

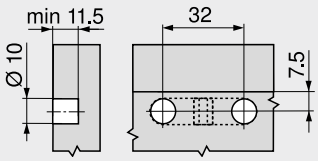

Összekötő vasalat összekötő csavarral

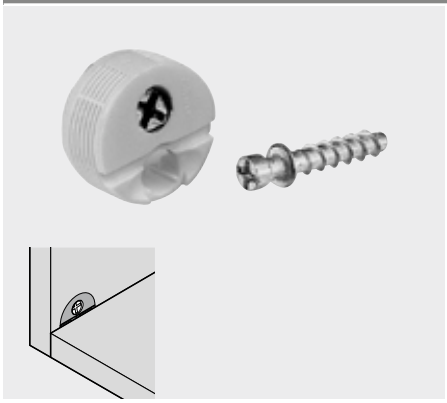

- műanyag burkolatba előszerelt cinkexcenter
- az összekötő csavar cinköntvényből készül

Rendelési információk

	Szín	Cikkszám
	Fehér | Barna	42.0700.01

Tartozékok

Bepréselő matrica

	Feldolgozás		Cikkszám
	Összekötő persely	[1]	MZM.0077

[1] MINIPRESS

Tervezés

Fenéklap

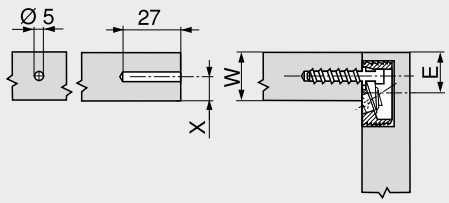

E = W – X + 8 mm
X max. = 9.5 mm

Korpuszoldal

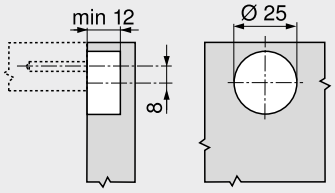

Összekötő vasalat összekötő csavarral

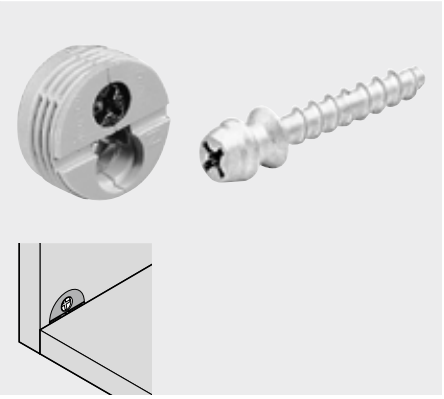

- műanyag burkolatba előszerelt cinkexcenter
- az összekötő csavar cinköntvényből készül

Rendelési információk

Összekötő persely

	Szín	Cikkszám
	Fehér | Barna	40.0110N

Összekötő csavar

	Anyaga	Cikkszám
	Cink	40.0720

Tartozékok

Bepréselő matrica

	Feldolgozás		Cikkszám
	Összekötő persely	[1]	MZM.0070

[1] MINIPRESS

Tervezés

Korpuszmegmunkálás

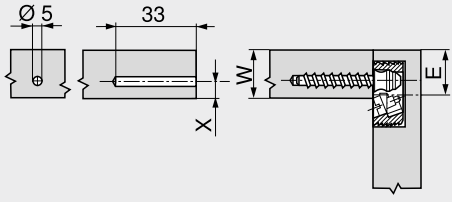

E = W – X + 5.8 mm
X max. = 8 mm

Korpuszoldal

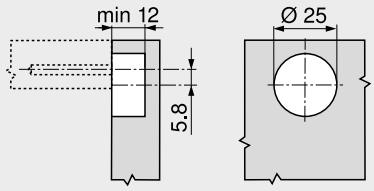

Összekötő vasalat dübellel és feszítőcsappal

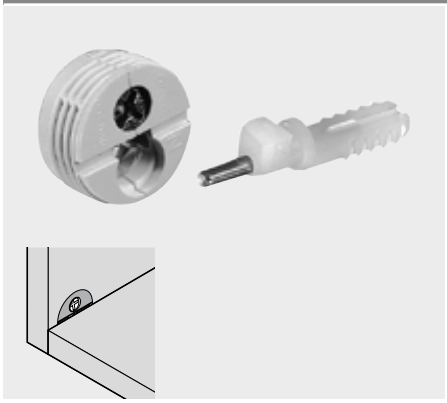

- műanyag burkolatba előszerelt cinkexcenter
- bútorösszekötő vasalat dübellel és feszítőcsappal

Rendelési információk

	Szín	Cikkszám
	Fehér | Barna	40.0200N

Tartozékok

Bepréselő matrica

	Feldolgozás		Cikkszám
	Összekötő persely	[1]	MZM.0070

[1] MINIPRESS

Tervezés

Fenéklap

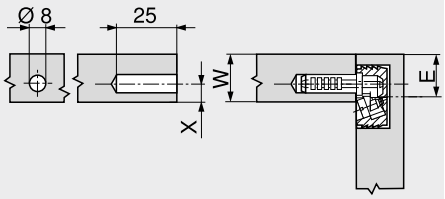

E = W – X + 7.4 mm
X max. = 9 mm

Korpuszoldal

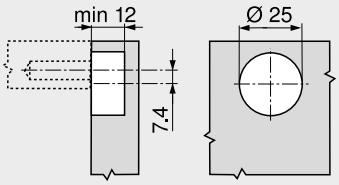

Összekötő vasalat összekötő elemmel 32-es raszterben

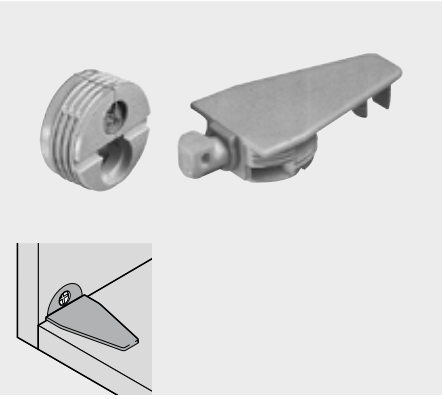

- műanyag burkolatba előszerelt cinkexcenter
- műanyag összekötő elemmel

Rendelési információk

Összekötő persely

	Szín	Cikkszám
	Fehér | Barna	40.0110N

Összekötő elemmel

	Szín	Cikkszám
	Fehér | Barna	40.0620

Tartozékok

Bepréselő matrica

	Feldolgozás		Cikkszám
	Összekötő persely	[1]	MZM.0070
	Összekötő elemmel	[1]	MZM.0071

[1] MINIPRESS

Tervezés

Korpuszmegmunkálás

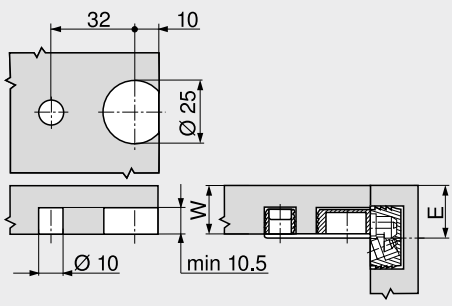

E = W + 1.5 mm

Korpuszoldal

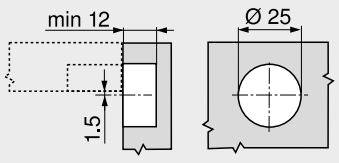



Mi a Blumnál azt szeretnénk, hogy Ön minden Blum termékkel olyan könnyen dolgozhasson, ahogyan csak lehet, mert a tökéletes mozgás precíz beépítést igényel.

E-SERVICES szolgáltatásunk és feldolgozási segédeszközeink optimálisan támogatják Önt termékeink tervezésében és feldolgozásában: egyszerű alkalmazás, felhasználóbarát kezelésük és hosszú élettartam révén. Ezen felül az E-SERVICES bármikor, ingyenesen elérhető az Ön számára.

Nagy hangsúlyt fektetünk a biztonságra – a felhasználási segédeszközeinket folyamatosan ellenőrizzük és ezáltal megfelelnek a legmagasabb biztonsági előírásoknak.

E-SERVICES



A Blum az E-SERVICES online szolgáltatásokkal támogatja Önt, mindenkor és mindenhol. A mi szolgáltatásaink az Ön hétköznapi munkarendszeréhez igazodnak. Így jut Ön egyszerűen és gyorsan a kívánt eredményhez.

Fúró- és vasalatbepréselő gépek



Fúró- és vasalatbepréselő gépeink különböző típusaival minden felhasználási területen a legjobb segítséget nyújtjuk.

Szerelési eszközök



Szerelési segédeszközeink támogatják Önt a Blum box-rendszerek pontos összeszerelésében.

Sablonok



Gondoskodjon sablonjainkkal és ütköztető segédleteinkkel termékeink pontosságáról a beépítés során.

E-SERVICES

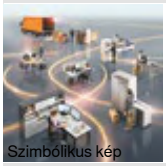
Szimbólikus kép

E-SERVICES 592
Áttekintés 593

Fúró- és vasalatbepréselő gépek


Szimbólikus kép

Fúró- és vasalatbepréselő gépek 604
Áttekintés 605
Áttekintés – feldolgozási lehetőség 606

Szerelési eszközök


Szimbólikus kép

Szerelési eszközök 644
Áttekintés 645

Sablonok


Szimbólikus kép

Sablonok 650
Áttekintés 651
Áttekintés – sablonok 652
Áttekintés – feldolgozási lehetőség 654

E-SERVICES – hatékony segítség minden munkalépésnél



A Blum E-SERVICES digitális szolgáltatásokat tartalmaz vevőink és partnereink számára. Ezek online, bármikor és mindenhol elérhetők. A jó szolgáltatás ott van, ahol szükség van rá. Ezért szolgáltatásaink alkalmazkodnak az ön napi munkájához. Van amelyik egyes feladatokat tesz könnyebbé, másik akár több lépést is végigkísér a folyamatban. De minden E-SERVICE szolgáltatás egyszerűbbé és gyorsabbá teszi optimális célja elérését.

Marketing-Médiakönyvtár



Olyan sokféle, akárcsak az Ön értékesítési elvárásai.

Termékadatbázis



Műszaki információk Blum termékekhez.

Terméktervező



Vasalatok tervezése, megrendelése és alkalmazások gyártása.

Korpusztervező



Segíti Önt a tervezéstől a gyártásig.

CAD/CAM-adatszolgáltatás



A közvetlen út az aktuális adatokhoz.

EASY ASSEMBLY-App



Digitális segédlet az Ön szereléséhez.

Megnevezés	Oldal	Munkalépések						
		Forgalmazás	Fejlesztés | Tervezés | Ajánlat	Szerkesztés	Rendelés	Gyártás	Szállítás | Szerelés	Vásárlást követő szolgáltatások
Felhasználások								
Marketing-Médiakönyvtár	594	●						
Termékadatbázis	595		●	●				
Terméktervező	596		●	●	●	●		
Korpusztervező	598		●	●	●	●		
CAD/CAM-adatszolgáltatás	600			●		●		
EASY ASSEMBLY-App	602						●	
Vásárlást követő szolgáltatások	603							●

Marketing-Médiakönyvtár



Olyan sokféle, akárcsak az Ön értékesítési elvárásai

Olyan sokféle, akárcsak az Ön értékesítési elvárásai. Az értékesítési anyagaihoz szükséges professzionális tartalmakat a nap 24 órájában ingyenesen megtalálja a Marketing-Médiakönyvtárban. Töltse le a nagyfelbontású képeket, videókat, katalógusokat, és értékesítse termékeit a figyelem felkeltésével.

- több mint 17000 Blum-reklámanyag elérése több mint 40 nyelven
- töltse le a prospektusokat, katalógusokat, fotókat, logókat, filmeket, szerelési útmutatókat, prezentációkat, műszaki adatlapokat, tanúsítványokat stb. ingyenesen
- értékesítse a Blum termékeket és Blum termékekkel szerelt bútorokat még hatékonyabban a webshopjában, bemutatótermében vagy üzleti tárgyalásai során

Munkalépések

Mely munkafolyamatoknál kap támogatást?

Forgalmazás	Fejlesztés | Tervezés | Ajánlat	Szerkesztés	Rendelés	Gyártás	Szállítás | Szerelés	Vásárlást követő szolgáltatások

Forgalmazás	Támogatjuk önt termékei értékesítésében a Blum-vasalatokkal úgy, hogy ingyenesen és több mint 40 nyelven bocsátunk rendelkezésére minden értékesítési anyagot. Ezzel időt és saját nyomtatványai készítésének magas költségeit takarítja meg.

Praktikus funkciók

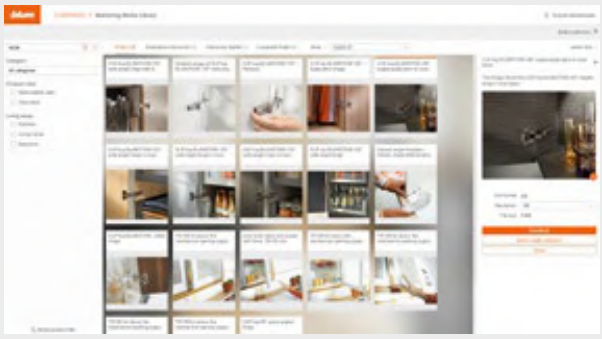

Médiagyűjtemény

A médiagyűjtemény segítségével elmenthet különböző nyomtatványokat a későbbiekre és ezeket ráadásul egy egyedi könyvtárszerkezetben is elhelyezheti. Így a nyomtatványokat egészen egyszerűen a saját igényeinek megfelelően kezelheti. Ezeket a mappákat, vagy akár egyes fájlokat is linkben megoszthat a csapatával és különböző formátumokban le is töltheti.

Oldalmutatók

Áttekintés	593
Marketing-Médiakönyvtár	

Short-URL
www.blum.com/s017

Termékadatbázis

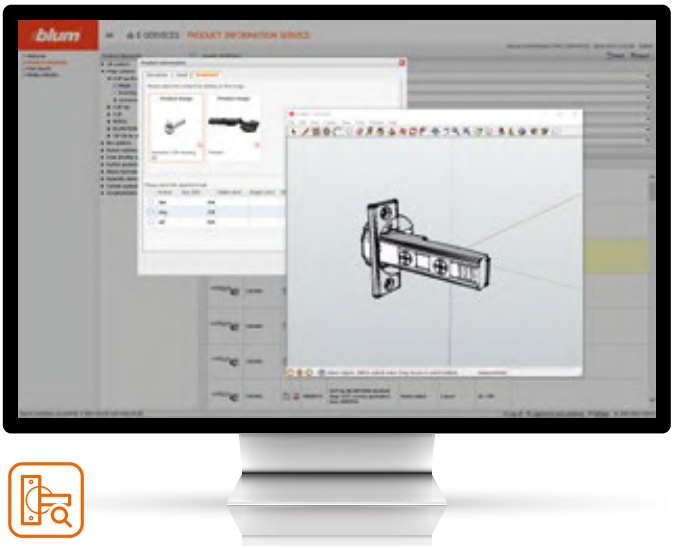

Műszaki információk Blum termékekhez

Műszaki információk Blum termékekhez. A termékadatbázisban megtalálhatók minden egyes Blum-termékről az értékes tudnivalók. Töltse le a termékleírásokat, műszaki részleteket, termékrajzokat, CAD-adatokat valamint sok egyéb részletes információt és dolgozza fel ezeket közvetlenül.

- a piacon kapható összes Blum-termék áttekintése
- az egyes termékek részletes leírása a műszaki jellemzőkkel együtt
- pontos adatok közvetlenül a vasalatkereskedőtől szabad felhasználásra
- különböző termékadatok közvetlen letöltése: képek, grafikák, rajzok és 3D-CAD-adatok a Blum-vasalatmegoldások tervezéséhez és összeállításához

Munkalépések

Mely munkafolyamatoknál kap támogatást?

Forgalmazás | **Fejlesztés \| Tervezés \| Ajánlat** | **Szerkesztés** | Rendelés | Gyártás | Szállítás \| Szerelés | Vásárlást követő szolgáltatások

Fejlesztés | Tervezés | Ajánlat	A termékadatbázis áttekintést nyújt önnek arról, hogy az ön piacán mely termékek érhetők el. Minden egyes termék műszaki tulajdonságai áttekinthetően ábrázolva. Ez segít bútorai fejlesztése vagy tervezése során.
Szerkesztés	A termékadatbázis a műszaki jellemzők mellett a terméktervezéshez tervezési grafikákat és 3D-CAD-adatokat is biztosít minden egyes árucikkhez.

Funkciók



Termékinformációk

Egyszerű termékkeresés a termékkategóriákon keresztül vagy a szabad keresés funkcióval. Így gyorsan megkap minden alapvető információt bármely árucikkről. További információkat kaphat pl. cikk- és azonosító számokról, súlyról, EAN-kódokról, valamint további részleteket a csomagolásról és a termék anyagáról.



Termékek részletes jellemzői

A termékek minden műszaki jellemzői mellett különböző letölthető képek, grafikák, rajzok és 3D-CAD-fájlok állnak rendelkezésére.

Oldalmutatók

Áttekintés 593

Termékadatbázis

Short-URL
www.blum.com/s001

Terméktervező



Vasalatok kiválasztása – Egyszerű. Gyors. Precíz.

A terméktervező gyorsan és egyszerűen megadja a megfelelő vasalatmegoldásokat a bútorprojektjeihez. Teljes projektek komplett vasalatlistáját közvetlenül átküldheti az online-shopban kiválasztott kereskedőnek. Az átfogó tervezési eredmény nyomtatásra kínál gyártási rajzokat vagy CAD-adatokat a tervezőszoftverében történő további feldolgozáshoz. Az EASYSTICK-re és CNC-gépekre történő átvitelhez BXF-[1] és CAM-adatok[2] állnak készen.

- a hiba nélküli rendelés érdekében teljes vasalatlisták
- mindenre kiterjedő tervezési eredmények, beépítési, szerelési, beállítási és gyártási információkkal
- minden funkció rendelkezésre áll tablethez és okos telefonokhoz is
- intuitív, vezetett termékválaszték egészen a hibátlan vasalatlistákig hasznos információkkal az új termékekről

Munkalépések

Mely munkafolyamatoknál kap támogatást?

Forgalmazás | **Fejlesztés \| Tervezés \| Ajánlat** | **Szerkesztés** | **Rendelés** | **Gyártás** | **Szállítás \| Szerelés** | **Vásárlást követő szolgáltatások**

Fejlesztés | Tervezés | Ajánlat	Bútorprojektjeihez a megfelelő vasalatok megállapítása: a komplett és gyártó által ellenőrzött vasalatlisták egyszerű és gyors készítése jelentősen leegyszerűsíti a fejlesztő tervezést és az ajánlatok szervezését.
Szerkesztés	Pontos méretezést biztosít a Blum-termékmegoldásokból minden lényeges mérettel. A letöltés CAD-adatokat biztosít 2D-ben és 3D-ben összeállított geometriaként – pontosan a bútorprojektjeihez igazítva (méretek, súlykalkuláció, anyagtípus, terhelés, ...). Sokrétű exportlehetőség az adatoknak az ön tervezőszoftverében történő további felhasználásához.
Rendelés	A vasalatlisták a „Projektjeim" mappában egyszerűen vevői projektenként tárolhatók és szervezhetők. A teljes, ellenőrzött vasalatlistákat gyorsan és kényelmesen közvetlenül átküldheti a kiválasztott kereskedőnek.
Gyártás	A mindenre kiterjedő tervezési eredmény szabási listákkal, gyártási rajzokkal és CAD/CAM-adatokkal[2] támogatja önt a bútoralkalmazások gyártásában. Függetlenül attól, hogy kézzel vagy géppel gyárt.

Felhasználás

Könyvtáram	Projektjeim | Rendelési listáim	Kereskedők kapcsolódási pontjai
Az ismétlődő konfigurációk sablonként elmenthetők az ön egyedi standard beállításaival.	Konfigurációk mentése és projektekbe szervezése – ezáltal később is mindig hozzáfér tervezési eredményeihez.	A teljes, ütköztetőpróbának alávetett vasalatlisták egyszerű átküldése a kiválasztott kereskedőnek.

[1] A BXF (Blum eXchange-Format) nem csak az összes vasalat információt tartalmazza, hanem a faalkatrészek gyártási információit is, pl. szabásterveket és furatpozíciókat.

[2] A kiválasztáshoz rendelkezésre álló CAM-adatok mindig az egyes aktuális termékre vonatkoznak. A fa elemeken történő megfelelő pozícionálást ezért kérjük, kézzel hajtsa végre.

Terméktervező

Funkciók

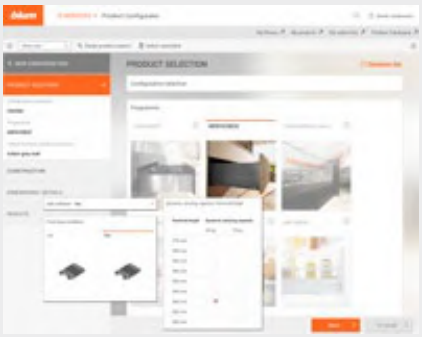

Termékválaszték – a megfelelő vasalatok néhány kattintással

A vezetett termékválasztékkal megkapja a bútorprojektjéhez illő vasalatokat. Komplex bútorhelyzetek esetén is támogatja önt a praktikus segédszámoló program a felnyílók és ajtók vagy az optimális TIP-ON BLUMOTION-egység megfelelő előlapsúlyainak kiszámításában. Gyorsan és egyszerűen készíthetők komplett vasalatlisták olyan termékalkalmazásokhoz mint a SPACE STEP vagy a CABLOXX.

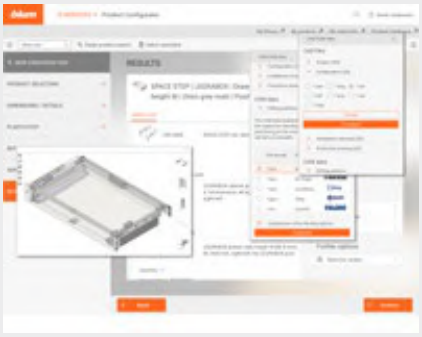

Sokrétű tervezési eredmény – minden munkamódhoz

A sokrétű tervezési eredmény nem hagy nyitott kéréseket – a gyártó által ellenőrzött vasalatlisták, pontos és hibamentes 2D/3D-CAD-adatok a tervezőszoftverben történő további felhasználáshoz, gyártási rajzok a kézi gyártáshoz, tervezési és szerelési információk, fa szabáslisták és 3D-nézet a gyors vizuális ellenőrzéshez. Mindezt minden egyes konfiguráció után vagy összegyűjtve komplett projektekhez is megkapja.

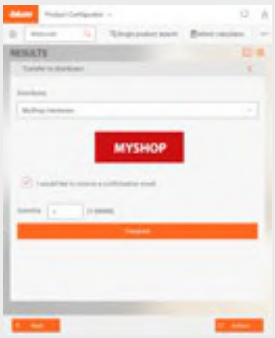

Vasalatlisták átküldése a kiválasztott kereskedőknek

Ellenőrzött vasalatlistáinkat projektekben | kommissiókban kezelheti és néhány kattintással közvetlenül átküldheti az online-shopban kiválasztott kereskedőnek. Szervezze projektjeit a „Projektjeim” alkalmazásban és használja a „Rendelési listáim” funkciót több projekten átívelő gyűjtőmegrendelésekhez.

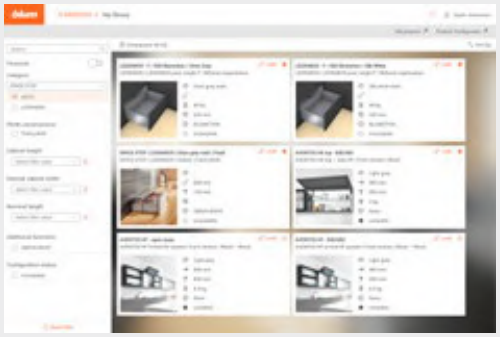

Könyvtárak – hasznos sablonok a műhelye standard-jeihez

Használja a „Könyvtáram” menüpontot a gyakran szükséges, ismétlődő konfigurációk sablonként történő elmentésére. A könyvtárban lévő sablonok kioszthatók az ön standard értékeivel és elmenthetők a következő konfigurációhoz.
A következő előhíváskor az ön személyes standard értékei már ki lesznek töltve. Már csak néhány értéket kell beírnia. Ezzel sok időt megtakarít – ellenőrzött rendelési lista néhány kattintással.

Oldalmutatók

Áttekintés 593

Terméktervező

Short-URL
www.blum.com/s002

Korpusztervező



Segíti Önt a tervezéstől a gyártásig

Segíti Önt a tervezéstől a gyártásig. Néhány kattintással tervezzen korpuszokat Blum-vasalatokkal. A beépített ütköztetőpróbával a tervezés pontos és hibamentes. A mindenre kiterjedő tervezési eredmény optimálisan támogatja ön folyamataiban: tervezéskor, összeállításkor, megrendeléskor és gyártáskor.

- átfogó online-alkalmazás könnyen érthető felhasználói felülettel – manuális frissítések nélkül
- tervezzen korpuszokat ütköztetésre bevizsgált vasalatokkal, és értékes időt takarít meg

Munkalépések

Mely munkafolyamatoknál kap támogatást?

Forgalmazás	Fejlesztés | Tervezés | Ajánlat	Szerkesztés	Rendelés	Gyártás	Szállítás | Szerelés	Vásárlást követő szolgáltatások

Fejlesztés | Tervezés | Ajánlat	Állítsa össze és mentse el projektjeit fáradtság nélkül online Így a vevői ajánlatához ellenőrzött és hiánytalan vasalatlistákat kap.
Szerkesztés	A korpuszok és az ahhoz megfelelő vasalatok tervezésekor korpusztervezőnk támogatja Önt. CAD-adatokat kap a legjáratosabb formátumokba, amelyeket tervezőszoftverében tovább tud használni. Rendelkezik a szoftvere BXF-interfésszel[1]? Akkor használja a kiegészítő gyártási információkat tartalmazó BXF-adatainkat[1].
Rendelés	Kész vasalatlistáit küldje meg közvetlenül az online-shopban vagy az ügyfélszolgálaton keresztül kiválasztott kereskedőnek. Kezelje projektjeit és rendelési listáit kényelmesen a „Projektjeim” és „Rendelési listáim” menüpontokban.
Gyártás	Használja szabáslistáinkat, megmunkálási áttekintésünket vagy gyártási rajzainkat – digitális vagy analóg formában nyomtatásra. A BXF-fájl[1] segítségével vigye át az eredményeket a MINIPRESS gépre az EASYSTICK-kel.

[1] A BXF (Blum eXchange-Format) nem csak az összes vasalat információt tartalmazza, hanem a faalkatrészek gyártási információit is, pl. szabásterveket és furatpozíciókat.

Korpusztervező

Funkciók

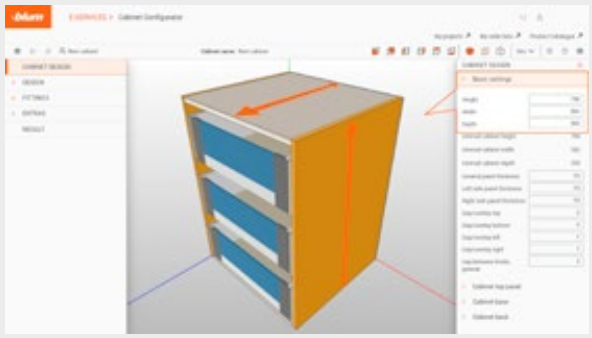

Korpuszszerkezet

A korpuszszerkezetben határozza meg korpusza magasságát, szélességét, mélységét, valamint felső lapját, alsó lapját és fiókhátfalát. Tervezzen most gyorsabban úgy, hogy a gyakran használt korpuszméreteket standard értékként elmenti. A korpuszszerkezetet ekkor a vasalattervezés után is módosíthatja.



Vasalatválaszték

Húzza az országában elérhető vasalatokat lenyomva tartott egérrel a korpuszba. Takarítson meg időt azzal a vasalattervezés során, hogy a vasalatokat egy kattintással duplikálja vagy rögzíti személyes vasalat-mintáit.

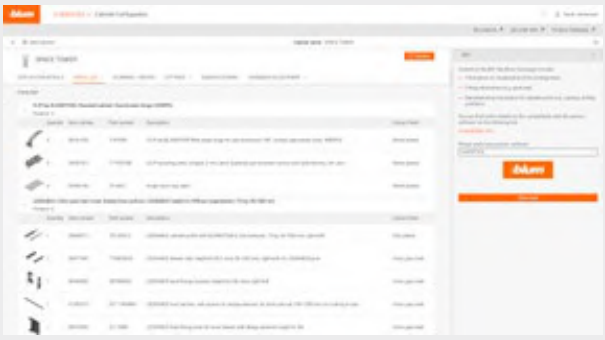

Tervezési eredmény

A mindent magában foglaló tervezési eredmény optimálisan segíti önt a folyamat során.

- fejlesztés, tervezés, ajánlat: vevői ajánlatához használjon ellenőrzött és teljes vasalatlistákat
- tervezés: dolgozza fel tovább a CAD- és BXF-adatokat[1] saját CAD-szoftverében
- megrendelés: a vasalatlistáit küldje meg közvetlenül az online-shopban vagy az ügyfélszolgálaton keresztül kiválasztott kereskedőnek
- gyártás: nyomtassa ki a szükséges gyártási információkat vagy a BXF-adatokat[1] vigye át a MINIPRESS gépre EASYSTICK-kel

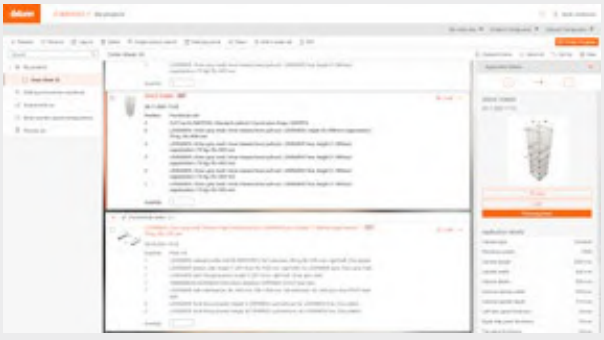

Projektjeim | Rendelési listáim

A „Projektjeim”-ben elmentheti és szervezheti összeállításait. A tervezési eredmény így tartósan megmarad a bútorprojektjeihez.
A „Rendelési listáim” segítségével kényelmesen feldolgozhatja a megrendeléseket azáltal, hogy az ellenőrzött vasalatlistákat online továbbítja a kiválasztott kereskedőkhöz.

[1] A BXF (Blum eXchange-Format) nem csak az összes vasalat információt tartalmazza, hanem a faalkatrészek gyártási információit is, pl. szabásterveket és furatpozíciókat.

Oldalmutatók

Áttekintés 593

Korpusztervező

Short-URL
www.blum.com/s003

CAD/CAM-adatszolgáltatás

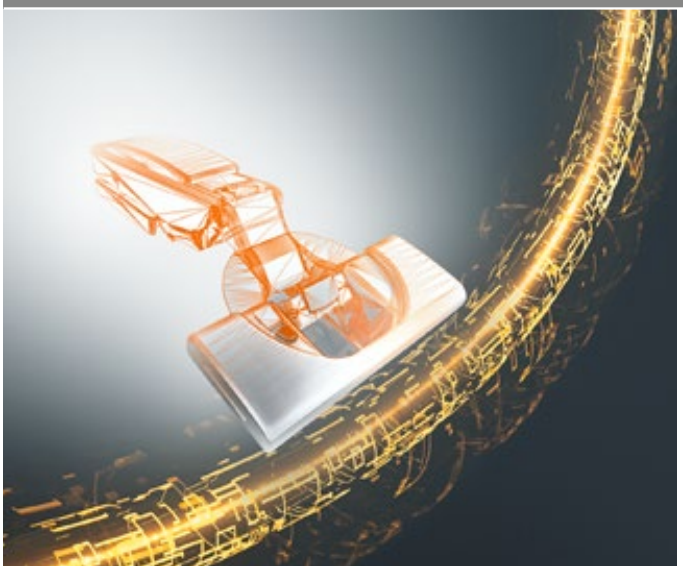

Út az aktuális CAD/CAM-adatokhoz

A tervezés és gyártás optimális támogatásához számos különféle CAD/CAM-formátumot kínálunk. A CAD/CAM-adatszolgáltatással hasznos adatokhoz fér hozzá – gyorsan és éjjel-nappal.

- férjen hozzá központilag az aktuális, gyártó által ellenőrzött CAD/CAM-adatokhoz[2]
- lépjen be közvetlenül a tervezőinkbe és szerezzen gyártási rajzokat, BXF-adatokat[1], beépítési helyzeteket – méretre pontosan és ütköztető-próbával
- hiányoznak a megfelelő adatok? Akkor egyszerűen kérjen tőlünk pl. egyedi vasalatához rajzokat

Munkalépések

Mely munkafolyamatoknál kap támogatást?

Forgalmazás | Fejlesztés \| Tervezés \| Ajánlat | **Szerkesztés** | Rendelés | **Gyártás** | Szállítás \| Szerelés | Vásárlást követő szolgáltatások

Szerkesztés	A legjáratosabb formátumokban kap CAD-adatokat 2D-ben és 3D-ben, valamint BXF-fájlunkat[1] is. Mindkettőt tovább tudja használni BXF-interfésszel[1] rendelkező tervezőszoftverében. A CAD-adatok egyszeres geometriaként, összeállításként vagy csomagban állnak a rendelkezésére.
Gyártás	Töltsön le gyártási adatokat, mint pl. gyártási rajzokat vagy használja CAM-adatainkat[2] a legjáratosabb formátumokban saját CAM-szoftveréhez. Emellett BXF-adataink[1] releváns gyártási információkat is tartalmaznak fa elemeihez.

Letölthető CAD/CAM-adatszerviz tartalmak

- CAD/CAM[2] csomagok
- Egyedi termék (3D)
- Összeállítás (3D)
- Beépítési szituáció (2D)
- Gyártási rajzok (2D)
- CAM-adatok[2] CNC-gépen való további felhasználáshoz
- BXF-fájlok[1]
- Egyéni vevői igény különleges ráütődési helyzetekhez vagy nyitott kérdésekre

[1] A BXF (Blum eXchange-Format) nem csak az összes vasalat információt tartalmazza, hanem a faalkatrészek gyártási információit is, pl. szabásterveket és furatpozíciókat.

[2] A kiválasztáshoz rendelkezésre álló CAM-adatok mindig az egyes aktuális termékre vonatkoznak. A fa elemeken történő megfelelő pozícionálást ezért kérjük, kézzel hajtsa végre.

CAD/CAM-adatszolgáltatás

Interfész a CAD/CAM-szoftverhez



Termékválaszték – a megfelelő vasalatok néhány kattintással

A Blum-termékekkel való bútortervezés és összeállítás megkönnyítése érdekében, szorosan együttműködünk CAD-/CAM-szoftverfejlesztőkkel. Szoftverpartnereink integrálták szoftvereikbe a Blum-vasalati adatokat és így lehetővé teszik az ön számára a Blum-vasalatok egyszerű tervezését. Mások pedig kényelmes interfészt kínálnak tervezőinkhez.



Blum-vasalatadatok – az ön CAD/CAM-szoftverébe integrálva

A Blum-vasalati adatokat különböző formában integrálhatja vagy importálhatja CAD/CAM-szoftverébe.

- BXF-interfész[1] a termék- és korpusztervezőből származó tervezési eredményeknek az ön szoftverébe történő importálásához és további feldolgozásához
- integrált Blum-vasalatkönyvtár CAD-adatokkal egyes termékekhez és egész alkalmazásokhoz
- vasalatlisták importálási lehetősége CSV- vagy XLS-fájlként
- használja ingyenes CAD/CAM-adatszolgáltatásunkat a szoftveréhez a Blum integrált adatai nélkül

Szoftverpartner

További információkat jelenlegi szoftverpartnereinkről a www.blum.com/interfaces oldalon talál.

[1] A BXF (Blum eXchange-Format) nem csak az összes vasalat információt tartalmazza, hanem a faalkatrészek gyártási információit is, pl. szabásterveket és furatpozíciókat.

Oldalmutatók

Áttekintés 593

CAD/CAM-adatszolgáltatás

Short-URL
www.blum.com/s004

Szoftverpartner

Short-URL
www.blum.com/interfaces

EASY ASSEMBLY-App

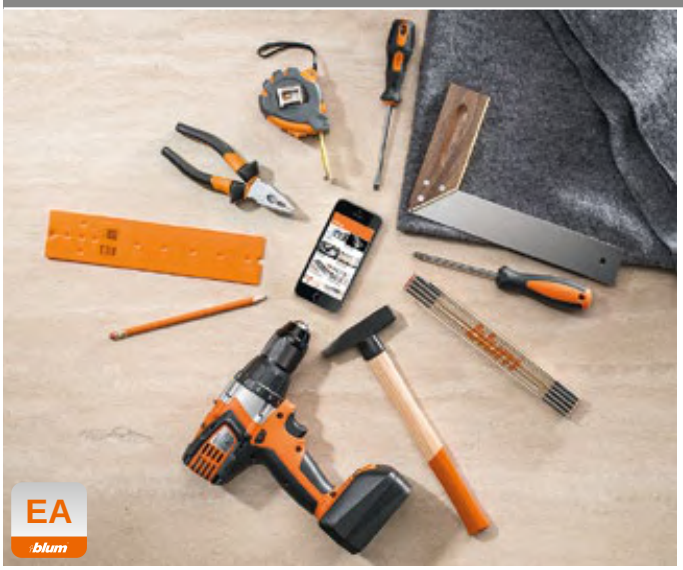

Digitális segédlet az Ön szereléséhez

Digitális segédlet az Ön szereléséhez. Blum kivetőpántot, felnyílót, fiókokat vagy további vasalatokat szeretne beszerelni vagy beállítani? Az okostelefonokon és tableteken elérhető EASY ASSEMBLY szerelési app segít Önnek, ha kérdései merülnek fel a Blum-vasalatok szerelése és beállítása során. Az alkalmazás szerelési útmutatókat és videókat tartalmaz minden Blum termékhez.

Munkalépések

Mely munkafolyamatoknál kap támogatást?

Forgalmazás | Fejlesztés \| Tervezés \| Ajánlat | Szerkesztés | Rendelés | Gyártás | **Szállítás \| Szerelés** | Vásárlást követő szolgáltatások

Szállítás | Szerelés	Az EASY ASSEMBLY-applikáció információkkal és útmutatókkal támogatja önt a Blum-termékek szerelésével és beállításával kapcsolatban.

Funkciók



Minden szerelési leírás áttekintése

Az EASY ASSEMBLY áttekintést tartalmaz az összes szerelési útmutatóról, termékcsoportok szerint rendszerezve. A szerelési applikáció tapasztalati úton lett kifejlesztve, ezáltal könnyen kezelhető.

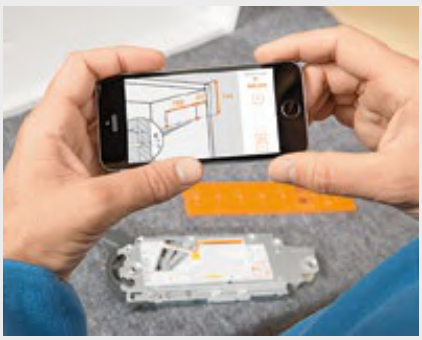

Interaktív felhasználások

Az interaktív alkalmazások szemléletesen és pontosan mutatják be a Blum vasalatok furatpozícióit és beállításait.

Oldalmutatók

Áttekintés 593

EASY ASSEMBLY-App

Short-URL
www.blum.com/s015

Vásárlást követő szolgáltatások

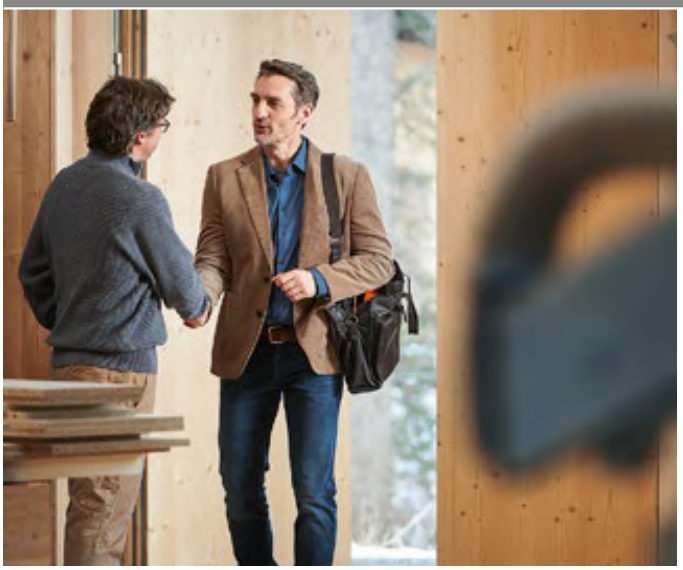

Személyes támogatás

Van olyan kérdése vagy kihívása, amely aggasztja önt? Vásárlás után is bármikor szívesen támogatjuk személyesen és itt vagyunk az ön számára. Szakembereink támogatása világszerte és számos nyelven elérhető. Megkereséseit megválaszoljuk – személyesen telefonon, e-mailben és chat-en. Ne habozzon, lépjen velünk kapcsolatba – mert kihívását közösen küzdjük le.

Munkalépések

Mely munkafolyamatoknál kap támogatást?

Forgalmazás | Fejlesztés \| Tervezés \| Ajánlat | Szerkesztés | Rendelés | Gyártás | Szállítás \| Szerelés | Vásárlást követő szolgáltatások

Funkciók



Közvetlenül elérhető, válasz minden kérdésre

Szakembereink minden kérdésben – a műszaki részletektől egészen a Blum-vasalatok tervezéséig és feldolgozásáig – szívesen állnak rendelkezésére. Termékeinkhez és szolgáltatásainkhoz kérjen átfogó tanácsadást.



24-órás segítség, személyes tanácsadás

Munkatársaink támogatják önt a Blum-vasalatok szerelése és beállítása során, közvetlenül a helyszínen, a vevőjénél is, és segítenek a megmunkálási segédeszközök és E-SERVICES kiválasztásában, amelyek megfelelnek az ön követelményeinek. Értékesítési képviseletünk szívesen mutat be önnek új Blum-termékeket – termékmintával együtt – és támogatást nyújt egyedi bútorötletei megvalósításában.

Oldalmutatók

Áttekintés 593

Műszaki tanácsadás

Short-URL
www.blum.com/s020

Magas minőségű racionális megmunkálás



A Blum fúró- és vasalatbepréselő gépeit nemcsak Blum-termékek megmunkálásához, hanem egyéb járatos korpuszfuratokhoz is terveztük. Lehetővé teszik a precíz fúrást és a vasalatok bepréselését.
Fúró- és vasalatbepréselő gépeink különböző típusaival minden felhasználási területen a legjobb segítséget nyújtjuk. A gyors szerelvényezés és egyszerű kezelés a Blum vasalatok észszerű feldolgozását garantálja.



MINIPRESS top EASYSTICK
- függőleges vagy vízszintes fúrás
- szerszám nélküli fúrófejcsere
- automatikusan mozgatható X-/Y-tengely



MINIPRESS top
- függőleges vagy vízszintes fúrás
- szerszám nélküli fúrófej- és vonalzócsere
- hagyományos ütközőrendszer



MINIPRESS P
- Blum-vasalatok függőleges fúrása és bepréselése
- a kiegészítő fúrófejek szerszám nélkül cserélhetők



MINIPRESS M
- beépítési területen is használható (mobil)
- Blum-vasalatok függőleges fúrása és bepréselése



EASYSTICK – automatikusan mozgó vonalzó (X-tengely).



Fúrófejek szerszám nélküli szerelése.



Blum- vasalatok bepréselése (választható).



Vízszintes fúrás (csak MINIPRESS top géppel lehetséges).

Áttekintés – feldolgozási lehetőség

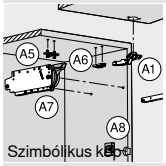

Szimbólikus kép

Áttekintés – feldolgozási lehetőség	606

Alapgép

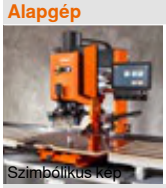
Szimbólikus kép

MINIPRESS top EASYSTICK	610
MINIPRESS top	614
MINIPRESS P	626
MINIPRESS M	630

Feldolgozási lehetőség

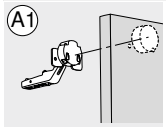

Szimbólikus kép

MINIPRESS top EASYSTICK | MINIPRESS top	618
MINIPRESS P | MINIPRESS M	634

Tartozékok


Szimbólikus kép

EASYSTICK	640
Bepréselő matrica	642
Fúrók	642

Jelzések

Termék külön kérésre	Fúró- és vasalatbepréselő gépek – vízszintes furatok
Fúró- és vasalatbepréselő gépek – vízszintes furatok	Fúró- és vasalatbepréselő gépek – vasalatok behelyezése

Feldolgozási lehetőség

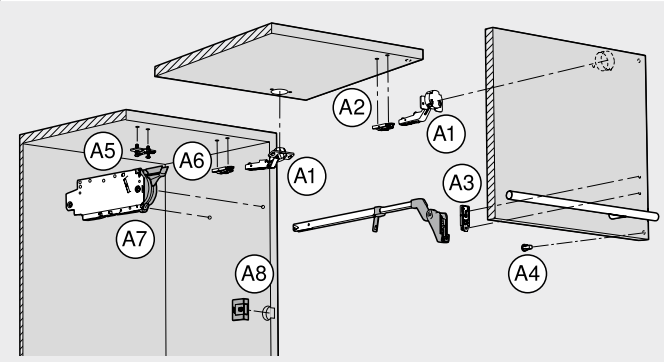

Feldolgozás – felnyíló vasalatrendszerek (AVENTOS HF | HK-XS)

Előlapmegmunkálás

A1 Kivetőpánt
A2 Egyenes szerelőtalp
A3 Egyenes szerelőtalp | teleszkópos emelőkar | előlaprögzítő
A4 Blum-távtartó ütköző

Korpuszmegmunkálás

A5 Keresztalakú szerelőtalp
A6 Egyenes szerelőtalp
A7 Erőhordozó – korpuszrögzítő
A8 SERVO-DRIVE-kapcsoló

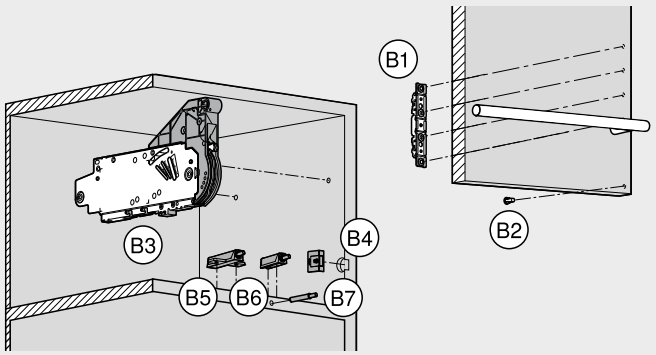

Feldolgozás – felnyíló vasalatrendszerek (AVENTOS HS | HL | HK top | HK-S)

Előlapmegmunkálás

B1 Előlaprögzítő
B2 Blum-távtartó ütköző

Korpuszmegmunkálás

B3 Erőhordozó
B4 SERVO-DRIVE-kapcsoló
B5 TIP-ON – keresztalakú adapterlemez
B6 TIP-ON – egyenes adapterlemez
B7 TIP-ON – befúráshoz

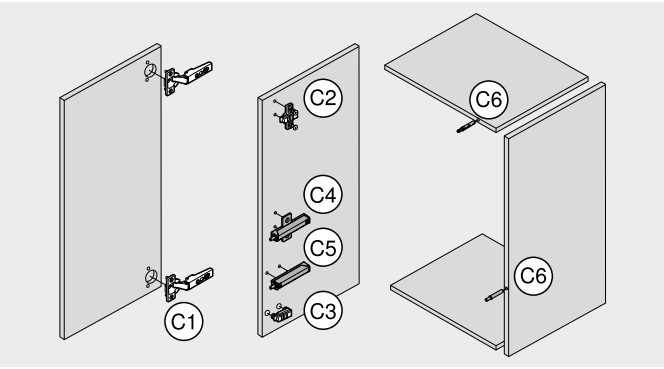

Feldolgozás – kivetőpántrendszerek

Előlapmegmunkálás

C1 Kivetőpánt

Korpuszmegmunkálás

C2 Keresztalakú szerelőtalp
C3 Egyenes szerelőtalp
C4 BLUMOTION | TIP-ON – keresztalakú adapterek
C5 BLUMOTION | TIP-ON – egyenes adapterek
C6 BLUMOTION | TIP-ON – befúráshoz

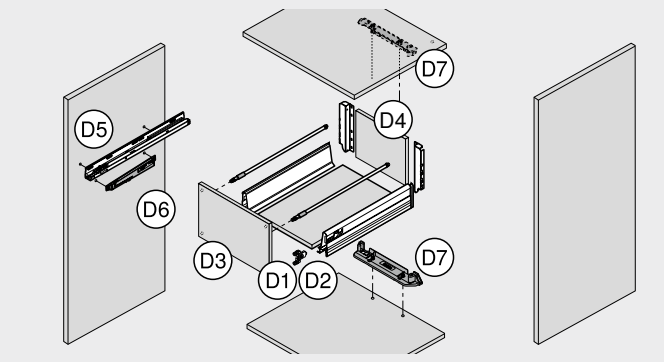

Feldolgozás – kihúzórendszerek

Előlapmegmunkálás

D1 LEGRABOX- | MERIVOBOX- | TANDEMBOX- | METABOX-előlaprögzítő vasalat
D2 MOVENTO | TANDEM előlapbeállító vasalat
D3 Blum-távtartó ütköző

Fiókmegmunkálás

D4 Fenéklap | hátfal

Korpuszmegmunkálás

D5 Korpuszsínek
D6 BLUMOTION METABOX
D7 SERVO-DRIVE tartóprofil rögzítő

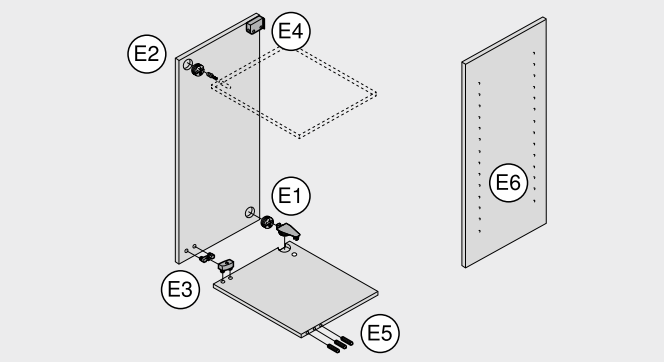

Feldolgozás – egyéb termékek

Korpuszmegmunkálás

E1 Összekötő vasalat összekötő elemmel 32-es raszterben
E2 Összekötő vasalat összekötő csavarral
E3 Bepréselhető összekötő vasalat
E4 Szekrényfelfüggesztő vasalat
E5 Fadübel furat vízszintes
E6 Lyuksorok fúrása

Feldolgozási mód	MINIPRESS top EASYSTICK				MINIPRESS P		MINIPRESS M	
	MINIPRESS top							
	Függőleges | vízszintes		Függőleges					
					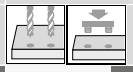		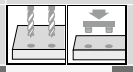	
Alapgép		610		614		626		630
Tartozékok		611		615		627		631
Feldolgozás – felnyíló vasalatrendszerek (AVENTOS HF | HK-XS)								
Előlapmegmunkálás								
A1 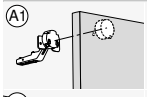 Kivetőpánt	●		●		●		●	
AVENTOS HF | HK-XS		618		618		634		634
A2 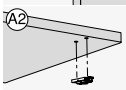 Egyenes szerelőtalp	●		●		●		●	
AVENTOS HF | HK-XS		618		618		634		634
A3 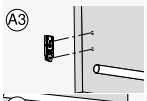 Egyenes szerelőtalp | teleszkópos emelőkar | előlaprögzítő	●		●		○		○	
AVENTOS HF | HK-XS		618		618		634		634
A4  Blum-távtartó ütköző	●		●		●		●	
AVENTOS HF		618		618		634		634
Korpuszmegmunkálás								
A5 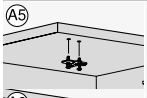 Keresztalakú szerelőtalp	●		●		●		●	
AVENTOS HF | HK-XS		618		618		634		634
A6 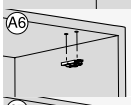 Egyenes szerelőtalp	●		●		●		●	
AVENTOS HF | HK-XS		618		618		634		634
A7 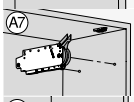 Erőhordozó – korpuszrögzítő	●		●		○		○	
AVENTOS HF | HK-XS		619		619		634		634
A8 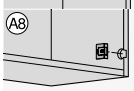 SERVO-DRIVE-kapcsoló	●		●		●		●	
AVENTOS HF		619		619		635		635
Feldolgozás – felnyíló vasalatrendszerek (AVENTOS HS | HL | HK top | HK-S)								
Előlapmegmunkálás								
B1 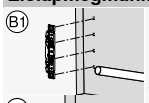 Előlaprögzítő	●		●		○		○	
AVENTOS HS | HL | HK top		619		619		635		635
B1 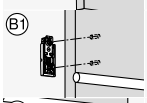 Előlaprögzítő	●		●		○		○	
AVENTOS HK-S		619		619		635		635
B2  Blum-távtartó ütköző	●		●		●		●	
AVENTOS HS | HL | HK top		619		619		635		635
Korpuszmegmunkálás								
B3 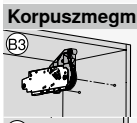 Erőhordozó	●		●		○		○	
AVENTOS HS | HL | HK top | HK-S		619		619		635		635
B4 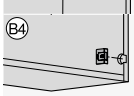 SERVO-DRIVE-kapcsoló	●		●		●		●	
AVENTOS HS | HL | HK top		619		619		635		635
B5 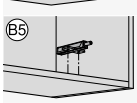 TIP-ON – keresztalakú adapterlemez	●		●		●		●	
AVENTOS HK top | HK-S		620		620		635		635
B6 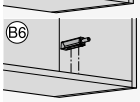 TIP-ON – egyenes adapterlemez	●		●		●		●	
AVENTOS HK top | HK-S		620		620		635		635
B7 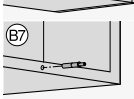 TIP-ON – befúráshoz	●		–		–		–	
AVENTOS HK top | HK-S		620						

● Javasolt ○ Lehetséges – Nem lehetséges

Feldolgozási mód		MINIPRESS top EASYSTICK / MINIPRESS top				MINIPRESS P		MINIPRESS M	
		Függőleges | vízszintes		Függőleges					
		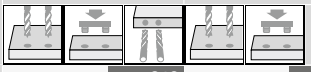							
Alapgép			610		614		626		630
Tartozékok			611		615		627		631
Feldolgozás – kivetőpántrendszerek									
Előlapmegmunkálás									
C1 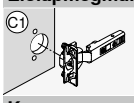	Kivetőpánt	●	620	●	620	●	636	●	636
Korpuszmegmunkálás									
C2 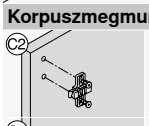	Keresztalakú szerelőtalp	●	620	●	620	●	636	●	636
C3 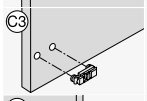	Egyenes szerelőtalp	●	620	●	620	●	636	●	636
C4 	BLUMOTION | TIP-ON Keresztalakú adapterlemez	●	621	●	621	●	636	●	636
C5 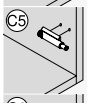	BLUMOTION | TIP-ON Egyenes adapterlemez	●	621	●	621	●	636	●	636
C6 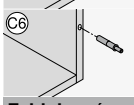	BLUMOTION | TIP-ON Befúráshoz	●	621	–		–		–	
Feldolgozás – kihúzórendszerek									
Előlapmegmunkálás									
D1 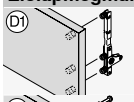	LEGRABOX előlaprögzítő vasalat	●	621	●	621	○	636	○	636
D1 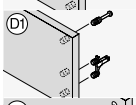	MERIVOBOX előlaprögzítő vasalat	●	621	●	621	○	637	○	637
D1 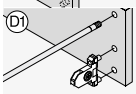	TANDEMBOX antaro- | TANDEMBOX plus-előlaprögzítő vasalat	●	621	●	621	○	637	○	637
D1 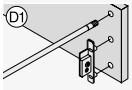	METABOX előlaprögzítő vasalat	●	621	●	621	○	637	○	637
D2 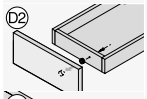	MOVENTO | TANDEM előlapbeállító vasalat 295.1000	●	622	●	622	●	637	●	637
D3 	Blum-távtartó ütköző	●	622	●	622	●	637	●	637
Fiókmegmunkálás									
D4 	Fenéklap | hátfal	●	622	●	622	○	637	○	637
Korpuszmegmunkálás									
D5 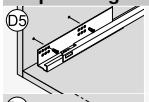	Korpuszsínek	●	622	●	622	○	638	○	638
D6 	BLUMOTION METABOX	●	622	●	622	○	638	○	638
D7 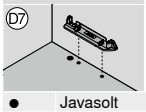	SERVO-DRIVE tartóprofil rögzítő	●	622	●	622	○	638	○	638

● Javasolt ○ Lehetséges – Nem lehetséges

Feldolgozási mód		MINIPRESS top EASYSTICK				MINIPRESS P		MINIPRESS M	
		MINIPRESS top							
		Függőleges | vízszintes		Függőleges					
				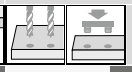		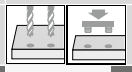		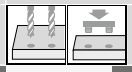	
Alapgép			610		614		626		630
Tartozékok			611		615		627		631
Feldolgozás – egyéb termékek									
Korpuszmegmunkálás									
E1 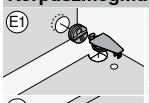	Összekötő vasalat összekötő elemmel 32-es raszterben	●		●		●		●	
	40.0110N | 40.0620		623		623		638		638
E2 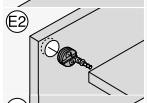	Összekötő vasalat összekötő csavarral	●		–		–		–	
	40.0200N | 42.0700.01		623						
E3 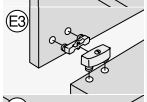	Bepréselhető összekötő vasalat	●		●		●		●	
	40.2110 | 40.2120.02		623		623		638		638
E4 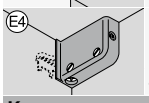	Szekrényfelfüggesztő vasalat	●		●		●		●	
	48N0610.02 | 48N0610.03		623		623		638		638
Korpuszmegmunkálás									
E5 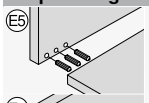	Fadübel furat	●		–		–		–	
			623						
E6 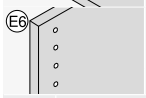	Lyuksorok fúrása	●		●		○		○	
			624		624		638		638

● Javasolt ○ Lehetséges – Nem lehetséges

MINIPRESS top EASYSTICK


Szimbólikus kép

MINIPRESS top EASYSTICK-kel függőleges | vízszintes és függőleges

Az EASYSTICK-ütköztetőrendszerrel a MINIPRESS top egy minden megoldásra alkalmas géppé alakítható a korpusz és előlap megmunkálások terén. Az EASYSTICK-ütköztetővel felszerelt számítógéppel közvetlenül a MINIPRESS top gépen végezheti el a megmunkáláshoz szükséges beállításokat. Az EASYSTICK automatikusan kiszámítja a furatpozíciókat. A vonalzó | fúrószán automatikusan mozog a helyes pozícióba. Felhelyezi a lapot, fúr és kész.

- Blum-vasalatok függőleges fúrása és opcionális bepréselése
- vízszintes fúrás opcionális
- az előre felszerelt fúrófejek gyorsan cserélhetők
- a fúrószán automatikusan mozog (Y-tengely) 350 mm-ig
- a vonalzó automatikusan mozog (X-tengely) a munkadarab méreteihez 2681 mm-ig
- méretek egyszerű beállítása a jól hozzáférhető kezelőelemekkel és pontos kijelzőkkel

Felhasználási példa



Fúrófejrögzítés

A fúrószárral és (színesen jelölt) matricával ellátott fúrófej (opcionális) gyorsan és szerszámok nélkül rögzíthető egy feszítőkar segítségével.



Digitalizált munkafolyamat: tervezés közvetlenül a gépen

EASYSTICK-kel a tervezés és kivitelezés digitálisan történik. Tervezhet közvetlenül a gépen, de át is veheti az adatokat közvetlenül a Korpusztervezőből.



Megbízásainak egyszerű további feldolgozása

Megbízásait egy szkennerrel olvashatja le és dolgozhatja fel.



Hatékony és sokoldalú használat

EASYSTICK ütközővel szerelve a fúrószán (Y-tengely) automatikusan mozog 350 mm-ig. Ez megnöveli a feldolgozási lehetőségek körét, és lehetővé teszi a középső furatsorok kialakítását nagy korpuszmélységnél is.

MINIPRESS top EASYSTICK



Szimbólikus kép

MINIPRESS top EASYSTICK-kel függőleges | vízszintes és függőleges

- munkaasztallal és szerszámokkal
- automatikusan működő fúrószánnal (Y-tengely)
- az EASYSTICK-számítógép, EASYSTICK-vonalzó, fúrófej és egyéb tartozék nem képezik az alapgép részét
- választhatóan, (3-tokmányos) vízszintes fúróegységgel együtt

Figyelmeztetés

A gépek a terméktervezővel összeköthetők

Short-URL

www.blum.com/configurator

Rendelési információk

F1	MINIPRESS top EASYSTICK – függőleges | vízszintes		
	Feszültség (V)	Frekvencia (Hz)	Cikkszám
	3 x 400	50 | 60	M75E2000

Tartalmaz:

F1	1 x MINIPRESS top EASYSTICK – függőleges | vízszintes
–	1 x Szerszámkészlet
–	1 x Munkaasztal
–	1 x Leszorító (pneumatikus) bal/jobb
–	1 x 3-tokmányos vízszintes fúróegység

Az EASYSTICK-számítógép és EASYSTICK-vonalzó, nem képezik a szállítmány részét

F2	MINIPRESS top EASYSTICK – függőleges		
	Feszültség (V)	Frekvencia (Hz)	Cikkszám
	3 x 400	50 | 60	M70E2000

Tartalmaz:

F2	1 x MINIPRESS top EASYSTICK – függőleges
–	1 x Szerszámkészlet
–	1 x Munkaasztal
–	1 x Leszorító (pneumatikus) bal/jobb

Az EASYSTICK-számítógép és EASYSTICK-vonalzó, nem képezik a szállítmány részét

	Megnevezés	Cikkszám	Alkalmazás
I1	EASYSTICK-számítógép	MZD.5700	MINIPRESS top EASYSTICK

	Megnevezés	Hossza (mm)	Skála (mm)	Cikkszám	Alkalmazás
H1	EASYSTICK-vonalzó	1700	6–953	MZD.2700	MINIPRESS top EASYSTICK

Tartozékok

Fúrófejek lengőkar nélkül

	Fúrószárak száma (db)	Fúrószárak hossza (mm)	Gyorsszerelő tokmány [1]	Lengőkar [2]	Cikkszám	Alkalmazás	Fúrás	Bepréselés (választható)
G1	3	9.5 | 45	□	I23	MZK.2000.01	Kivetőpánt	×	×
G2	2	32	■	I23	MZK.210S	Egyenes szerelőtalp	×	×
						Előlaprögzítő vasalat	×	×
						Bútorösszekötő vasalat	×	×
						Szekrényfelfüggesztő vasalat	×	×
G3	2	32	■	I23	MZK.211S	Keresztalakú szerelőtalp	×	×
G4	8	32	■	–	MZK.220S.01	Előlaprögzítő	×	
						Korpuszsín	×	
						Erőhordozó	×	
G6	3	32	□	–	MZK.2400.01	Fa dübel	×	
						Bútorösszekötő vasalat	×	
G7	9	32	□	–	MZK.2810.03	Furatsor	×	
G8	11	32	■	–	MZK.224S.01	Előlaprögzítő	×	
						Korpuszsín	×	
						Erőhordozó	×	

● Bal ● Jobb

■ Gyorsszerelő tokmánnyal □ Gyorsszerelő tokmány nélkül × Lehetséges

[1] A gyorsszerelő tokmánnyal ellátott fúrófejeknél a furó Ø nem lehet nagyobb Ø 10 mm-nél

[2] A vasalatok bepréseléséhez a lengőkart külön meg kell rendelni

Oldalmutatók

Áttekintés	605	Tartozékok – fúró	642	MINIPRESS top	
Áttekintés – feldolgozási lehetőség	606				
Feldolgozási lehetőség	618				
Tartozékok – EASYSTICK	640				
Tartozékok – bepréselő matricák	642				

Short-URL

www.blum.com/i012

MINIPRESS top EASYSTICK

Rendelési információk

Tartozékok

Vonalzók

		Megnevezés	Hossza (mm)	Skála (mm)	Cikkszám	Alkalmazás
H3		EASYSTICK vonalzóhosszabbító bal/jobb	1700	953–2681	MZD.2V00	MINIPRESS top EASYSTICK | MINIPRESS P | MINIPRESS PRO

		Megnevezés	Cikkszám	Alkalmazás
H22		Vonalzóhosszabbító-rögzítés	MZV.3700	A MINIPRESS top-hosszabbító vonalzókhoz és az EASYSTICK-hosszabbító vonalzókhoz használható

Általános tudnivalók

		Megnevezés	Cikkszám	Alkalmazás
I4		Gyorsszerelő tokmány-fúróbefogó, bal	MZK.2023	Fúrótokmány 10 mm átmérőig
I5		Gyorsszerelő tokmány-fúróbefogó, jobb	MZK.2024	Fúrótokmány 10 mm átmérőig
I6		Gyorsszerelő tokmány-fúróbefogó, bal	MZF.2000	Fúrótokmány 10 mm-nél nagyobb furathoz
I7		Gyorsszerelő tokmány-fúróbefogó, jobb	MZF.2000	Fúrótokmány 10 mm-nél nagyobb furathoz
I10		Gyorsszerelő tokmány-fúrótokmány	MZF.1030	MZF.2000 gyorsszerelő tokmány-fúróbefogóhoz
I11		Gyorsszerelő tokmány-zárókupak	MZF.1050	MZF.2000 gyorsszerelő tokmány-fúróbefogóhoz
I20		MINIPRESS top fúrófejek és vonalzók tárolóhelyei	MZA.2600	
I23		Lengőkar kicsi	MZK.2008.02	MZK.2000.01 | MZK.210S | MZK.211S fúrófejekhez
I24		MINIPRESS top elszívás – Ø 125 mm – Tömlő és tölcsér	M75.2910	
I25	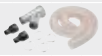	MINIPRESS top elszívás – Ø 160 mm – Tömlő és tölcsér	M75.2920	

Oldalmutatók

Áttekintés	605	Tartozékok – fúró	642
Áttekintés – feldolgozási lehetőség	606		
Feldolgozási lehetőség	618		
Tartozékok – EASYSTICK	640		
Tartozékok – bepréselő matricák	642		

MINIPRESS top EASYSTICK

Feldolgozási lehetőség

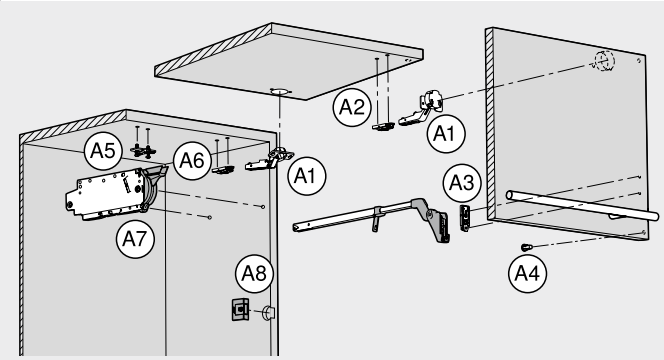

Feldolgozás – felnyíló vasalatrendszerek (AVENTOS HF | HK-XS)	v | h	v
Előlapmegmunkálás		
A1 Kivetőpánt	●	●
A2 Egyenes szerelőtalp	●	●
A3 Egyenes szerelőtalp | teleszkópos emelőkar | előlaprögzítő	●	●
A4 Blum-távtartó ütköző	●	●
Korpuszmegmunkálás		
A5 Keresztalakú szerelőtalp	●	●
A6 Egyenes szerelőtalp	●	●
A7 Erőhordozó – korpuszrögzítő	●	●
A8 SERVO-DRIVE-kapcsoló	●	●

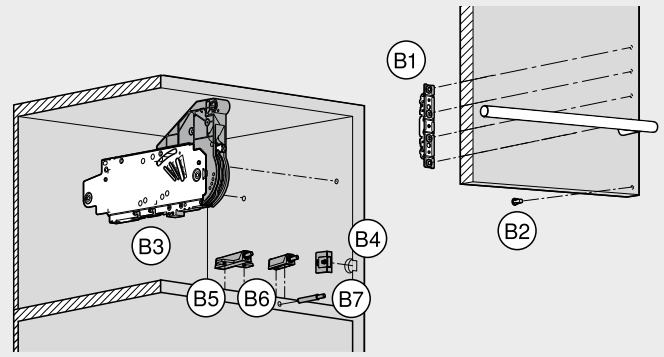

Feldolgozás – felnyíló vasalatrendszerek (AVENTOS HS | HL | HK top | HK-S)		
Előlapmegmunkálás		
B1 Előlaprögzítő	●	●
B2 Blum-távtartó ütköző	●	●
Korpuszmegmunkálás		
B3 Erőhordozó	●	●
B4 SERVO-DRIVE-kapcsoló	●	●
B5 TIP-ON – keresztalakú adapterlemez	●	●
B6 TIP-ON – egyenes adapterlemez	●	●
B7 TIP-ON – befúráshoz	●	–

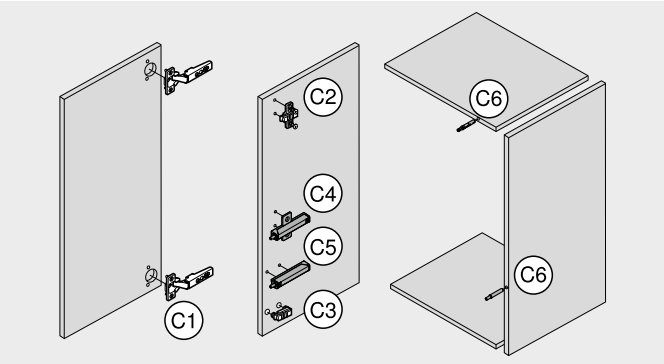

Feldolgozás – kivetőpántrendszerek		
Előlapmegmunkálás		
C1 Kivetőpánt	●	●
Korpuszmegmunkálás		
C2 Keresztalakú szerelőtalp	●	●
C3 Egyenes szerelőtalp	●	●
C4 BLUMOTION | TIP-ON – keresztalakú adapterek	●	●
C5 BLUMOTION | TIP-ON – egyenes adapterek	●	●
C6 BLUMOTION | TIP-ON – befúráshoz	●	–

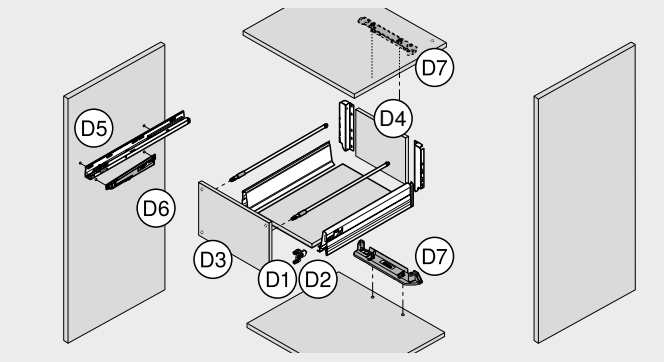

Feldolgozás – kihúzórendszerek		
Korpuszmegmunkálás		
D1 LEGRABOX- | MERIVOBOX- | TANDEMBOX- | METABOX-előlaprögzítő vasalat	●	●
D2 MOVENTO | TANDEM előlapbeállító vasalat	●	●
D3 Blum-távtartó ütköző	●	●
Fiókmegmunkálás		
D4 Fenéklap | hátfal	●	●
Korpuszmegmunkálás		
D5 Korpuszsínek	●	●
D6 BLUMOTION METABOX	●	●
D7 SERVO-DRIVE tartóprofil rögzítő	●	●

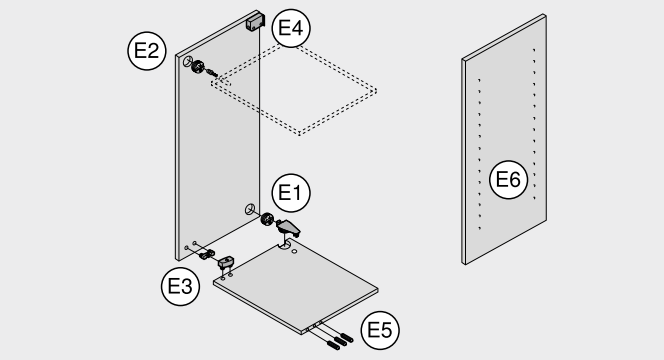

Feldolgozás – egyéb termékek		
Korpuszmegmunkálás		
E1 Összekötő vasalat összekötő elemmel 32-es raszterben	●	●
E2 Összekötő vasalat összekötő csavarral	●	–
E3 Bepréselhető összekötő vasalat	●	●
E4 Szekrényfelfüggesztő vasalat	●	●
Korpuszmegmunkálás		
E5 Fadübel furat vízszintes	●	–
E6 Lyuksorok fúrása	●	●

●	Javasolt	v | h	Függőleges | vízszintes
o	Lehetséges	v	Függőleges
–	Nem lehetséges		

MINIPRESS top

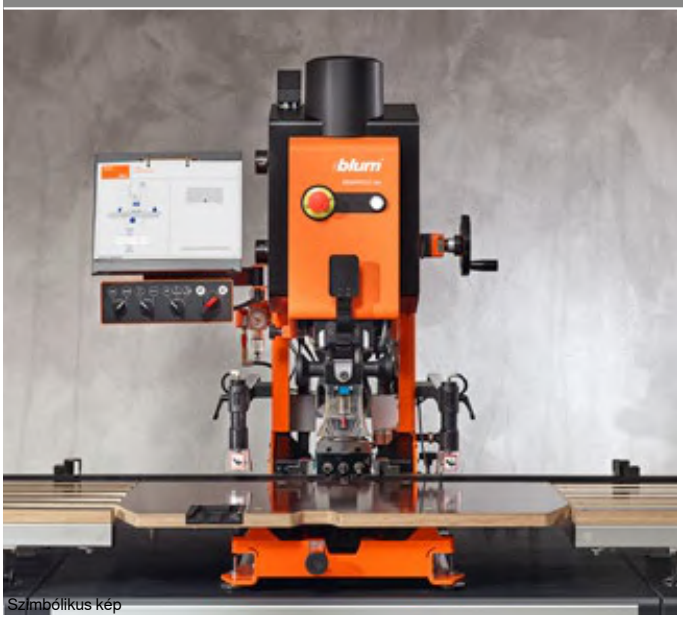
Szimbólikus kép

MINIPRESS top függőleges | vízszintes és függőleges

A MINIPRESS top még egyszerűbbé és pontosabbá teszi a gépen a kezelést és a beállításokat. Ezzel a MINIPRESS top fúrógéppel minden függőleges és vízszintes furatot egyszerűen el lehet készíteni. A Blum-vasalatok függőleges bepréselése opcionálisan ugyanúgy lehetséges. Számos kiegészítő alkatrész (tervrajzok, fúrófejek | vonalzók) gondoskodnak arról, hogy a jól bevált MINIPRESS top az Ön személyre szabott felhasználási szükségleteit kielégítse.

- Blum-vasalatok függőleges fúrása és opcionális bepréselése
- vízszintes fúrás opcionális
- az előre felszerelt fúrófejek gyorsan cserélhetők
- egyszerű pozicókeresés az előre beállított vonalzók szerszám nélküli gyors cseréjének köszönhetően
- a fúrószán kézi beállítása (Y-tengely) 350 mm-ig
- méretek egyszerű beállítása a jól hozzáférhető kezelőelemekkel és pontos kijelzőkkel

Felhasználási példa



Fúrófejrögzítés

A fúrószárral és (színesen jelölt) matricával ellátott fúrófej (opcionális) gyorsan és szerszámok nélkül rögzíthető egy feszítőkar segítségével.

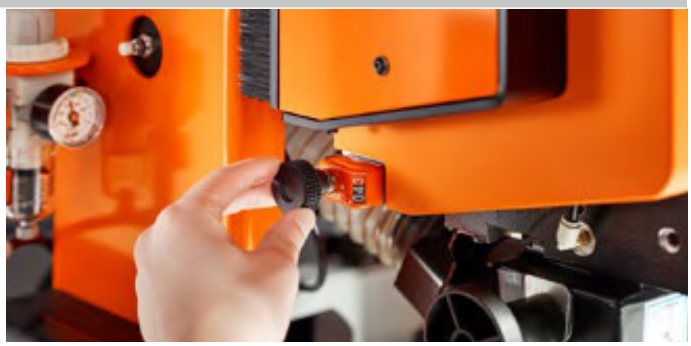

A mérettartás garantált: a gép pontos kijelzője által

A könnyen hozzáférhető kezelő elemek a pontos kijelzővel megkönnyítik a méretek beállítását és növelik a precizitást. Így munkafolyamata gyorsabb és hibátlan lesz.



Precíz ütközők: Y-tengely állítása a fúrószánnál

A fúrószán (Y-tengely) komfortos állításának köszönhetően, az összes ütköztetési pozíció pontosan beállítható a kézikerékkel. A munkaasztal és a vonalzó ugyanabban a helyzetben marad. Egyszerű kezelés és pontos.



Vonalzócsere

A vonalzó az előre beállított színekkel megjelölt ütközőkkel pár kézmozdulattal cserélhető.

MINIPRESS top



Szimbólikus kép

MINIPRESS top függőleges | vízszintes és függőleges

- ütköztetőrendszerrel, munkaasztallal és szerszámokkal
- a vonalzó, fúrófej és egyéb tartozék nem képezik az alapgép részét
- választhatóan, (3-tokmányos) vízszintes fúróegységgel együtt

Figyelmeztetés

A gépek a terméktervezővel összeköthetők

Short-URL

www.blum.com/configurator

Rendelési információk

F1	MINIPRESS top – függőleges | vízszintes		
	Feszültség (V)	Frekvencia (Hz)	Cikkszám
	3 x 400	50 | 60	M75.2000

Tartalmaz:

F1	1 x MINIPRESS top – függőleges | vízszintes
–	1 x Szerszámkészlet
–	1 x Munkaasztal
–	1 x Leszorító (pneumatikus) bal/jobb
–	1 x 3-tokmányos vízszintes fúróegység
–	1 x Átépítési terv

F2	MINIPRESS top – függőleges		
	Feszültség (V)	Frekvencia (Hz)	Cikkszám
	3 x 400	50 | 60	M70.2000

Tartalmaz:

F2	1 x MINIPRESS top – függőleges
–	1 x Szerszámkészlet
–	1 x Munkaasztal
–	1 x Leszorító (pneumatikus) bal/jobb
–	1 x Átépítési terv

Tartozékok

Fúrófejek lengőkar nélkül

		Fúrószárak száma (db)	Fúrószárak hossza (mm)	Gyorsszerelő tokmány [1]	Lengőkar [2]	Cikkszám	Alkalmazás	Fúrás	Bepréselés (választható)
G1		3 	9.5 | 45	□	I23	MZK.2000.01	Kivetőpánt	×	×
G2		2 	32	■	I23	MZK.210S	Egyenes szerelőtalp Előlaprögzítő vasalat Bútorösszekötő vasalat Szekrényfelfüggesztő vasalat	× × × ×	× × × ×
G3		2 	32	■	I23	MZK.211S	Keresztalakú szerelőtalp	×	×
G4		8 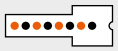	32	■	–	MZK.220S.01	Előlaprögzítő Korpuszsín Erőhordozó	× × ×	
G6		3 	32	□	–	MZK.2400.01	Fa dübel Bútorösszekötő vasalat	× ×	
G7		9 	32	□	–	MZK.2810.03	Furatsor	×	
G8		11 	32	■	–	MZK.224S.01	Előlaprögzítő Korpuszsín Erőhordozó	× × ×	

● Bal ● Jobb

■ Gyorsszerelő tokmánnyal □ Gyorsszerelő tokmány nélkül × Lehetséges

[1] A gyorsszerelő tokmánnyal ellátott fúrófejeknél a furó Ø nem lehet nagyobb Ø 10 mm-nél

[2] A vasalatok bepréseléséhez a lengőkart külön meg kell rendelni

Oldalmutatók

Áttekintés	605
Áttekintés – feldolgozási lehetőség	606
Feldolgozási lehetőség	618
Tartozékok – bepréselő matricák	642
Tartozékok – fúró	642

MINIPRESS top

Short-URL

www.blum.com/i012

MINIPRESS top

Rendelési információk

Tartozékok

Vonalzók

		Megnevezés	Hossza (mm)	Skála (mm)	Cikkszám	Alkalmazás
H5		Alapvonalzó	1700	850–0–850	MZL.2000	Minden függőleges megmunkálási lehetőséghez
H6		Vízszintes vonalzó	1700	850–0–850	MZL.2060	Minden vízszintes megmunkálási lehetőséghez
H7		Lyukacsos vonalzó bal/jobb	953	0–832	MZL.2080	Furatsorok egyszerű fúrásához
H8		Forgatható vonalzó	1250	0–850	MZL.2010	A pontosabb furáshoz forgatás miatt
H9		Vonalzóhosszabbító bal/jobb	1700	850–2550	MZL.2090	Hosszabbító alap és vízszintes vonalzóhoz
H10		Vonalzóhosszabbító bal	1700	850–2550	MZL.2090.03	Hosszabbító alap és vízszintes vonalzóhoz

		Megnevezés	Cikkszám	Alkalmazás
H22		Vonalzóhosszabbító-rögzítés	MZV.3700	A MINIPRESS top-hosszabbító vonalzókhoz és az EASYSTICK-hosszabbító vonalzókhoz használható
H14		Lengőütköző	MZS.1000	Szimmetrikus, jobb ill. bal oldalon alkalmazható
H15		Keskeny lengőütköző balos, a vonalzóba tetszőleges helyen beakasztható	MZS.2000	
H16		Keskeny lengőütköző jobbos, a vonalzóba tetszőleges helyen beakasztható	MZS.2000	
H17		Középpont jelölő	MZR.1200	

Általános tudnivalók

		Megnevezés	Cikkszám	Alkalmazás
I4		Gyorsszerelő tokmány-fúróbefogó, bal	MZK.2023	Fúrótokmány 10 mm átmérőig
I5		Gyorsszerelő tokmány-fúróbefogó, jobb	MZK.2024	Fúrótokmány 10 mm átmérőig
I6		Gyorsszerelő tokmány-fúróbefogó, bal	MZF.2000	Fúrótokmány 10 mm-nél nagyobb furathoz
I7		Gyorsszerelő tokmány-fúróbefogó, jobb	MZF.2000	Fúrótokmány 10 mm-nél nagyobb furathoz
I10		Gyorsszerelő tokmány-fúrótokmány	MZF.1030	MZF.2000 gyorsszerelő tokmány-fúróbefogóhoz
I11		Gyorsszerelő tokmány-zárókupak	MZF.1050	MZF.2000 gyorsszerelő tokmány-fúróbefogóhoz
I20		MINIPRESS top fúrófejek és vonalzók tárolóhelyei	MZA.2600	
I23		Lengőkar kicsi	MZK.2008.02	MZK.2000.01 | MZK.210S | MZK.211S fúrófejekhez
I24	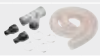	MINIPRESS top elszívás – Ø 125 mm – Tömlő és tölcsér	M75.2910	
I25	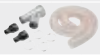	MINIPRESS top elszívás – Ø 160 mm – Tömlő és tölcsér	M75.2920	

Oldalmutatók

Áttekintés	605
Áttekintés – feldolgozási lehetőség	606
Feldolgozási lehetőség	618
Tartozékok – bepréselő matricák	642
Tartozékok – fúró	642

MINIPRESS top

Feldolgozási lehetőség

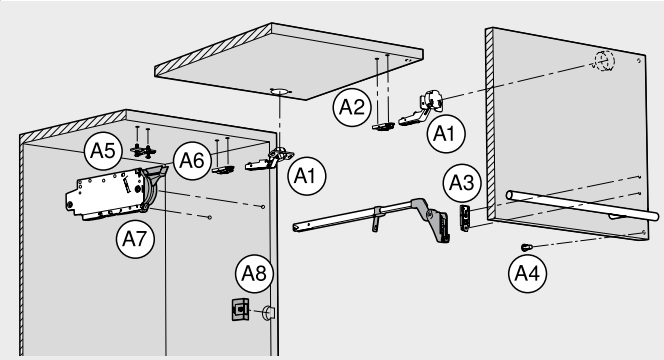

Feldolgozás – felnyíló vasalatrendszerek (AVENTOS HF | HK-XS)	v | h	v
Előlapmegmunkálás		
A1 Kivetőpánt	●	●
A2 Egyenes szerelőtalp	●	●
A3 Egyenes szerelőtalp | teleszkópos emelőkar | előlaprögzítő	●	●
A4 Blum-távtartó ütköző	●	●
Korpuszmegmunkálás		
A5 Keresztalakú szerelőtalp	●	●
A6 Egyenes szerelőtalp	●	●
A7 Erőhordozó – korpuszrögzítő	●	●
A8 SERVO-DRIVE-kapcsoló	●	●

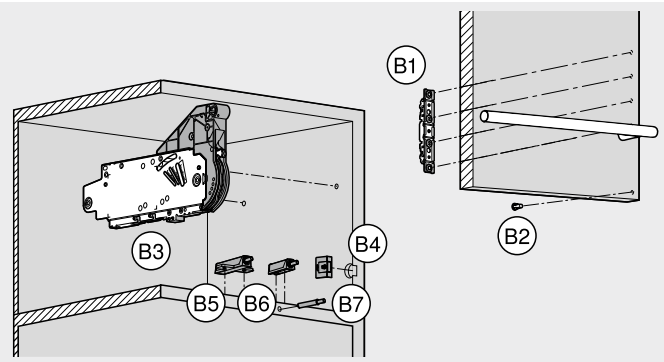

Feldolgozás – felnyíló vasalatrendszerek (AVENTOS HS | HL | HK top | HK-S)		
Előlapmegmunkálás		
B1 Előlaprögzítő	●	●
B2 Blum-távtartó ütköző	●	●
Korpuszmegmunkálás		
B3 Erőhordozó	●	●
B4 SERVO-DRIVE-kapcsoló	●	●
B5 TIP-ON – keresztalakú adapterlemez	●	●
B6 TIP-ON – egyenes adapterlemez	●	●
B7 TIP-ON – befúráshoz	●	–

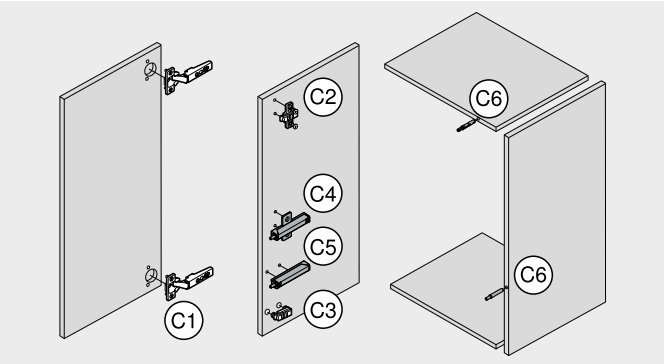

Feldolgozás – kivetőpántrendszerek		
Előlapmegmunkálás		
C1 Kivetőpánt	●	●
Korpuszmegmunkálás		
C2 Keresztalakú szerelőtalp	●	●
C3 Egyenes szerelőtalp	●	●
C4 BLUMOTION | TIP-ON – keresztalakú adapterek	●	●
C5 BLUMOTION | TIP-ON – egyenes adapterek	●	●
C6 BLUMOTION | TIP-ON – befúráshoz	●	–

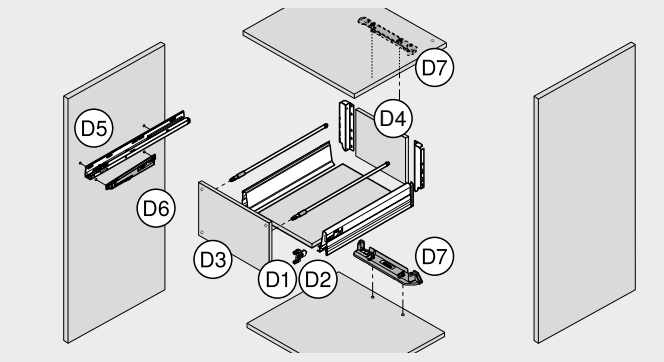

Feldolgozás – kihúzórendszerek		
Korpuszmegmunkálás		
D1 LEGRABOX- | MERIVOBOX- | TANDEMBOX- | METABOX-előlaprögzítő vasalat	●	●
D2 MOVENTO | TANDEM előlapbeállító vasalat	●	●
D3 Blum-távtartó ütköző	●	●
Fiókmegmunkálás		
D4 Fenéklap | hátfal	●	●
Korpuszmegmunkálás		
D5 Korpuszsínek	●	●
D6 BLUMOTION METABOX	●	●
D7 SERVO-DRIVE tartóprofil rögzítő	●	●

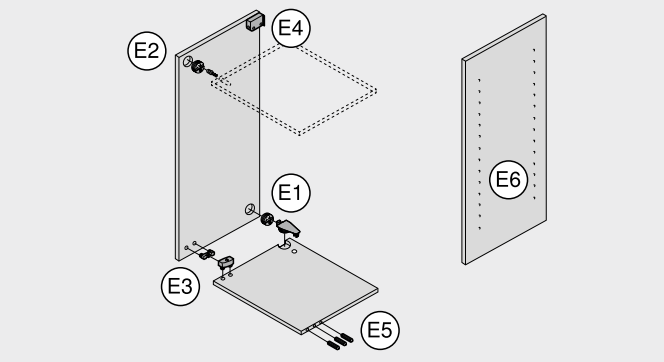

Feldolgozás – egyéb termékek		
Korpuszmegmunkálás		
E1 Összekötő vasalat összekötő elemmel 32-es raszterben	●	●
E2 Összekötő vasalat összekötő csavarral	●	–
E3 Bepréselhető összekötő vasalat	●	●
E4 Szekrényfelfüggesztő vasalat	●	●
Korpuszmegmunkálás		
E5 Fadübel furat vízszintes	●	–
E6 Lyuksorok fúrása	●	●

●	Javasolt	v | h	Függőleges | vízszintes
○	Lehetséges	v	Függőleges
–	Nem lehetséges		

MINIPRESS top EASYSTICK | MINIPRESS top

Feldolgozás – felnyíló vasalatrendszerek (AVENTOS HF | HK-XS)

Előlapmegmunkálás

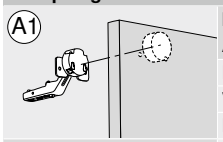

Kivetőpánt AVENTOS HF | HK-XS	Szükséges mennyiség	Cikkszám
Fúrófej, orsószám 3, választhatóan fúrás és vasalatbepréselés (lengőkar rendelés)	1 x	MZK.2000.01
Vasalathely fúró, 35 x 57 mm, jobbos	1 x	M01.ZB35.02
Dübelhely fúró, 8 x 57 mm, balos	2 x	M01.ZB08.03
Függőleges | vízszintes Dübelhely fúró, 2.5 x 57 mm, balos	2 x	M01.ZB02.D3
Forgatható vonalzó, 1250 mm (1 darab, skálázás 0–850 mm-ig)	1 x [1]	MZL.2010
Függőleges Alapvonalzó, 1700 mm (1 darab, skálázás 850–0–850 mm)	1 x [1]	MZL.2000
Lengőütköző	4 x [1]	MZS.1000

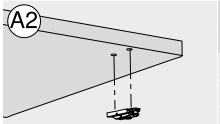

Egyenes szerelőtalp AVENTOS HF	Szükséges mennyiség	Cikkszám
Fúrófej, orsószám 2, választhatóan fúrás és vasalatbepréselés (lengőkar rendelés)	1 x	MZK.210S
Dübelhely fúró, 10 x 57 mm, jobbos	1 x	M01.ZB10.02
Dübelhely fúró, 10 x 57 mm, balos	1 x	M01.ZB10.03
Függőleges | vízszintes Dübelhely fúró, 5 x 57 mm, jobbos	1 x	M01.ZB05.02
Dübelhely fúró, 5 x 57 mm, balos	1 x	M01.ZB05.03
Függőleges Dübelhely fúró, 2.5 x 57 mm, jobbos	1 x	M01.ZB02.D2
Dübelhely fúró, 2.5 x 57 mm, balos	1 x	M01.ZB02.D3
Forgatható vonalzó, 1250 mm (1 darab, skálázás 0–850 mm-ig)	1 x [1]	MZL.2010
Alapvonalzó, 1700 mm (1 darab, skálázás 850–0–850 mm)	1 x [1]	MZL.2000
Lengőütköző	4 x [1]	MZS.1000
Lengőkar szerelőtalpak bepréseléséhez	1 x	MZK.2008.02
Bepréselő matrica, egyenes cink-szerelőtalpak 177H51x0	1 x	MZM.0050
Bepréselő matrica, egyenes acél-szerelőtalpak 177H31x0	1 x	MZM.0053

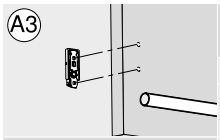

Egyenes szerelőtalp | teleszkópos emelőkar | előlaprögzítő AVENTOS HF | HK-XS	Szükséges mennyiség	Cikkszám
Fúrófej, orsószám 2, fúrás	1 x	MZK.211S
Dübelhely fúró, 5 x 57 mm, balos	2 x	M01.ZB05.03
Dübelhely fúró, 2.5 x 57 mm, balos	2 x	M01.ZB02.D3
Függőleges | vízszintes Alapvonalzó, 1700 mm (1 darab, skálázás 850–0–850 mm)	1 x [1]	MZL.2000
Lengőütköző	2 x [1]	MZS.1000
Függőleges		



Blum-távtartó ütköző AVENTOS HF	Szükséges mennyiség	Cikkszám
Fúrófej, orsószám 2, fúrás	1 x	MZK.210S
Dübelhely fúró, 8 x 57 mm, jobbos	1 x	M01.ZB08.02
Dübelhely fúró, 5 x 57 mm, jobbos	1 x	M01.ZB05.02
Függőleges | vízszintes Alapvonalzó, 1700 mm (1 darab, skálázás 850–0–850 mm)	1 x [1]	MZL.2000
Lengőütköző	2 x [1]	MZS.1000
Függőleges		

Korpuszmegmunkálás

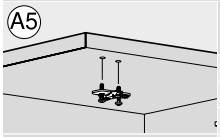

Keresztalakú szerelőtalp AVENTOS HF | HK-XS	Szükséges mennyiség	Cikkszám
Fúrófej, orsószám 2, választhatóan fúrás és vasalatbepréselés (lengőkar rendelés)	1 x	MZK.211S
Dübelhely fúró, 5 x 57 mm, balos	2 x	M01.ZB05.03
Dübelhely fúró, 2.5 x 57 mm, balos	2 x	M01.ZB02.D3
Függőleges | vízszintes Dübelhely fúró, 10 x 57 mm, balos	2 x	M01.ZB10.03
Forgatható vonalzó, 1250 mm (1 darab, skálázás 0–850 mm-ig)	1 x [1]	MZL.2010
Függőleges Alapvonalzó, 1700 mm (1 darab, skálázás 850–0–850 mm)	1 x [1]	MZL.2000
Lengőütköző	4 x [1]	MZS.1000
Lengőkar szerelőtalpak bepréseléséhez	1 x	MZK.2008.02
Bepréselő matrica, szerelőtalpak 174H71xx	1 x	MZM.0061.01

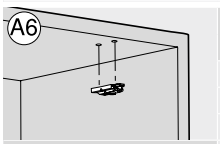

Egyenes szerelőtalp AVENTOS HF | HK-XS	Szükséges mennyiség	Cikkszám
Fúrófej, orsószám 2, választhatóan fúrás és vasalatbepréselés (lengőkar rendelés)	1 x	MZK.210S
Dübelhely fúró, 10 x 57 mm, jobbos	1 x	M01.ZB10.02
Dübelhely fúró, 10 x 57 mm, balos	1 x	M01.ZB10.03
Függőleges | vízszintes Dübelhely fúró, 5 x 57 mm, jobbos	1 x	M01.ZB05.02
Dübelhely fúró, 5 x 57 mm, balos	1 x	M01.ZB05.03
Függőleges Dübelhely fúró, 2.5 x 57 mm, jobbos	1 x	M01.ZB02.D3
Dübelhely fúró, 2.5 x 57 mm, balos	1 x	M01.ZB02.D2
Forgatható vonalzó, 1250 mm (1 darab, skálázás 0–850 mm-ig)	1 x [1]	MZL.2010
Alapvonalzó, 1700 mm (1 darab, skálázás 850–0–850 mm)	1 x [1]	MZL.2000
Lengőütköző	4 x [1]	MZS.1000
Lengőkar szerelőtalpak bepréseléséhez	1 x	MZK.2008.02
Bepréselő matrica, egyenes cink-szerelőtalpak 177H51x0	1 x	MZM.0050
Bepréselő matrica, egyenes acél-szerelőtalpak 177H31x0	1 x	MZM.0053

[1] Az EASYSTICK ütköztetőrendszerrel szerelt MINIPRESS top gépnél nincs szükség vonalzóra és lengőütközőre

MINIPRESS top EASYSTICK | MINIPRESS top

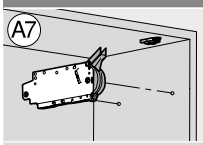

	Erőhordozó AVENTOS HF	Szükséges mennyiség	Cikkszám
	Fúrófej, orsószám 8, fúrás	1 x	MZK.220S.01
	Dübelhely fúró, 5 x 57 mm, jobbos	2 x	M01.ZB05.02
	Alapvonalzó, 1700 mm (1 darab, skálázás 850–0–850 mm)	1 x [1]	MZL.2000
Függőleges | vízszintes	Lengőütköző	2 x [1]	MZS.1000
Függőleges			

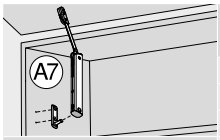

	Korpuszrögzítés AVENTOS HK-XS	Szükséges mennyiség	Cikkszám
	Fúrófej, orsószám 2, fúrás	1 x	MZK.211S
	Dübelhely fúró, 2.5 x 57 mm, balos	2 x	M01.ZB02.D3
	Dübelhely fúró, 5 x 57 mm, balos	2 x	M01.ZB05.03
Függőleges | vízszintes	Alapvonalzó, 1700 mm (1 darab, skálázás 850–0–850 mm)	1 x [1]	MZL.2000
	Lengőütköző	2 x [1]	MZS.1000
Függőleges			

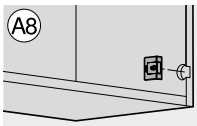

	SERVO-DRIVE-kapcsoló AVENTOS HF	Szükséges mennyiség	Cikkszám
	Fúrófej, orsószám 2, fúrás	1 x	MZK.210S
	Vasalathely fúró, 35 x 57 mm, jobbos	1 x	M01.ZB35.02
	Vasalathely fúró, hegy nélkül, 35 x 57 mm, jobbos	1 x	M01.ZB35.OS
Függőleges | vízszintes	Fúrótokmány 10 mm-nél nagyobb furathoz, jobbos	1 x	MZK.2124
	Alapvonalzó, 1700 mm (1 darab, skálázás 850–0–850 mm)	1 x [1]	MZL.2000
Függőleges	Lengőütköző	2 x [1]	MZS.1000

Feldolgozás – felnyíló vasalatrendszerek (AVENTOS HS | HL | HK top | HK-S)

Előlapmegmunkálás

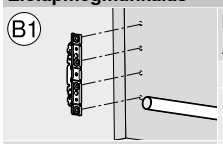

	Előlaprögzítő AVENTOS HS | HL | HK top	Szükséges mennyiség	Cikkszám
	Fúrófej, orsószám 9, fúrás	1 x	MZK.2810.03
	Dübelhely fúró, 2.5 x 57 mm, jobbos	2 x	M01.ZB02.D2
	Dübelhely fúró, 2.5 x 57 mm, balos	2 x	M01.ZB02.D3
Függőleges | vízszintes	Alapvonalzó, 1700 mm (1 darab, skálázás 850–0–850 mm)	1 x [1]	MZL.2000
	Lengőütköző	2 x [1]	MZS.1000
Függőleges			

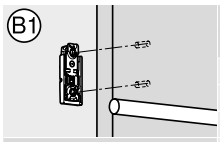

	Előlaprögzítő AVENTOS HK-S	Szükséges mennyiség	Cikkszám
	Fúrófej, orsószám 2, fúrás	1 x	MZK.211S
	Dübelhely fúró, 2.5 x 57 mm, balos	2 x	M01.ZB02.D3
	Alapvonalzó, 1700 mm (1 darab, skálázás 850–0–850 mm)	1 x [1]	MZL.2000
Függőleges | vízszintes	Lengőütköző	2 x [1]	MZS.1000
	Lengőkar szerelőtalpak bepréseléséhez	1 x	MZK.2008.02
Függőleges	Bepréselő matrica, egyenes acél-szerelőtalpak 177H31x0	1 x	MZM.0053

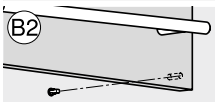

	Blum-távtartó ütköző AVENTOS HS | HL | HK top	Szükséges mennyiség	Cikkszám
	Fúrófej, orsószám 2, fúrás	1 x	MZK.210S
	Dübelhely fúró, 8 x 57 mm, jobbos	1 x	M01.ZB08.02
	Dübelhely fúró, 5 x 57 mm, jobbos	1 x	M01.ZB05.02
Függőleges | vízszintes	Alapvonalzó, 1700 mm (1 darab, skálázás 850–0–850 mm)	1 x [1]	MZL.2000
	Lengőütköző	2 x [1]	MZS.1000
Függőleges			

Korpuszmegmunkálás

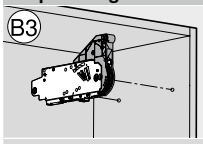

	Erőhordozó AVENTOS HS | HL | HK top | HK-S	Szükséges mennyiség	Cikkszám
	Fúrófej, orsószám 8, fúrás	1 x	MZK.220S
	Dübelhely fúró, 5 x 57 mm, jobbos	2 x	M01.ZB05.02
	Alapvonalzó, 1700 mm (1 darab, skálázás 850–0–850 mm)	1 x [1]	MZL.2000
Függőleges | vízszintes	Lengőütköző	2 x [1]	MZS.1000
Függőleges			

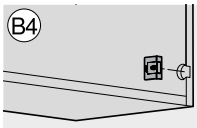

	SERVO-DRIVE-kapcsoló AVENTOS HS | HL | HK top	Szükséges mennyiség	Cikkszám
	Fúrófej, orsószám 2, fúrás	1 x	MZK.210S
	Vasalathely fúró, 35 x 57 mm, jobbos	1 x	M01.ZB35.02
	Vasalathely fúró, hegy nélkül, 35 x 57 mm, jobbos	1 x	M01.ZB35.OS
Függőleges | vízszintes	Fúrótokmány 10 mm-nél nagyobb furathoz, jobbos	1 x	MZK.2124
	Alapvonalzó, 1700 mm (1 darab, skálázás 850–0–850 mm)	1 x [1]	MZL.2000
Függőleges	Lengőütköző	2 x [1]	MZS.1000

[1] Az EASYSTICK ütköztetőrendszerrel szerelt MINIPRESS top gépnél nincs szükség vonalzóra és lengőütközőre

MINIPRESS top EASYSTICK | MINIPRESS top

	TIP-ON – keresztalakú adapterlemez AVENTOS HK top | HK-S	Szükséges mennyiség	Cikkszám
B5 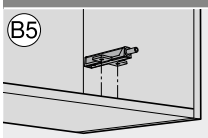	Fúrófej, orsószám 2, fúrás	1 x	MZK.211S
	Dübelhely fúró, 2.5 x 57 mm, balos	2 x	M01.ZB02.D3
	Dübelhely fúró, 5 x 57 mm, balos	2 x	M01.ZB05.03
Függőleges | vízszintes	Alapvonalzó, 1700 mm (1 darab, skálázás 850–0–850 mm)	1 x [1]	MZL.2000
	Lengőütköző	2 x [1]	MZS.1000
Függőleges			

	TIP-ON – egyenes adapterlemez AVENTOS HK top | HK-S	Szükséges mennyiség	Cikkszám
B6 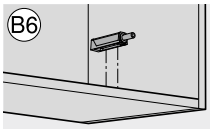	Fúrófej, orsószám 2, fúrás	1 x	MZK.210S
	Dübelhely fúró, 2.5 x 57 mm, jobbos	1 x	M01.ZB02.D2
	Dübelhely fúró, 2.5 x 57 mm, balos	1 x	M01.ZB02.D3
Függőleges | vízszintes	Alapvonalzó, 1700 mm (1 darab, skálázás 850–0–850 mm)	1 x [1]	MZL.2000
	Lengőütköző	2 x [1]	MZS.1000
Függőleges			

	TIP-ON – befúráshoz AVENTOS HK top | HK-S	Szükséges mennyiség	Cikkszám
B7 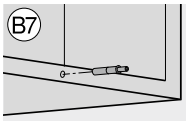	Dübelhely fúró, 10 x 114.5 mm, jobbos	1 x	M75.ZB10.L2
	Vízszintes vonalzó, 1700 mm (1 darab, skálázás 850–0–850 mm)	1 x [1]	MZL.2060
	Lengőütköző	2 x [1]	MZS.1000
Függőleges | vízszintes			

Feldolgozás – kivetőpántrendszerek

Előlapmegmunkálás

	Kivetőpánt	Szükséges mennyiség	Cikkszám
C1 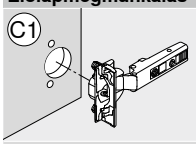	Fúrófej, orsószám 3, választhatóan fúrás és vasalatbepréselés (lengőkar rendelés)	1 x	MZK.2000.01
	Vasalathely fúró, 35 x 57 mm, jobbos	1 x	M01.ZB35.02
	Dübelhely fúró, 8 x 57 mm, balos	2 x	M01.ZB08.03
Függőleges | vízszintes	Dübelhely fúró, 2.5 x 57 mm, balos	2 x	M01.ZB02.D3
	Vasalathely fúró, 26 x 57 mm, jobbos	1 x	M01.ZB26.02
Függőleges	Forgatható vonalzó, 1250 mm (1 darab, skálázás 0–850 mm-ig)	1 x [1]	MZL.2010
	Alapvonalzó, 1700 mm (1 darab, skálázás 850–0–850 mm)	1 x [1]	MZL.2000
	Lengőütköző	4 x [1]	MZS.1000
	Lengőkar kivetőpántok bepréseléséhez	1 x	MZK.2008.02
	Bepréselő matrica, bútorpántok, minden nyitásszög – kivéve mini-kivetőpánt	1 x	MZM.0040

Korpuszmegmunkálás

	Keresztalakú szerelőtalp	Szükséges mennyiség	Cikkszám
C2 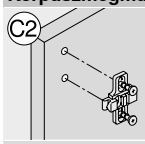	Fúrófej, orsószám 2, választhatóan fúrás és vasalatbepréselés (lengőkar rendelés)	1 x	MZK.211S
	Dübelhely fúró, 5 x 57 mm, balos	2 x	M01.ZB05.03
	Dübelhely fúró, 2.5 x 57 mm, balos	2 x	M01.ZB02.D3
Függőleges | vízszintes	Dübelhely fúró, 10 x 57 mm, balos	2 x	M01.ZB10.03
	Forgatható vonalzó, 1250 mm (1 darab, skálázás 0–850 mm-ig)	1 x [1]	MZL.2010
Függőleges	Alapvonalzó, 1700 mm (1 darab, skálázás 850–0–850 mm)	1 x [1]	MZL.2000
	Lengőütköző	4 x [1]	MZS.1000
	Lengőkar szerelőtalpak bepréseléséhez	1 x	MZK.2008.02
	Bepréselő matrica, szerelőtalpak 174H71xx	1 x	MZM.0061.01

	Egyenes szerelőtalp	Szükséges mennyiség	Cikkszám
C3 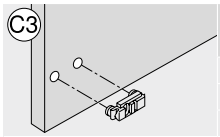	Fúrófej, orsószám 2, választhatóan fúrás és vasalatbepréselés (lengőkar rendelés)	1 x	MZK.210S
	Dübelhely fúró, 10 x 57 mm, jobbos	1 x	M01.ZB10.02
	Dübelhely fúró, 10 x 57 mm, balos	1 x	M01.ZB10.03
Függőleges | vízszintes	Dübelhely fúró, 5 x 57 mm, jobbos	1 x	M01.ZB05.02
	Dübelhely fúró, 5 x 57 mm, balos	1 x	M01.ZB05.03
Függőleges	Dübelhely fúró, 2.5 x 57 mm, jobbos	1 x	M01.ZB02.D2
	Dübelhely fúró, 2.5 x 57 mm, balos	1 x	M01.ZB02.D3
	Forgatható vonalzó, 1250 mm (1 darab, skálázás 0–850 mm-ig)	1 x [1]	MZL.2010
	Alapvonalzó, 1700 mm (1 darab, skálázás 850–0–850 mm)	1 x [1]	MZL.2000
	Lengőütköző	4 x [1]	MZS.1000
	Lengőkar szerelőtalpak bepréseléséhez	1 x	MZK.2008.02
	Bepréselő matrica, egyenes cink-szerelőtalpak 177H51x0	1 x	MZM.0050
	Bepréselő matrica, egyenes acél-szerelőtalpak 177H31x0	1 x	MZM.0053

[1] Az EASYSTICK ütköztetőrendszerrel szerelt MINIPRESS top gépnél nincs szükség vonalzóra és lengőütközőre

MINIPRESS top EASYSTICK | MINIPRESS top

		Szükséges mennyiség	Cikkszám
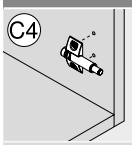	**Keresztalakú adapterlemez BLUMOTION | TIP-ON**		
	Fúrófej, orsószám 2, fúrás	1 x	MZK.211S
	Dübelhely fúró, 5 x 57 mm, balos	2 x	M01.ZB05.03
	Dübelhely fúró, 2.5 x 57 mm, balos	2 x	M01.ZB02.D3
Függőleges | vízszintes	Alapvonalzó, 1700 mm (1 darab, skálázás 850–0–850 mm)	1 x [1]	MZL.2000
	Lengőütköző	2 x [1]	MZS.1000
Függőleges			
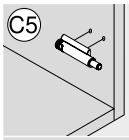	**Egyenes adapterlemez BLUMOTION | TIP-ON**		
	Fúrófej, orsószám 2, fúrás	1 x	MZK.210S
	Dübelhely fúró, 2.5 x 57 mm, jobbos	1 x	M01.ZB02.D2
	Dübelhely fúró, 2.5 x 57 mm, balos	1 x	M01.ZB02.D3
Függőleges | vízszintes	Alapvonalzó, 1700 mm (1 darab, skálázás 850–0–850 mm)	1 x [1]	MZL.2000
	Lengőütköző	2 x [1]	MZS.1000
Függőleges			
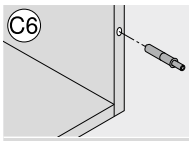	**Befúráshoz BLUMOTION | TIP-ON**		
	Dübelhely fúró, 10 x 114.5 mm, jobbos	1 x	M75.ZB10.L2
	Vízszintes vonalzó, 1700 mm (1 darab, skálázás 850–0–850 mm)	1 x [1]	MZL.2060
	Lengőütköző	2 x [1]	MZS.1000
Függőleges | vízszintes			

Feldolgozás – kihúzórendszerek

Előlapmegmunkálás

		Szükséges mennyiség	Cikkszám
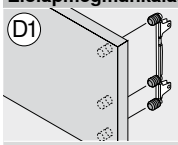	**LEGRABOX előlaprögzítő vasalat**		
	Fúrófej, orsószám 8, fúrás	1 x	MZK.220S.01
	Dübelhely fúró, 10 x 57 mm, jobbos	3 x	M01.ZB10.02
	Dübelhely fúró, 10 x 57 mm, balos	3 x	M01.ZB10.03
Függőleges | vízszintes	Dübelhely fúró, 2.5 x 57 mm, jobbos	3 x	M01.ZB02.D2
	Dübelhely fúró, 2.5 x 57 mm, balos	3 x	M01.ZB02.D3
Függőleges	Alapvonalzó, 1700 mm (1 darab, skálázás 850–0–850 mm)	1 x [1]	MZL.2000
	Lengőütköző	2 x [1]	MZS.1000
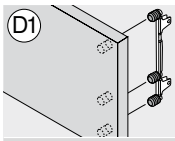	**MERIVOBOX előlaprögzítő vasalat**		
	Fúrófej, orsószám 8, fúrás	1 x	MZK.220S.01
	Dübelhely fúró, 10 x 57 mm, jobbos	3 x	M01.ZB10.02
	Dübelhely fúró, 10 x 57 mm, balos	3 x	M01.ZB10.03
Függőleges | vízszintes	Dübelhely fúró, 2.5 x 57 mm, jobbos	3 x	M01.ZB02.D2
	Dübelhely fúró, 2.5 x 57 mm, balos	3 x	M01.ZB02.D3
Függőleges	Alapvonalzó, 1700 mm (1 darab, skálázás 850–0–850 mm)	1 x [1]	MZL.2000
	Lengőütköző	2 x [1]	MZS.1000
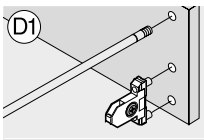	**TANDEMBOX antaro- | TANDEMBOX plus-előlaprögzítő vasalat**		
	Fúrófej, orsószám 8, fúrás	1 x	MZK.220S.01
	Dübelhely fúró, 10 x 57 mm, jobbos	1 x	M01.ZB10.02
	Dübelhely fúró, 10 x 57 mm, balos	3 x	M01.ZB10.03
Függőleges | vízszintes	Dübelhely fúró, 2.5 x 57 mm, jobbos	1 x	M01.ZB02.D2
	Dübelhely fúró, 2.5 x 57 mm, balos	1 x	M01.ZB02.D3
Függőleges	Alapvonalzó, 1700 mm (1 darab, skálázás 850–0–850 mm)	1 x [1]	MZL.2000
	Lengőütköző	2 x [1]	MZS.1000
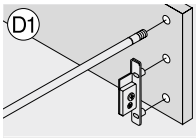	**METABOX előlaprögzítő vasalat**		
	Fúrófej, orsószám 8, fúrás	1 x	MZK.220S.01
	Dübelhely fúró, 10 x 57 mm, jobbos	4 x	M01.ZB10.02
	Dübelhely fúró, 10 x 57 mm, balos	1 x	M01.ZB10.03
Függőleges | vízszintes	Dübelhely fúró, 2.5 x 57 mm, jobbos	2 x	M01.ZB02.D2
	Dübelhely fúró, 2.5 x 57 mm, balos	1 x	M01.ZB02.D3
Függőleges	Alapvonalzó, 1700 mm (1 darab, skálázás 850–0–850 mm)	1 x [1]	MZL.2000
	Lengőütköző	2 x [1]	MZS.1000

[1] Az EASYSTICK ütköztetőrendszerrel szerelt MINIPRESS top gépnél nincs szükség vonalzóra és lengőütközőre

MINIPRESS top EASYSTICK | MINIPRESS top

D2 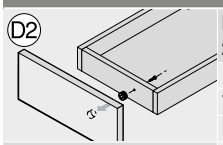	**MOVENTO | TANDEM előlapbeállító vasalat 295.1000**	**Szükséges mennyiség**	**Cikkszám**
	Fúrófej, orsószám 2, választhatóan fúrás és vasalatbepréselés (lengőkar rendelés)	1 x	MZK.210S
	Vasalathely fúró, 20 x 57 mm, jobbos	1 x	M01.ZB20.02
	Fúrótokmány 10 mm-nél nagyobb furathoz, jobbos	1 x	MZK.2124
Függőleges | vízszintes	Alapvonalzó, 1700 mm (1 darab, skálázás 850–0–850 mm)	1 x [1]	MZL.2000
	Lengőütköző	2 x [1]	MZS.1000
Függőleges	Lengőkar előlap állító vasalatok bepréseléséhez	1 x	MZK.2008.02
	Bepréselő matrica, rögzítés helyeinek megjelölésére 295.1000	1 x	MZM.0095
D3 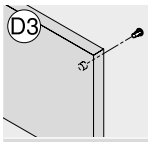	**Blum-távtartó ütköző**	**Szükséges mennyiség**	**Cikkszám**
	Fúrófej, orsószám 2, fúrás	1 x	MZK.210S
	Dübelhely fúró, 8 x 57 mm, jobbos	1 x	M01.ZB08.02
	Dübelhely fúró, 5 x 57 mm, jobbos	1 x	M01.ZB05.02
Függőleges | vízszintes	Alapvonalzó, 1700 mm (1 darab, skálázás 850–0–850 mm)	1 x [1]	MZL.2000
	Lengőütköző	2 x [1]	MZS.1000
Függőleges			
Fiókmegmunkálás			
D4 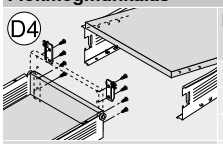	**Fenéklap | hátfal**	**Szükséges mennyiség**	**Cikkszám**
	Fúrófej, orsószám 8, fúrás	1 x	MZK.220S.01
	Dübelhely fúró, 5 x 57 mm, jobbos	2 x	M01.ZB05.02
	Dübelhely fúró, 5 x 57 mm, balos	2 x	M01.ZB05.03
Függőleges | vízszintes	Dübelhely fúró, 2.5 x 57 mm, jobbos	2 x	M01.ZB02.D2
	Dübelhely fúró, 2.5 x 57 mm, balos	2 x	M01.ZB02.D3
Függőleges	Alapvonalzó, 1700 mm (1 darab, skálázás 850–0–850 mm)	1 x [1]	MZL.2000
	Lengőütköző	2 x [1]	MZS.1000
Korpuszmegmunkálás			
D5 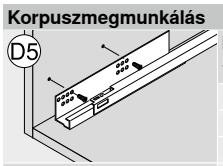	**Korpuszsínek 11-tokmányos fúrófej**	**Szükséges mennyiség**	**Cikkszám**
	Fúrófej, orsószám 11, fúrás	1 x	MZK.224S.01
	Dübelhely fúró, 5 x 57 mm, jobbos	2 x	M01.ZB05.02
	Dübelhely fúró, 5 x 57 mm, balos	2 x	M01.ZB05.03
Függőleges | vízszintes	Dübelhely fúró, 2.5 x 57 mm, jobbos	2 x	M01.ZB02.D2
	Dübelhely fúró, 2.5 x 57 mm, balos	2 x	M01.ZB02.D3
Függőleges	Alapvonalzó, 1700 mm (1 darab, skálázás 850–0–850 mm)	1 x [1]	MZL.2000
	Forgatható vonalzó, 1250 mm (1 darab, skálázás 0–850 mm-ig)	1 x [1]	MZL.2010
	Lengőütköző	10 x [1]	MZS.1000
D5 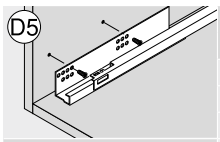	**Korpuszsínek 8-tokmányos fúrófej**	**Szükséges mennyiség**	**Cikkszám**
	Fúrófej, orsószám 8, fúrás	1 x	MZK.220S.01
	Dübelhely fúró, 5 x 57 mm, jobbos	2 x	M01.ZB05.02
	Dübelhely fúró, 5 x 57 mm, balos	2 x	M01.ZB05.03
Függőleges | vízszintes	Dübelhely fúró, 2.5 x 57 mm, jobbos	2 x	M01.ZB02.D2
	Dübelhely fúró, 2.5 x 57 mm, balos	2 x	M01.ZB02.D3
Függőleges	Alapvonalzó, 1700 mm (1 darab, skálázás 850–0–850 mm)	1 x [1]	MZL.2000
	Forgatható vonalzó, 1250 mm (1 darab, skálázás 0–850 mm-ig)	1 x [1]	MZL.2010
	Lengőütköző	10 x [1]	MZS.1000
D6 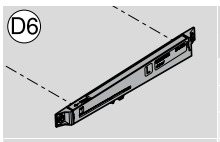	**BLUMOTION METABOX**	**Szükséges mennyiség**	**Cikkszám**
	Fúrófej, orsószám 8, fúrás	1 x	MZK.220S.01
	Dübelhely fúró, 5 x 57 mm, jobbos	1 x	M01.ZB05.02
	Dübelhely fúró, 5 x 57 mm, balos	1 x	M01.ZB05.03
Függőleges | vízszintes	Dübelhely fúró, 2.5 x 57 mm, jobbos	1 x	M01.ZB02.D2
	Dübelhely fúró, 2.5 x 57 mm, balos	1 x	M01.ZB02.D3
Függőleges	Alapvonalzó, 1700 mm (1 darab, skálázás 850–0–850 mm)	1 x [1]	MZL.2000
	Lengőütköző	2 x [1]	MZS.1000
D7 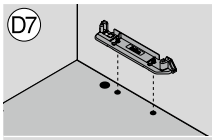	**SERVO-DRIVE tartóprofil rögzítő**	**Szükséges mennyiség**	**Cikkszám**
	Fúrófej, orsószám 9, fúrás	1 x	MZK.2810.03
	Dübelhely fúró, 10 x 57 mm, jobbos	1 x	M01.ZB10.02
	Dübelhely fúró, 10 x 57 mm, balos	1 x	M01.ZB10.03
Függőleges | vízszintes	Vasalathely fúró, 25 x 57 mm, jobbos	1 x	M01.ZB25.02
	Fúrótokmány 10 mm-nél nagyobb furathoz, jobbos	1 x	MZK.2124
Függőleges	Alapvonalzó, 1700 mm (1 darab, skálázás 850–0–850 mm)	1 x [1]	MZL.2000
	Lengőütköző	2 x [1]	MZS.1000

[1] Az EASYSTICK ütköztetőrendszerrel szerelt MINIPRESS top gépnél nincs szükség vonalzóra és lengőütközőre

MINIPRESS top EASYSTICK | MINIPRESS top

Feldolgozás – egyéb termékek

E1



	Összekötő vasalat összekötő elemmel 32-es raszterben **40.0110N | 40.0620**	**Szükséges mennyiség**	**Cikkszám**
	Fúrófej, orsószám 2, választhatóan fúrás és vasalatbepréselés (lengőkar rendelés)	1 x	MZK.210S
	Vasalathely fúró, 28 x 57 mm, jobbos	1 x	M01.ZB28.02
	Vasalathely fúró, 25 x 57 mm, jobbos	1 x	M01.ZB25.02
Függőleges | vízszintes	Fúrótokmány 10 mm-nél nagyobb furathoz, jobbos	1 x	MZK.2124
	Dübelhely fúró, 10 x 57 mm, balos	1 x	M01.ZB10.03
Függőleges	Dübelhely fúró, 5 x 57 mm, jobbos	1 x	M01.ZB05.02
	Keskeny lengőütköző jobbos, a vonalzóba tetszőleges helyen beakasztható	2 x [1]	MZS.2000
	Keskeny lengőütköző balos, a vonalzóba tetszőleges helyen beakasztható	2 x [1]	MZS.2000
	Lengőkar kicsi	1 x	MZK.2008.02
	Bepréselő matrica, összekötő persely 40.0110N | 40.0200N	1 x	MZM.0070
	Bepréselő matrica, összekötő vasalat 40.0620	1 x	MZM.0071

E2

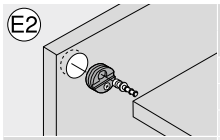

	Összekötő vasalat összekötő csavarral **40.0200N | 42.0700.01**	**Szükséges mennyiség**	**Cikkszám**
	Fúrófej, orsószám 2, választhatóan fúrás és vasalatbepréselés (lengőkar rendelés)	1 x	MZK.210S
	Fúrótokmány 10 mm-nél nagyobb furathoz, jobbos	1 x	MZK.2124
	Vasalathely fúró, 25 x 57 mm, jobbos	1 x	M01.ZB25.02
Függőleges | vízszintes	Dübelhely fúró, 5 x 114.5 mm, jobbos	1 x	M75.ZB05.02
	Vízszintes vonalzó, 1700 mm (1 darab, skálázás 850–0–850 mm)	1 x [1]	MZL.2060
	Lengőütköző	4 x [1]	MZS.1000
	Lengőkar kicsi	1 x	MZK.2008.02
	Bepréselő matrica, összekötő persely 40.0110N | 40.0200N	1 x	MZM.0070
	Bepréselő matrica, összekötő vasalat 42.0700.01	1 x	MZM.0077

E3

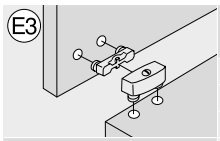

	Bepréselhető összekötő vasalat **40.2110 | 40.2120.02**	**Szükséges mennyiség**	**Cikkszám**
	Fúrófej, orsószám 2, fúrás	1 x	MZK.211S
	Dübelhely fúró, 10 x 57 mm, balos	2 x	M01.ZB10.03
	Alapvonalzó, 1700 mm (1 darab, skálázás 850–0–850 mm)	1 x [1]	MZL.2000
Függőleges | vízszintes	Lengőütköző	4 x [1]	MZS.1000
Függőleges			

E4

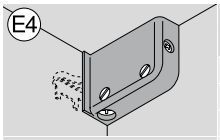

	Szekrényfelfüggesztő vasalat **48N0610.02 | 48N0610.03**	**Szükséges mennyiség**	**Cikkszám**
	Fúrófej, orsószám 2, választhatóan fúrás és vasalatbepréselés (lengőkar rendelés)	1 x	MZK.210S
	Dübelhely fúró, 10 x 57 mm, jobbos	1 x	M01.ZB10.02
	Dübelhely fúró, 10 x 57 mm, balos	1 x	M01.ZB10.03
Függőleges | vízszintes	Alapvonalzó, 1700 mm (1 darab, skálázás 850–0–850 mm)	1 x [1]	MZL.2000
	Lengőütköző	2 x [1]	MZS.1000
Függőleges	Lengőkar kicsi	1 x	MZK.2008.02
	Bepréselő matrica, szekrényfelfüggesztő vasalat 48N0610.02 | 48N0610.03	1 x	MZM.0078

Korpuszmegmunkálás

E5



	Fadübel furat **9-tokmányos fúrófej**	**Szükséges mennyiség**	**Cikkszám**
	Fúrófej, orsószám 9, fúrás	1 x	MZK.2810.03
	Dübelhely fúró, 8 x 57 mm, jobbos	5 x	M01.ZB08.02
	Dübelhely fúró, 8 x 57 mm, balos	4 x	M01.ZB08.03
Függőleges | vízszintes	Dübelhely fúró, 10 x 57 mm, jobbos	5 x	M01.ZB10.02
	Dübelhely fúró, 10 x 57 mm, balos	4 x	M01.ZB10.03
	Dübelhely fúró, 8 x 114.5 mm, jobbos	1 x	M75.ZB08.02
	Dübelhely fúró, 8 x 114.5 mm, balos	2 x	M75.ZB08.03
	Dübelhely fúró, 10 x 114.5 mm, jobbos	1 x	M75.ZB10.02
	Dübelhely fúró, 10 x 114.5 mm, balos	2 x	M75.ZB10.03
	Vízszintes vonalzó, 1700 mm (1 darab, skálázás 850–0–850 mm)	1 x [1]	MZL.2060
	Lengőütköző	8 x [1]	MZS.1000

E5

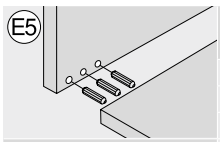

	Fadübel furat **3-tokmányos fúrófej**	**Szükséges mennyiség**	**Cikkszám**
	Fúrófej, orsószám 3, fúrás	1 x	MZK.2400.01
	Dübelhely fúró, 8 x 57 mm, jobbos	1 x	M01.ZB08.02
	Dübelhely fúró, 8 x 57 mm, balos	2 x	M01.ZB08.03
Függőleges | vízszintes	Dübelhely fúró, 10 x 57 mm, jobbos	1 x	M01.ZB10.02
	Dübelhely fúró, 10 x 57 mm, balos	2 x	M01.ZB10.03
	Dübelhely fúró, 8 x 114.5 mm, jobbos	1 x	M75.ZB08.02
	Dübelhely fúró, 8 x 114.5 mm, balos	2 x	M75.ZB08.03
	Dübelhely fúró, 10 x 114.5 mm, jobbos	1 x	M75.ZB10.02
	Dübelhely fúró, 10 x 114.5 mm, balos	2 x	M75.ZB10.03
	Vízszintes vonalzó, 1700 mm (1 darab, skálázás 850–0–850 mm)	1 x [1]	MZL.2060
	Lengőütköző	6 x [1]	MZS.1000

[1] Az EASYSTICK ütköztetőrendszerrel szerelt MINIPRESS top gépnél nincs szükség vonalzóra és lengőütközőre

MINIPRESS top EASYSTICK | MINIPRESS top

	Lyuksorok fúrása 9-tokmányos fúrófej	Szükséges mennyiség	Cikkszám
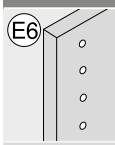	Fúrófej, orsószám 9, fúrás	1 x	MZK.2810.03
	Dübelhely fúró, 5 x 57 mm, jobbos	5 x	M01.ZB05.02
	Dübelhely fúró, 5 x 57 mm, balos	4 x	M01.ZB05.03
Függőleges | vízszintes	Dübelhely fúró, 3 x 57 mm, jobbos	5 x	M01.ZB03.02
	Dübelhely fúró, 3 x 57 mm, balos	4 x	M01.ZB03.03
Függőleges	Furatsor vonalzó, 953 mm (jobb és bal, skálázás 0–832 mm)	1 x [1]	MZL.2080
	Alapvonalzó, 1700 mm (1 darab, skálázás 850–0–850 mm)	1 x [1]	MZL.2000
	Lengőütköző	14 x [1]	MZS.1000

[1] Az EASYSTICK ütköztetőrendszerrel szerelt MINIPRESS top gépnél nincs szükség vonalzóra és lengőütközőre

MINIPRESS top EASYSTICK | MINIPRESS top

MINIPRESS P


Szimbólikus kép

A specialista

MINIPRESS P az előlapmegmunkálás specialistája. A furatcsoport- és korpuszsín furatok ugyancsak ésszerűen elkészíthetők. Elég egyszer beállítani és a munka a kezelőtől függetlenül precízen folyik. A pneumatikus előtolással a függőleges fúrás és Blum-vasalatok bepréselése, valamint a tekerőkarral beállítható furatméret állítás biztonságossá és pontossá teszi a MINIPRESS P-vel végzett munkát.

- Blum-vasalatok függőleges fúrása és bepréselése
- fúrástávolság beállítása tekerőkarral
- pneumatikus előtolás
- utólag EASYSTICK ütköztetőrendszerrel felszerelhető, opcionális
- x-tengelyen automatikusan mozgó EASYSTICK ütköztetők, opcionális

Felhasználási példa



Különböző furatképek fúrása

A multifunkcionális váltókar lehetővé teszi a különböző bútorvasalat furatképek gyors és precíz szerszám nélküli beállítását.



Blum vasalatok bepréselése

MINIPRESS P lehetővé teszi a Blum vasalatok egyszerű és racionális bepréselését is.



Praktikus és pontos ütköztetőrendszer

A befúrási távolság a könnyen hozzáférhető tekerőkarral szemből állítható.



Gyorsszerelő tokmány

Gyorsszerelő tokmány gyors és komfortos fúrócseréhez. A gyorsszerelő tokmányok utólag egyenként cserélhetők.



9-tokmányos fúrófej

32 mm-es furatsor racionális furatcsoportok készítéséhez. A fúrófej gyárilag gyorsszerelő tokmánnyal van ellátva.



8-tokmányos fúrófej

AVENTOS erőhordozó, box-előlapvasalatok és korpuszsínek megmunkálásához. A fúrófej gyárilag gyorsszerelő tokmánnyal van ellátva.

MINIPRESS P


Szimbólikus kép

- 5-tokmányos multifunkcionális váltókarral együtt
- ütköztetőrendszerrel, alapvonalzóval (600 mm) és szerszámmal
- más feszültségű motor külön kérésre
- a vonalzó, fúrófej és egyéb tartozék nem képezik az alapgép részét
- utólag EASYSTICK ütköztetőrendszerrel felszerelhető, opcionális

Oldalmutatók

Felhasználási film

Short-URL
www.blum.com/gmSum

Rendelési információk

F1	MINIPRESS P		
	Feszültség (V)	**Frekvencia (Hz)**	**Cikkszám**
	1 x 230	50	**M53.1050***
	3 x 400	50 | 60	☎ **M53.1000***

Tartalmaz:

F	1 x MINIPRESS P
I14	1 x Fúrásmélység határoló MINIPRESS P | M gépekhez 2010-es gyártási évtől
–	1 x Rasztersablon
–	4 x Fúrótokmány
–	1 x Pótkuplung
–	1 x Szerszámkészlet
–	1 x Alapvonalzó

F2	MINIPRESS P		
	Feszültség (V)	**Frekvencia (Hz)**	**Cikkszám**
	1 x 230	50	**M53.1050.01**
	3 x 400	50 | 60 [1]	**M53.1000.01**

Tartalmaz:

F	1 x MINIPRESS P
–	1 x Rasztersablon
–	4 x Fúrótokmány
–	1 x Pótkuplung
–	1 x Szerszámkészlet
–	1 x Alapvonalzó
H11	1 x Vonalzóhosszabbító, szimmetrikus
H13	1 x Vonalzóhosszabbító-rögzítés
H18	1 x Lézeres középvonal jelölő
I14	1 x Fúrásmélység határoló MINIPRESS P | M gépekhez 2010-es gyártási évtől
I16	1 x MINIPRESS P pozíciókijelzője
I17	1 x Leszorító (pneumatikus) bal/jobb
I18	1 x Munkaasztal MINIPRESS P fúróhoz
K9	2 x Dübelhely fúró, 8 x 57 mm, balos
K20	1 x Vasalathely fúró, 35 x 57 mm, jobbos

[1] H18 nem tartozéka a terméknek

Tartozékok

Fúrófejek lengőkar nélkül

		Fúrószárak száma (db)	Fúrószárak hossza (mm)	Gyorsszerelő tokmány [1]	Lengőkar [2]	Cikkszám	Alkalmazás	Fúrás	Bepréselés (választható)
G9		9 	32	■	–	**MZK.190S**	Furatsor	✖	
G10		8 	32	■	–	**MZK.880S**	Korpuszsín Előlaprögzítő Erőhordozó	✖ ✖ ✖	

● Bal ● Jobb

■ Gyorsszerelő tokmánnyal □ Gyorsszerelő tokmány nélkül ✖ Lehetséges

[1] A gyorsszerelő tokmánnyal ellátott fúrófejeknél a furó Ø nem lehet nagyobb Ø 10 mm-nél

[2] A vasalatok bepréseléséhez a lengőkart külön meg kell rendelni

Általános tudnivalók

		Megnevezés	Cikkszám	Alkalmazás
I2		EASYSTICK-számítógép	**MZD.5000**	MINIPRESS P | MINIPRESS PRO

Vonalzók

		Megnevezés	Hossza (mm)	Skála (mm)	Cikkszám	Alkalmazás
H2		EASYSTICK-vonalzó	1700	6–953	**MZD.2000**	MINIPRESS P | MINIPRESS PRO
H3		EASYSTICK vonalzóhosszabbító bal/jobb	1700	953–2681	**MZD.2V00**	MINIPRESS top EASYSTICK | MINIPRESS P | MINIPRESS PRO

		Megnevezés	Cikkszám	Alkalmazás
H13		Vonalzóhosszabbító-rögzítés	**MZV.2E00**	MINIPRESS P | MINIPRESS M hagyományos és EASYSTICK-hosszabbító vonalzókhoz használható

Oldalmutatók

Áttekintés	605	Tartozékok – fúró	642
Áttekintés – feldolgozási lehetőség	606		
Feldolgozási lehetőség	634		
Tartozékok – EASYSTICK	640		
Tartozékok – bepréselő matricák	642		

MINIPRESS P

Rendelési információk

Tartozékok

Vonalzók

		Megnevezés	Hossza (mm)	Skála (mm)		Cikkszám	Alkalmazás
H11		Vonalzóhosszabbító, szimmetrikus	1250	300–1550	[1]	MZL.1250	Hosszabbító alapvonalzóhoz
H12		Vonalzóhosszabbító, szimmetrikus	1250	1550–2800	[1]	MZL.2500	Hosszabbítás vonalzóhoz

		Megnevezés		Cikkszám	
H14		Lengőütköző	[1]	MZS.1000	Szimmetrikus, jobb ill. bal oldalon alkalmazható
H15		Keskeny lengőütköző balos, a vonalzóba tetszőleges helyen beakasztható	[1]	MZS.2000	
H16		Keskeny lengőütköző jobbos, a vonalzóba tetszőleges helyen beakasztható	[1]	MZS.2000	
H17		Középpont jelölő		MZR.1000	
H18		Lézeres középvonal jelölő		MZR.5300.02	
H19		MINIPRESS félig ráütődő		MZR.2000	
H20		Bekattintó szerkezet		MZE.1300	

[1] Az EASYSTICK ütköztetőrendszerrel szerelt MINIPRESS P gépnél nincs szükség vonalzóra és lengőütközőre

Általános tudnivalók

		Megnevezés	Cikkszám
I3		Gyorsszerelő fúrótokmány-befogó készlet (5 db,tokmány, befogó, zárókupak), jobb+bal	MZF.1000.01
I8		Gyorsszerelő tokmány-fúróbefogó, bal	MZF.1010
I9		Gyorsszerelő tokmány-fúróbefogó, jobb	MZF.1020
I10		Gyorsszerelő tokmány-fúrótokmány	MZF.1030
I11		Gyorsszerelő tokmány-zárókupak	MZF.1050
I12		Kuplung MZK.1900 | MZK.8800 | MZK.190S | MZK.880S-hez	MZK.1120
I13		Gyorsszerelő tokmány-kuplung MZK.1900 | MZK.8800 | MZK.190S | MZK.880S fúrófejhez	MZK.1130
I14		Fúrásmélység határoló MINIPRESS P | M gépekhez 2010-es gyártási évtől	M30.1304.02
I15		Cserefúrófej rögzítő MINIPRESS P | M 2010-es gyártási évig	M30.1313.UM
I16		MINIPRESS P pozíciókijelzője (digitális furatméret beállítás)	MZE.2110
I17		Leszorító (pneumatikus) bal/jobb	M53.0720
I18		Munkaasztal MINIPRESS P fúróhoz	MZA.5300
I21		Szerszámtartó	M51.0802
I22		Átépítési terv	M54.2117

Oldalmutatók

Áttekintés	605	Tartozékok – fúró	642
Áttekintés – feldolgozási lehetőség	606		
Feldolgozási lehetőség	634		
Tartozékok – EASYSTICK	640		
Tartozékok – bepréselő matricák	642		

MINIPRESS P

Feldolgozási lehetőség

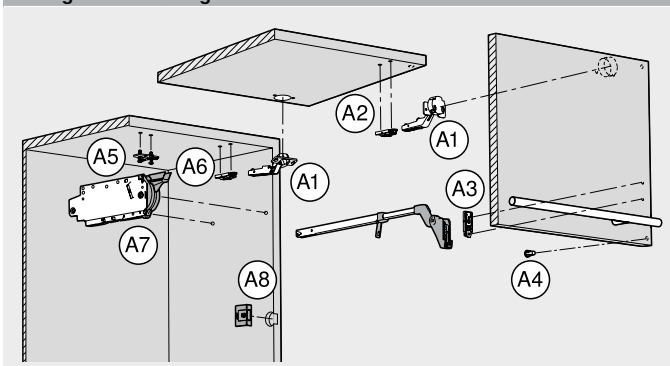

Feldolgozás – felnyíló vasalatrendszerek (AVENTOS HF | HK-XS)	
Előlapmegmunkálás	
A1 Kivetőpánt	●
A2 Egyenes szerelőtalp	●
A3 Egyenes szerelőtalp | teleszkópos emelőkar | előlaprögzítő	○
A4 Blum-távtartó ütköző	●
Korpuszmegmunkálás	
A5 Keresztalakú szerelőtalp	●
A6 Egyenes szerelőtalp	●
A7 Erőhordozó – korpuszrögzítő	○
A8 SERVO-DRIVE-kapcsoló	●

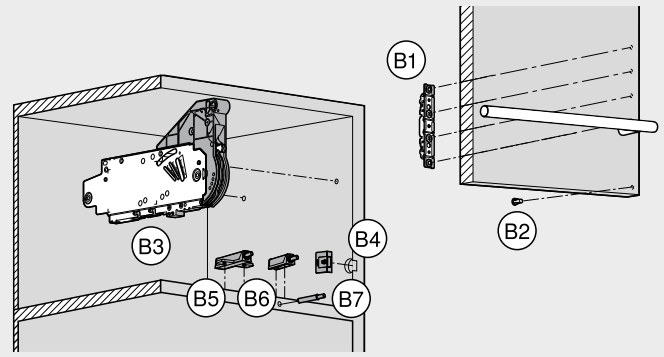

Feldolgozás – felnyíló vasalatrendszerek (AVENTOS HS | HL | HK top | HK-S)	
Előlapmegmunkálás	
B1 Előlaprögzítő	○
B2 Blum-távtartó ütköző	●
Korpuszmegmunkálás	
B3 Erőhordozó	○
B4 SERVO-DRIVE-kapcsoló	●
B5 TIP-ON – keresztalakú adapterlemez	●
B6 TIP-ON – egyenes adapterlemez	●
B7 TIP-ON – befúráshoz	–

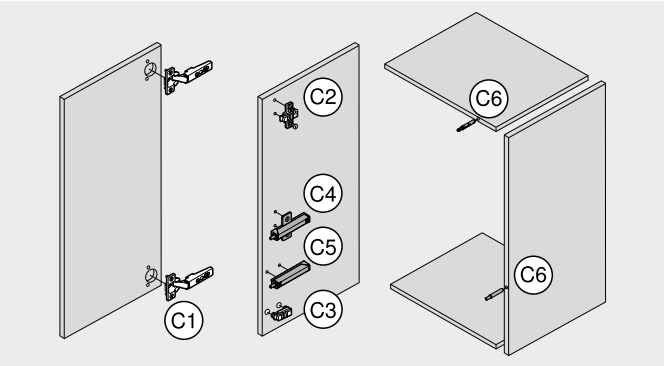

Feldolgozás – kivetőpántrendszerek	
Előlapmegmunkálás	
C1 Kivetőpánt	●
Korpuszmegmunkálás	
C2 Keresztalakú szerelőtalp	●
C3 Egyenes szerelőtalp	●
C4 BLUMOTION | TIP-ON – keresztalakú adapterek	●
C5 BLUMOTION | TIP-ON – egyenes adapterek	●
C6 BLUMOTION | TIP-ON – befúráshoz	–

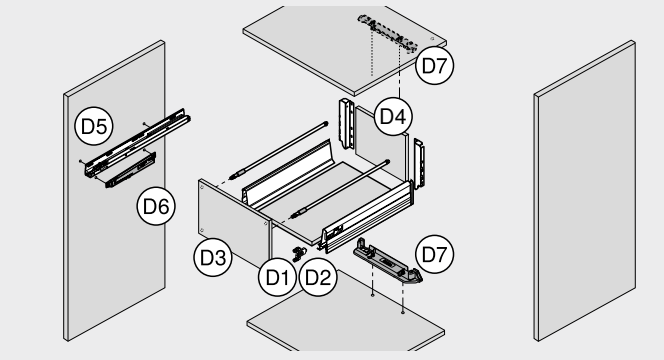

Feldolgozás – kihúzórendszerek	
Előlapmegmunkálás	
D1 LEGRABOX- | MERIVOBOX- | TANDEMBOX- | METABOX-előlaprögzítő vasalat	○
D2 MOVENTO | TANDEM előlapbeállító vasalat	●
D3 Blum-távtartó ütköző	●
Fiókmegmunkálás	
D4 Fenéklap | hátfal	○
Korpuszmegmunkálás	
D5 Korpuszsínek	○
D6 BLUMOTION METABOX	○
D7 SERVO-DRIVE tartóprofil rögzítő	○

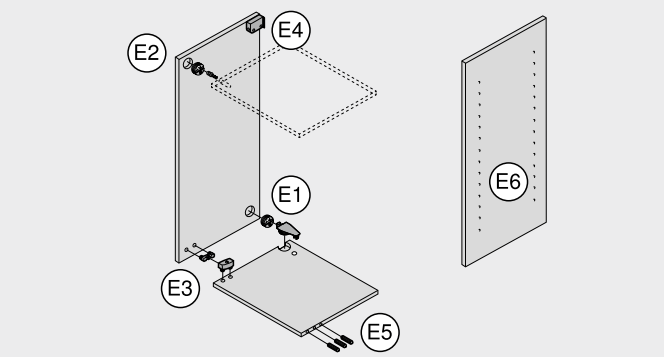

Feldolgozás – egyéb termékek	
Korpuszmegmunkálás	
E1 Összekötő vasalat összekötő elemmel 32-es raszterben	●
E2 Összekötő vasalat összekötő csavarral	–
E3 Bepréselhető összekötő vasalat	●
E4 Szekrényfelfüggesztő vasalat	●
Korpuszmegmunkálás	
E5 Fadübel furat vízszintes	–
E6 Lyuksorok fúrása	○

● Javasolt
○ Lehetséges
– Nem lehetséges

MINIPRESS M


Szimbólikus kép

A mobil

A MINIPRESS M géppel a Blum egy kompakt segítséget kínál rugalmas vasalatbehelyezéshez építési területen vagy műhelyben egyaránt. A MINIPRESS M sem sűrített levegőt sem erős áramot nem igényel, normál hálózati árammal működtethető.

- Blum-vasalatok függőleges fúrása és bepréselése
- manuális előtolás a kar működtetésével

Felhasználási példa



Különböző furatképek fúrása

A multifunkcionális váltókar lehetővé teszi a különböző bútorvasalat furatképek gyors és precíz szerszám nélküli beállítását.



Blum vasalatok bepréselése

MINIPRESS M lehetővé teszi a Blum vasalatok egyszerű és racionális bepréselését is.



Fúrás és bepréselés

A kart fúráshoz vagy bepréseléshez kézzel mozgatjuk lefelé.



Gyorsszerelő tokmány

Gyorsszerelő tokmány gyors és komfortos fúrócseréhez. A gyorsszerelő tokmányok utólag egyenként cserélhetők.



9-tokmányos fúrófej

32 mm-es furatsor racionális furatcsoportok készítéséhez. A fúrófej gyárilag gyorsszerelő tokmánnyal van ellátva.



8-tokmányos fúrófej

AVENTOS erőhordozó, box-előlapvasalatok és korpuszsínek megmunkálásához. A fúrófej gyárilag gyorsszerelő tokmánnyal van ellátva.

MINIPRESS M


Szimbólikus kép

- 5-tokmányos multifunkcionális váltókarral együtt
- ütköztetőrendszerrel, alapvonalzóval (600 mm) és szerszámmal
- más feszültségű motor külön kérésre
- a vonalzó, fúrófej és egyéb tartozék nem képezik az alapgép részét

Oldalmutatók

Felhasználási film

Short-URL
www.blum.com/1nenDA

Rendelési információk

F1	MINIPRESS M		
	Feszültség (V)	Frekvencia (Hz)	Cikkszám
	1 x 230	50	M52.1050*

Tartalmaz:

F	1 x MINIPRESS M
I14	1 x Fúrásmélység határoló MINIPRESS P | M gépekhez 2010-es gyártási évtől
–	1 x Rasztersablon
–	4 x Fúrótokmány
–	1 x Pótkuplung
–	1 x Szerszámkészlet
–	1 x Alapvonalzó

F2	MINIPRESS M		
	Feszültség (V)	Frekvencia (Hz)	Cikkszám
	1 x 230	50	☎ M52.1050*

Tartalmaz:

F	1 x MINIPRESS M
I14	1 x Fúrásmélység határoló MINIPRESS P | M gépekhez 2010-es gyártási évtől
I19	1 x Munkaasztal MINIPRESS M fúróhoz
–	1 x Rasztersablon
–	4 x Fúrótokmány
–	1 x Pótkuplung
–	1 x Szerszámkészlet
–	1 x Alapvonalzó

Tartozékok

Fúrófejek lengőkar nélkül

		Fúrószárak száma (db)	Fúrószárak hossza (mm)	Gyorsszerelő tokmány [1]	Lengőkar [2]	Cikkszám	Alkalmazás	Fúrás	Bepréselés (választható)
G9		9 	32	■	–	MZK.190S	Furatsor	✖	
G10		8 	32	■	–	MZK.880S	Korpuszsín Előlaprögzítő Erőhordozó	✖ ✖ ✖	

● Bal ● Jobb

■ Gyorsszerelő tokmánnyal □ Gyorsszerelő tokmány nélkül ✖ Lehetséges

[1] A gyorsszerelő tokmánnyal ellátott fúrófejeknél a furó Ø nem lehet nagyobb Ø 10 mm-nél

[2] A vasalatok bepréseléséhez a lengőkart külön meg kell rendelni

Oldalmutatók

Áttekintés	605
Áttekintés – feldolgozási lehetőség	606
Feldolgozási lehetőség	634
Tartozékok – bepréselő matricák	642
Tartozékok – fúró	642

MINIPRESS M

Rendelési információk

Tartozékok

Vonalzók

		Megnevezés	Hossza (mm)	Skála (mm)		Cikkszám	Alkalmazás
H11		Vonalzóhosszabbító, szimmetrikus	1250	300–1550	1	MZL.1250	Hosszabbító alapvonalzóhoz
H12		Vonalzóhosszabbító, szimmetrikus	1250	1550–2800	1	MZL.2500	Hosszabbítás vonalzóhoz

		Megnevezés	Cikkszám	Alkalmazás
H13		Vonalzóhosszabbító-rögzítés	MZV.2E00	MINIPRESS P | MINIPRESS M hagyományos és EASYSTICK-hosszabbító vonalzókhoz használható
H14		Lengőütköző	MZS.1000	Szimmetrikus, jobb ill. bal oldalon alkalmazható
H15		Keskeny lengőütköző balos, a vonalzóba tetszőleges helyen beakasztható	MZS.2000	
H16		Keskeny lengőütköző jobbos, a vonalzóba tetszőleges helyen beakasztható	MZS.2000	
H17		Középpont jelölő	MZR.1000	
H19		MINIPRESS félig ráütődő	MZR.2000	
H21		Ütköző (furatméret beállítás)	MZS.1020	

Általános tudnivalók

		Megnevezés	Cikkszám
I3		Gyorsszerelő fúrótokmány-befogó készlet (5 db,tokmány, befogó, záróku-pak), jobb+bal	MZF.1000.01
I8		Gyorsszerelő tokmány-fúróbefogó, bal	MZF.1010
I9		Gyorsszerelő tokmány-fúróbefogó, jobb	MZF.1020
I10		Gyorsszerelő tokmány-fúrótokmány	MZF.1030
I11		Gyorsszerelő tokmány-zárókupak	MZF.1050
I12		Kuplung MZK.1900 | MZK.8800 | MZK.190S | MZK.880S-hez	MZK.1120
I13		Gyorsszerelő tokmány-kuplung MZK.1900 | MZK.8800 | MZK.190S | MZK.880S fúrófejhez	MZK.1130
I14		Fúrásmélység határoló MINIPRESS P | M gépekhez 2010-es gyártási évtől	M30.1304.02
I15		Cserefúrófej rögzítő MINIPRESS P | M 2010-es gyártási évig	M30.1313.UM
I19		Munkaasztal MINIPRESS M fúróhoz	MZA.5200

Oldalmutatók

Áttekintés	605
Áttekintés – feldolgozási lehetőség	606
Feldolgozási lehetőség	634
Tartozékok – bepréselő matricák	642
Tartozékok – fúró	642

MINIPRESS M

Feldolgozási lehetőség

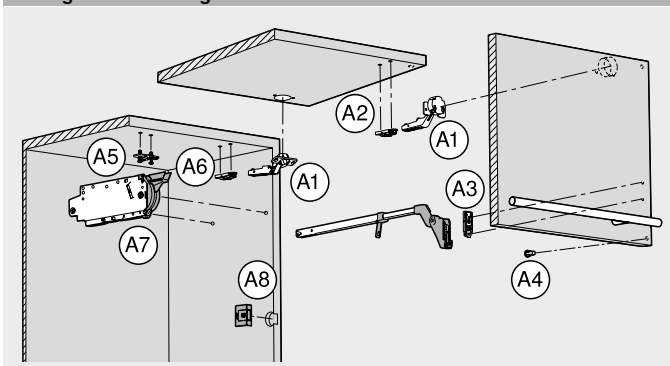

Feldolgozás – felnyíló vasalatrendszerek (AVENTOS HF | HK-XS)	
Előlapmegmunkálás	
A1 Kivetőpánt	●
A2 Egyenes szerelőtalp	●
A3 Egyenes szerelőtalp | teleszkópos emelőkar | előlaprögzítő	○
A4 Blum-távtartó ütköző	●
Korpuszmegmunkálás	
A5 Keresztalakú szerelőtalp	●
A6 Egyenes szerelőtalp	●
A7 Erőhordozó – korpuszrögzítő	○
A8 SERVO-DRIVE-kapcsoló	●

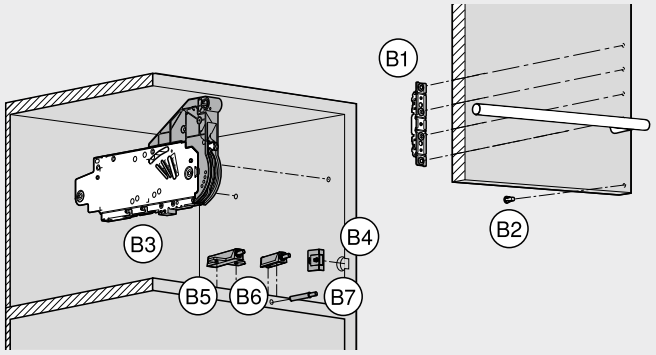

Feldolgozás – felnyíló vasalatrendszerek (AVENTOS HS | HL | HK top | HK-S)	
Előlapmegmunkálás	
B1 Előlaprögzítő	○
B2 Blum-távtartó ütköző	●
Korpuszmegmunkálás	
B3 Erőhordozó	○
B4 SERVO-DRIVE-kapcsoló	●
B5 TIP-ON – keresztalakú adapterlemez	●
B6 TIP-ON – egyenes adapterlemez	●
B7 TIP-ON – befúráshoz	–

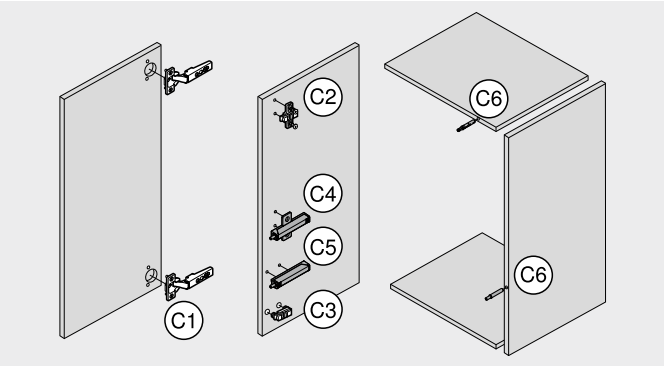

Feldolgozás – kivetőpántrendszerek	
Előlapmegmunkálás	
C1 Kivetőpánt	●
Korpuszmegmunkálás	
C2 Keresztalakú szerelőtalp	●
C3 Egyenes szerelőtalp	●
C4 BLUMOTION | TIP-ON – keresztalakú adapterek	●
C5 BLUMOTION | TIP-ON – egyenes adapterek	●
C6 BLUMOTION | TIP-ON – befúráshoz	–

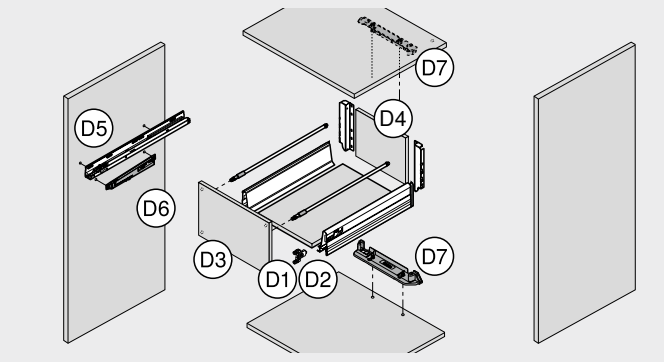

Feldolgozás – kihúzórendszerek	
Előlapmegmunkálás	
D1 LEGRABOX- | MERIVOBOX- | TANDEMBOX- | METABOX-előlaprögzítő vasalat	○
D2 MOVENTO | TANDEM előlapbeállító vasalat	●
D3 Blum-távtartó ütköző	●
Fiókmegmunkálás	
D4 Fenéklap | hátfal	○
Korpuszmegmunkálás	
D5 Korpuszsínek	○
D6 BLUMOTION METABOX	○
D7 SERVO-DRIVE tartóprofil rögzítő	○

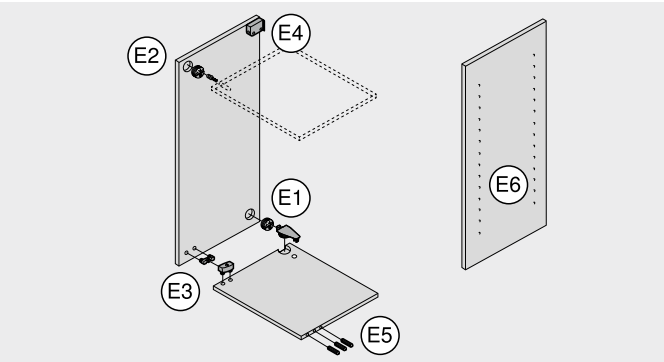

Feldolgozás – egyéb termékek	
Korpuszmegmunkálás	
E1 Összekötő vasalat összekötő elemmel 32-es raszterben	●
E2 Összekötő vasalat összekötő csavarral	–
E3 Bepréselhető összekötő vasalat	●
E4 Szekrényfelfüggesztő vasalat	●
Korpuszmegmunkálás	
E5 Fadübel furat vízszintes	–
E6 Lyuksorok fúrása	○

● Javasolt
○ Lehetséges
– Nem lehetséges

MINIPRESS P | MINIPRESS M

Feldolgozás – felnyíló vasalatrendszerek (AVENTOS HF | HK-XS)

Előlapmegmunkálás

A1

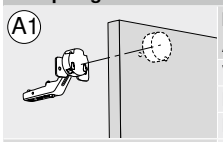

	Kivetőpánt AVENTOS HF | HK-XS	Szükséges mennyiség	Cikkszám
	Vasalathely fúró, 35 x 57 mm, jobbos	1 x	M01.ZB35.02
	Dübelhely fúró, 8 x 57 mm, balos	2 x	M01.ZB08.03
	Dübelhely fúró, 2.5 x 57 mm, balos	2 x	M01.ZB02.D3
MINIPRESS P	Keskeny lengőütköző jobbos, a vonalzóba tetszőleges helyen beakasztható	2 x [1]	MZS.2000
MINIPRESS M	Keskeny lengőütköző balos, a vonalzóba tetszőleges helyen beakasztható	2 x [1]	MZS.2000

A2

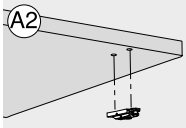

	Egyenes szerelőtalp AVENTOS HF	Szükséges mennyiség	Cikkszám
	Dübelhely fúró, 10 x 57 mm, jobbos	1 x	M01.ZB10.02
	Dübelhely fúró, 10 x 57 mm, balos	1 x	M01.ZB10.03
	Dübelhely fúró, 5 x 57 mm, jobbos	1 x	M01.ZB05.02
MINIPRESS P	Dübelhely fúró, 5 x 57 mm, balos	1 x	M01.ZB05.03
MINIPRESS M	Dübelhely fúró, 2.5 x 57 mm, jobbos	1 x	M01.ZB02.D2
	Dübelhely fúró, 2.5 x 57 mm, balos	1 x	M01.ZB02.D3
	Keskeny lengőütköző jobbos, a vonalzóba tetszőleges helyen beakasztható	2 x [1]	MZS.2000
	Keskeny lengőütköző balos, a vonalzóba tetszőleges helyen beakasztható	2 x [1]	MZS.2000
	Bepréselő matrica, egyenes cink-szerelőtalpak 177H51x0	1 x	MZM.0050
	Bepréselő matrica, egyenes acél-szerelőtalpak 177H31x0	1 x	MZM.0053

A3

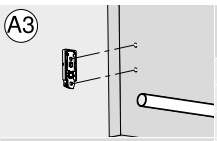

	Egyenes szerelőtalp | teleszkópos emelőkar | előlaprögzítő AVENTOS HF | HK-XS	Szükséges mennyiség	Cikkszám
	Dübelhely fúró, 5 x 57 mm, jobbos	1 x	M01.ZB05.02
	Dübelhely fúró, 5 x 57 mm, balos	1 x	M01.ZB05.03
	Dübelhely fúró, 2.5 x 57 mm, jobbos	1 x	M01.ZB02.D2
MINIPRESS P	Dübelhely fúró, 2.5 x 57 mm, balos	1 x	M01.ZB02.D3
MINIPRESS M	Keskeny lengőütköző jobbos, a vonalzóba tetszőleges helyen beakasztható	1 x [1]	MZS.2000
	Keskeny lengőütköző balos, a vonalzóba tetszőleges helyen beakasztható	1 x [1]	MZS.2000

A4

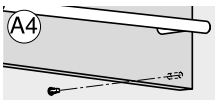

	Blum-távtartó ütköző AVENTOS HF	Szükséges mennyiség	Cikkszám
	Dübelhely fúró, 8 x 57 mm, jobbos	1 x	M01.ZB08.02
	Dübelhely fúró, 5 x 57 mm, jobbos	1 x	M01.ZB05.02
	Keskeny lengőütköző jobbos, a vonalzóba tetszőleges helyen beakasztható	1 x	MZS.2000
MINIPRESS P	Keskeny lengőütköző balos, a vonalzóba tetszőleges helyen beakasztható	1 x [1]	MZS.2000
MINIPRESS M			

Korpuszmegmunkálás

A5

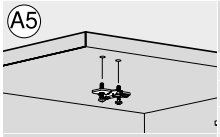

	Keresztalakú szerelőtalp AVENTOS HF | HK-XS	Szükséges mennyiség	Cikkszám
	Dübelhely fúró, 5 x 57 mm, jobbos	1 x	M01.ZB05.02
	Dübelhely fúró, 5 x 57 mm, balos	1 x	M01.ZB05.03
	Dübelhely fúró, 2.5 x 57 mm, jobbos	1 x	M01.ZB02.D2
MINIPRESS P	Dübelhely fúró, 2.5 x 57 mm, balos	1 x	M01.ZB02.D3
MINIPRESS M	Dübelhely fúró, 10 x 57 mm, jobbos	1 x	M01.ZB10.02
	Dübelhely fúró, 10 x 57 mm, balos	1 x	M01.ZB10.03
	Keskeny lengőütköző jobbos, a vonalzóba tetszőleges helyen beakasztható	2 x [1]	MZS.2000
	Keskeny lengőütköző balos, a vonalzóba tetszőleges helyen beakasztható	2 x [1]	MZS.2000
	Bepréselő matrica, szerelőtalpak 174H71xx	1 x	MZM.0061.01

A6

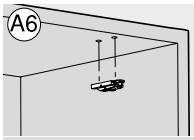

	Egyenes szerelőtalp AVENTOS HF | HK-XS	Szükséges mennyiség	Cikkszám
	Dübelhely fúró, 10 x 57 mm, jobbos	1 x	M01.ZB10.02
	Dübelhely fúró, 10 x 57 mm, balos	1 x	M01.ZB10.03
	Dübelhely fúró, 5 x 57 mm, jobbos	1 x	M01.ZB05.02
MINIPRESS P	Dübelhely fúró, 5 x 57 mm, balos	1 x	M01.ZB05.03
MINIPRESS M	Dübelhely fúró, 2.5 x 57 mm, jobbos	1 x	M01.ZB02.D2
	Dübelhely fúró, 2.5 x 57 mm, balos	1 x	M01.ZB02.D3
	Keskeny lengőütköző jobbos, a vonalzóba tetszőleges helyen beakasztható	2 x [1]	MZS.2000
	Keskeny lengőütköző balos, a vonalzóba tetszőleges helyen beakasztható	2 x [1]	MZS.2000
	Bepréselő matrica, egyenes cink-szerelőtalpak 177H51x0	1 x	MZM.0050
	Bepréselő matrica, egyenes acél-szerelőtalpak 177H31x0	1 x	MZM.0053

A7

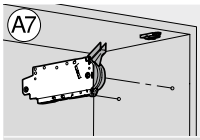

	Erőhordozó AVENTOS HF	Szükséges mennyiség	Cikkszám
	Fúrófej, orsószám 8, fúrás	1 x	MZK.880S
	Dübelhely fúró, 5 x 57 mm, jobbos	2 x	M01.ZB05.02
	Keskeny lengőütköző jobbos, a vonalzóba tetszőleges helyen beakasztható	1 x [1]	MZS.2000
MINIPRESS P	Keskeny lengőütköző balos, a vonalzóba tetszőleges helyen beakasztható	1 x [1]	MZS.2000
MINIPRESS M			

[1] Az EASYSTICK ütköztetőrendszerrel szerelt MINIPRESS P gépnél nincs szükség vonalzóra és lengőütközőre

MINIPRESS P | MINIPRESS M

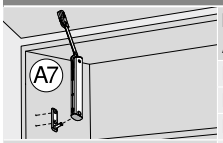

	Korpuszrögzítés AVENTOS HK-XS	Szükséges mennyiség	Cikkszám
	Dübelhely fúró, 5 x 57 mm, jobbos	1 x	M01.ZB05.02
	Dübelhely fúró, 5 x 57 mm, balos	1 x	M01.ZB05.03
	Dübelhely fúró, 2.5 x 57 mm, jobbos	1 x	M01.ZB02.D2
MINIPRESS P	Dübelhely fúró, 2.5 x 57 mm, balos	1 x	M01.ZB02.D3
MINIPRESS M	Keskeny lengőütköző jobbos, a vonalzóba tetszőleges helyen beakasztható	1 x [1]	MZS.2000
	Keskeny lengőütköző balos, a vonalzóba tetszőleges helyen beakasztható	1 x [1]	MZS.2000

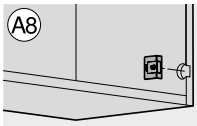

	SERVO-DRIVE-kapcsoló AVENTOS HF	Szükséges mennyiség	Cikkszám
	Vasalathely fúró, 35 x 57 mm, jobbos	1 x	M01.ZB35.02
	Vasalathely fúró, hegy nélkül, 35 x 57 mm, jobbos	1 x	M01.ZB35.OS
	Keskeny lengőütköző jobbos, a vonalzóba tetszőleges helyen beakasztható	1 x [1]	MZS.2000
MINIPRESS P	Keskeny lengőütköző balos, a vonalzóba tetszőleges helyen beakasztható	1 x [1]	MZS.2000
MINIPRESS M			

Feldolgozás – felnyíló vasalatrendszerek (AVENTOS HS | HL | HK top | HK-S)

Előlapmegmunkálás

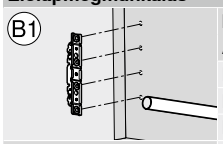

	Előlaprögzítő AVENTOS HS | HL | HK top	Szükséges mennyiség	Cikkszám
	Fúrófej, orsószám 9, fúrás	1 x	MZK.190S
	Dübelhely fúró, 2.5 x 57 mm, jobbos	2 x	M01.ZB02.D2
	Dübelhely fúró, 2.5 x 57 mm, balos	2 x	M01.ZB02.D3
MINIPRESS P	Keskeny lengőütköző jobbos, a vonalzóba tetszőleges helyen beakasztható	2 x [1]	MZS.2000
MINIPRESS M	Keskeny lengőütköző balos, a vonalzóba tetszőleges helyen beakasztható	2 x [1]	MZS.2000

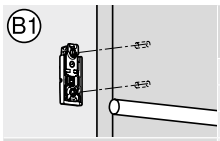

	Előlaprögzítő AVENTOS HK-S	Szükséges mennyiség	Cikkszám
	Dübelhely fúró, 2.5 x 57 mm, jobbos	1 x	M01.ZB02.D2
	Dübelhely fúró, 2.5 x 57 mm, balos	1 x	M01.ZB02.D3
	Keskeny lengőütköző jobbos, a vonalzóba tetszőleges helyen beakasztható	1 x [1]	MZS.2000
MINIPRESS P	Keskeny lengőütköző balos, a vonalzóba tetszőleges helyen beakasztható	1 x [1]	MZS.2000
MINIPRESS M			



	Blum-távtartó ütköző AVENTOS HS | HL | HK top	Szükséges mennyiség	Cikkszám
	Dübelhely fúró, 8 x 57 mm, jobbos	1 x	M01.ZB08.02
	Dübelhely fúró, 5 x 57 mm, jobbos	1 x	M01.ZB05.02
	Keskeny lengőütköző jobbos, a vonalzóba tetszőleges helyen beakasztható	1 x [1]	MZS.2000
MINIPRESS P	Keskeny lengőütköző balos, a vonalzóba tetszőleges helyen beakasztható	1 x [1]	MZS.2000
MINIPRESS M			

Korpuszmegmunkálás



	Erőhordozó AVENTOS HS | HL | HK top | HK-S	Szükséges mennyiség	Cikkszám
	Fúrófej, orsószám 8, fúrás	1 x	MZK.880S
	Dübelhely fúró, 5 x 57 mm, jobbos	2 x	M01.ZB05.02
	Keskeny lengőütköző jobbos, a vonalzóba tetszőleges helyen beakasztható	1 x [1]	MZS.2000
MINIPRESS P	Keskeny lengőütköző balos, a vonalzóba tetszőleges helyen beakasztható	1 x [1]	MZS.2000
MINIPRESS M			

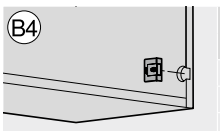

	SERVO-DRIVE-kapcsoló AVENTOS HS | HL | HK top	Szükséges mennyiség	Cikkszám
	Vasalathely fúró, 35 x 57 mm, jobbos	1 x	M01.ZB35.02
	Keskeny lengőütköző jobbos, a vonalzóba tetszőleges helyen beakasztható	1 x [1]	MZS.2000
	Keskeny lengőütköző balos, a vonalzóba tetszőleges helyen beakasztható	1 x [1]	MZS.2000
MINIPRESS P			
MINIPRESS M			

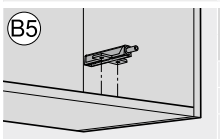

	TIP-ON – keresztalakú adapterlemez AVENTOS HK top | HK-S	Szükséges mennyiség	Cikkszám
	Dübelhely fúró, 5 x 57 mm, jobbos	1 x	M01.ZB05.02
	Dübelhely fúró, 5 x 57 mm, balos	1 x	M01.ZB05.03
	Dübelhely fúró, 2.5 x 57 mm, jobbos	1 x	M01.ZB02.D2
MINIPRESS P	Dübelhely fúró, 2.5 x 57 mm, balos	1 x	M01.ZB02.D3
MINIPRESS M	Keskeny lengőütköző jobbos, a vonalzóba tetszőleges helyen beakasztható	1 x [1]	MZS.2000
	Keskeny lengőütköző balos, a vonalzóba tetszőleges helyen beakasztható	1 x [1]	MZS.2000

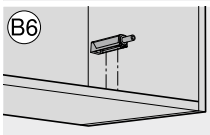

	TIP-ON – egyenes adapterlemez AVENTOS HK top | HK-S	Szükséges mennyiség	Cikkszám
	Dübelhely fúró, 2.5 x 57 mm, jobbos	1 x	M01.ZB02.D2
	Dübelhely fúró, 2.5 x 57 mm, balos	1 x	M01.ZB02.D3
	Keskeny lengőütköző jobbos, a vonalzóba tetszőleges helyen beakasztható	1 x [1]	MZS.2000
MINIPRESS P	Keskeny lengőütköző balos, a vonalzóba tetszőleges helyen beakasztható	1 x [1]	MZS.2000
MINIPRESS M			

[1] Az EASYSTICK ütköztetőrendszerrel szerelt MINIPRESS P gépnél nincs szükség vonalzóra és lengőütközőre

MINIPRESS P | MINIPRESS M

Feldolgozás – kivetőpántrendszerek

Előlapmegmunkálás

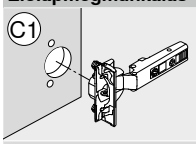

	Kivetőpánt	Szükséges mennyiség	Cikkszám
	Vasalathely fúró, 35 x 57 mm, jobbos	1 x	M01.ZB35.02
	Dübelhely fúró, 8 x 57 mm, balos	2 x	M01.ZB08.03
	Dübelhely fúró, 2.5 x 57 mm, balos	2 x	M01.ZB02.D3
MINIPRESS P	Vasalathely fúró, 26 x 57 mm, jobbos	1 x	M01.ZB26.02
MINIPRESS M	Keskeny lengőütköző jobbos, a vonalzóba tetszőleges helyen beakasztható	4 x [1]	MZS.2000
	Keskeny lengőütköző balos, a vonalzóba tetszőleges helyen beakasztható	4 x [1]	MZS.2000
	Bepréselő matrica, bútorpántok, minden nyitásszög – kivéve mini-kivetőpánt	1 x	MZM.0040

Korpuszmegmunkálás

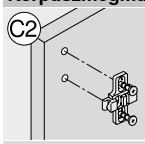

	Keresztalakú szerelőtalp	Szükséges mennyiség	Cikkszám
	Dübelhely fúró, 5 x 57 mm, jobbos	1 x	M01.ZB05.02
	Dübelhely fúró, 5 x 57 mm, balos	1 x	M01.ZB05.03
	Dübelhely fúró, 2.5 x 57 mm, jobbos	1 x	M01.ZB02.D2
MINIPRESS P	Dübelhely fúró, 2.5 x 57 mm, balos	1 x	M01.ZB02.D3
MINIPRESS M	Dübelhely fúró, 10 x 57 mm, jobbos	1 x	M01.ZB10.02
	Dübelhely fúró, 10 x 57 mm, balos	1 x	M01.ZB10.03
	Keskeny lengőütköző jobbos, a vonalzóba tetszőleges helyen beakasztható	4 x [1]	MZS.2000
	Keskeny lengőütköző balos, a vonalzóba tetszőleges helyen beakasztható	4 x [1]	MZS.2000
	Bepréselő matrica, szerelőtalpak 174H71xx	1 x	MZM.0061.01

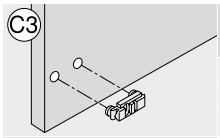

	Egyenes szerelőtalp	Szükséges mennyiség	Cikkszám
	Dübelhely fúró, 10 x 57 mm, jobbos	1 x	M01.ZB10.02
	Dübelhely fúró, 10 x 57 mm, balos	1 x	M01.ZB10.03
	Dübelhely fúró, 5 x 57 mm, jobbos	1 x	M01.ZB05.02
MINIPRESS P	Dübelhely fúró, 5 x 57 mm, balos	1 x	M01.ZB05.03
MINIPRESS M	Dübelhely fúró, 2.5 x 57 mm, jobbos	1 x	M01.ZB02.D2
	Dübelhely fúró, 2.5 x 57 mm, balos	1 x	M01.ZB02.D3
	Keskeny lengőütköző jobbos, a vonalzóba tetszőleges helyen beakasztható	4 x [1]	MZS.2000
	Keskeny lengőütköző balos, a vonalzóba tetszőleges helyen beakasztható	4 x [1]	MZS.2000
	Bepréselő matrica, egyenes cink-szerelőtalpak 177H51x0	1 x	MZM.0050
	Bepréselő matrica, egyenes acél-szerelőtalpak 177H31x0	1 x	MZM.0053

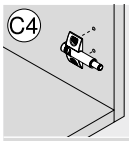

	BLUMOTION | TIP-ON Keresztalakú adapterlemez	Szükséges mennyiség	Cikkszám
	Dübelhely fúró, 5 x 57 mm, jobbos	1 x	M01.ZB05.02
	Dübelhely fúró, 5 x 57 mm, balos	1 x	M01.ZB05.03
	Dübelhely fúró, 2.5 x 57 mm, jobbos	1 x	M01.ZB02.D2
MINIPRESS P	Dübelhely fúró, 2.5 x 57 mm, balos	1 x	M01.ZB02.D3
MINIPRESS M	Keskeny lengőütköző jobbos, a vonalzóba tetszőleges helyen beakasztható	1 x [1]	MZS.2000
	Keskeny lengőütköző balos, a vonalzóba tetszőleges helyen beakasztható	1 x [1]	MZS.2000

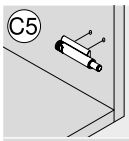

	BLUMOTION | TIP-ON Egyenes adapterlemez	Szükséges mennyiség	Cikkszám
	Dübelhely fúró, 2.5 x 57 mm, jobbos	1 x	M01.ZB02.D2
	Dübelhely fúró, 2.5 x 57 mm, balos	1 x	M01.ZB02.D3
	Keskeny lengőütköző jobbos, a vonalzóba tetszőleges helyen beakasztható	1 x [1]	MZS.2000
MINIPRESS P	Keskeny lengőütköző balos, a vonalzóba tetszőleges helyen beakasztható	1 x [1]	MZS.2000
MINIPRESS M			

Feldolgozás – kihúzórendszerek

Előlapmegmunkálás

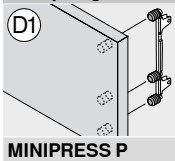

	LEGRABOX előlaprögzítő vasalat 8-tokmányos fúrófej	Szükséges mennyiség	Cikkszám
	Fúrófej, orsószám 8, fúrás	1 x	MZK.880S
	Dübelhely fúró, 10 x 57 mm, jobbos	3 x	M01.ZB10.02
	Dübelhely fúró, 10 x 57 mm, balos	3 x	M01.ZB10.03
MINIPRESS P	Dübelhely fúró, 2.5 x 57 mm, jobbos	3 x	M01.ZB02.D2
MINIPRESS M	Dübelhely fúró, 2.5 x 57 mm, balos	3 x	M01.ZB02.D3
	Keskeny lengőütköző jobbos, a vonalzóba tetszőleges helyen beakasztható	1 x [1]	MZS.2000
	Keskeny lengőütköző balos, a vonalzóba tetszőleges helyen beakasztható	1 x [1]	MZS.2000

[1] Az EASYSTICK ütköztetőrendszerrel szerelt MINIPRESS P gépnél nincs szükség vonalzóra és lengőütközőre

MINIPRESS P | MINIPRESS M

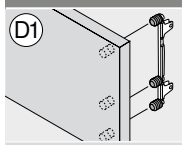

	MERIVOBOX előlaprögzítő vasalat 8-tokmányos fúrófej	Szükséges mennyiség	Cikkszám
	Fúrófej, orsószám 8, fúrás	1 x	MZK.880S
	Dübelhely fúró, 10 x 57 mm, jobbos	3 x	M01.ZB10.02
	Dübelhely fúró, 10 x 57 mm, balos	3 x	M01.ZB10.03
MINIPRESS P	Dübelhely fúró, 2.5 x 57 mm, jobbos	3 x	M01.ZB02.D2
MINIPRESS M	Dübelhely fúró, 2.5 x 57 mm, balos	3 x	M01.ZB02.D3
	Keskeny lengőütköző jobbos, a vonalzóba tetszőleges helyen beakasztható	1 x [1]	MZS.2000
	Keskeny lengőütköző balos, a vonalzóba tetszőleges helyen beakasztható	1 x [1]	MZS.2000

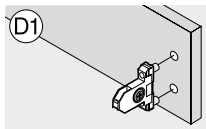

	LEGRABOX- | MERIVOBOX- | TANDEMBOX-előlaprögzítő vasalat	Szükséges mennyiség	Cikkszám
	Dübelhely fúró, 10 x 57 mm, jobbos	1 x	M01.ZB10.02
	Dübelhely fúró, 10 x 57 mm, balos	1 x	M01.ZB10.03
	Dübelhely fúró, 2.5 x 57 mm, jobbos	1 x	M01.ZB02.D2
MINIPRESS P	Dübelhely fúró, 2.5 x 57 mm, balos	1 x	M01.ZB02.D3
MINIPRESS M	Keskeny lengőütköző jobbos, a vonalzóba tetszőleges helyen beakasztható	1 x [1]	MZS.2000
	Keskeny lengőütköző balos, a vonalzóba tetszőleges helyen beakasztható	1 x [1]	MZS.2000

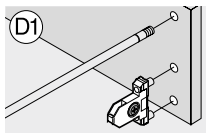

	TANDEMBOX antaro- | TANDEMBOX plus-előlaprögzítő vasalatt magasító korláttal 8-tokmányos fúrófej	Szükséges mennyiség	Cikkszám
	Fúrófej, orsószám 8, fúrás	1 x	MZK.880S
	Dübelhely fúró, 10 x 57 mm, jobbos	1 x	M01.ZB10.02
	Dübelhely fúró, 10 x 57 mm, balos	3 x	M01.ZB10.03
MINIPRESS P	Dübelhely fúró, 2.5 x 57 mm, jobbos	1 x	M01.ZB02.D2
MINIPRESS M	Dübelhely fúró, 2.5 x 57 mm, balos	1 x	M01.ZB02.D3
	Keskeny lengőütköző jobbos, a vonalzóba tetszőleges helyen beakasztható	1 x [1]	MZS.2000
	Keskeny lengőütköző balos, a vonalzóba tetszőleges helyen beakasztható	1 x [1]	MZS.2000

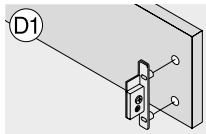

	METABOX előlaprögzítő vasalat	Szükséges mennyiség	Cikkszám
	Dübelhely fúró, 10 x 57 mm, jobbos	1 x	M01.ZB10.02
	Dübelhely fúró, 10 x 57 mm, balos	2 x	M01.ZB10.03
	Dübelhely fúró, 2.5 x 57 mm, jobbos	1 x	M01.ZB02.D2
MINIPRESS P	Dübelhely fúró, 2.5 x 57 mm, balos	2 x	M01.ZB02.D3
MINIPRESS M	Keskeny lengőütköző jobbos, a vonalzóba tetszőleges helyen beakasztható	1 x [1]	MZS.2000
	Keskeny lengőütköző balos, a vonalzóba tetszőleges helyen beakasztható	1 x [1]	MZS.2000
	Bepréselő matrica, előlaprögzítő ZSF.1300 | 1800	1 x	MZM.0092.01
	Bepréselő matrica, előlaprögzítő ZSF.1610	1 x	MZM.0093.02

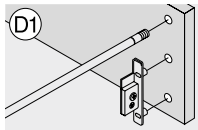

	METABOX előlaprögzítő vasalat magasító korláttal 8-tokmányos fúrófej	Szükséges mennyiség	Cikkszám
	Fúrófej, orsószám 8, fúrás	1 x	MZK.880S
	Dübelhely fúró, 10 x 57 mm, jobbos	4 x	M01.ZB10.02
	Dübelhely fúró, 10 x 57 mm, balos	1 x	M01.ZB10.03
MINIPRESS P	Dübelhely fúró, 2.5 x 57 mm, jobbos	2 x	M01.ZB02.D2
MINIPRESS M	Dübelhely fúró, 2.5 x 57 mm, balos	1 x	M01.ZB02.D3
	Keskeny lengőütköző jobbos, a vonalzóba tetszőleges helyen beakasztható	1 x [1]	MZS.2000
	Keskeny lengőütköző balos, a vonalzóba tetszőleges helyen beakasztható	1 x [1]	MZS.2000

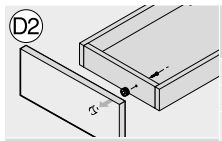

	MOVENTO | TANDEM előlapbeállító vasalat 295.1000	Szükséges mennyiség	Cikkszám
	Vasalathely fúró, 20 x 57 mm, jobbos	1 x	M01.ZB20.02
	Keskeny lengőütköző jobbos, a vonalzóba tetszőleges helyen beakasztható	1 x	MZS.2000
	Keskeny lengőütköző balos, a vonalzóba tetszőleges helyen beakasztható	1 x [1]	MZS.2000
MINIPRESS P	Bepréselő matrica, rögzítés helyeinek megjelölésére 295.1000	1 x [1]	MZM.0095
MINIPRESS M			

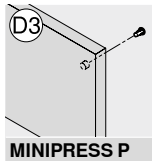

	Blum-távtartó ütköző	Szükséges mennyiség	Cikkszám
	Dübelhely fúró, 8 x 57 mm, jobbos	1 x	M01.ZB08.02
	Dübelhely fúró, 5 x 57 mm, jobbos	1 x	M01.ZB05.02
	Keskeny lengőütköző jobbos, a vonalzóba tetszőleges helyen beakasztható	1 x [1]	MZS.2000
MINIPRESS P	Keskeny lengőütköző balos, a vonalzóba tetszőleges helyen beakasztható	1 x [1]	MZS.2000
MINIPRESS M			

Fiókmegmunkálás

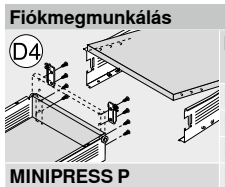

	Fenéklap | hátfal	Szükséges mennyiség	Cikkszám
	Dübelhely fúró, 5 x 57 mm, jobbos	1 x	M01.ZB05.02
	Dübelhely fúró, 5 x 57 mm, balos	2 x	M01.ZB05.03
	Dübelhely fúró, 2.5 x 57 mm, jobbos	1 x	M01.ZB02.D2
MINIPRESS P	Dübelhely fúró, 2.5 x 57 mm, balos	2 x	M01.ZB02.D3
MINIPRESS M	Keskeny lengőütköző jobbos, a vonalzóba tetszőleges helyen beakasztható	2 x [1]	MZS.2000
	Keskeny lengőütköző balos, a vonalzóba tetszőleges helyen beakasztható	2 x [1]	MZS.2000

[1] Az EASYSTICK ütköztetőrendszerrel szerelt MINIPRESS P gépnél nincs szükség vonalzóra és lengőütközőre

MINIPRESS P | MINIPRESS M

Korpuszmegmunkálás

D5

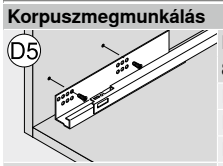

	Korpuszsínek 8-tokmányos fúrófej	Szükséges mennyiség	Cikkszám
	Fúrófej, orsószám 8, fúrás	1 x	MZK.880S
	Dübelhely fúró, 5 x 57 mm, jobbos	2 x	M01.ZB05.02
	Dübelhely fúró, 5 x 57 mm, balos	2 x	M01.ZB05.03
MINIPRESS P	Dübelhely fúró, 2.5 x 57 mm, jobbos	2 x	M01.ZB02.D2
MINIPRESS M	Dübelhely fúró, 2.5 x 57 mm, balos	2 x	M01.ZB02.D3
	Keskeny lengőütköző jobbos, a vonalzóba tetszőleges helyen beakasztható	5 x [1]	MZS.2000
	Keskeny lengőütköző balos, a vonalzóba tetszőleges helyen beakasztható	5 x [1]	MZS.2000

D6

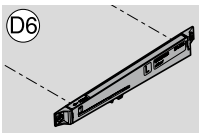

	BLUMOTION METABOX	Szükséges mennyiség	Cikkszám
	Fúrófej, orsószám 8, fúrás	1 x	MZK.880S
	Dübelhely fúró, 5 x 57 mm, jobbos	1 x	M01.ZB05.02
	Dübelhely fúró, 5 x 57 mm, balos	1 x	M01.ZB05.03
MINIPRESS P	Dübelhely fúró, 2.5 x 57 mm, jobbos	1 x	M01.ZB02.D2
MINIPRESS M	Dübelhely fúró, 2.5 x 57 mm, balos	1 x	M01.ZB02.D3
	Keskeny lengőütköző jobbos, a vonalzóba tetszőleges helyen beakasztható	1 x [1]	MZS.2000
	Keskeny lengőütköző jobbos, a vonalzóba tetszőleges helyen beakasztható	1 x [1]	MZS.2000

D7

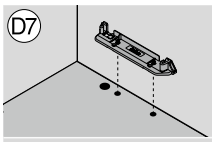

	SERVO-DRIVE tartóprofil rögzítő	Szükséges mennyiség	Cikkszám
	Fúrófej, orsószám 9, fúrás	1 x	MZK.190S
	Dübelhely fúró, 10 x 57 mm, jobbos	1 x	M01.ZB10.02
	Dübelhely fúró, 10 x 57 mm, balos	1 x	M01.ZB10.03
MINIPRESS P	Vasalathely fúró, 25 x 57 mm, jobbos	1 x	M01.ZB25.02
MINIPRESS M	Keskeny lengőütköző jobbos, a vonalzóba tetszőleges helyen beakasztható	1 x [1]	MZS.2000
	Keskeny lengőütköző balos, a vonalzóba tetszőleges helyen beakasztható	1 x [1]	MZS.2000

Feldolgozás – egyéb termékek

E1

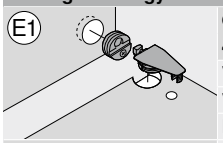

	Összekötő vasalat összekötő elemmel 32-es raszterben 40.0110N | 40.0200N | 40.0620 | 42.0700.01	Szükséges mennyiség	Cikkszám
	Vasalathely fúró, 28 x 57 mm, jobbos	1 x	M01.ZB28.02
	Vasalathely fúró, 25 x 57 mm, jobbos	1 x	M01.ZB25.02
	Dübelhely fúró, 10 x 57 mm, balos	1 x	M01.ZB10.03
MINIPRESS P	Dübelhely fúró, 5 x 57 mm, jobbos	1 x	M01.ZB05.02
MINIPRESS M	Keskeny lengőütköző jobbos, a vonalzóba tetszőleges helyen beakasztható	2 x [1]	MZS.2000
	Keskeny lengőütköző balos, a vonalzóba tetszőleges helyen beakasztható	2 x [1]	MZS.2000
	Bepréselő matrica, összekötő persely 40.0110N | 40.0200N	1 x	MZM.0070
	Bepréselő matrica, összekötő vasalat 40.0620	1 x	MZM.0071
	Bepréselő matrica, összekötő vasalat 42.0700.01	1 x	MZM.0077

E3

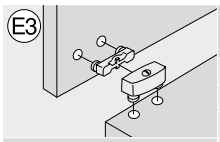

	Bepréselhető összekötő vasalat 40.2110 | 40.2120.02	Szükséges mennyiség	Cikkszám
	Dübelhely fúró, 10 x 57 mm, jobbos	1 x	M01.ZB10.02
	Dübelhely fúró, 10 x 57 mm, balos	1 x	M01.ZB10.03
	Keskeny lengőütköző jobbos, a vonalzóba tetszőleges helyen beakasztható	2 x [1]	MZS.2000
MINIPRESS P	Keskeny lengőütköző balos, a vonalzóba tetszőleges helyen beakasztható	2 x [1]	MZS.2000
MINIPRESS M			

E4

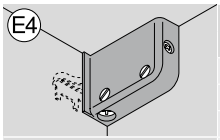

	Szekrényfelfüggesztő vasalat 48N0610.02 | 48N0610.03	Szükséges mennyiség	Cikkszám
	Dübelhely fúró, 10 x 57 mm, jobbos	1 x	M01.ZB10.02
	Dübelhely fúró, 10 x 57 mm, balos	1 x	M01.ZB10.03
	Keskeny lengőütköző jobbos, a vonalzóba tetszőleges helyen beakasztható	1 x [1]	MZS.2000
MINIPRESS P	Keskeny lengőütköző balos, a vonalzóba tetszőleges helyen beakasztható	1 x [1]	MZS.2000
MINIPRESS M	Bepréselő matrica, szekrényfelfüggesztő vasalat 48N0610.02 | 48N0610.03	1 x	MZM.0078

Korpuszmegmunkálás

E6

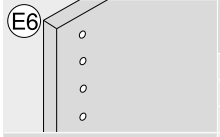

	Lyuksorok fúrása 9-tokmányos fúrófej	Szükséges mennyiség	Cikkszám
	Fúrófej, orsószám 9, fúrás	1 x	MZK.190S
	Dübelhely fúró, 5 x 57 mm, jobbos	4 x	M01.ZB05.02
	Dübelhely fúró, 5 x 57 mm, balos	5 x	M01.ZB05.03
MINIPRESS P	Dübelhely fúró, 3 x 57 mm, jobbos	4 x	M01.ZB03.02
MINIPRESS M	Dübelhely fúró, 3 x 57 mm, balos	5 x	M01.ZB03.03
	Keskeny lengőütköző jobbos, a vonalzóba tetszőleges helyen beakasztható	11 x [1]	MZS.2000
	Keskeny lengőütköző balos, a vonalzóba tetszőleges helyen beakasztható	11 x [1]	MZS.2000

[1] Az EASYSTICK ütköztetőrendszerrel szerelt MINIPRESS P gépnél nincs szükség vonalzóra és lengőütközőre

MINIPRESS P | MINIPRESS M

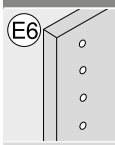	**Lyuksorok fúrása 3-tokmányos fúrófej**	**Szükséges mennyiség**	**Cikkszám**
	Dübelhely fúró, 5 x 57 mm, jobbos	1 x	M01.ZB05.02
	Dübelhely fúró, 5 x 57 mm, balos	2 x	M01.ZB05.03
	Dübelhely fúró, 3 x 57 mm, jobbos	1 x	M01.ZB03.02
MINIPRESS P	Dübelhely fúró, 3 x 57 mm, balos	2 x	M01.ZB03.03
MINIPRESS M	Keskeny lengőütköző jobbos, a vonalzóba tetszőleges helyen beakasztható	10 x [1]	MZS.2000
	Keskeny lengőütköző balos, a vonalzóba tetszőleges helyen beakasztható	10 x [1]	MZS.2000

[1] Az EASYSTICK ütköztetőrendszerrel szerelt MINIPRESS P gépnél nincs szükség vonalzóra és lengőütközőre

EASYSTICK

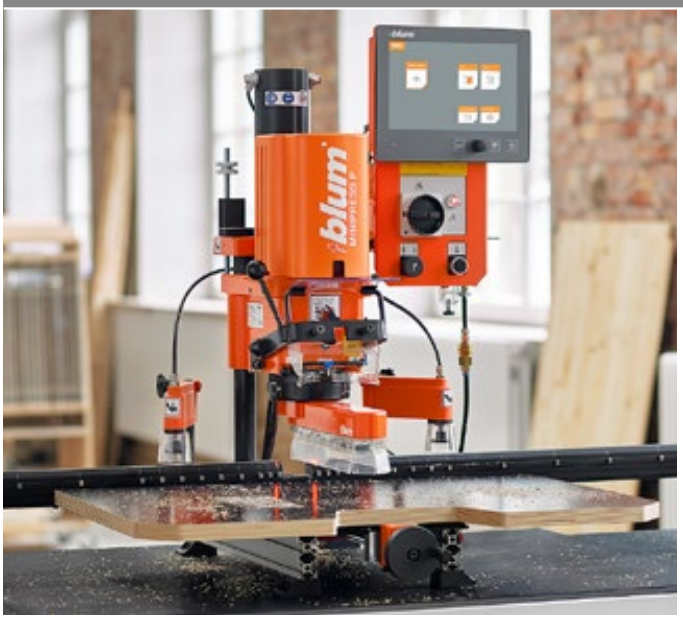

Az Ön tökéletes segítője

A Blum fúró- és vasalatbepréső gépei EASYSTICK ütköztetővel felszerelve gondoskodnak a korpusz és előlap furatainak gyors, egyszerű és pontos elkészítéséről, mindegy, hogy Ön MINIPRESS top | MINIPRESS PRO | MINIPRESS P gépen dolgozik – EASYSTICK ütköztetővel szerelt vagy szerelve lesz, a MINIPRESS mindig az Ön tökéletes segítője. Az EASYSTICK a munkadarab méreteinek bevitele után magától kiszámítja a vasalatok furatpozícióit. A vonalzó (X-tengely) ezután automatikusan mozog, és lépésről lépésre megmutatja a helyes fúrási helyzetet.

- pontos megmunkálási eredmények az automatikusan mozgó vonalzó segítségével (X-tengely)
- a tervezési eredmények egyszerű átvitele a korpusztervezőből
- EASYSTICK-szoftver (funkciók és új termékek) egyszerű frissítése letöltéssel
- a már meglévő (MINIPRESS PRO | MINIPRESS P) gépek utólag egyszerűen felszerelhetők

Felhasználási példa



Munka megkezdése

Az EASYSTICK ütköztetővel először válik lehetővé, hogy számítógép segítségével közvetlenül a gépen tervezhetők legyenek a korpuszok. A korpuszméretek bevitele után minden furatpozíció automatikusan kiszámítódik.



Integrált munkavégzés

A furatadatok átvitele a korpusztervezőből egy USB-adathordozóval történik. Megbízásait egy szkennerrel olvashatja le és dolgozhatja fel.



Mindig naprakész

A frissítések letölthetők és egy USB-adathordozó által átvihetők a gépre. Így biztosítani tudja az EASYSTICK funkció- és termékinformációk mindenkori aktuális állapotát.



EASYSTICK-vonalzó felhelyezése

Az EASYSTICK-helyettesíti a hagyományos vonalzót, és forradalmasítja a korpusz- és előlapmegmunkálást – a már meglévő MINIPRESS PRO | MINIPRESS P gépeinél is.



Vezérlés felszerelése

Rögzítse a számítógépet egy speciális tartóval közvetlenül a géphez – kapcsolja be, tervezzen, fúrjon – és kész.



Egyszerű ütközők

Az EASYSTICK- fényjelölésekkel jelzi a furatpozíciókat. A vonalzó automatikusan mozog. Az EASYSTICK- vonalzóval hajszálpontos lesz a megmunkálás, nem szükséges utóállítás.

EASYSTICK



Szimbólikus kép

- EASYSTICK-számítógép (tartóval együtt) a rögzítési pozíciók számítógép által történő meghatározásához – külön kell megrendelni
- automatikusan mozgó EASYSTICK-vonalzó ütközőkkel és világító jelölésekkel (hossz 1700 mm, ütközési pozíciók 6–953 mm) – külön kell megrendelni
- EASYSTICK-hosszabbító vonalzó 953–2681 mm ütközőpozíciótól – külön kell megrendelni

Oldalmutatók

Felhasználási film

Short-URL
www.blum.com/a860

Rendelési információk

		Megnevezés	Hossza (mm)	Skála (mm)	Cikkszám	Alkalmazás
I2		EASYSTICK-számítógép			MZD.5000	MINIPRESS P | MINIPRESS PRO
		Megnevezés	**Hossza (mm)**	**Skála (mm)**	**Cikkszám**	**Alkalmazás**
H2		EASYSTICK-vonalzó	1700	6–953	MZD.2000	MINIPRESS P | MINIPRESS PRO

Tartozékok

		Megnevezés	Hossza (mm)	Skála (mm)	Cikkszám	Alkalmazás
H3		EASYSTICK vonalzóhosszabbító bal/jobb	1700	953–2681	MZD.2V00	MINIPRESS top EASYSTICK | MINIPRESS P | MINIPRESS PRO
		Megnevezés			**Cikkszám**	**Alkalmazás**
H23		Vonalzóhosszabbító-rögzítés			MZV.2E00	MINIPRESS P és MINIPRESS PRO-hosszabbító vonalzókhoz is használható

– Hálózati kábel

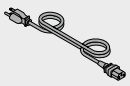

Piac	Cikkszám	Piac	Cikkszám	Piac	Cikkszám
AR	Z10M200A	JP	Z10M200J	UK	Z10M200B
AU	Z10M200K	CH	Z10M200C	CL	Z10M200L
DK	Z10M200D	CN	Z10M200N	Európa	Z10M200E
TW	Z10M200T	IN	Z10M200H	US | CA	Z10M200U
IL	Z10M200I	ZA	Z10M200Z		

Oldalmutatók

Áttekintés	605
Áttekintés – feldolgozási lehetőség	606
MINIPRESS top	614
MINIPRESS P	626

EASYSTICK

Short-URL
www.blum.com/i013

Bepréselő matrica

		Megnevezés	Cikkszám	MINIPRESS top EASYSTICK / MINIPRESS top: Függőleges | vízszintes	MINIPRESS top: Függőleges	MINIPRESS P	MINIPRESS M
J1		Bepréselő matrica, bútorpántok, minden nyitásszög – kivéve mini-kivetőpánt	MZM.0040	•	•	•	•
J2		Bepréselő matrica, egyenes cink-szerelőtalpak 177H51x0	MZM.0050	•	•	•	•
J3		Bepréselő matrica, egyenes acél-szerelőtalpak 177H31x0	MZM.0053	•	•	•	•
J4		Bepréselő matrica, szerelőtalpak 174H71xx	MZM.0061.01	•	•	•	•
J5		Bepréselő matrica, előlaprögzítő ZSF.1300 | 1800	MZM.0292.01	•	•		
J6		Bepréselő matrica, előlaprögzítő ZSF.1300 | 1800	MZM.0092.01			•	•
J7		Bepréselő matrica, előlaprögzítő ZSF.1610	MZM.0093.02			•	•
J8		Bepréselő matrica, rögzítés helyeinek megjelölésére 295.1000	MZM.0095	•	•	•	•
J9		Bepréselő matrica, szekrényfelfüggesztő vasalat 48N0610.02 | 48N0610.03	MZM.0078	•	•	•	•
J10		Bepréselő matrica, összekötő persely 40.0110N | 40.0200N	MZM.0070	•	•	•	•
J11		Bepréselő matrica, összekötő vasalat 40.0620	MZM.0071	•	•	•	•
J12		Bepréselő matrica, összekötő vasalat 42.0700.01	MZM.0077	•	•	•	•

Fúrók

		Megnevezés	Cikkszám	MINIPRESS top EASYSTICK / MINIPRESS top: Függőleges | vízszintes	MINIPRESS top: Függőleges	MINIPRESS P	MINIPRESS M
K1		Dübelhely fúró, 2.5 x 57 mm, balos	M01.ZB02.D3	•	•	•	•
K2		Dübelhely fúró, 2.5 x 57 mm, jobbos	M01.ZB02.D2	•	•	•	•
K3		Dübelhely fúró, 3 x 57 mm, balos	M01.ZB03.03	•	•	•	•
K4		Dübelhely fúró, 3 x 57 mm, jobbos	M01.ZB03.02	•	•	•	•
K5		Dübelhely fúró, 5 x 57 mm, balos	M01.ZB05.03	•	•	•	•
K6		Dübelhely fúró, 5 x 57 mm, jobbos	M01.ZB05.02	•	•	•	•
K7		Dübelhely fúró, 5 x 57 mm, balos	M01.ZB05.D3	•	•	•	•
K8		Dübelhely fúró, 5 x 57 mm, jobbos	M01.ZB05.D2	•	•	•	•
K9		Dübelhely fúró, 8 x 57 mm, balos	M01.ZB08.03	•	•	•	•
K10		Dübelhely fúró, 8 x 57 mm, jobbos	M01.ZB08.02	•	•	•	•
K11		Dübelhely fúró, hegy nélkül, 8 x 57 mm, balos	M01.ZB08.OS	•	•	•	•
K12		Dübelhely fúró, 10 x 57 mm, balos	M01.ZB10.03	•	•	•	•
K13		Dübelhely fúró, 10 x 57 mm, jobbos	M01.ZB10.02	•	•	•	•

Fúrók

		Megnevezés	Cikkszám	MINIPRESS top EASYSTICK / MINIPRESS top: Függőleges | vízszintes	MINIPRESS top: Függőleges	MINIPRESS P	MINIPRESS M
K14		Vasalathely fúró, 20 x 57 mm, balos	M01.ZB20.03	•	•	•	•
K15		Vasalathely fúró, 20 x 57 mm, jobbos	M01.ZB20.02	•	•	•	•
K16		Vasalathely fúró, 25 x 57 mm, jobbos	M01.ZB25.02	•	•	•	•
K18		Vasalathely fúró, 26 x 57 mm, jobbos	M01.ZB26.02	•	•	•	•
K19		Vasalathely fúró, 28 x 57 mm, jobbos	M01.ZB28.02	•	•	•	•
K20		Vasalathely fúró, 35 x 57 mm, jobbos	M01.ZB35.02	•	•	•	•
K21		Vasalathely fúró, hegy nélkül, 35 x 57 mm, jobbos	M01.ZB35.OS	•	•	•	•
K22		Speciális fúró központozó csúcs nélkül ásványi bútorlapokhoz | HPL-lemez (vékony előlap), 10 x 57 mm, bal	M01.ZB10.T3	•	•	•	•
K23		Speciális fúró központozó csúcs nélkül ásványi bútorlapokhoz | HPL-lemez (vékony előlap), 10 x 57 mm, jobb	M01.ZB10.T2	•	•	•	•

Fúró – vízszintes fúrógép

		Megnevezés	Cikkszám	MINIPRESS top EASYSTICK / MINIPRESS top: Függőleges | vízszintes	MINIPRESS top: Függőleges	MINIPRESS P	MINIPRESS M
L1		Dübelhely fúró, 5 x 114.5 mm, balos	M75.ZB05.L3	•			
L2		Dübelhely fúró, 5 x 114.5 mm, jobbos	M75.ZB05.L2	•			
L3		Dübelhely fúró, 8 x 114.5 mm, balos	M75.ZB08.L3	•			
L4		Dübelhely fúró, 8 x 114.5 mm, jobbos	M75.ZB08.L2	•			
L5		Dübelhely fúró, 10 x 114.5 mm, balos	M75.ZB10.L3	•			
L6		Dübelhely fúró, 10 x 114.5 mm, jobbos	M75.ZB10.L2	•			

Oldalmutatók

Áttekintés	605	MINIPRESS P	626
Áttekintés – feldolgozási lehetőség	606	MINIPRESS M	630
Feldolgozási lehetőség	618		
MINIPRESS top EASYSTICK	610		
MINIPRESS top	614		

Bevált technika a nagyobb szerelési komfortért



A mi praktikus, az Ön igényeihez alakított szerelési eszközeinkkel optimalizálhatja a Blum-boxrendszerek megmunkálását egészen kis szériákig.
A szerelési eszközök úgy lettek kialakítva, hogy Önt optimálisan segítsék a feldolgozás során: egyszerű alkalmazásukkal, magas szintű kezelési komfortjukkal és tartósságukkal.
A BOXFIX plus esetén a csavaros összekötési mód alternatívájaként a tartótokok már szegekkel is összeköthetők. A tartótokok ezáltal jelentősen gyorsabban és hézagmentesen szerelhetők.

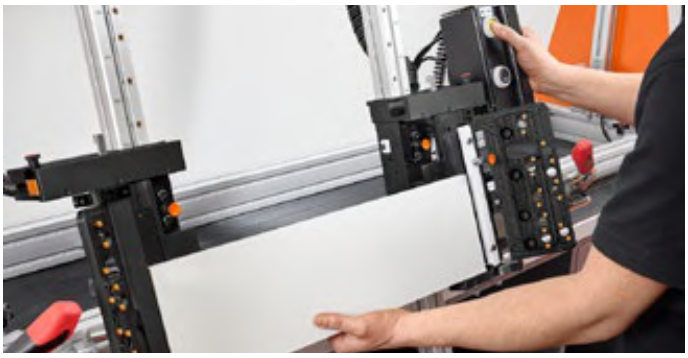

BOXFIX plus
Könnyű kezelés és hatékony felszerelés LEGRABOX, MERIVOBOX és TANDEMBOX esetén.



BOXFIX E-L
Egyszerű szerelési segédeszköz LEGRABOX fiókhoz.



BOXFIX E-M
Egyszerű szerelési segédeszköz MERIVOBOX fiókhoz.



BOXFIX E-T
Egyszerű szerelési segédeszköz TANDEMBOX fiókhoz.

Megnevezés		Cikkszám	Oldal	Feldolgozási lehetőség															
				AVENTOS	AVENTOS HF	AVENTOS HK top	AVENTOS HK-XS	CLIP top BLUMOTION	CLIP top	MODUL	LEGRABOX pure	LEGRABOX free	MERIVOBOX	TANDEMBOX antaro	TANDEMBOX plus	METABOX	MOVENTO	TANDEM	Egyéb termékek
Fiókszerelés																			
	BOXFIX plus	ZMM.2500	646								●	●	●	●	●				
	BOXFIX E-L	ZMM.0700.01	647								●	●							
	BOXFIX E-M	ZMM.0400	648										●						
	BOXFIX E-T	ZMM.0350	649											●	●				

Jelzések

Termék külön kérésre

BOXFIX plus



- pneumatikus szerelő eszköz a fiókok és frontkihúzású fiókok összeépítéséhez
- szerelési mód: csavaros, opcionális szegecselés
- névleges hosszúság NL 270–650 mm
- korpuszszélességek KB 250–1200 mm
- hátfalmagasságok 250 mm-ig (fa és acél)
- anyag: alumínium/acél

Feldolgozási lehetőség

LEGRABOX pure
LEGRABOX free
MERIVOBOX
TANDEMBOX antaro
TANDEMBOX plus

Oldalmutatók

Áttekintés 645

Rendelési információk

	Megnevezés	Cikkszám
	BOXFIX plus	ZMM.2500

Tartalmaz:

– 1 x BOXFIX plus
– 1 x Központosító fúró
– 1 x Szerszámkészlet

Tartozékok

	Központosító fúró	M01.ZZ03.01
	Sűrített levegős szögbelövő tartozékokkal	ZMZ.20S1
	Szegek tartozékokkal	ZMZ.20S2
	Utólag szerelhető szögbelövő készlet BOXFIX plus-hoz	ZMZ.20S6

Feldolgozási lehetőség

LEGRABOX pure | LEGRABOX free | MERIVOBOX | TANDEMBOX antaro | TANDEMBOX plus

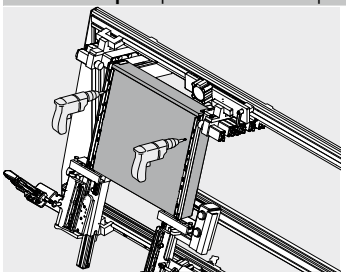

Fiókszerelés csavaros

- nL névleges hossz és kihúzószélesség beállítása
- fiókhátfal (fa) hátfaltartókkal összecsavarozva
- fiókfenéklap, kávák és fiókhátfal behelyezése és pneumatikus összeillesztése BOXFIX fiókban
- fiókfenéklapokat a kávával összecsavarozni

LEGRABOX pure | LEGRABOX free | MERIVOBOX | TANDEMBOX antaro | TANDEMBOX plus

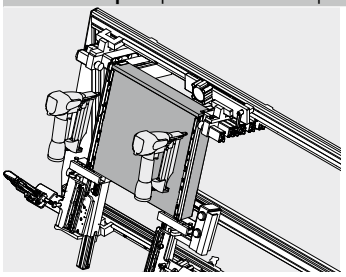

Fiókszerelés szegecseléssel (opcionális)

- nL névleges hossz és kihúzószélesség beállítása
- fiókhátfal (fa) fahátfal tartóval szegecselve
- fiókfenéklap, kávák és fiókhátfal behelyezése és pneumatikus összeillesztése BOXFIX fiókban
- fiókalj kávákkal szegecselve

BOXFIX E-L

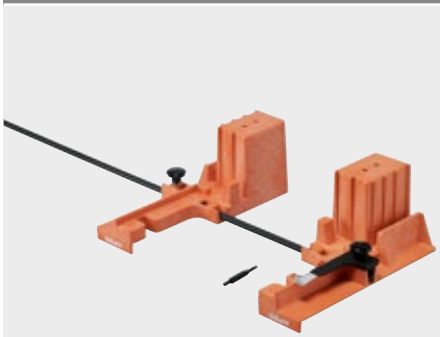

Szimbólikus kép

- szerelő eszköz a fiókok és frontkihúzású fiókok összeépítéséhez
- szerelési mód: csavarozás
- névleges hosszúság NL 270–650 mm
- korpuszszélességek KB 250–1200 mm
- hátfalmagasságok 250 mm
- anyag: műanyag/acél
- BOXFIX 18 mm fiókfenéklap vastagsághoz külön rendelésre

Feldolgozási lehetőség

LEGRABOX pure
LEGRABOX free

Oldalmutatók

Áttekintés 645

Felhasználási film

Short-URL
www.blum.com/26qCmt

Rendelési információk

	Megnevezés	Cikkszám
	BOXFIX E-L	ZMM.0700.01

Tartalmaz:

– 1 x BOXFIX E-L
– 1 x Központosító fúró
– 1 x Ékszerszám BOXFIX E-L szerelési eszközhöz

	Megnevezés	Cikkszám
	Kezdő csomag	ZMM.0700.20

Tartalmaz:

– 1 x BOXFIX E-L
– 1 x Központosító fúró
– 1 x Fúrósablon LEGRABOX hátfalhoz | fenéklaphoz
– 1 x Fúrásmélység határoló Ø 2.5 mm
– 1 x TORX-csavarhúzó
– 1 x Ékszerszám BOXFIX E-L szerelési eszközhöz

Tartozékok

	Központosító fúró	M01.ZZ03.01
	Ékszerszám BOXFIX E-L | E-M | E-T szerelési eszközhöz	ZMM.075N

Feldolgozási lehetőség

LEGRABOX pure | LEGRABOX free

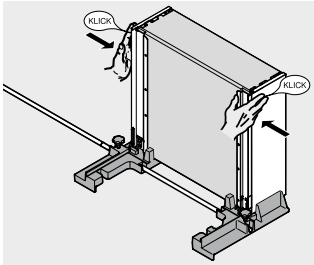

Fiókszerelés

- kihúzószélesség beállítása fiókhátfal segítségével
- fiókhátfal (fa) hátfaltartókkal összecsavarozva
- fiókhátfal, -fenéklap és kávák behelyezése a BOXFIX állványba és rögzítése
- fiókfenéklapokat a kávával összecsavarozni

BOXFIX E-M

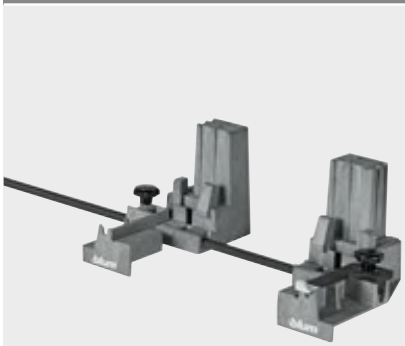

Szimbólikus kép

- szerelő eszköz a fiókok és frontkihúzású fiókok összeépítéséhez
- szerelési mód: csavarozás
- névleges hosszúság NL 270–600 mm
- korpuszszélességek KB 250–1200 mm
- hátfalmagasságok 250 mm
- anyag: műanyag/acél
- BOXFIX 18 mm fiókfenéklap vastagsághoz külön rendelésre

Feldolgozási lehetőség

MERIVOBOX

Oldalmutatók

Áttekintés 645

Rendelési információk

	Megnevezés	Cikkszám
	BOXFIX E-M	ZMM.0400

Tartalmaz:

- 1 x BOXFIX E-M
- 1 x Központosító fúró
- 1 x Ékszerszám BOXFIX E-M szerelési eszközhöz

Tartozékok

	Központosító fúró	M01.ZZ03.01
	Ékszerszám BOXFIX E-L | E-M | E-T szerelési eszközhöz	ZMM.075N

Feldolgozási lehetőség

MERIVOBOX

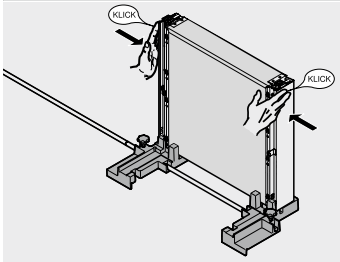

Fiókszerelés

- kihúzószélesség beállítása fiókhátfal segítségével
- fiókhátfal (fa) hátfaltartókkal összecsavarozva
- fiókhátfal, -fenéklap és kávák behelyezése a BOXFIX állványba és rögzítése
- fiókfenéklapokat a kávával összecsavarozni

BOXFIX E-T

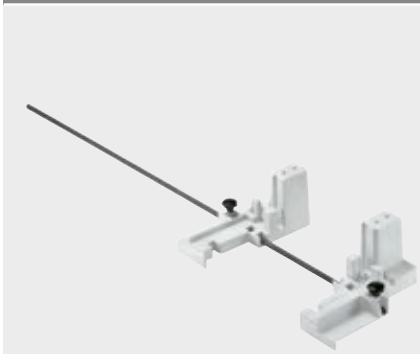

Szimbólikus kép

- szerelő eszköz a fiókok és frontkihúzású fiókok összeépítéséhez
- szerelési mód: csavarozás
- névleges hosszúság NL 270–650 mm
- korpuszszélességek KB 250–1200 mm
- hátfalmagasságok 250 mm
- anyag: műanyag/acél
- BOXFIX 18 mm fiókfenéklap vastagsághoz külön rendelésre

Feldolgozási lehetőség

TANDEMBOX antaro
TANDEMBOX plus

Oldalmutatók

Áttekintés 645

Felhasználási film

Short-URL

www.blum.com/ZLrYk

Rendelési információk

Megnevezés	Cikkszám
BOXFIX E-T	ZMM.0350

Tartalmaz:

– 1 x BOXFIX E-T
– 1 x Központosító fúró
– 1 x Ékszerszám BOXFIX E-T szerelési eszközhöz

Tartozékok



Központosító fúró — M01.ZZ03.01



Ékszerszám BOXFIX E-L | E-M | E-T szerelési eszközhöz — ZMM.075N

Feldolgozási lehetőség

TANDEMBOX antaro | TANDEMBOX plus

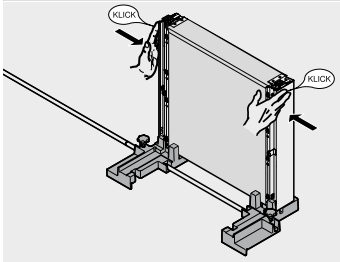

Fiókszerelés

- kihúzószélesség beállítása fiókhátfal segítségével
- fiókhátfal (fa) hátfaltartókkal összecsavarozva
- fiókhátfal, -fenéklap és kávák behelyezése a BOXFIX állványba és rögzítése
- fiókfenéklapokat a kávával összecsavarozni

A tökéletes mozgás precíz beépítést igényel



A Blum sablonok és ütköztetők segítik a Blum termékek feldolgozását. Ezek a napi szerelési feladatok bevált és állandó segédeszközei. Akár a műhelyben vagy a vevőknél a helyszínen, a precizitás és praktikum mindig nagy értékkel bír.

Sablonok és ütköztetősablonok



A rögzítési pozíciókat pl. az univerzális fúrósablonnal biztonságosan és precízen lehet megjelölni és előfúrni.

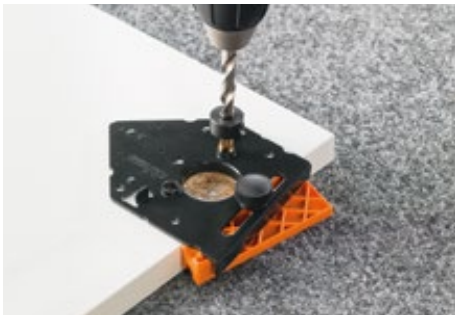

A Blum-kivetőpánt furatokat pl. a pántfurat sablonnal lehet hatékonyan elkészíteni.



Az univerzális-botos sablonnal pl. a felnyíló vasalat pozíciókat pontosan át lehet jelölni.

Optimális felhasználási segédlet az összes termékünkhöz



Felnyíló vasalatrendszerek



Kivetőpántrendszerek



Fiók- és vezetősínrendszerek



Egyéb termékek

Áttekintés


Szimbólikus kép

Áttekintés – sablonok 652
Áttekintés – feldolgozási lehetőség 654

Jelzések

Termék külön kérésre

Megnevezés		Cikkszám	Oldal	Feldolgozási lehetőség														
				AVENTOS	AVENTOS HF	AVENTOS HK top	AVENTOS HK-XS	CLIP top BLUMOTION	CLIP top	MODUL	LEGRABOX pure	LEGRABOX free	MERIVOBOX	TANDEMBOX antaro	TANDEMBOX plus	METABOX	MOVENTO	TANDEM	Egyéb termékek
Fúrósablonok																			
	Univerzális különálló sablon	65.1051.02	658	●	●	●	●	●	●	●	●	●	●	●	●	●	●	●	
	Univerzális fúrósablon	ZML.0040.02	659	●							●	●	●	●	●	●	●	●	
	Fúrósablon Blum-távtartó ütközőhöz	ZML.1090	660	●	●			●	●	●	●	●	●	●	●		●	●	
	ECODRILL	M31.1000	661		●		●	●	●	●									
	Fúrósablon SERVO-DRIVE-kapcsolóhoz	M31.2000	662	●	●	●													
	Fúrósablon kivetőpántokhoz	65.059A 65.055A	663		●		●	●	●	●									
	Szerelőtalp jelölő sablon	65.5300*	664		●		●	●	●	●									
	Fúrósablon szerelőtalpakhoz	65.5070	665		●		●	●	●	●									
	Fúrósablon ajtó BLUMOTION | TIP-ON-hoz	65.5010	666	●		●			●										
	Fúrósablon ajtó BLUMOTION-hoz	65.5000	667					●	●	●									
	Fiókalj marógép	M35.7200.01	668								●	●							
	Fúrósablon LEGRABOX hátfalhoz | fenéklaphoz	ZML.7000	669								●	●							
	Fúrósablon SPACE CORNER SYNCROMOTION-hez	ZML.0330	670										●	●	●				
	Fúrósablon SERVO-DRIVE tartóprofil rögzítőhöz	ZML.1150.02	671								●	●	●	●	●		●	●	
	MINIFIX	65.3300	672													●			
	MOVENTO | TANDEM fúrósablon	T65.1000.02	673														●	●	
	TANDEM fúrósablon	T65.1100	674															●	
	TANDEM-előlapbeállító fúrósablon	ZML.0050	675															●	
	Fúrósablon összekötő vasalathoz	65.5040	676																●
Botos sablonok																			
	Univerzális botos sablon	65.1000.01	677	●	●	●	●	●	●	●	●	●	●	●	●	●	●	●	
	Botos sablon kivetőpántrendszerekhez	65.7500.03	678		●		●	●	●	●									

Megnevezés		Cikkszám	Oldal	Feldolgozási lehetőség														
				AVENTOS	AVENTOS HF	AVENTOS HK top	AVENTOS HK-XS	CLIP top BLUMOTION	CLIP top	MODUL	LEGRABOX pure	LEGRABOX free	MERIVOBOX	TANDEMBOX antaro	TANDEMBOX plus	METABOX	MOVENTO	TANDEM	Egyéb termékek
Botos sablonok																			
	Botos sablon CRISTALLO-üvegajtó kivetőpánthoz	65.4500.01	679					●	●										
Beütő pecsét																			
	Beütőpecsét kivetőpántokhoz	ZME.0710	680					●	●	●									
	Beütőpecsét szerelőtalpakhoz	65.6100	681					●	●	●									
		ZME.0730																	
	Beütőpecsét kihúzórendszerekhez	ZME.xxx0	682											●	●	●			
Pontozó sablonok																			
	Pontozó sablon AVENTOS HK top-előlaprögzítőhöz	ZML.2200	683	●		●													
	Jelölősablon LEGRABOX fiókhoz	ZML.3710	684								●	●							
	Jelölősablon MERIVOBOX fiókhoz	ZML.4010	685										●						
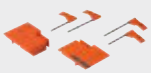	Jelölősablon TANDEMBOX | METABOX fiókhoz	ZML.x5x0	686											●	●	●			
	Tapadólapka-pozícionáló sablon	65.5210.01	687	●					●										
	Pontozó	65.2950	688														●	●	
Jelölő sablonok																			
	Univerzális jelölősablon	65.5340.01	689	●	●	●	●	●	●	●	●	●	●	●	●	●	●	●	
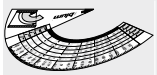	Korpuszszögmérő sablon	65.5810.03	690					●	●										
	Jelölősablon CABLOXX zárburkolathoz	65.0807	691								●	●		●					
		65.0803																	
	Jelölő sablon	ZML.8030	692											●	●	●			
		ZML.805S																	
Pozicionáló sablonok																			
	Előlaprés sablon LEGRABOX | MOVENTO	65.5631	693								●	●					●		
	Előlaprés sablon MERIVOBOX | TANDEMBOX	65.5627	694										●	●	●				
Speciális sablonok																			
	Jelölősablon CABLOXX	65.0801	695																●
	Üvegvágó készlet	65.8000	696									●	●	●					

Áttekintés – feldolgozási lehetőség

Feldolgozás – AVENTOS	654	Feldolgozás – MERIVOBOX	656	Feldolgozás – MOVENTO	657
Feldolgozás – CLIP top BLUMOTION | CLIP top	654	Feldolgozás – TANDEMBOX antaro	656	Feldolgozás – TANDEM	657
Feldolgozás – MODUL	655	Feldolgozás – TANDEMBOX plus	656	LEGRABOX pure | LEGRABOX free	655
Feldolgozás – METABOX	656	Feldolgozás – egyéb termékek	657		

Feldolgozás – AVENTOS

Előlapmegmunkálás

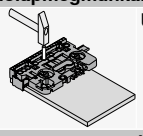
Univerzális fúrósablon 659

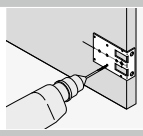
Szerelőtalp jelölő sablon 664

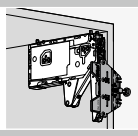
Pontozó sablon AVENTOS HK top-előlaprögzítőhöz 683

Korpuszmegmunkálás

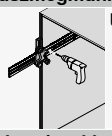
Univerzális különálló sablon 658

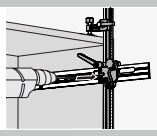
Univerzális botos sablon 677

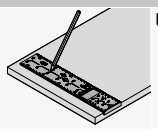
Univerzális jelölősablon 689

Feldolgozás – kivetőpántrendszerek

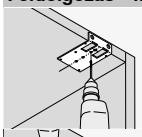
Szerelőtalp jelölő sablon 664

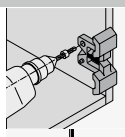
Fúrósablon szerelőtalpakhoz 665

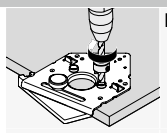
Fúrósablon kivetőpántokhoz 663

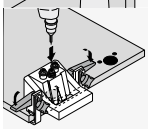
ECODRILL 661

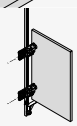
Botos sablon kivetőpántrendszerekhez 678

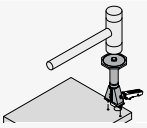
Beütőpecsét kivetőpántokhoz 680

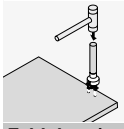
Beütőpecsét szerelőtalpakhoz 681

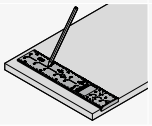
Univerzális jelölősablon 689

Feldolgozás – SERVO-DRIVE

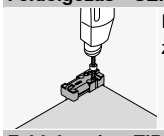
Fúrósablon Blum-távtartó ütközőhöz 660

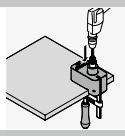
Fúrósablon SERVO-DRIVE-kapcsolóhoz 662

Feldolgozás – TIP-ON

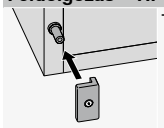
Tapadólapka-pozícionáló sablon 687

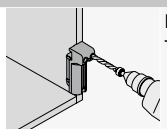
Fúrósablon ajtó BLUMOTION \| TIP-ON-hoz 666

Feldolgozás – CLIP top BLUMOTION | CLIP top

Feldolgozás – kivetőpántrendszerek

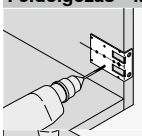
Szerelőtalp jelölő sablon 664

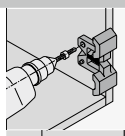
Fúrósablon szerelőtalpakhoz 665

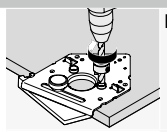
Fúrósablon kivetőpántokhoz 663

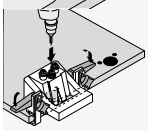
ECODRILL 661

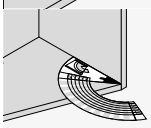
Korpuszszögmérő sablon 688

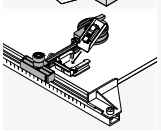
Botos sablon CRISTALLO-üvegajtó kivetőpánthoz 679

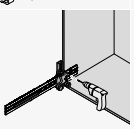
Univerzális különálló sablon 658

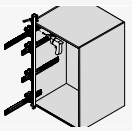
Univerzális botos sablon 677

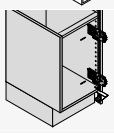
Botos sablon kivetőpántrendszerekhez 678

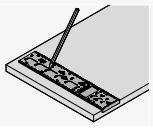
Univerzális jelölősablon 689

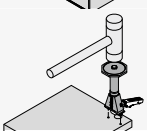
Beütőpecsét kivetőpántokhoz 680

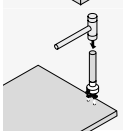
Beütőpecsét szerelőtalpakhoz 681

Feldolgozás – CLIP top BLUMOTION | CLIP top

Feldolgozás – BLUMOTION

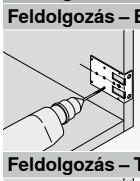
Szerelőtalp jelölő sablon 664

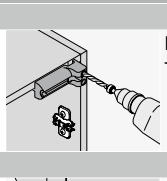
Fúrósablon ajtó BLUMOTION | TIP-ON-hoz 666

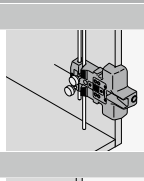
Fúrósablon ajtó BLUMOTION-hoz 667

Feldolgozás – TIP-ON

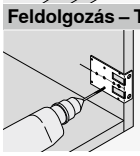
Szerelőtalp jelölő sablon 664

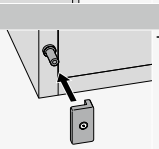
Tapadólapka-pozícionáló sablon 687

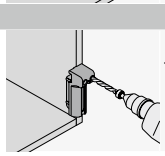
Fúrósablon ajtó BLUMOTION | TIP-ON-hoz 666

Feldolgozás – MODUL

Feldolgozás – kivetőpántrendszerek

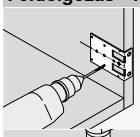
Szerelőtalp jelölő sablon 664

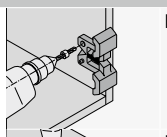
Fúrósablon szerelőtalpakhoz 665

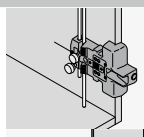
Fúrósablon ajtó BLUMOTION-hoz 667

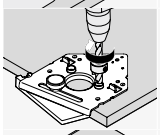
Fúrósablon kivetőpántokhoz 663

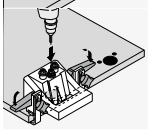
ECODRILL 661

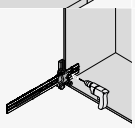
Univerzális különálló sablon 658

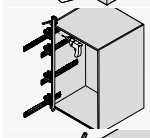
Univerzális botos sablon 677

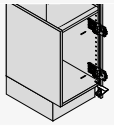
Botos sablon kivetőpántrendszerekhez 678

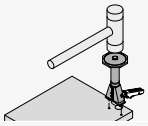
Beütőpecsét kivetőpántokhoz 680

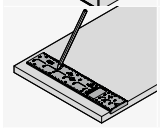
Univerzális jelölősablon 689

Feldolgozás – LEGRABOX pure | LEGRABOX free

Előlapmegmunkálás


Univerzális fúrósablon 659

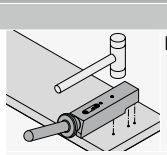
Beütőpecsét kihúzórendszerekhez 682

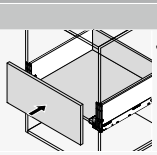
Jelölősablon LEGRABOX fiókhoz 684

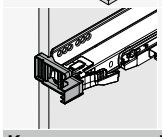
Előlaprés sablon LEGRABOX 693

Korpuszmegmunkálás

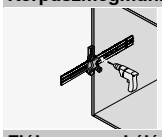
Univerzális különálló sablon 658

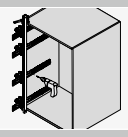
Univerzális botos sablon 677

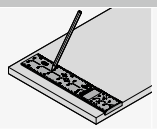
Univerzális jelölősablon 689

Fiókmegmunkálás

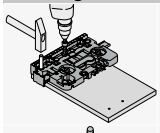
Univerzális fúrósablon 659

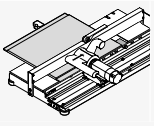
Fiókalj marógép 668

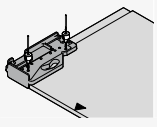
Fúrósablon LEGRABOX hátfalhoz | fenéklaphoz 669

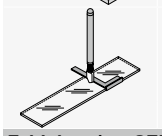
Üvegvágó készlet 696

Feldolgozás – SERVO-DRIVE


Fúrósablon Blum-távtartó ütközőhöz 660

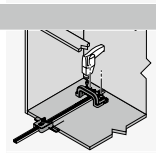
Fúrósablon SERVO-DRIVE tartóprofil rögzítőhöz 671

Feldolgozás – MERIVOBOX

Előlapmegmunkálás


Univerzális fúrósablon 659

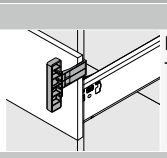
Előlaprés sablon MERIVOBOX \| TANDEMBOX 694

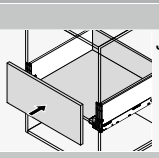
Jelölősablon MERIVOBOX fiókhoz 685

Korpuszmegmunkálás


Univerzális különálló sablon 658

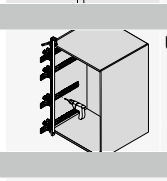
Univerzális botos sablon 677

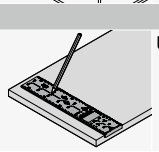
Univerzális jelölősablon 689

Feldolgozás – SERVO-DRIVE

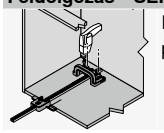
Fúrósablon SERVO-DRIVE tartóprofil rögzítőhöz 671

Feldolgozás – TANDEMBOX antaro | TANDEMBOX plus

Előlapmegmunkálás

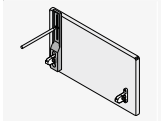
Jelölő sablon 692

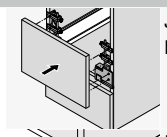
Jelölősablon TANDEMBOX \| METABOX fiókhoz 686

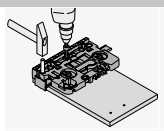
Univerzális fúrósablon 659

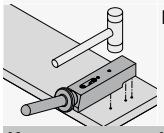
Beütőpecsét kihúzórendszerekhez 682

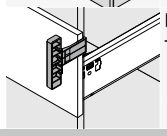
Előlaprés sablon MERIVOBOX \| TANDEMBOX 694

Korpuszmegmunkálás

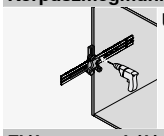
Univerzális különálló sablon 658

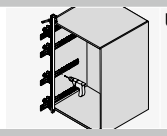
Univerzális botos sablon 677

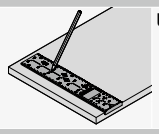
Univerzális jelölősablon 689

Fiókmegmunkálás

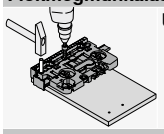
Univerzális fúrósablon 659

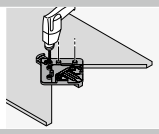
Fúrósablon SPACE CORNER SYNCROMOTION-hez 670

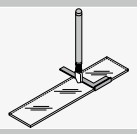
Üvegvágó készlet 696

Feldolgozás – SERVO-DRIVE


Fúrósablon Blum-távtartó ütközőhöz 660

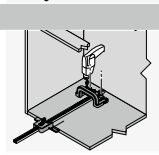
Fúrósablon SERVO-DRIVE tartóprofil rögzítőhöz 671

Feldolgozás – METABOX

Előlapmegmunkálás


Jelölő sablon 692

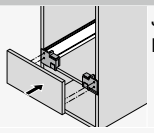
Jelölősablon TANDEMBOX \| METABOX fiókhoz 686

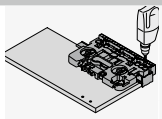
Univerzális fúrósablon 659

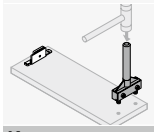
Beütőpecsét kihúzórendszerekhez 682

Korpuszmegmunkálás


MINIFIX 672

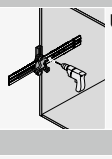
Univerzális különálló sablon 658

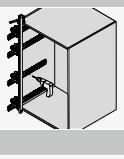
Univerzális botos sablon 677

Fiókmegmunkálás

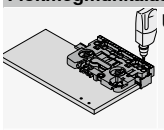
Univerzális fúrósablon 659

Feldolgozás – MOVENTO | TANDEM

Előlapmegmunkálás


Univerzális fúrósablon 659

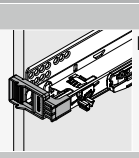
Előlaprés sablon MOVENTO 693

Korpuszmegmunkálás

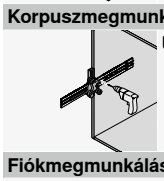
Univerzális különálló sablon 658

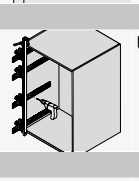
Univerzális botos sablon 677

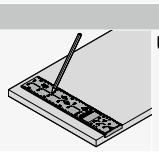
Univerzális jelölősablon 689

Fiókmegmunkálás

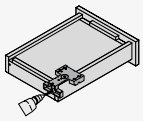
MOVENTO | TANDEM fúrósablon 673

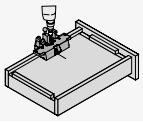
TANDEM fúrósablon 674

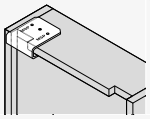
TANDEM-előlapbeállító fúrósablon 675

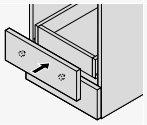
Pontozó 688

Feldolgozás – SERVO-DRIVE


Fúrósablon Blum-távtartó ütközőhöz 660

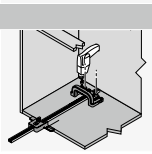
Fúrósablon SERVO-DRIVE tartóprofil rögzítőhöz 671

Feldolgozás – egyéb termékek

Előlapmegmunkálás

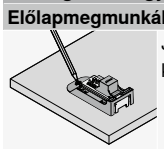
Jelölősablon CABLOXX zárburkolathoz 691

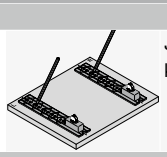
Jelölősablon CABLOXX zárburkolathoz 691

Korpuszmegmunkálás


Fúrósablon összekötő vasalathoz 676

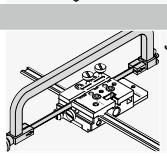
Jelölősablon CABLOXX 695

Univerzális különálló sablon



Szimbólikus kép

- sablon a korpuszsínek, erőhordozók, szerelőtalpak és adapterlemezek rögzítőpozícióinak előfúrásához
- a sablon használható alkatrészeken és az összeszerelt korpuszon is
- mélységi pozíció beállítása skála segítségével
- ráütődő és közézáródó megoldásokhoz alkalmazható
- eurocsavarhoz és forgácslapcsavarhoz
- jelölés szerinti megmunkálás
- anyag: műanyag/acél/alumínium

Feldolgozási lehetőség

AVENTOS	MOVENTO
CLIP top BLUMOTION	TANDEM
CLIP top	
MODUL	
LEGRABOX	
MERIVOBOX	
TANDEMBOX antaro	
TANDEMBOX plus	
METABOX	

Oldalmutatók

Áttekintés – sablonok	652
Áttekintés – feldolgozási lehetőség	654

Felhasználási film

Short-URL
www.blum.com/FtGEO

Rendelési információk

	Megnevezés	Cikkszám
	Univerzális különálló sablon	65.1051.02

Tartalmaz:

- 1 x Univerzális egyedi sablon sablontest
- 1 x Fúrásmélység határoló Ø 5 mm
- 1 x Szűkítőhüvely Ø 5 ről Ø 2.5 mm re
- 1 x Imbuszkulcs

Tartozékok

Megnevezés		Cikkszám
	Sablonok SPACE CORNER-hez	65.1107

Feldolgozási lehetőség

AVENTOS

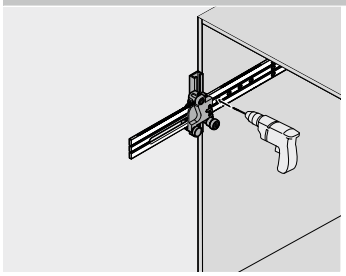

Korpuszmegmunkálás

- a sablontest mélységi pozíciójának beállítása skála segítségével
- sablon jelölésre állítása
- az erőhordozó illesztőcsapjának rögzítőpozícióinak előfúrása

CLIP top BLUMOTION | CLIP top | MODUL

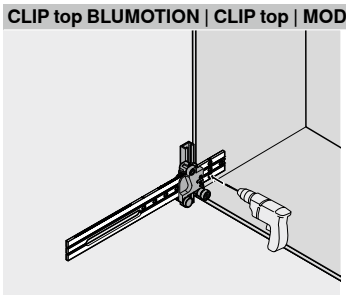

Kivetőpántok feldolgozása

- a sablontest mélységi pozíciójának beállítása skála segítségével
- sablon jelölésre állítása
- rögzítőpozíciók a szerelőtalp és adapterlemez előfúrásához (BLUMOTION | TIP-ON ajtóhoz)

LEGRABOX pure | LEGRABOX free | MERIVOBOX | TANDEMBOX antaro | TANDEMBOX plus | METABOX | MOVENTO | TANDEM

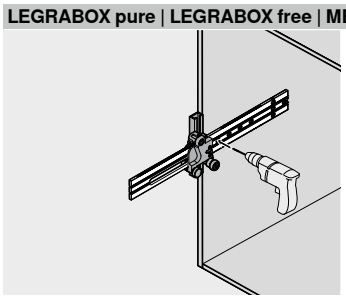

Korpuszmegmunkálás

- a sablontest mélységi pozíciójának beállítása skála segítségével
- sablon jelölésre állítása
- a korpuszsínek rögzítőpozícióinak előfúrása
- a METABOX BLUMOTION rögzítőpozíciói előfúrása
- a (65.1107) számú kiegészítő elem lehetővé teszi a SPACE CORNER-megmunkálást

Univerzális fúrósablon



- sablon az előlaprögzítő vasalatok beleértve korlát, fiókhátlap és fiókfenéklap valamint AVENTOS előlaprögzítő vasalatok rögzítőpozícióinak bejelöléséhez vagy előfúrásához
- ütközők beállítása skála segítségével
- anyag: műanyag/acél

Feldolgozási lehetőség

AVENTOS
LEGRABOX pure
LEGRABOX free
MERIVOBOX
TANDEMBOX antaro
TANDEMBOX plus
METABOX
MOVENTO
TANDEM

Oldalmutatók

Áttekintés – sablonok	652
Áttekintés – feldolgozási lehetőség	654

Felhasználási film

Short-URL
www.blum.com/cSAMF

Rendelési információk

	Megnevezés	Cikkszám
	Univerzális fúrósablon	ZML.0040.02

Tartalmaz:

- 1 x Univerzális fúrósablon
- 1 x Fúrásmélység határoló Ø 10 mm
- 1 x Pontozó Ø 10 mm
- 1 x Szűkítőhüvely Ø 10 ről Ø 5 mm re
- 1 x Szűkítőhüvely Ø 10 ről Ø 2.5 mm re

Feldolgozási lehetőség

AVENTOS

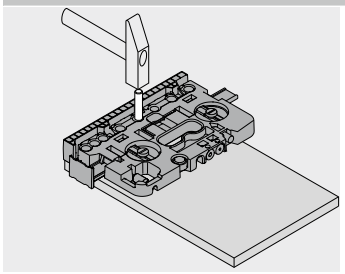

Előlapmegmunkálás

- ütközők beállítása a skála segítségével
- az AVENTOS HF egyenes és keresztalakú szerelőtalpainak valamint az AVENTOS HS | HL | HK top | HK-S | HK-XS előlaprögzítő vasalatok rögzítőpozícióinak előfúrása vagy bejelölése

LEGRABOX pure | LEGRABOX free | MERIVOBOX | TANDEMBOX antaro | TANDEMBOX plus | METABOX | MOVENTO | TANDEM

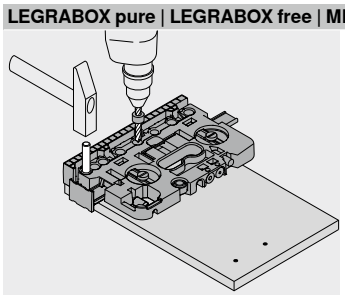

Előlapmegmunkálás

- ütközők beállítása a skála segítségével
- az előlaprögzítő vasalatok, beleértve korlát rögzítőpozícióinak kifúrása vagy bejelölése

METABOX

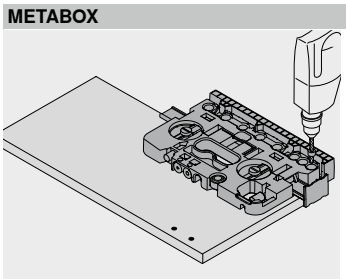

Fiókmegmunkálás – hátfal

- ütközők beállítása a skála segítségével
- rögzítőpozíciók felpontozása

Fúrósablon Blum-távtartó ütközőhöz



Szimbólikus kép

- sablon a távtartó ütköző furatának kifúrásához különálló vagy felszerelt előlap esetén
- megmunkálás jelölés és ráütés alapján (fixméret 20) lehetséges
- anyag: műanyag/acél

Feldolgozási lehetőség

AVENTOS	MOVENTO
CLIP top BLUMOTION	TANDEM
CLIP top	
MODUL	
LEGRABOX pure	
LEGRABOX free	
MERIVOBOX	
TANDEMBOX antaro	
TANDEMBOX plus	

Oldalmutatók

Áttekintés – sablonok	652
Áttekintés – feldolgozási lehetőség	654

Felhasználási film

Short-URL

www.blum.com/1ZtTC6

Rendelési információk

	Megnevezés	Cikkszám
	Fúrósablon Blum-távtartó ütközőhöz	ZML.1090

Tartalmaz:

- 1 x Fúrósablon Blum-távtartó ütközőhöz
- 1 x Fúrásmélység határoló Ø 8 mm
- 1 x Szűkítőhüvely Ø 8 ről Ø 5 mm re

Feldolgozási lehetőség

AVENTOS | LEGRABOX | MERIVOBOX | TANDEMBOX antaro | TANDEMBOX plus | MOVENTO | TANDEM

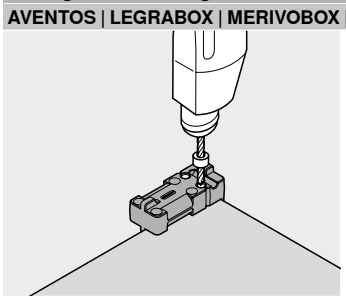

Feldolgozás SERVO-DRIVE

- sablon felhelyezése
- távtartóhoz (Ø 8 vagy Ø 5 mm-es) furat elkészítése

ECODRILL



Szimbólikus kép

- egyszerű kézi szerszám a Blum-kivetőpánt furatok pontos kifúrásához
- kézi fúrógéppel működtethető
- 2–8 mm között állítható befúrási távolság
- jelölés szerinti megmunkálás
- anyag: alumíniumöntvény

Feldolgozási lehetőség

AVENTOS HF
AVENTOS HK-XS
CLIP top BLUMOTION
CLIP top
MODUL

Oldalmutatók

Áttekintés – sablonok	652
Áttekintés – feldolgozási lehetőség	654

Felhasználási film

Short-URL
www.blum.com/1SeQww

Rendelési információk

	Megnevezés	Cikkszám
	ECODRILL	M31.1000

Tartalmaz:

- 1 x Fúrósablon
- 2 x Dübelhely fúró Ø 8 mm
- 1 x Vasalathely fúró Ø 35 mm
- 2 x Szerszámmeghajtót tartalmaz TORX
- 2 x Távtartó gyűrűk

Tartozékok

Megnevezés		Cikkszám
	Dübelhely fúró Ø 8 mm	M31.ZB08.02
	Vasalathely fúró Ø 35 mm	M31.ZB35.02
	Szerszámkészlet	MZW.1300
	Felpattintó elem harmonika ajtóhoz	M31.1900

Feldolgozási lehetőség

AVENTOS HF | AVENTOS HK-XS | CLIP top BLUMOTION | CLIP top | MODUL

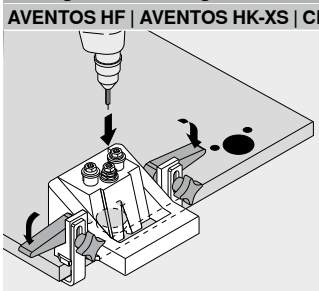

Kivetőpántok feldolgozása

- fúrásméret beállítása
- a kiválasztott kivetőpánt pozíciójának bejelölése
- ECODRILL felhelyezése a jelölésre, és rögzítése leszorítókarokkal
- kivetőpánt furatképének fúrása kézi fúrógéppel

Fúrósablon SERVO-DRIVE-kapcsolóhoz

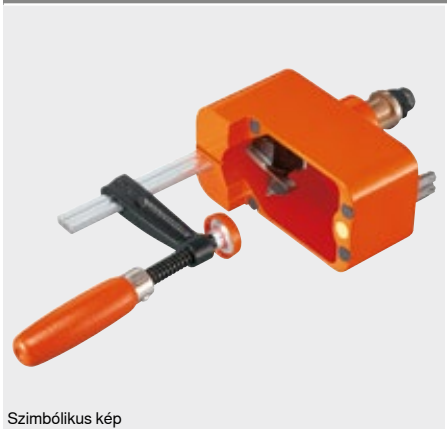

Szimbólikus kép

- egyszerű kéziszerszám a SERVO-DRIVE-kapcsoló rögzítő furatának pontos kifúrásához
- kézi fúrógéppel működtethető
- a sablon használható alkatrészeken és az összeszerelt korpuszon is
- jelölés szerinti megmunkálás
- anyag: alumíniumöntvény

Feldolgozási lehetőség

AVENTOS HF
AVENTOS HS
AVENTOS HL
AVENTOS HK top

Oldalmutatók

Áttekintés – sablonok	652
Áttekintés – feldolgozási lehetőség	654

Felhasználási film

Short-URL
www.blum.com/29CZin

Rendelési információk

Megnevezés	Cikkszám
Fúrósablon SERVO-DRIVE-kapcsolóhoz	M31.2000

Tartalmaz:

– 1 x Fúrósablon SERVO-DRIVE-kapcsolóhoz
– 1 x Vasalathely fúró Ø 35 mm
– 2 x Szerszámmeghajtót tartalmaz TORX

Tartozékok

Megnevezés	Cikkszám
Vasalathely fúró Ø 35 mm	M31.ZB35.02

Feldolgozási lehetőség

AVENTOS HF | AVENTOS HS | AVENTOS HL | AVENTOS HK top

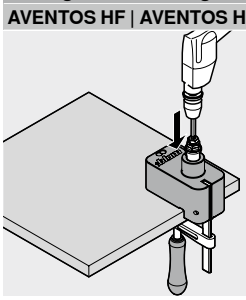

Feldolgozás SERVO-DRIVE

- a SERVO-DRIVE-kapcsoló kívánt pozíciójának bejelölése
- sablon felhelyezése a jelölésre, és rögzítése leszorítócsavarokkal
- a SERVO-DRIVE-kapcsoló felfogató furatainak elkészítése kézi fúrógéppel

Fúrósablon kivetőpántokhoz



Szimbólikus kép

- sablon a kivetőpántok oldalsó rögzítőpozícióinak furataihoz (Ø 8 vagy Ø 2.5 mm-es)
- sablon az egyenes és kereszt szerelőtalp rögzítési helyeinek előfúrásához
- sablon az adapterlemez rögzítőpozícióinak előfúrásához (BLUMOTION | TIP-ON ajtóhoz)
- jelölés szerinti megmunkálás
- anyag: műanyag/acél

Feldolgozási lehetőség

AVENTOS HF
AVENTOS HK-XS
CLIP top BLUMOTION
CLIP top
MODUL

Oldalmutatók

Áttekintés – sablonok 652
Áttekintés – feldolgozási lehetőség 654

Felhasználási film

Short-URL
www.blum.com/1Be6q5

Rendelési információk



Megnevezés	Cikkszám
Fúrósablon kivetőpántokhoz (Ø 8 mm | Ø 2.5 mm)	65.059A

Tartalmaz:
– 1 x Fúrósablon kivetőpántokhoz
– 1 x Szűkítőhüvely Ø 8 ről Ø 2.5 mm re
– 1 x Furatmélységhatároló Ø 8 mm



Megnevezés	Cikkszám
Fúrósablon kivetőpántokhoz (Ø 2.5 mm)	65.055A

Tartalmaz:
– 1 x Fúrósablon kivetőpántokhoz

Feldolgozási lehetőség

AVENTOS HF | AVENTOS HK-XS | CLIP top BLUMOTION | CLIP top | MODUL

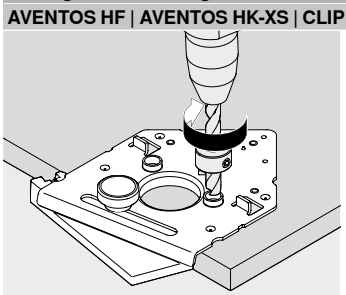

Kivetőpántok feldolgozása – ajtó

- edényfuratot (Ø 35 mm) állványos fúrógéppel kifúrni
- sablon felhelyezése, és rögzítése ékkel
- a kivetőpántok oldalsó furatainak kifúrása

AVENTOS HF | AVENTOS HK-XS | CLIP top BLUMOTION | CLIP top | MODUL

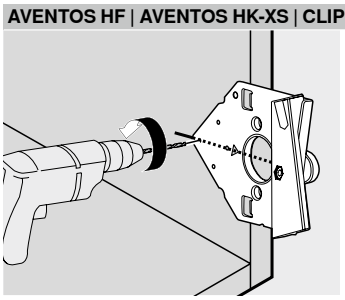

Kivetőpántok feldolgozása – korpusz

- kivetőpántkar közepét feljelölni
- sablon felhelyezése, és az egyenes vagy keresztalakú szerelőtalpak rögzítőpozícióinak előfúrása

Szerelőtalp jelölő sablon



Szimbólikus kép

- sablon a szerelőtalpak rögzítőpozícióinak fúrásához (Ø 2.5 mm)
- sablon az adapterlemez rögzítőpozícióinak előfúrásához (BLUMOTION | TIP-ON ajtóhoz)
- a szerelőtalp azonos rögzítőpozíciójának esetén, egy falécre több ütköztető sablon is felcsavarozható
- jelölés szerinti megmunkálás
- anyag: acél

Feldolgozási lehetőség

AVENTOS HF
AVENTOS HK top
AVENTOS HK-S
AVENTOS HK-XS
CLIP top BLUMOTION
CLIP top
MODUL

Oldalmutatók

Áttekintés – sablonok 652
Áttekintés – feldolgozási lehetőség 654

Felhasználási film

Short-URL
www.blum.com/1lmlaP

Rendelési információk

Megnevezés	Cikkszám
Szerelőtalp jelölő sablon	65.5300*

Tartalmaz:
– 1 x Szerelőtalp jelölő sablon

Feldolgozási lehetőség

AVENTOS HF | AVENTOS HK-XS

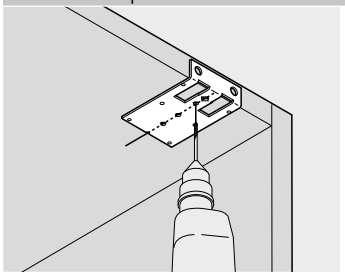

Kivetőpántok feldolgozása

- pánkar közepének vagy külső élének bejelölése a korpuszban vagy az előlapon (AVENTOS HF)
- sablon felhelyezése, és az egyenes vagy keresztalakú szerelőtalpak rögzítőpozícióinak előfúrása

CLIP top BLUMOTION | CLIP top | MODUL

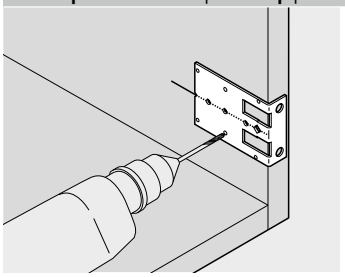

Kivetőpántok feldolgozása

- pánkar közepének vagy külső élének bejelölése a korpuszban vagy az előlapon (AVENTOS HF)
- sablon felhelyezése, és az egyenes vagy keresztalakú szerelőtalpak rögzítőpozícióinak előfúrása

AVENTOS HK top | AVENTOS HK-S | AVENTOS HK-XS | CLIP top

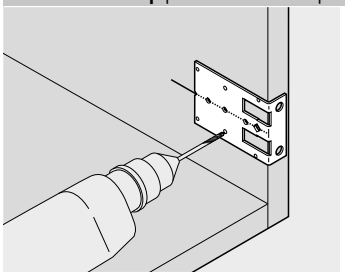

BLUMOTION | TIP-ON megmunkálása

- sablon jelölésre állítása
- furatok elkészítése BLUMOTION- | TIP-ON-adapterlemezhez (20 | 37 mm)

Fúrósablon szerelőtalpakhoz



Szimbólikus kép

- sablon a keresztalakú szerelőtalpak rögzítőpozícióinak furataihoz (Ø 5 mm-es)
- sablon a keresztalakú adapterlemez rögzítőpozícióinak fúrásához (BLUMOTION | TIP-ON, ajtóhoz)
- a tüske furatba helyezésével a 32 mm-es méret pontosan fúrható
- jelölés szerinti megmunkálás
- anyag: műanyag/acél

Feldolgozási lehetőség

AVENTOS HF
AVENTOS HK-XS
CLIP top BLUMOTION
CLIP top
MODUL

Oldalmutatók

Áttekintés – sablonok 652
Áttekintés – feldolgozási lehetőség 654

Felhasználási film

Short-URL
www.blum.com/uiJko

Rendelési információk

	Megnevezés	Cikkszám
	Fúrósablon szerelőtalpakhoz	65.5070

Tartalmaz:

– 1 x Fúrósablon szerelőtalpakhoz
– 1 x Fúrásmélység határoló Ø 5 mm

Feldolgozási lehetőség

AVENTOS HF | AVENTOS HK-XS | CLIP top BLUMOTION | CLIP top | MODUL

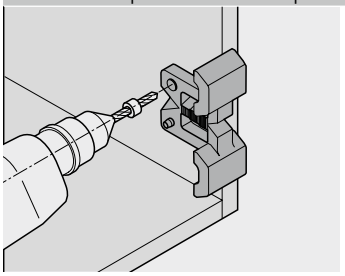

Kivetőpántok feldolgozása

- pánkar közepének vagy külső élének bejelölése a korpuszban vagy az előlapon (AVENTOS HF)
- sablon jelölésre állítása, és az első fúrás (Ø 5 mm) elvégzése
- sablon megfordítása, sablontüske furatba helyezése, és a második (Ø 5 mm) fúrás elvégzése

Fúrósablon ajtó BLUMOTION | TIP-ON-hoz



Szimbólikus kép

- sablon a BLUMOTION egység homlokoldali rögzítési helyének kifúrásához az ajtó fogantyú oldalán (970.1002) és kivetőpánt oldalán (970A1002) valamint a TIP-ON (956x1004)
- jelölés szerinti megmunkálás
- anyag: műanyag/acél

Feldolgozási lehetőség

AVENTOS HK top
AVENTOS HK-S
AVENTOS HK-XS
CLIP top

Oldalmutatók

Áttekintés – sablonok 652
Áttekintés – feldolgozási lehetőség 654

Felhasználási film

Short-URL
www.blum.com/1ZmwA8

Rendelési információk

	Megnevezés	Cikkszám
	Fúrósablon ajtó BLUMOTION | TIP-ON-hoz	65.5010

Tartalmaz:

– 1 x Fúrósablon ajtó BLUMOTION | TIP-ON-hoz
– 1 x Fúrásmélység határoló Ø 10 mm

Feldolgozási lehetőség

AVENTOS HK top | AVENTOS HK-S | AVENTOS HK-XS | CLIP top

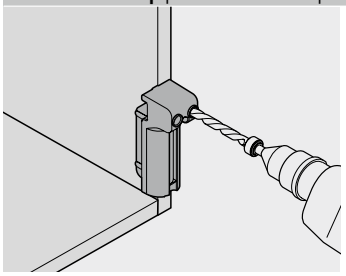

TIP-ON megmunkálása

- sablon jelölésre állítása
- korpusz belső él távolság a furat közepéig 7.5 mm
- a TIP-ON egységhez a (Ø 10 mm-es) furat elkészítése

CLIP top

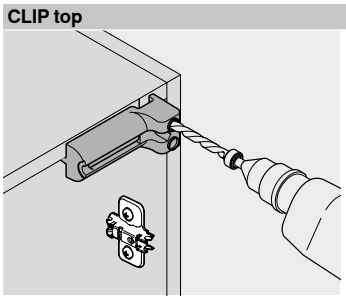

Feldolgozás BLUMOTION

- sablon jelölésre állítása
- korpusz belső él távolság a furat közepéig 7.5 mm
- a BLUMOTION egységhez a (Ø 10 mm-es) furat elkészítése

Fúrósablon ajtó BLUMOTION-hoz

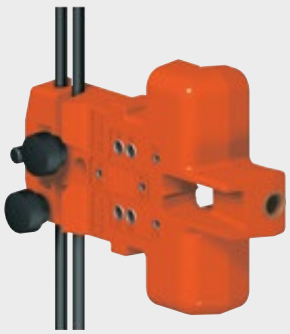

Szimbólikus kép

- sablon a BLUMOTION egység homlokoldali rögzítési helyének kifúrásához az ajtó fogantyú oldalán (970.1002) valamint a TIP-ON ajtóra szereléshez (956x1004)
- sablon az adapterlemez rögzítőpozícióinak előfúrásához (BLUMOTION | TIP-ON ajtóhoz)
- sablon a szerelőlap furataihoz
- a visszatérő furatpozíciók az ütköztető bot segítségével előre beállíthatók
- jelölés szerinti megmunkálás
- anyag: műanyag/acél

Feldolgozási lehetőség

CLIP top BLUMOTION
CLIP top
MODUL

Oldalmutatók

Áttekintés – sablonok 652
Áttekintés – feldolgozási lehetőség 654

Felhasználási film

Short-URL
www.blum.com/cKQqy

Rendelési információk

Megnevezés	Cikkszám
Fúrósablon ajtó BLUMOTION-hoz	65.5000

Tartalmaz:

- 1 x Fúrósablon ajtó BLUMOTION-hoz
- 1 x Fúrásmélység határoló Ø 10 mm
- 1 x Fúrásmélység határoló Ø 5 mm
- 1 x Fúrásmélység határoló Ø 2.5 mm

Feldolgozási lehetőség

CLIP top

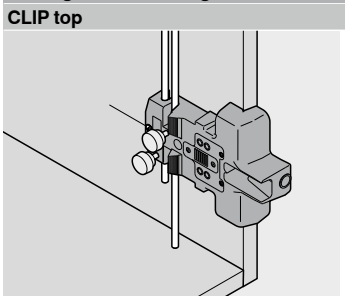

BLUMOTION | TIP-ON megmunkálása

- sablon jelölésre állítása
- a visszatérő furatpozíciók az ütköztető bot segítségével előre beállíthatók
- a BLUMOTION | TIP-ON keresztalakú adapterlemez a (Ø 2.5 vagy Ø 5 mm-es) furat elkészítése
- homlokoldali furatok BLUMOTION | TIP-ON felhelyezéséhez

CLIP top BLUMOTION | CLIP top | MODUL

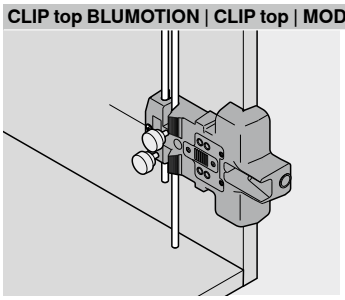

Kivetőpántok feldolgozása

- sablon jelölésre állítása
- furatok elkészítése egyenes vagy keresztalakú szerelőlaphoz

Fiókalj marógép



Szimbólikus kép

- feldolgozás LEGRABOX fenéklap
- LEGRABOX-fenéklapfalc precíz elkészítése
- fenéklap egyszerű rögzítése a komfortos munkavégzéshez
- nincs szükség felszerelésre
- 18–19 mm-es fióklap igény szerint kapható
- 18–19 mm-es TANDEMBOX fióklap igény szerint kapható

Feldolgozási lehetőség

LEGRABOX pure
LEGRABOX free

Oldalmutatók

Áttekintés – sablonok	652
Áttekintés – feldolgozási lehetőség	654

Felhasználási film

Short-URL
www.blum.com/UWdi4

Rendelési információk

	Megnevezés	Cikkszám
	Fiókalj marógép	M35.7200.01

Tartalmaz:
- 1 x Fiókalj marógép
- 1 x Maró Ø 60 mm
- 2 x Faütköző
- 1 x Szerszámkészlet

Tartozékok

Megnevezés		Cikkszám
	Korongmaró-készlet	M35.ZW40
	Faütköző (10 db)	M35.ZT01
	Szénkefe fenéklap falcolóhoz	M35.ZM01

Feldolgozási lehetőség

LEGRABOX pure | LEGRABOX free

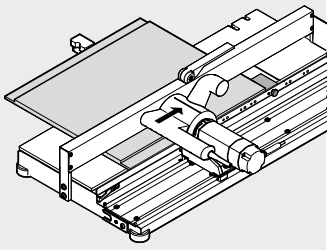

Fenéklap – fiókmegmunkálás
- fenéklap rögzítése kapcsokkal
- marás léptető üzemmódban és fiókfenéklap leszerelése
- csúszótalpak kiindulási helyzetbe állítása

Fúrósablon LEGRABOX hátfalhoz | fenéklaphoz



Szimbólikus kép

- sablon a fiókfenéklap rögzítési pozícióinak előfúrásához (káva | fenéklap és hátfal | fenéklap összekötése)
- sablon a fa hátfal rögzítési pozícióinak előfúrásához (fa hátfal | fa hátfal tartók összekötése)
- anyag: műanyag/acél

Feldolgozási lehetőség

LEGRABOX pure
LEGRABOX free

Oldalmutatók

Áttekintés – sablonok 652
Áttekintés – feldolgozási lehetőség 654

Felhasználási film

Short-URL
www.blum.com/1sK9KN

Rendelési információk



Megnevezés	Cikkszám
Fúrósablon LEGRABOX hátfalhoz | fenéklaphoz	ZML.7000

Tartalmaz:

– 1 x Fúrósablon LEGRABOX hátfalhoz | fenéklaphoz
– 1 x Fúrásmélység határoló Ø 2.5 mm

Feldolgozási lehetőség

LEGRABOX pure | LEGRABOX free

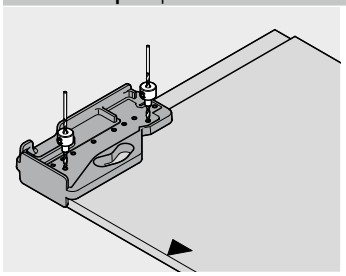

Fiókmegmunkálás – káva | fenéklap összekötés

- sablon felhelyezése a fiókfenéklap elülső élére
- rögzítési pozíciók előfúrása kávához (Ø 2.5 mm)

LEGRABOX pure | LEGRABOX free

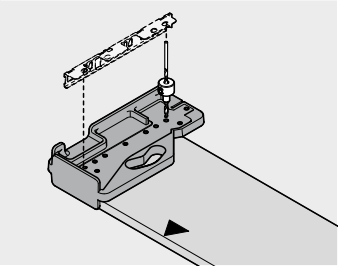

Fiókmegmunkálás – fa hátfal | fa hátfal tartók összekötése

- sablon felhelyezése a hátfalra
- rögzítési pozíciók előfúrása fa hátfal tartókhoz (Ø 2.5 mm)

LEGRABOX pure | LEGRABOX free

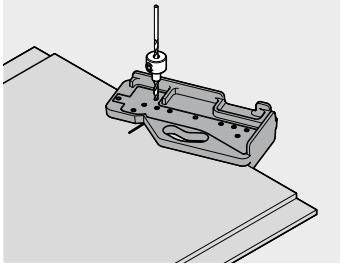

Fiókmegmunkálás – hátfal | fenéklap összekötés

- sablon felhelyezése a fenéklap hátoldalán a jelölésre
- hátfal | fenéklap összekötés rögzítési pozícióinak előfúrása (Ø 2.5 mm)

Fúrósablon SPACE CORNER SYNCROMOTION-hez



Szimbólikus kép

- sablon a SPACE CORNER SYNCROMOTION-vasalat rögzítőpozícióinak kifúrásához
- anyag: műanyag/acél

Feldolgozási lehetőség

TANDEMBOX antaro
TANDEMBOX plus

Oldalmutatók

Áttekintés – sablonok 652
Áttekintés – feldolgozási lehetőség 654

Felhasználási film

Short-URL
www.blum.com/2IW3fO

Rendelési információk

	Megnevezés	Cikkszám
	Fúrósablon SPACE CORNER SYNCROMOTION-hez	ZML.0330

Tartalmaz:
– 1 x Fúrósablon SPACE CORNER SYNCROMOTION-hez

Feldolgozási lehetőség

TANDEMBOX antaro | TANDEMBOX plus

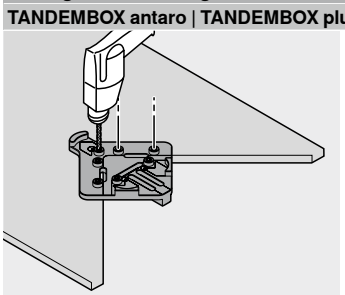

Fiókmegmunkálás

- sablon behelyezése a sarokba
- a furatok elkészítése a SYNCROMOTION vasalathoz

TANDEMBOX antaro | TANDEMBOX plus

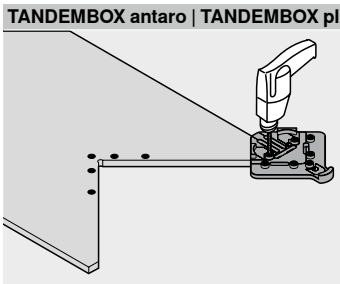

Fiókmegmunkálás

- helyezze a sablont az oldalra
- a furatok elkészítése a sarok-előlapelemhez

Fúrósablon SERVO-DRIVE tartóprofil rögzítőhöz



Szimbólikus kép

- sablon a SERVO-DRIVE tartóprofil rögzítőpozícióinak feljelöléséhez vagy előfúrásához
- a fúrósablon használható összeszerelt ill. még alkatrészekben lévő korpuszhoz és az egyes elemekhez (alsó- ill. felsőlap vagy összekötő) egyaránt
- jelölés szerinti megmunkálás
- anyag: műanyag/acél/alumínium

Feldolgozási lehetőség

LEGRABOX pure
LEGRABOX free
MERIVOBOX
TANDEMBOX antaro
TANDEMBOX plus
MOVENTO
TANDEM

Oldalmutatók

Áttekintés – sablonok 652
Áttekintés – feldolgozási lehetőség 654

Felhasználási film

Short-URL
www.blum.com/C5aJ9

Rendelési információk

	Megnevezés	Cikkszám
	Fúrósablon SERVO-DRIVE tartóprofil rögzítőhöz	ZML.1150.02

Tartalmaz:

– 1 x Fúrósablon SERVO-DRIVE tartóprofil rögzítőhöz
– 1 x Fúrásmélység határoló Ø 10 mm
– 1 x Pontozó Ø 10 mm

Feldolgozási lehetőség

LEGRABOX pure | LEGRABOX free | TANDEMBOX antaro | TANDEMBOX plus | MOVENTO | TANDEM

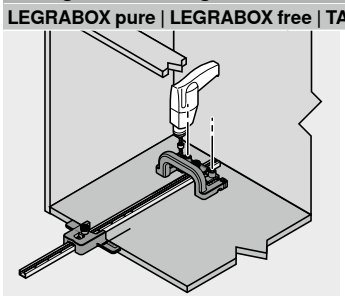

Korpuszmegmunkálás

- alapél bejelölése
- mélységbeállítás skála segítségével
- sablon jelölésre állítása
- furatok elkészítése vagy pontjelölése a tartóprofilhoz

MINIFIX



Szimbólikus kép

- sablon fióksínek közvetlenül, derékszögben álló felcsavarozásához
- jelölés szerinti megmunkálás
- anyag: műanyag

Feldolgozási lehetőség

METABOX

Oldalmutatók

Áttekintés – sablonok	652
Áttekintés – feldolgozási lehetőség	654

Felhasználási film

Short-URL

www.blum.com/1wLT0f

Rendelési információk

	Megnevezés	Cikkszám
	MINIFIX	65.3300
Tartalmaz:		
–	1 x MINIFIX	

Tartozékok

Megnevezés	Cikkszám
Központosító fúró	M01.ZZ03.01

Feldolgozási lehetőség

METABOX

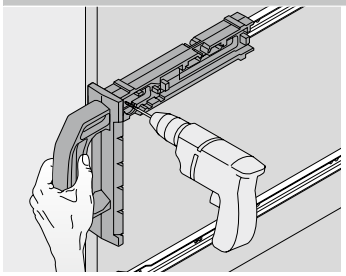

Korpuszmegmunkálás

- alapél bejelölése
- korpuszsínek felhelyezése MINIFIX sablonra
- MINIFIX jelölésre helyezése
- korpuszsínek közvetlen felcsavarozása (ajánlatos M01.ZZ03.01 központosító fúróval előfúrni)

MOVENTO | TANDEM fúrósablon



Szimbólikus kép

- sablon a vezetősín rögzítőkampó helyének kifúrásához
- előfúrás a MOVENTO- | TANDEM-kuplung rögzítőpozícióihoz
- anyag: műanyag/acél

Feldolgozási lehetőség

MOVENTO
TANDEM

Oldalmutatók

Áttekintés – sablonok	652
Áttekintés – feldolgozási lehetőség	654

Felhasználási film

Short-URL
www.blum.com/25IXQy

Rendelési információk

Megnevezés	Cikkszám
MOVENTO | TANDEM fúrósablon	T65.1000.02

Tartalmaz:
– 1 x MOVENTO | TANDEM fúrósablon
– 1 x Fúrásmélység határoló Ø 6 mm

Tartozékok

Megnevezés	Cikkszám
Szerszámkészlet	T65.9000

Feldolgozási lehetőség

MOVENTO | TANDEM

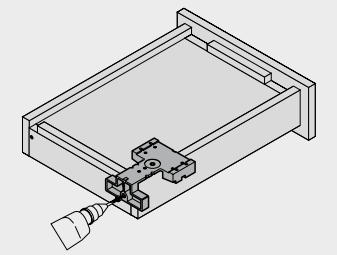

Fiókmegmunkálás – rögzítőkampó helyének fúrása

- sablon felhelyezése a beépített fa fiókfenéklapra
- a rögzítőkampó furatok elkészítése

MOVENTO | TANDEM

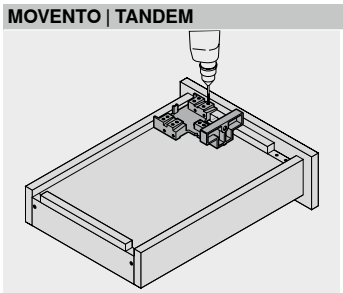

Fiókmegmunkálás – MOVENTO- | TANDEM-kuplung

- sablon felhelyezése a beépített fa fiókfenéklapra
- a rögzítőpozíciók előfúrása a kuplung felszereléséhez

TANDEM fúrósablon



Szimbólikus kép

- sablon a rögzítőfülek és a felemelés elleni védelem rögzítópozícióinak kifúrásához
- sablon a vezetősín rögzítőkampó helyének kifúrásához
- anyag: műanyag/acél

Feldolgozási lehetőség

TANDEM – 561H | 551H

Oldalmutatók

Áttekintés – sablonok	652
Áttekintés – feldolgozási lehetőség	654

Felhasználási film

Short-URL

www.blum.com/6PBYi

Rendelési információk

Megnevezés	Cikkszám
TANDEM – 561H | 551H fúrósablon	T65.1100

Tartalmaz:

– 1 x TANDEM – 561H | 551H fúrósablon
– 1 x Fúrásmélység határoló Ø 6 mm
– 1 x Fúrásmélység határoló Ø 8 mm

Tartozékok

Megnevezés	Cikkszám
Szerszámkészlet	T65.9000

Feldolgozási lehetőség

TANDEM

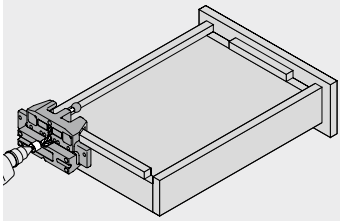

Fiókmegmunkálás – rögzítőkampó helyének fúrása

- sablon felhelyezése a beépített fa fiókfenéklapra
- a rögzítőkampó furatok elkészítése

TANDEM

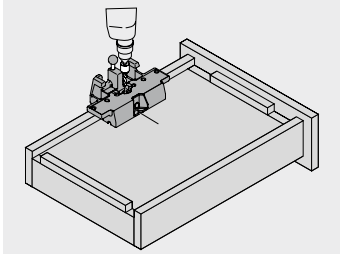

Fiókmegmunkálás – rögzítőfül furat

- sablont a szerelt fiókfenéklap jelölésére állítani
- készítse el a rögzítőfül furatokat

TANDEM

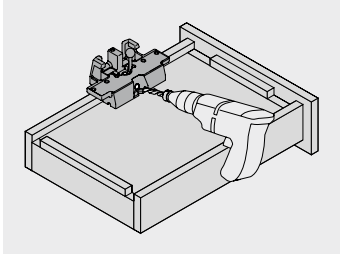

Fiókmegmunkálás – furat a felemelés elleni védelemhez

- sablon felhelyezése a beépített fa fiókfenéklapra
- stiftet a rögzítőfül furatokba bedugni
- készítse el a furatokat a felemelés elleni védelemhez

TANDEM-előlapbeállító fúrósablon



Szimbólikus kép

- sablon az előlapbeállító vasalat (295.1000) rögzítési pozícióinak furataihoz 4-oldalas fafiókon
- előlapbeállító vasalattal (295.1000) korpusztervező-vel együtt használandó
- anyag: acél

Feldolgozási lehetőség

TANDEM

Oldalmutatók

Áttekintés – sablonok	652
Áttekintés – feldolgozási lehetőség	654

Rendelési információk

Megnevezés	Cikkszám
TANDEM-előlapbeállító fúrósablon	ZML.0050

Tartalmaz:

– 1 x TANDEM-előlapbeállító fúrósablon

Feldolgozási lehetőség

TANDEM

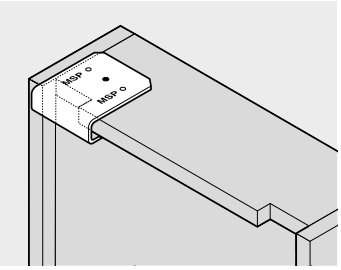

Fiókmegmunkálás

- ésszerű alkalmazás csak a TANDEM vezetősín, a korpusztervező és az előlapbeállító vasalat (295.1000) kombinációjával
- az előlapbeállító vasalat rögzítőpozícióit a korpusztervező tervezési eredményéből kell átvenni
- helyezze a sablont a fafiókra, és készítse el a furatot

Fúrósablon összekötő vasalathoz



Szimbólikus kép

- sablon a 42.0700.01 cikkszámú összekötő homlokoldali rögzítőpozícióinak kifúrásához
- alsó él távolság a furat közepéig 9.5 mm
- jelölés szerinti megmunkálás
- anyag: műanyag/acél

Feldolgozási lehetőség

Egyéb termékek

Oldalmutatók

Áttekintés – sablonok	652
Áttekintés – feldolgozási lehetőség	654

Felhasználási film

Short-URL

www.blum.com/2XGqs

Rendelési információk

Megnevezés	Cikkszám
Fúrósablon összekötő vasalathoz	65.5040

Tartalmaz:

– 1 x Fúrósablon összekötő vasalathoz
– 1 x Fúrásmélység határoló Ø 5 mm

Feldolgozási lehetőség

Egyéb termékek

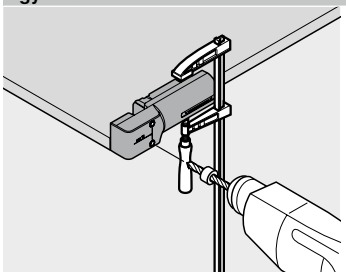

Egyéb termékek feldolgozása

- a sablont a korpusz fenéklapra ill. felsőlapra síkban felhelyezni
- sablon rögzítése, és a (Ø 5 mm-es) furat elkészítése

Univerzális botos sablon

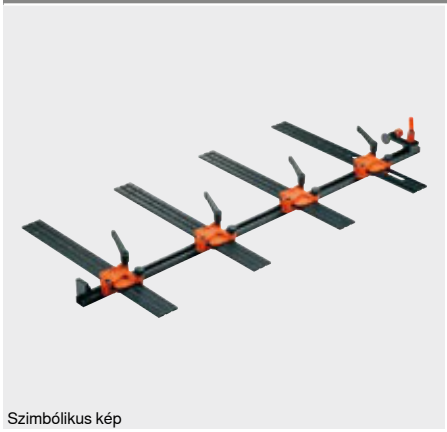

Szimbólikus kép

- sablon a korpuszsínek, erőhordozók, szerelőtalpak és adapterlemezek rögzítőpozícióinak előfúrásához
- a sablon használható alkatrészeken és az összeszerelt korpuszon is
- magassági- és mélységi beállítás skála segítségével
- ráütődő és közézáródó megoldásokhoz alkalmazható
- eurocsavarhoz és forgácslapcsavarhoz
- jelölés szerinti megmunkálás lehetséges
- anyag: műanyag/acél/alumínium/cink

Feldolgozási lehetőség

AVENTOS	MOVENTO
CLIP top BLUMOTION	TANDEM
CLIP top	
MODUL	
LEGRABOX	
MERIVOBOX	
TANDEMBOX antaro	
TANDEMBOX plus	
METABOX	

Oldalmutatók

Áttekintés – sablonok	652
Áttekintés – feldolgozási lehetőség	654

Felhasználási film

Short-URL
www.blum.com/2EbFR6

Rendelési információk

	Megnevezés	Cikkszám
	Univerzális botos sablon	65.1000.01

Tartalmaz:

- 1 x 1000 mm-es sablonbot
- 4 x Univerzális botos sablon sablontest
- 1 x Fúrásmélység határoló Ø 5 mm
- 1 x Szűkítőhüvely Ø 5 ről Ø 2.5 mm re
- 1 x Imbuszkulcs

Tartozékok

Megnevezés		Cikkszám
	Skálázott sablonbot 2200 mm	T65.5090
	Univerzális botos sablon sablontest	65.1001.01
	Sablonok SPACE CORNER-hez	65.1106

Feldolgozási lehetőség

AVENTOS

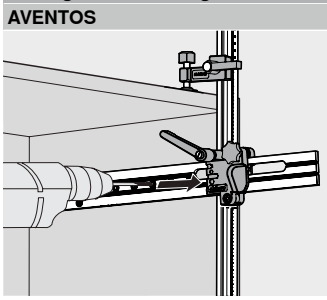

Korpuszmegmunkálás

- a sablontest magassági és mélységi pozíciójának beállítása skála segítségével
- sablon behelyezése a korpuszba
- az erőhordozó illesztőcsapjának rögzítőpozícióinak előfúrása

CLIP top BLUMOTION | CLIP top | MODUL

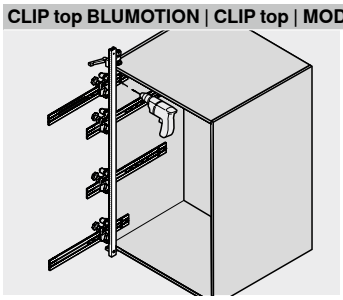

Kivetőpántok feldolgozása

- a sablontest magassági és mélységi pozíciójának beállítása skála segítségével
- sablon behelyezése a korpuszba
- rögzítőpozíciók a szerelőtalp és adapterlemez előfúrásához (BLUMOTION | TIP-ON ajtóhoz)

LEGRABOX pure | LEGRABOX free | MERIVOBOX | TANDEMBOX antaro | TANDEMBOX plus | METABOX | MOVENTO | TANDEM

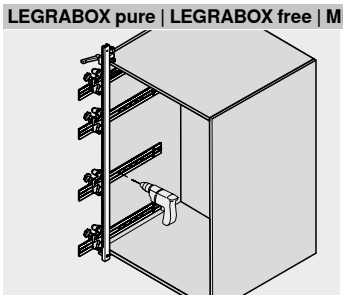

Korpuszmegmunkálás

- a sablontest magassági és mélységi pozíciójának beállítása skála segítségével
- sablon behelyezése a korpuszba
- a korpuszsínek rögzítőpozícióinak előfúrása
- a METABOX BLUMOTION rögzítőpozíciói előfúrása
- a (65.1106) számú kiegészítő elem lehetővé teszi a SPACE CORNER-megmunkálást

Botos sablon kivetőpántrendszerekhez



Szimbólikus kép

- segédeszköz a kivetőpántok és szerelőtalpak rögzítőhely méreteinek átjelöléséhez
- segédeszköz az ajtóról korpuszra ill. korpuszról ajtóra való méretátjelöléshez
- a fúrósablont az alkatrészeken vagy az összeszerelt korpuszon is lehet használni
- állítható ütköző az előlap különböző ráütéseihez, a skála megkönnyíti a sablon beállítását
- anyag: műanyag/acél/alumínium

Feldolgozási lehetőség

AVENTOS HF
AVENTOS HK-XS
CLIP top BLUMOTION
CLIP top
MODUL

Oldalmutatók

Áttekintés – sablonok	652
Áttekintés – feldolgozási lehetőség	654

Felhasználási film

Short-URL
www.blum.com/10TSjY

Rendelési információk

	Megnevezés	Cikkszám
	Botos sablon kivetőpántrendszerekhez	65.7500.03

Tartalmaz:

- 1 x 1000 mm-es sablonbot
- 2 x Sablontest pontozóval
- 2 x Pontozó Ø 5 mm

Tartozékok

Megnevezés		Cikkszám
	Skálázott sablonbot 2200 mm	T65.5090
	Sablontest	65.7510.03

Feldolgozási lehetőség

AVENTOS HF | AVENTOS HK-XS | CLIP top BLUMOTION | CLIP top | MODUL

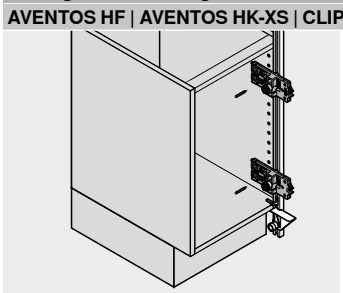

Kivetőpántok feldolgozása – ajtó nincs megmunkálva

- botos sablon behelyezése a korpuszba
- a már felszerelt szerelőtalp ill. furatsor kívánt helyzetének átjelölése a botos sablonra
- az ajtó kívánt ráütődésének beállítása a skála segítségével
- a botos sablont ajtóra felhelyezni, és a kivetőpánt furatképét pontozóval bejelölni

AVENTOS HF | AVENTOS HK-XS | CLIP top BLUMOTION | CLIP top | MODUL

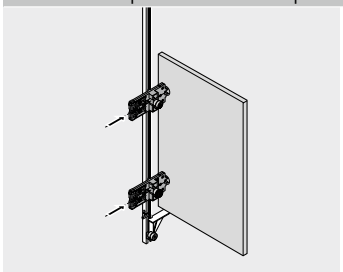

Kivetőpántok feldolgozása – korpusz nincs megmunkálva

- az előlap kívánt ráütődésének beállítása a skála segítségével
- a kivetőpántfurat ill. a már felszerelt pánt kívánt helyzetének átjelölése a botos sablonra
- fektesse a botos sablont a korpuszra, és jelölje ki, vagy fúrja elő a szerelőtalpak rögzítőpozícióját

Botos sablon CRISTALLO-üvegajtó kivetőpánthoz



Szimbólikus kép

- sablon CRISTALLO-edénylap és CRISTALLO-szerelőtalp ragasztási pozíciójának egyszerű meghatározásához
- CRISTALLO-edénylap és CRISTALLO-szerelőtalp helyes pozícióban való rögzítése
- a magassági pozíciók méretskálán állíthatók be
- anyag: műanyag/acél/alumínium/cink

Feldolgozási lehetőség

CLIP top BLUMOTION
CLIP top

Oldalmutatók

Áttekintés – sablonok	652
Áttekintés – feldolgozási lehetőség	654

Rendelési információk

	Megnevezés	Cikkszám
	Botos sablon CRISTALLO-üvegajtó kivetőpánthoz	65.4500.01

Tartalmaz:

– 1 x 1000 mm-es sablonbot
– 2 x Sablontest vákumszorítóval

Tartozékok

Megnevezés		Cikkszám
	Sablontest	65.4510

Feldolgozási lehetőség

CLIP top BLUMOTION | CLIP top

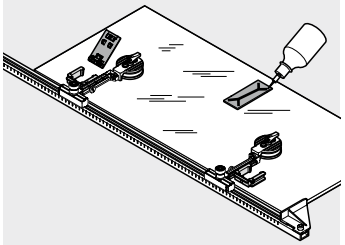

Kivetőpántok feldolgozása

- ragasztási pozíció beállítása a skála segítségével
- a sablon rögzítése a vákumszorítóval
- CRISTALLO-ragasztható edénylaphoz | szerelőtalp behelyezni és ragasztani

Beütőpecsét kivetőpántokhoz



Szimbólikus kép

- lehetővé teszi a CLIP top BLUMOTION-, CLIP top-, CLIP- és MODUL-kivetőpántok bepréselését
- anyag: műanyag

Feldolgozási lehetőség

CLIP top BLUMOTION
CLIP top
MODUL

Oldalmutatók

Áttekintés – sablonok	652
Áttekintés – feldolgozási lehetőség	654

Felhasználási film

Short-URL
www.blum.com/1gZon1

Rendelési információk



Megnevezés	Cikkszám
Beütőpecsét kivetőpántokhoz	ZME.0710

Tartalmaz:

– 1 x Beütőpecsét kivetőpántokhoz

Feldolgozási lehetőség

CLIP top BLUMOTION | CLIP top | MODUL

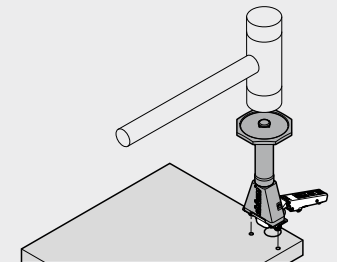

Kivetőpántok feldolgozása

- kivetőpánt furatkép fúrása
- kivetőpánt felhelyezése a beütőpecsétre és beütése

Beütőpecsét szerelőtalpakhoz



Szimbólikus kép

- lehetővé teszi a szerelőtalpak beütését
- anyag: műanyag/acél

Feldolgozási lehetőség

CLIP top BLUMOTION
CLIP top

Oldalmutatók

Áttekintés – sablonok	652
Áttekintés – feldolgozási lehetőség	654

Felhasználási film

Short-URL
www.blum.com/VXeEb

Rendelési információk



Beütő pecsét	Cikkszám
Szerelőtalp	65.6100
Egyenes adapterlemez acélból	ZME.0730

Tartalmaz:

– 1 x Beütőpecsét szerelőtalpakhoz

Feldolgozási lehetőség

CLIP top BLUMOTION | CLIP top

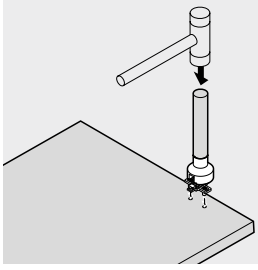

Korpuszmegmunkálás

- készítse el a szerelőtalp furatait
- szerelőtalp felhelyezése a beütőpecsétre és beütése

Beütőpecsét kihúzórendszerekhez



Szimbólikus kép

- lehetővé teszi a dübeles előlapvasalat beütését
- anyag: műanyag/acél

Feldolgozási lehetőség

TANDEMBOX antaro
TANDEMBOX plus
METABOX

Oldalmutatók

Áttekintés – sablonok	652
Áttekintés – feldolgozási lehetőség	654

Rendelési információk



Beütő pecsét	Cikkszám
TANDEMBOX (ZSF.5320)	ZME.5320
TANDEMBOX (ZSF.3602.02)	ZME.2700
METABOX (ZSF.1300 | ZSF.1600 |ZSF.1800)	ZME.1600.01
METABOX (ZSF.1610)	ZME.1610

Tartalmaz:

– 1 x Beütő pecsét

Feldolgozási lehetőség

TANDEMBOX antaro | TANDEMBOX plus

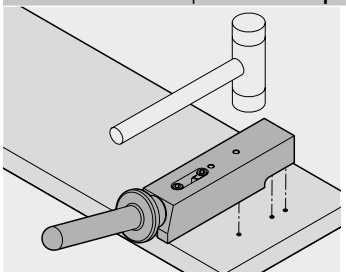

Előlapmegmunkálás

- furatok elkészítése a előlaprögzítő vasalathoz
- előlaprögzítő vasalat (ZSF.5320 | ZSF.3602) felcsiptetése a beütőpecsétre és beütése

METABOX

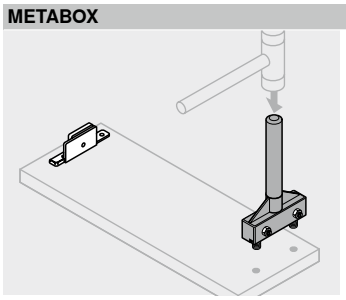

Előlapmegmunkálás

- furatok elkészítése a METABOX-előlapvasalathoz
- előlaprögzítő vasalat (ZSF.1xx0) felcsiptetése a beütőpecsétre és beütése

Pontozó sablon AVENTOS HK top-előlaprögzítőhöz



- sablon az előlaprögzítővasalatok rögzítőpozícióinak bejelöléséhez
- anyag: műanyag/acél

Feldolgozási lehetőség

AVENTOS HK top

Oldalmutatók

Áttekintés – sablonok	652
Áttekintés – feldolgozási lehetőség	654

Rendelési információk

	Megnevezés	Cikkszám
	Pontozó sablon AVENTOS HK top-előlaprögzítőhöz	ZML.2200

Feldolgozási lehetőség

AVENTOS HK top

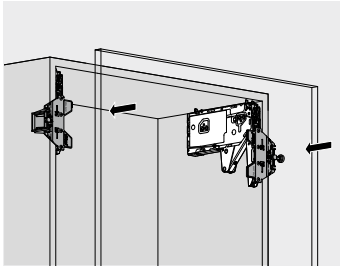

Előlapmegmunkálás

- pontozó sablon felpattintása AVENTOS HK top már felszerelt erőhordozójára
- a kívánt előlap ráütődésének beállítása az ütköző segítségével
- helyezze fel az előlapot, és megütéssel jelölje fel a rögzítőpozíciókat

Jelölősablon LEGRABOX fiókhoz

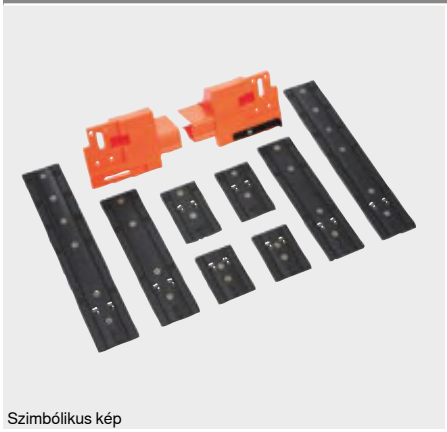

Szimbólikus kép

- sablon az előlaprögzítővasalatok rögzítőpozícióinak bejelöléséhez
- anyag: műanyag/acél

Feldolgozási lehetőség

LEGRABOX pure
LEGRABOX free

Oldalmutatók

Áttekintés – sablonok 652
Áttekintés – feldolgozási lehetőség 654

Felhasználási film

Short-URL
www.blum.com/Oy7Tx

Rendelési információk

Megnevezés	Cikkszám
Jelölősablon LEGRABOX fiókhoz	ZML.3710

Feldolgozási lehetőség

LEGRABOX pure | LEGRABOX free

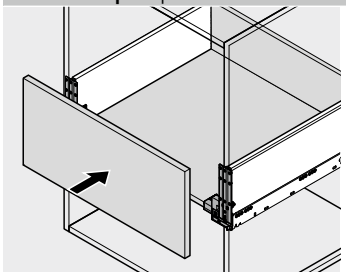

Előlap megmunkálás – fiók

- a pontozó sablon felcsíptetése a korpuszba betolt fiók fenéklapjára
- a kívánt előlap ráütődésének beállítása az ütköző segítségével
- helyezze fel az előlapot, és megütéssel jelölje fel a rögzítőpozíciókat

Jelölősablon MERIVOBOX fiókhoz

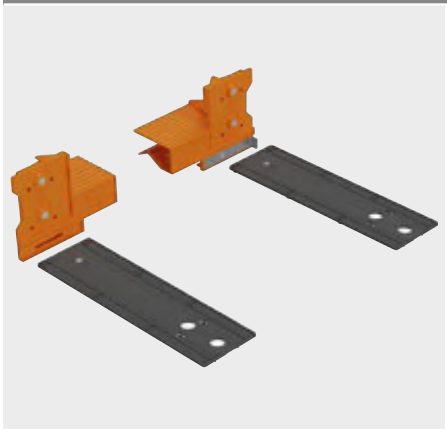

- sablon az előlaprögzítővasalatok rögzítőpozícióinak bejelöléséhez
- anyag: műanyag/acél

Feldolgozási lehetőség

MERIVOBOX

Oldalmutatók

Áttekintés – sablonok	652
Áttekintés – feldolgozási lehetőség	654

Felhasználási film

Short-URL

www.blum.com/Oy7Tx

Rendelési információk

Megnevezés	Cikkszám
Jelölősablon MERIVOBOX fiókhoz	ZML.4010

Feldolgozási lehetőség

MERIVOBOX

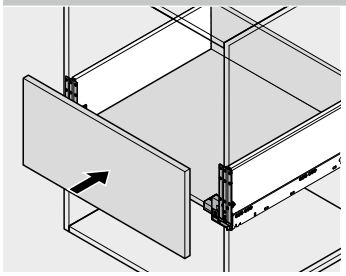

Előlap megmunkálás – fiók

- a pontozó sablon felcsíptetése a korpuszba betolt fiók fenéklapjára
- a kívánt előlap ráütődésének beállítása az ütköző segítségével
- helyezze fel az előlapot, és megütéssel jelölje fel a rögzítőpozíciókat

Jelölősablon TANDEMBOX | METABOX fiókhoz

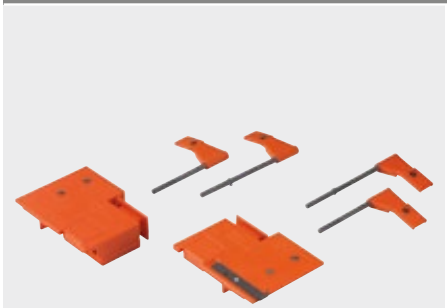

Szimbólikus kép

- sablon az előlaprögzítővasalatok rögzítőpozícióinak bejelöléséhez
- sablon a magasító korlát pontozó sablonos előlap-rögzítéséhez szükséges furatpozíciók feljelöléséhez
- anyag: műanyag/acél

Feldolgozási lehetőség

TANDEMBOX antaro
TANDEMBOX plus
METABOX

Oldalmutatók

Áttekintés – sablonok 652
Áttekintés – feldolgozási lehetőség 654

Felhasználási film

Short-URL
www.blum.com/1n8j8B

Rendelési információk

Pontozó sablon	Cikkszám
TANDEMBOX – 378N	ZML.3510
TANDEMBOX – 378M | 378K	ZML.3580.01
METABOX – 3x0N	ZML.1510
METABOX – 3x0M | 3x0K | 3x0H	ZML.1500

Tartalmaz:

– 2 x Sablontest
– 4 x Zászlócska[1]

[1] Csak a TANDEMBOX K-kávához (pozícionáló dübel)

Tartozékok

Megnevezés	Cikkszám
Korlát pontozó sablon TANDEMBOX 378M | 378K	ZML.3600
Korlát pontozó sablon METABOX 3x0M | 3x0K | 3x0H	ZML.8000.02

Feldolgozási lehetőség

TANDEMBOX antaro | TANDEMBOX plus | METABOX

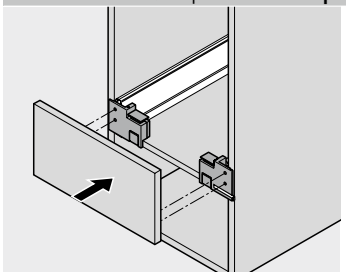

Előlap megmunkálás – fiók

- a pontozó sablon felcsíptetése a korpuszba betolt fiók fenéklapjára
- a kívánt előlap ráütődésének beállítása az ütköző segítségével
- helyezze fel az előlapot, és megütéssel jelölje fel a rögzítőpozíciókat

TANDEMBOX antaro | TANDEMBOX plus | METABOX

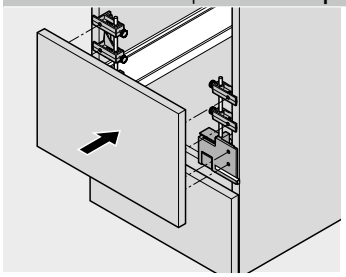

Előlap megmunkálás – boxrendszer korláttal

- a pontozó sablon felcsíptetése a korpuszba betolt fiók fenéklapjára
- a kívánt előlap ráütődésének beállítása az ütköző segítségével
- a magasító korláttal ellátott frontkihúzású fiók esetén használjon pontozó sablont
- helyezze fel az előlapot, és megütéssel jelölje fel a rögzítőpozíciókat

TANDEMBOX antaro | TANDEMBOX plus

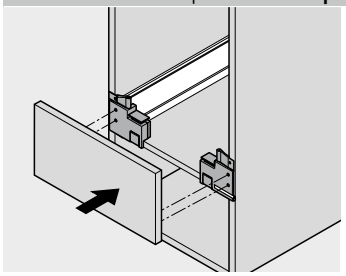

K-káva előlapmegmunkálás

- a pontozó sablon felcsíptetése a korpuszba betolt fiók fenéklapjára
- a kívánt előlap ráütődésének beállítása az ütköző segítségével
- a TANDEMBOX antaro | TANDEMBOX plus K-kávánál zászlót használni
- helyezze fel az előlapot, és megütéssel jelölje fel a rögzítőpozíciókat

Tapadólapka-pozícionáló sablon



Szimbólikus kép

- sablon a TIP-ON-tapadólapka ragasztási ill. csavarozási pozíciójának meghatározásához
- ráütődő és közézáródó megoldásokhoz alkalmazható
- méretátvitel a pozíciók pontjelölésével
- anyag: műanyag/acél

Feldolgozási lehetőség

AVENTOS HK top
AVENTOS HK-S
AVENTOS HK-XS
CLIP top

Oldalmutatók

Áttekintés – sablonok 652
Áttekintés – feldolgozási lehetőség 654

Felhasználási film

Short-URL
www.blum.com/1dIH7q

Rendelési információk

Megnevezés	Cikkszám
Tapadólapka-pozícionáló sablon	65.5210.01

Tartalmaz:
– 1 x Sablon a tapadólapkák felcsavarozásához

Feldolgozási lehetőség

AVENTOS HK top | AVENTOS HK-S | AVENTOS HK-XS | CLIP top

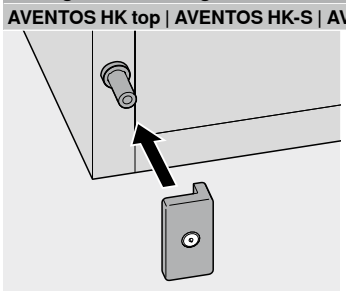

TIP-ON – tapadólapka feldolgozása csavarozással

- helyezze el a sablont a TIP-ON vasalatra
- lágyan csukja be az ajtót
- rögzítse a tapadólapkát a bejelölt helyen

Pontozó



Szimbólikus kép

- sablon az előlapbeállító vasalat (295.1000) rögzítési pozícióinak megjelölésére
- anyag: acél

Feldolgozási lehetőség

MOVENTO
TANDEM

Oldalmutatók

Áttekintés – sablonok	652
Áttekintés – feldolgozási lehetőség	654

Rendelési információk

	Megnevezés	Cikkszám
	Pontozó	65.2950

Tartalmaz:

– 1 x Pontozó Ø 20 mm

Feldolgozási lehetőség

MOVENTO | TANDEM

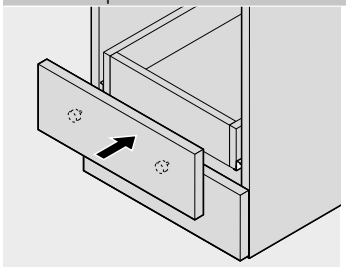

Fiókmegmunkálás

- a pontozó behelyezése az előlapbeállító vasalat (295.1000) furataiba
- helyezze fel az előlapot a korpuszba betolt fiókra, és megütéssel jelölje be a rögzítőpozíciókat
- furatok elkészítése

Univerzális jelölősablon



Szimbólikus kép

- sablon a korpuszsínek, erőhordozók, szerelőtalpak és adapterlemezek rögzítőpozícióinak jelöléséhez
- a sablon használható alkatrészeken és az összeszerelt korpuszon is
- jelölés szerinti megmunkálás
- anyag: műanyag

Feldolgozási lehetőség

AVENTOS	MOVENTO
CLIP top BLUMOTION	TANDEM
CLIP top	
MODUL	
LEGRABOX	
MERIVOBOX	
TANDEMBOX antaro	
TANDEMBOX plus	
METABOX	

Oldalmutatók

Áttekintés – sablonok	652
Áttekintés – feldolgozási lehetőség	654

Rendelési információk

	Megnevezés	Cikkszám
	Univerzális jelölősablon	65.5340.01

Tartalmaz:

– 1 x Univerzális jelölősablon

Feldolgozási lehetőség

AVENTOS | CLIP top BLUMOTION | CLIP top | MODUL | LEGRABOX | MERIVOBOX | TANDEMBOX | METABOX | MOVENTO | TANDEM

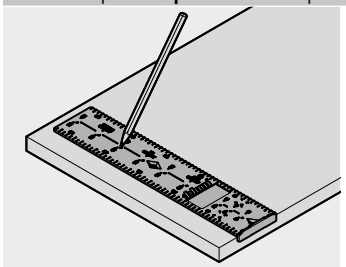

Feldolgozás

- sablon jelölésre állítása
- rögzítési pozíciók jelölése
- a furat elkészítése fúrógéppel

Korpuszszögmérő sablon

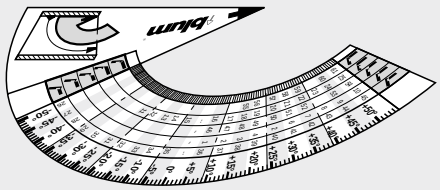

Szimbólikus kép

- sablon a korpuszszögek meghatározásához
- a megfelelő kivetőpánt kiválasztása
- anyag: műanyag

Feldolgozási lehetőség

CLIP top BLUMOTION
CLIP top

Oldalmutatók

Áttekintés – sablonok	652
Áttekintés – feldolgozási lehetőség	654

Rendelési információk

	Megnevezés	Cikkszám
	Korpuszszögmérő sablon	65.5810.03

Tartalmaz:

– 1 x Korpuszszögmérő sablon

Feldolgozási lehetőség

CLIP top BLUMOTION | CLIP top

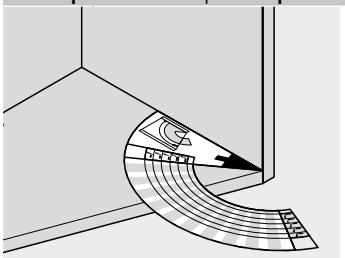

Kivetőpántok feldolgozása

- sablon felhelyezése a nem derékszögű korpuszra
- korpuszszög és szögbenálló megoldás leolvasása
- a korpuszszög vagy a szögbenállás a megfelelő kivetőpánt megoldást eredményezi

Jelölősablon CABLOXX zárburkolathoz



Szimbólikus kép

- sablon CABLOXX zárburkolat magassági pozícióinak jelöléséhez
- anyag: műanyag

Feldolgozási lehetőség

LEGRABOX pure
LEGRABOX free
TANDEMBOX antaro

Oldalmutatók

Áttekintés – sablonok	652
Áttekintés – feldolgozási lehetőség	654

Rendelési információk

Jelölősablon CABLOXX zárburkolathoz	Cikkszám
LEGRABOX	65.0807

Tartalmaz:
– 1 x Jelölő sablon

Jelölősablon CABLOXX zárburkolathoz	Cikkszám
TANDEMBOX	65.0803

Tartalmaz:
– 1 x Jelölő sablon

Feldolgozási lehetőség

LEGRABOX

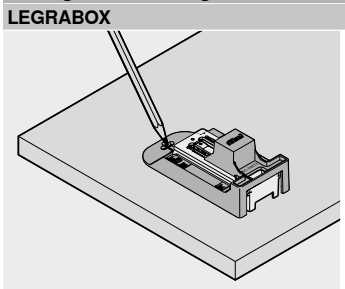

Előlapmegmunkálás

- kávamagasság beállítása
- a sablon ráhelyezése a már felszerelt előlaprögzítőre
- zárburkolat magassági pozícióinak jelölése
- a furat elkészítése fúrógéppel

TANDEMBOX

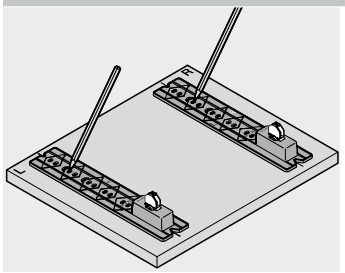

Előlapmegmunkálás

- a sablon ráhelyezése a már felszerelt előlaprögzítőre
- zárburkolat magassági pozícióinak jelölése
- a furat elkészítése fúrógéppel

Jelölő sablon



Szimbólikus kép

- sablon az INSERTA-magasító korlát furatpozícióinak megjelöléséhez (hátfalmagasság B | C)
- anyag: műanyag

Feldolgozási lehetőség

TANDEMBOX antaro
TANDEMBOX plus
METABOX

Oldalmutatók

Áttekintés – sablonok	652
Áttekintés – feldolgozási lehetőség	654

Rendelési információk



Jelölő sablon	Cikkszám
TANDEMBOX	ZML.8030
METABOX	ZML.805S

Tartalmaz:

– 1 x Jelölő sablon

Feldolgozási lehetőség

TANDEMBOX antaro | TANDEMBOX plus | METABOX

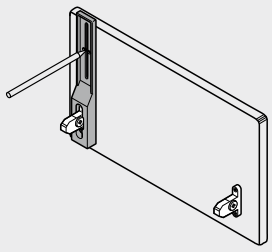

Előlapmegmunkálás

- a sablon ráhelyezése a már felszerelt előlaprögzítőre
- az INSERTA magasító korlát rögzítőpozícióinak bejelölése
- a furat elkészítése fúrógéppel

Előlaprés sablon LEGRABOX | MOVENTO



Szimbólikus kép

- sablon a LEGRABOX és MOVENTO fiókok 2.5 mm előlaprésének precíz és komfortos beállításához
- anyag: műanyag

Feldolgozási lehetőség

LEGRABOX pure
LEGRABOX free
MOVENTO

Oldalmutatók

Áttekintés – sablonok 652
Áttekintés – feldolgozási lehetőség 654

Felhasználási film

Short-URL
www.blum.com/eNY0MYTy

Rendelési információk

	Megnevezés	Cikkszám
	Előlaprés sablon LEGRABOX | MOVENTO	65.5631

Tartalmaz:

– 1 x Előlaprés sablon LEGRABOX | MOVENTO

Feldolgozási lehetőség

LEGRABOX

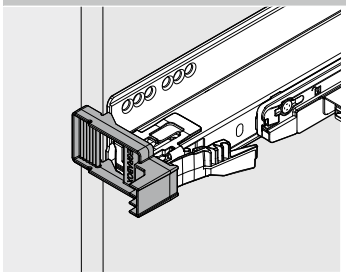

Beállítás – Előlaprés

- sablon felhelyezése a korpuszoldalra
- korpuszsínek síkba illesztése mélységállítással a sablonig

MOVENTO

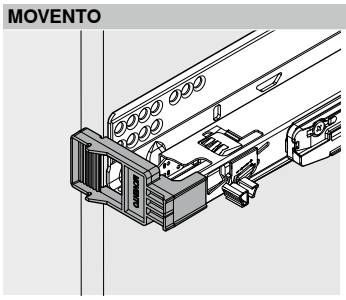

Beállítás – Előlaprés

- sablon felhelyezése a korpuszoldalra
- korpuszsínek síkba illesztése mélységállítással a sablonig

Előlaprés sablon MERIVOBOX | TANDEMBOX



- sablon a TIP-ON BLUMOTION egység MERIVOBOX és TANDEMBOX fiókhoz 2.5 mm előlaprésének precíz és komfortos beállításához
- anyag: műanyag

Feldolgozási lehetőség

MERIVOBOX
TANDEMBOX antaro
TANDEMBOX plus

Oldalmutatók

Áttekintés – sablonok 652
Áttekintés – feldolgozási lehetőség 654

Felhasználási film

Short-URL
www.blum.com/2OZ7GMtd

Rendelési információk

Megnevezés	Cikkszám
Előlaprés sablon MERIVOBOX | TANDEMBOX	65.5627

Tartalmaz:
– 1 x Előlaprés sablon MERIVOBOX | TANDEMBOX

Feldolgozási lehetőség

MERIVOBOX | TANDEMBOX antaro | TANDEMBOX plus

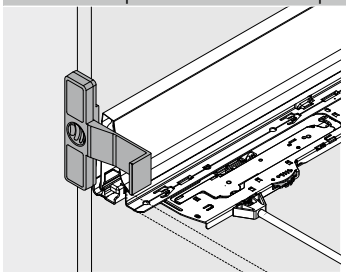

Beállítás – előlaprés előlap nélkül

- sablon felhelyezése a korpuszoldalra
- a mélységállítással a korpuszsínt addig kell beállítani, míg a káva a sablonnal egy vonalba kerül

MERIVOBOX | TANDEMBOX antaro | TANDEMBOX plus

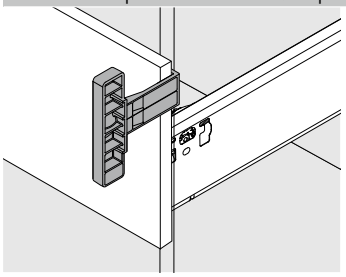

Beállítás – előlaprés előlappal

- sablon behelyezése az előlap és a korpusz közé
- a mélységállítással a korpuszsínt addig kell beállítani, míg az előlap a sablonnal egy vonalba kerül

Jelölősablon CABLOXX



Szimbólikus kép

- sablon retesztartó rúd, távtartó darab és szinkronizáló tengely méretre vágásához
- sablon végzáró és szinkronizáló tartó elem előfúrásához
- sablon szinkronizáló tengely (TIP-ON BLUMOTIONés oldalstabilizáló) méretre vágásához

Feldolgozási lehetőség

Egyéb termékek

Oldalmutatók

Áttekintés – sablonok	652
Áttekintés – feldolgozási lehetőség	654

Rendelési információk

Megnevezés	Cikkszám
Jelölősablon CABLOXX	65.0801

Tartalmaz:

– 1 x Jelölősablon CABLOXX

Feldolgozási lehetőség

Egyéb termékek

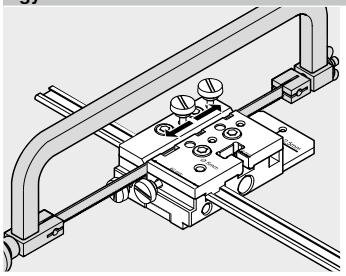

Retesztartó rúd és szinkronizáló tengely méretre vágása

- retesztartó rúd és szinkronizáló tengely kívánt méretre vágása fűrésszel

Szinkronizáló tengely méretre vágása (TIP-ON BLUMOTION és oldalstabilizáló)

- szinkronizáló tengely kívánt méretre vágása fűrésszel (TIP-ON BLUMOTION és oldalstabilizáló)

Egyéb termékek

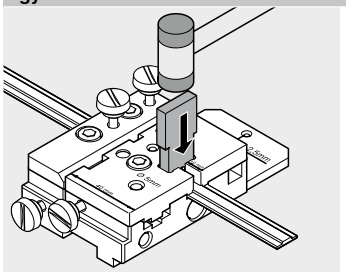

Távtartó leszabása

- a távtartót a hozzá csomagolt lapos vésővel és kalapáccsal lehet a kívánt méretre vágni

Egyéb termékek

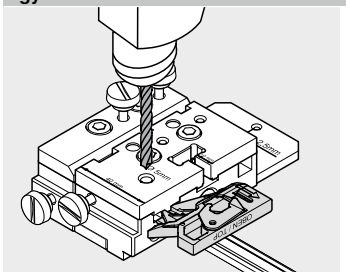

Végzáró furat, szinkronizáló tartó

- tegye be retesztartó rudat a sablonba, és fúrjon egy 5 mm Ø lyukat a végzárónak
- tegye be a sablont a korpuszba és fúrjon elő 2.5 mm Ø lyukat a szinkronizáló tartónak

Üvegvágó készlet



Szimbólikus kép

- vágószerszám az üveg fiókmagasító levágásához

Feldolgozási lehetőség

LEGRABOX free
MERIVOBOX
TANDEMBOX antaro

Oldalmutatók

Áttekintés – sablonok	652
Áttekintés – feldolgozási lehetőség	654

Rendelési információk

Megnevezés	Cikkszám
Üvegvágó készlet	65.8000

Tartalmaz:

– 1 x Olaj-üvegvágó
– 1 x Vágófolyadék
– 1 x Gyémántreszelő

Feldolgozási lehetőség

LEGRABOX free | MERIVOBOX | TANDEMBOX antaro

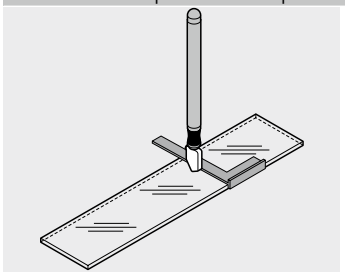

Fiókmegmunkálás

- a fiókmagasító elem levágandó részének bejelölése
- a derékszög jelölésre helyezése
- karcolja be üvegvágóval az üveg fiókmagasító elemet
- törje le az üveget, és az éleket csiszolja meg



Célunk úgy fejleszteni a termékeket, hogy azok kifogástalan működése a bútor teljes élettartamán keresztül biztosítva legyen.

Ehhez termékeinket konyhai mindennapokon és tesztlaborokban figyeljük meg. A tesztelt-mények befolyásolják a termék fejlesztését és gyártását.

Ennek eredményeként egy idő után kielégítjük vevőink igényeit, és különféle új termékeket kínálunk.

Általános információk



Felnyíló vasalatrendszerek



Kivetőpántrendszerek



Fiók- és vezetősínrendszerek



Általános információk


Szimbólikus kép

Felhívások	700
Biztonsági utasítás	701
Blum bevizsgálási előírások	702
Blum-leányvállalatok és képviseletek címei	720
Cikkszám mutató	728

Információk felnyílórendszerekhez


Szimbólikus kép

Tájékoztató értékek az előlap súlyára vonatkozóan FG (kg)	704

Információk kivetőpántrendszerekhez

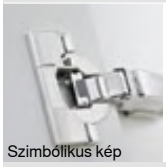
Szimbólikus kép

Tervezés	706
Szögbenálló kivetőpántok	707
Méretek	708
Előlapráütés	709
Mozgatási folyamatok és a záródás kezdete	710

Információk fiók- és vezetősínrendszerekhez


Szimbólikus kép

Áttekintés	712
Méretek	713
Tűréshatár kiegyenlítés	714
Tervezés	715
Evőeszköztartók belső méretei	716
SERVO-DRIVE uno – piaclista	718

Jelzések

	Ráütődő
	Ikerráütődő
	Közézáródó
	Közézáródó szögbenálló megoldás
	Félig ráütődő szögbenálló megoldás
	Ráütődő szögbenálló megoldás
	Teljesen ráütődő szögbenálló megoldás
	Gérbevágott szögbenálló megoldás

Általános feldolgozási, felhasználási és felhasználói utasítások

Termékeink a teljes gyártási folyamat alatt átfogó minőségbiztosítás rendszerben készülnek. A Blum bútorszerelvényeket fából, forgácslapból, MDF vagy hasonló anyagokból készült bútorokhoz alakítottuk ki. A vasalatok felhasználása során a katalógusokban és utasításokban szereplő műszaki adatokat, útmutatásokat és korlátozásokat feltétlenül figyelembe kell venni.

A felhasználó gondoskodjon arról, hogy a vasalatok erre alkalmas és megfelelő méretű csavarokkal, vagy azzal azonos jellegű rögzítő elemekkel legyenek a bútor anyagába ill. anyagára (fa, forgácslap) rögzítve. A katalógus rögzítési javaslatai a vasalatok EN 312 szabványnak megfelelő, P2 típusbesorolású, az EN 323 szabvány szerinti 650 kg/m³ sűrűségű felületkezelt forgácslapra való felcsavarozására vonatkoznak.
A tesztkövetelmények a katalógus adatainak megfelelő rögzítési javaslatokra vonatkoznak.
A szerelvényeket nem szabad maró vagy agresszív anyagok hatásainak kitenni. A vasalatok funkcióit károsító hatásokat, rongálásokat és szennyeződéseket el kell kerülni.

A konyhaépítéshez tartozó terhelési méreteink vonatkoznak minden átlagos standard felhasználásra. A különleges felhasználásoknál, pl. nagyon nehéz és magas frontok, rövid belső hosszúságok, széles elemek, hosszú belső hosszúságok stb. esetén, az összterhelést csökkenteni kell.

E katalógus tulajdonosa kötelezi magát, hogy a fenti információkat a vasalat felhasználójának tovább adja. A kiegészítő információk vagy útmutatók az Önök rendelkezésére állnak a Blum-értékesítési pontokon.

Oldalmutatók

EXPANDO T alkalmazási terület 102

Általános kereskedelmi és szállítási feltételek

Valamennyi szállítás és szolgáltatás kizárólag csak az általános üzleti feltételek alapján jöhet létre, kérésére szívesen ismertetjük Önnel.

Tévedésekért, képeknél és szövegeknél előforduló nyomdahibákért felelősséget nem vállalunk illetve termékskála és termékkivitel változtatási jogát fenntartjuk.

További felvilágosításokkal (pl. kereskedelmi és szállítási feltételek) szívesen állunk rendelkezésére.

Gépek biztonsági utasításai

A mi készülékeink a legújabb biztonsági irányvonalak szerint vannak kialakítva, építve és bevizsgálva. Nagy hangsúlyt helyeztünk a felhasználó biztonságára. A részletes leírásokban a beállítások mellett megtalálhatók a legfontosabb biztonsági utasítások, az üzembehelyezés és a működtetéshez. A felhasználóknak kötelező az általunk megadott és mellékelt utasítások elolvasása és betartása. A gépek biztonsági berendezéseit nem szabad megváltoztatni.

Gépekre vonatkozó irányvonalak

Az ajtók, felnyílók és kihúzók nyitását/zárását segítő SERVO-DRIVE meghajtókra a 2006/42/EK európai gépirányelv előírásai vonatkoznak. A 2006/42/EK EU-irányelv alkalmazására vonatkozó előírás §64, 2. pontjának, negyedik gondolatjele (2019. október 2-i 2. kiadás) és az EFIC (European Furniture Industries Confederation) értelmezése szerint, a Blum SERVO-DRIVE meghajtók teljes gépnek tekintendők, ha azokat a Blum specifikációinak megfelelően használják. A gépirányelv minden követelményét ezáltal a Blum megfelelőségi nyilatkozata lefedi és a bútor kiegészítő jelölésére nincs szükség. Ha a bútor eltér a Blum előírásaitól, akkor a megfelelőséget a bútorforgalmazónak kell igazolnia és a bútorhoz új típustáblát kell felhelyeznie. Megjegyzés: Az EFIC állásfoglalását a gépi irányelvre vonatkozóan a www.efic.eu honlapon tekintheti meg.

Oldalmutatók

Részletes információk gépi irányvonalakhoz

Short-URL

www.blum.com/sd/guideline

Nagy nyitásszögű kivetőpántok – biztonsági utasítás

Ha olyan bútorokban használ széles nyitásszögű kivetőpántot, melyekbe a gyerekek bebújhatnak, vagy amelyek pántjaihoz kis gyerekek hozzáférhetnek (sérülésveszély), akkor javasoljuk a 7xx7xx0 155° -os, speciálisan biztosított széles nyitásszögű kivetőpántunk használatát.

Ezt a javaslatunkat kérjük továbbítsa a bútorvásárlók felé.

Oldalmutatók

155°-os kivetőpánt 82

Kihúzórendszerek veszélyes tartalommal

A Blum kihúzórendszerek egyaránt alkalmasak a lakóterekben, kereskedelmi helyeken vagy az irodákban való felhasználásra. A fiókok és kihúzórendszerek tartalmának ismeretében javasolunk kiakasztásgátlóval vagy kihúzás elleni védelemmel ellátott rendszerek használatát. Ez főleg akkor fontos, ha a tartalom a felhasználóra komoly veszélyforrást rejt (pl. elektromos készülékek mint a kenyérszeletelő gép, késes vagy más éles, hegyes tárgyak).

A következő termékek az alábbi kiakasztásgátlóval ill. kihúzás elleni védelemmel rendelkezhetnek	
LEGRABOX – 750 | 753	Beépített kihúzás elleni védelem
MERIVOBOX 450 | 453	Beépített kihúzás elleni védelem
TANDEMBOX – 578 | 576	Beépített kihúzás elleni védelem
METABOX – 320	Kiakasztásgátló kiegészítőként, cikkszám 320M0009.01 Kiegészítő zárógörbe központi zárhoz
MOVENTO – 760H | 766H	Kiakasztásgátlás a kuplung által
TANDEM – 560H | 550H	Kiakasztásgátlás a kuplung által
TANDEM – 560F | 550F	Kiakasztásgátlás a kuplung által
TANDEM – 561H | 551H	Beépített kihúzás elleni védelem
TANDEM – 561F | 551F	Beépített kihúzás elleni védelem
Minden rendszer	Gyermekbiztonsági zár, cikkszám 295.5501 + 320M0009.01

A fennmaradó vezetőrendszerek nem tartalmaznak kiakasztásgátlót ill. kihúzás elleni védelmet és ezért ezeket veszélyes tartalmú fiókokhoz nem javasoljuk

Felnyíló vasalatrendszerek

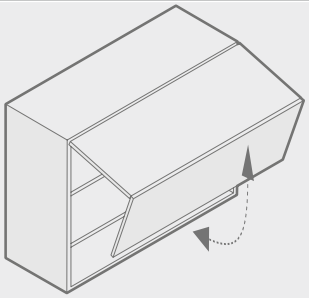

Tartósság
80.000 nyitó- és zárómozgás.

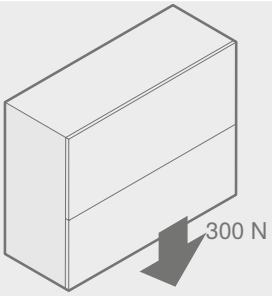

Statikus terhelési próba
Fogantyúval ellátott előlapok véletlenszerű túlterhelésének szimulációjához.

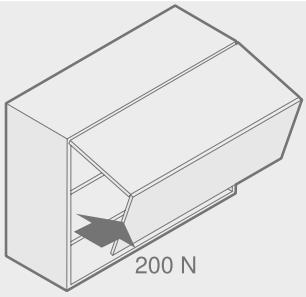

Oldalsó terhelési próba
Véletlenszerű túlterhelés elleni védelemhez.

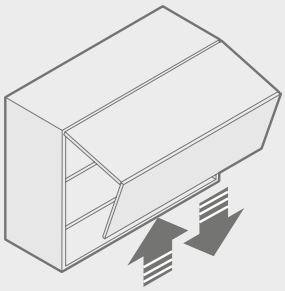

Ütközési próba
A záráskor és nyitáskor fellépő túlterhelésének szimulációjához és az előlapok leesés elleni védelméhez.

Felnyíló vasalatrendszerek

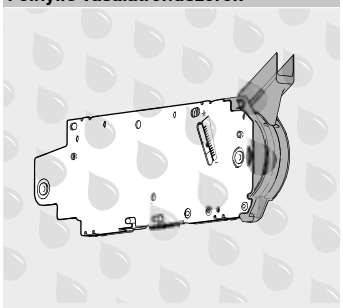

Korrózió próba
A DIN EN ISO 9227 szerinti és a DIN EN ISO 6270-2 szerinti szimuláció rozsdaállósághoz.

Kivetőpántrendszerek

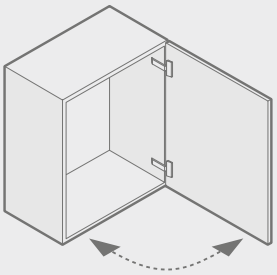

Tartósság
200.000 nyitó- és zárómozgás.

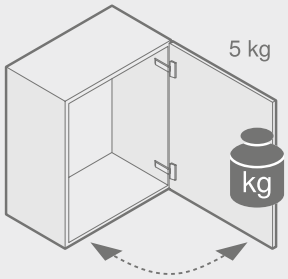

Tartósság 5 kg-os pluszteherrel
A vasalathatárérték kiszámításához.

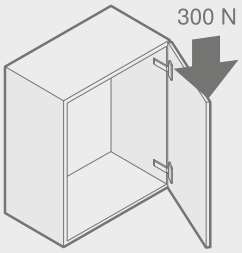

Statikus terhelési próba
Az alsó szekrénynél 45° nyitáskor az előlapra való támaszkodás szimulációjához.

Kivetőpántrendszerek

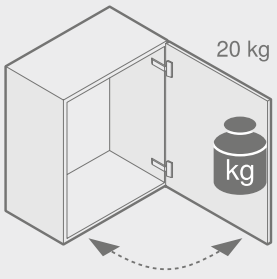

Dinamikus terhelési próba
Egy függőleges irányú 20 kg-os pluszteherrel véletlen rátámaszkodás szimulációjához.

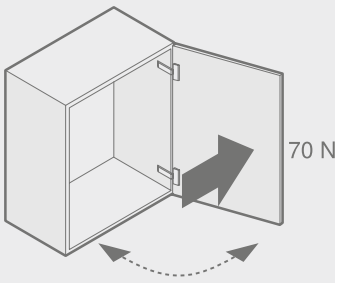

Túlnyomás próba
Vízszintes terhelési próba véletlen rátámaszkodás elleni védelemhez.

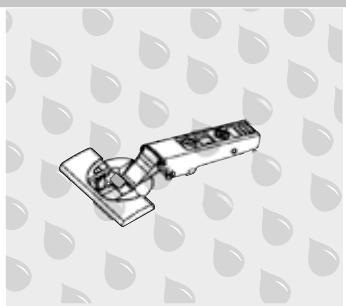

Korrózió próba
A DIN EN ISO 9227 szerinti és a DIN EN ISO 6270-2 szerinti szimuláció rozsdaállósághoz.

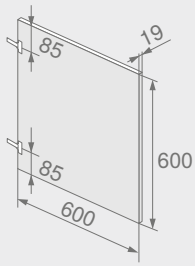

Tesztelőlap
Előlap súlya kb. 6.5 kg.

Fiók- és vezetősínrendszerek

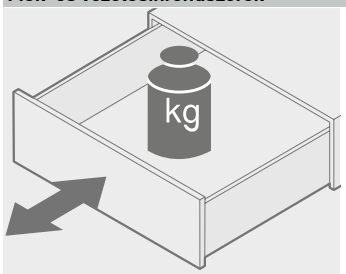

Tartósság
100.000 nyitási és zárási mozgatás (az első 30.000 a sínütközőbe).

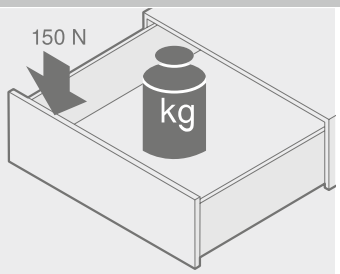

Statikus terhelési próba
Pluszteherrel, a front teljesen nyitott állapotában támaszkodás elleni védelemhez.

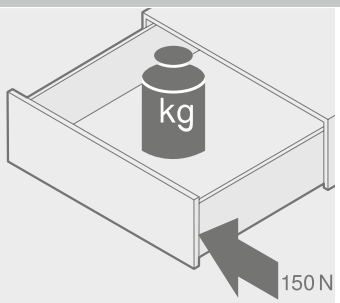

Oldalsó terhelési próba
Véletlenszerű túlterhelés elleni védelemhez.

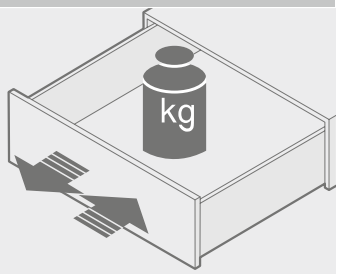

Ütközési próba
A záráskor és nyitáskor fellépő túlterhelésének szimulációjához és az előlapok leesés elleni védelméhez.

Fiók- és vezetősínrendszerek

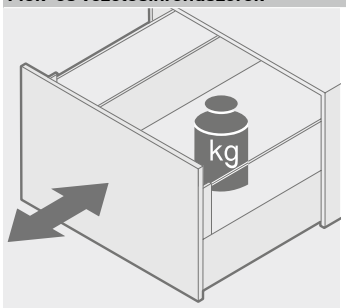

Tartósság
100.000 nyitási és zárási mozgatás (az első 30.000 a sínütközőbe).

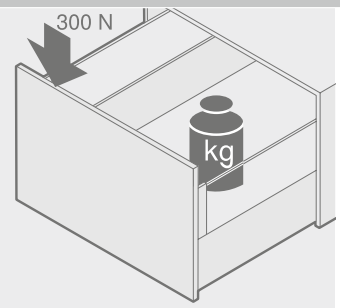

Statikus terhelési próba
Pluszteherrel, a front teljesen nyitott állapotában támaszkodás elleni védelemhez.

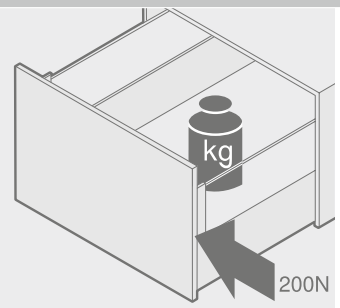

Oldalsó terhelési próba
Véletlenszerű túlterhelés elleni védelemhez.

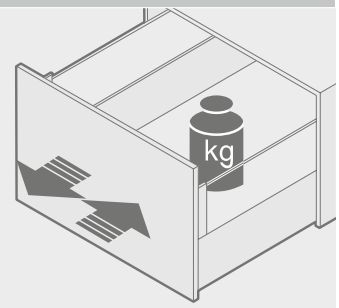

Ütközési próba
A záráskor és nyitáskor fellépő túlterhelésének szimulációjához és az előlapok leesés elleni védelméhez.

Fiók- és vezetősínrendszerek

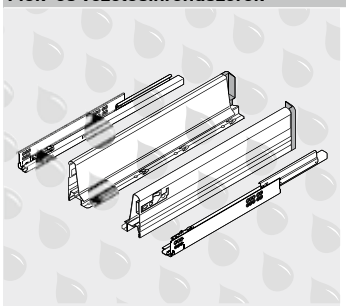

Korrózió próba
A DIN EN ISO 9227 szerinti és a DIN EN ISO 6270-2 szerinti szimuláció rozsdaállósághoz.

Szekrényfelfüggesztő vasalat

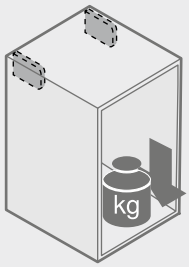

Terhelési próba
a DIN EN 15939 szerint (ellenőrző-keret A)
- 260 kg szekrényakasztó páronként
- terhelési időtartam 8 nap
- katalógus adatok: megengedett össz-terhelés 130 kg

A részletes követelmények és határértékek a cégen belül vannak meghatározva.

Fa előlap

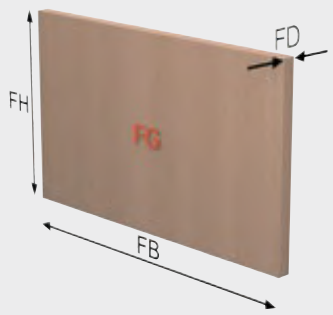

FH	Előlapmagasság
FB	Előlapszélesség
FD	Előlapvastagság
FG	Előlapsúly

Előlap súlyának FG kiszámolása

FG (kg) = FH (m) x FB (m) x FD (m) x sűrűség (kg/m³)

Figyelmeztetés

Az erőhordozó típusának kiválasztásakor a fogantyú súlyát is figyelembe kell venni!

Tájékoztató értékek forgácslaphoz

Előlapvastagság FD (mm) 19 — **AVENTOS HF | HS | HL + fogantyúsúly**

Sűrűség (kg/m³) 680 — **AVENTOS HK top | HK-S | HK-XS + kétszeres fogantyúsúly**

Tájékoztató értékek az előlap súlyára vonatkozóan FG (kg) fogantyú nélkül

	Előlapszélesség FB (mm)											
Előlapmagasság FH (mm)	**400**	**450**	**500**	**550**	**600**	**700**	**800**	**900**	**1000**	**1200**	**1500**	**1800**
300	1.6	1.7	1.9	2.1	2.3	2.7	3.1	3.5	3.9	4.7	5.8	7.0
350	1.8	2.0	2.3	2.5	2.7	3.2	3.6	4.1	4.5	5.4	6.8	8.1
400	2.1	2.3	2.6	2.8	3.1	3.6	4.1	4.7	5.2	6.2	7.8	9.3
450	2.3	2.6	2.9	3.2	3.5	4.1	4.7	5.2	5.8	7.0	8.7	10.5
500	2.6	2.9	3.2	3.6	3.9	4.5	5.2	5.8	6.5	7.8	9.7	11.6
550	2.8	3.2	3.6	3.9	4.3	5.0	5.7	6.4	7.1	8.5	10.7	12.8
600	3.1	3.5	3.9	4.3	4.7	5.4	6.2	7.0	7.8	9.3	11.6	14.0
650	3.4	3.8	4.2	4.6	5.0	5.9	6.7	7.6	8.4	10.1	12.6	15.1
700	3.6	4.1	4.5	5.0	5.4	6.3	7.2	8.1	9.0	10.9	13.6	16.3
750	3.9	4.4	4.8	5.3	5.8	6.8	7.8	8.7	9.7	11.6	14.5	17.4
800	4.1	4.7	5.2	5.7	6.2	7.2	8.3	9.3	10.3	12.4	15.5	18.6
850	4.4	4.9	5.5	6.0	6.6	7.7	8.8	9.9	11.0	13.2	16.5	19.8
900	4.7	5.2	5.8	6.4	7.0	8.1	9.3	10.5	11.6	14.0	17.4	20.9
950	4.9	5.5	6.1	6.8	7.4	8.6	9.8	11.0	12.3	14.7	18.4	22.1
1000	5.2	5.8	6.5	7.1	7.8	9.0	10.3	11.6	12.9	15.5	19.4	23.3
1040	5.4	6.0	6.7	7.4	8.1	9.4	10.7	12.1	13.4	16.1	20.2	24.2

Tájékoztató értékek MDF-hez

Előlapvastagság FD (mm) 19 — **AVENTOS HF | HS | HL + fogantyúsúly**

Sűrűség (kg/m³) 760 — **AVENTOS HK top | HK-S | HK-XS + kétszeres fogantyúsúly**

Tájékoztató értékek az előlap súlyára vonatkozóan FG (kg) fogantyú nélkül

	Előlapszélesség FB (mm)											
Előlapmagasság FH (mm)	**400**	**450**	**500**	**550**	**600**	**700**	**800**	**900**	**1000**	**1200**	**1500**	**1800**
300	1.7	1.9	2.2	2.4	2.6	3.0	3.5	3.9	4.3	5.2	6.5	7.8
350	2.0	2.3	2.5	2.8	3.0	3.5	4.0	4.5	5.1	6.1	7.6	9.1
400	2.3	2.6	2.9	3.2	3.5	4.0	4.6	5.2	5.8	6.9	8.7	10.4
450	2.6	2.9	3.2	3.6	3.9	4.5	5.2	5.8	6.5	7.8	9.7	11.7
500	2.9	3.2	3.6	4.0	4.3	5.1	5.8	6.5	7.2	8.7	10.8	13.0
550	3.2	3.6	4.0	4.4	4.8	5.6	6.4	7.1	7.9	9.5	11.9	14.3
600	3.5	3.9	4.3	4.8	5.2	6.1	6.9	7.8	8.7	10.4	13.0	15.6
650	3.8	4.2	4.7	5.2	5.6	6.6	7.5	8.4	9.4	11.3	14.1	16.9
700	4.0	4.5	5.1	5.6	6.1	7.1	8.1	9.1	10.1	12.1	15.2	18.2
750	4.3	4.9	5.4	6.0	6.5	7.6	8.7	9.7	10.8	13.0	16.2	19.5
800	4.6	5.2	5.8	6.4	6.9	8.1	9.2	10.4	11.6	13.9	17.3	20.8
850	4.9	5.5	6.1	6.8	7.4	8.6	9.8	11.0	12.3	14.7	18.4	22.1
900	5.2	5.8	6.5	7.1	7.8	9.1	10.4	11.7	13.0	15.6	19.5	23.4
950	5.5	6.2	6.9	7.5	8.2	9.6	11.0	12.3	13.7	16.5	20.6	24.7
1000	5.8	6.5	7.2	7.9	8.7	10.1	11.6	13.0	14.4	17.3	21.7	26.0
1040	6.0	6.8	7.5	8.3	9.0	10.5	12.0	13.5	15.0	18.0	22.5	27.0

Széles és keskeny alukeretek

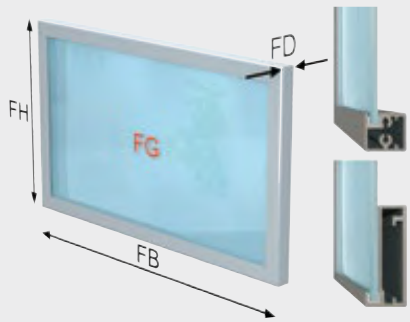

FH	Előlapmagasság
FB	Előlapszélesség
FD	Előlapvastagság
FG	Előlapsúly

Előlap súlyának FG kiszámolása

FG (kg) = FH (m) x FB (m) x FD (m) x sűrűség (kg/m³)

Figyelmeztetés

Az erőhordozó típusának kiválasztásakor a fogantyú súlyát is figyelembe kell venni!

Tájékoztató értékek alukeret | üveg-hez

Előlapvastagság FD (mm) Alukeret 19 mm | üveg 4 mm

Sűrűség (kg/m³) 2500

AVENTOS HF | HS | HL + fogantyúsúly

AVENTOS HK top | HK-S | HK-XS + kétszeres fogantyúsúly

Tájékoztató értékek az előlap súlyára vonatkozóan FG (kg) fogantyú nélkül

	Előlapszélesség FB (mm)											
Előlapmagasság FH (mm)	**400**	**450**	**500**	**550**	**600**	**700**	**800**	**900**	**1000**	**1200**	**1500**	**1800**
300	1.6	1.8	2.0	2.2	2.4	2.7	3.1	3.5	3.8	4.6	5.7	6.8
350	1.9	2.1	2.3	2.5	2.7	3.1	3.5	4.0	4.4	5.2	6.5	7.7
400	2.1	2.3	2.6	2.8	3.0	3.5	4.0	4.4	4.9	5.9	7.3	8.7
450	2.3	2.6	2.8	3.1	3.4	3.9	4.4	4.9	5.5	6.5	8.1	9.6
500	2.6	2.8	3.1	3.4	3.7	4.3	4.8	5.4	6.0	7.1	8.8	10.6
550	2.8	3.1	3.4	3.7	4.0	4.7	5.3	5.9	6.5	7.8	9.6	11.5
600	3.0	3.4	3.7	4.0	4.4	5.0	5.7	6.4	7.1	8.4	10.4	12.4
650	3.3	3.6	4.0	4.3	4.7	5.4	6.2	6.9	7.6	9.0	11.2	13.4
700	3.5	3.9	4.3	4.7	5.0	5.8	6.6	7.4	8.1	9.7	12.0	14.3
750	3.7	4.1	4.6	5.0	5.4	6.2	7.0	7.8	8.7	10.3	12.8	15.2
800	4.0	4.4	4.8	5.3	5.7	6.6	7.5	8.3	9.2	10.9	13.6	16.2
850	4.2	4.7	5.1	5.6	6.1	7.0	7.9	8.8	9.7	11.6	14.3	17.1
900	4.4	4.9	5.4	5.9	6.4	7.4	8.3	9.3	10.3	12.2	15.1	18.0
950	4.7	5.2	5.7	6.2	6.7	7.7	8.8	9.8	10.8	12.8	15.9	19.0
1000	4.9	5.5	6.0	6.5	7.1	8.1	9.2	10.3	11.3	13.5	16.7	19.9
1040	5.1	5.7	6.2	6.8	7.3	8.4	9.5	10.7	11.8	14.0	17.3	20.7

Kivetőpántok mennyisége

Kivetőpántok mennyisége

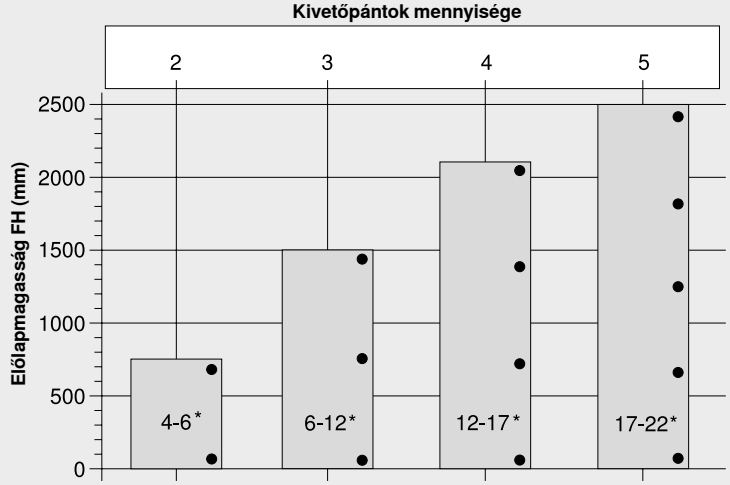

* Előlapsúly FG (kg)

A kivetőpántok száma függ az előlapok magasságától és súlyától

A jó stabilitás érdekében a kivetőpántokat egymástól lehetőleg nagy távolságra kell szerelni

A terhelési és magassági FB értékek 600 mm széles előlapra vonatkoznak

Alkatrészek és technikák

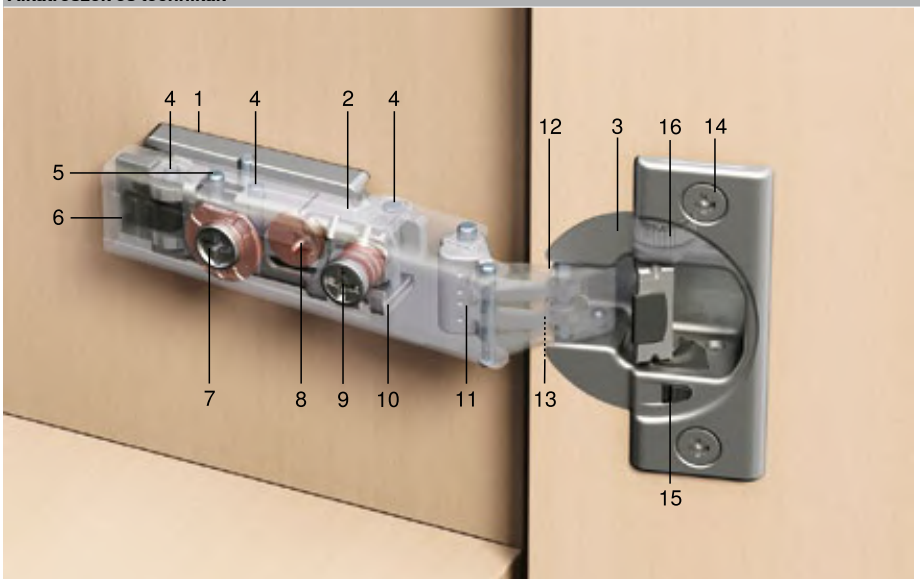

Tartalmaz:

1	Szerelőtalp
2	Kivetőpántkar
3	Pántedény
4	3 illesztőcsap
5	Biztosítócsap
6	CLIP-szerkezet
7	Menetes csiga (mélységállítás)
8	Excenter-magasságállítás (a szerelőtalpon)
9	Oldalállító csavarok
10	Talptartó
11	Záróautomatika
12	Külső csuklóemelő
13	Belső csuklóemelő
14	Rögzítőcsavar
15	BLUMOTION – kikapcsolás
16	BLUMOTION

CLIP top | CLIP: szerelés | leszerelés helyszükséglete

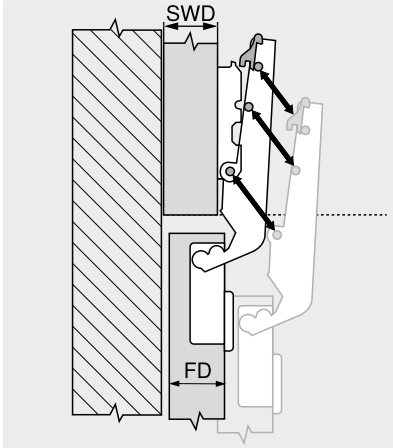

SWD	Korpusz oldalfalvastagság
FD	Előlapvastagság

Előlapvastagság FD max. (mm)				
Nyitásszög OW	Szerelőtalpak magasítása MD (mm)			
	0		3	
	Korpusz oldalfalvastagság SWD (mm)			
	16	19	16	19
100°	21	24	24	27
107°	20	23	23	26
110°	20	23	23	26
110°-os különleges kivetőpánt	18	21	21	24
120°	20	23	23	26
120°-os különleges kivetőpánt	18	21	21	24
155°	8	11	11	14
125°	8	11	11	14
170°	19	22	22	25
95°	26	29	29	32
110°-os kivetőpánt vékony ajtókhoz	11	14	14	17
94°	17	20	20	23

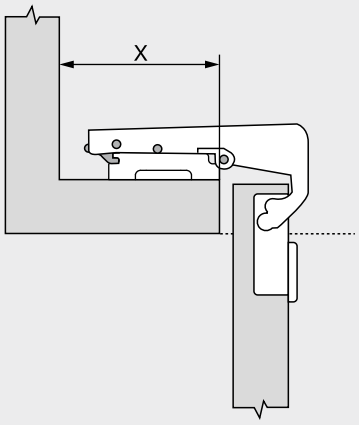

Ügyeljen a lepattintás helyigényére!

Kivetőpánt	X min. (mm)
79B99x0	86
79B95x0	70
78T9550.TL	70
99B9550	28

Nyitásszög meghatározások

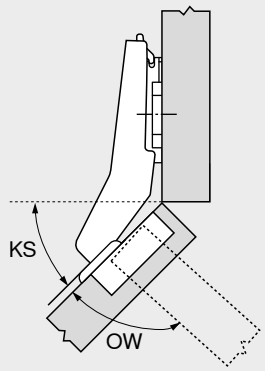

KS	Korpuszszög = ütköztetési helyzet Pl. 45°
OW	Nyitásszög Pl. 95°

A megadott nyitásszög a következők miatt kis mértékben csökkenhet:

- kis ajtórés
- vastag ajtók
- nagy edényfurattáv
- oldalirányú állítás a kisebb előlapráütés irányába

A szögbenállás –50°-tól +50°-ig valósítható meg

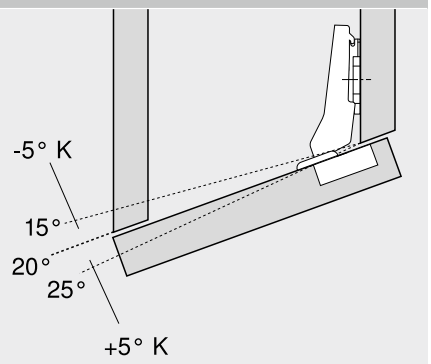

Pl. 20°-os kivetőpánt	
K	Ékkel +5° / –5°

Ütköztetési megoldás

Közézáródó

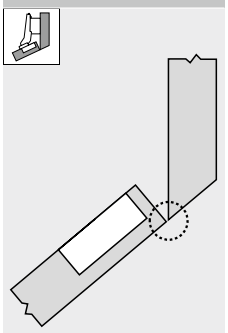

Az ajtó külső széle és a korpusz belső éle egy vonalban van

Félig ráütődő

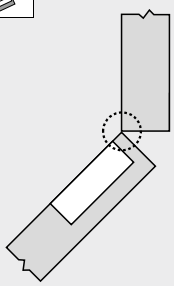

Az ajtó belső széle és a korpusz belső éle egy vonalban van

Ráütődő

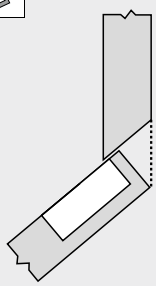

Az ajtó külső széle és a korpusz külső éle egy vonalban van

Teljesen ráütődő

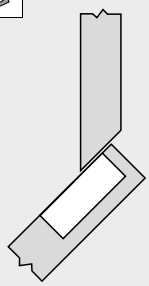

A kivetőpánt geometriájától függ

Szögben vágott

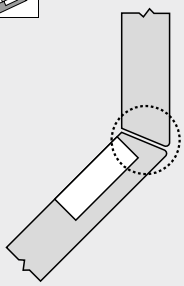

Az ajtó külső széle és a korpusz külső éle szögben áll

Lehetőségek, egy meghatározott ütköztetési helyzet eléréséhez:

- szögbenálló kivetőpántok
- szerelőtalp felrögzítése
- szögbenálló ékek
- kivetőpántok elállítása
- szerelőtalpak magassága

A bezárt szög és a hajlítás ismertető jelei szögbenálló kivetőpántoknál



Pl. 30°	II
30°	Korpuszszög
II	Ráütődő

Hajlítás	
I	Félig ráütődő
II	Ráütődő
III	Teljesen ráütődő

Kivetőpánt méretek

Ráütődő
Egyenes pántkar – 0 mm

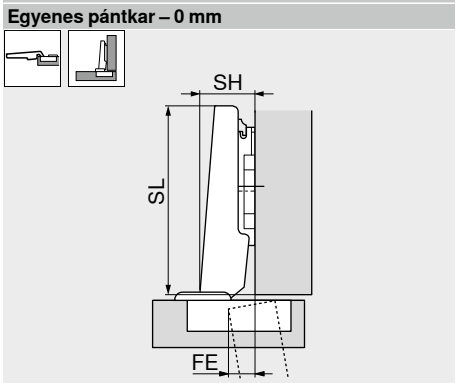

SH	Pántkar magassága
SL	Pántkar hossza
FE	Ajtóbeugrás

Ikerráütődő
Hajlított pántkar – 9.5 mm

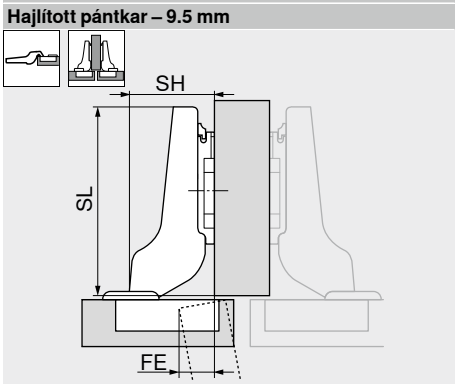

SH	Pántkar magassága
SL	Pántkar hossza
FE	Ajtóbeugrás

Közézáródó
Erősen hajlított pántkar – 18 mm

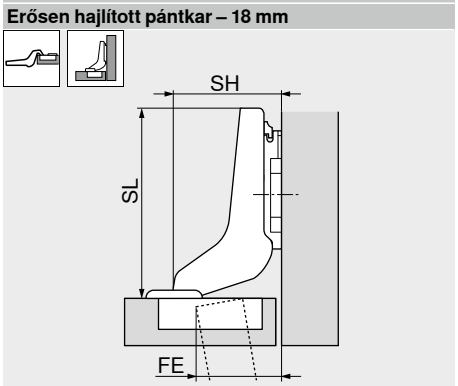

SH	Pántkar magassága
SL	Pántkar hossza
FE	Ajtóbeugrás

Tervezési méretek

Ráütődő
Egyenes pántkar – 0 mm

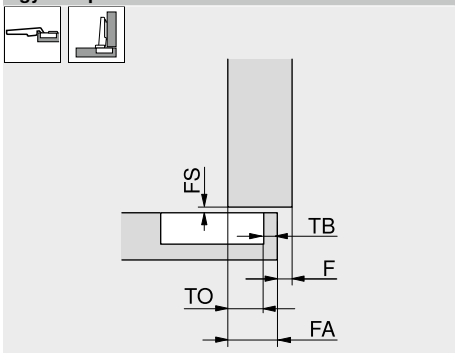

FS	Előlaprés
TB	Edénytávolság
TO	Edényráütés (fix méret)
FA	Előlapráütés
F	Fuga

Ikerráütődő
Hajlított pántkar – 9.5 mm

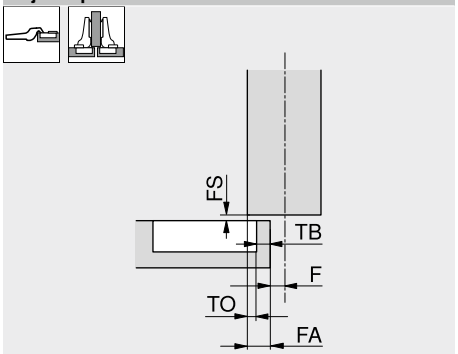

FS	Előlaprés
TB	Edénytávolság
TO	Edényráütés (fix méret)
FA	Előlapráütés
F	Fuga

Közézáródó
Erősen hajlított pántkar – 18 mm

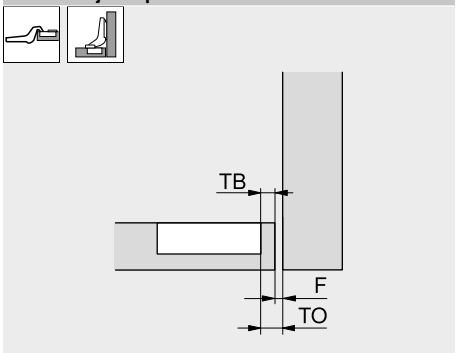

TB	Edénytávolság
TO	Edényráütés (fix méret)
F	Fuga

Pántedényméretek és furatkép

Csavaros szerelés

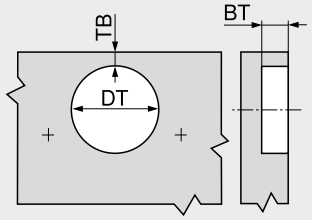

BT	Fúrásmélység
TB	Edénytávolság
DT	Edényfurat átmérője

INSERTA | bepréseléses szerelés

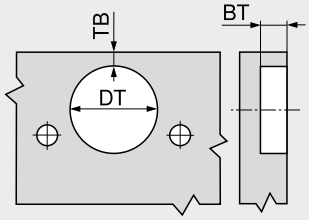

BT	Fúrásmélység
TB	Edénytávolság
DT	Edényfurat átmérője

Edényméretek

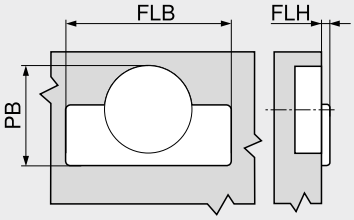

FLB	Karimaszélesség
FLH	Karimamagasság
PB	Helyigény

Lehetőségek az előlapráütés megváltoztatására

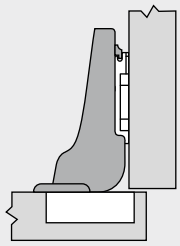

Kivetőpánt hajlítása

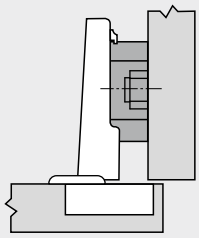

Magasított szerelőtalp

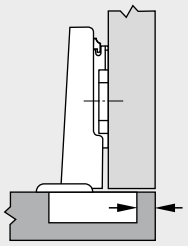

Edénytávolság megváltoztatása

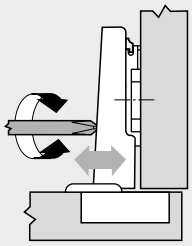

Oldalirányú állítás

Gyári beállítás | nullpozíció ráütődő kivetőpántnál | állítási tartomány

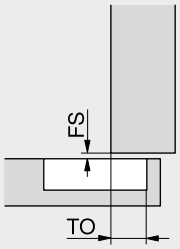

FS Előlaprés
TO Edényráütés (fix méret)

	CLIP top BLUMOTION | CLIP top | CLIP		MODUL		Tűrési tartom.
Edényráütés TO (mm)	100°–170°	11.0	100°	11.0	±0.5
Fixméret	110° | 120°-speciális	13.0	–	–	
	Profilajtó	11.0	–	–	
	Mini | üvegajtó	10.0	Hűtőszekrény ajtó	11.0	
Állítási tartomány (mm)	100°–170°	±2.0	100°	±2.0	–
Oldal	Profilajtó	±2.0	–	–	
	CRISTALLO | vékony ajtók	±2.0	–	–	
	Mini | üvegajtó	+0.5 / –3.5	Hűtőszekrény ajtó	±2.0	
Előlaphézag FS (mm)	CLIP top BLUMOTION | CLIP top	1.5	–	–	±0.4
	CLIP	1.2	–	–	
Állítási tartomány (mm)	CLIP top BLUMOTION | CLIP top	–2 / +3	100°	±2.0	
Mélység	CLIP	–1 / +3	Hűtőszekrény ajtó	±2.0	±0.5
	Mini | üvegajtó	±2.0	–	–	

Legkisebb szükséges fuga

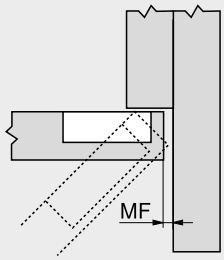

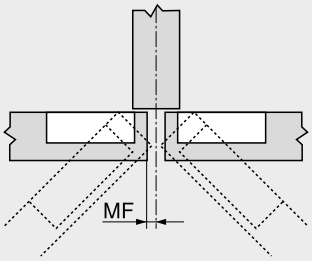

MF Legkisebb szükséges fuga
Az ajtó nyitásához

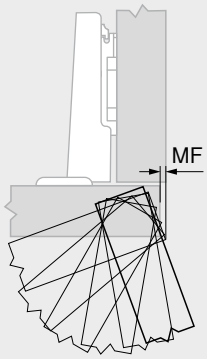

A legkisebb fuga 1 mm rádiuszban lekerekített élű ajtóra vonatkozik
Nagyobb rádiusznál kedvezőbb értékekkel számolhatunk

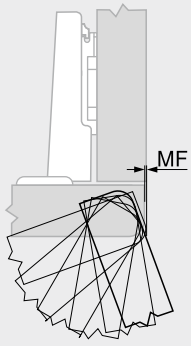

110°-os kivetőpánt

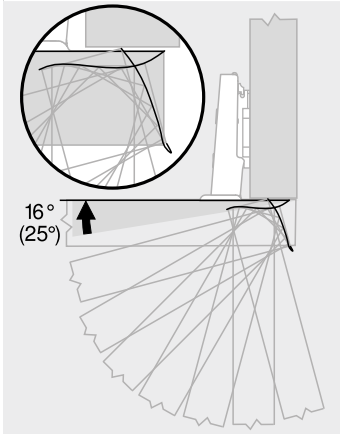

() CLIP top BLUMOTION

107°-os kivetőpánt

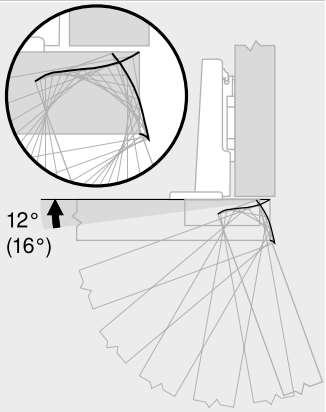

() CLIP top BLUMOTION

100°-os kivetőpánt

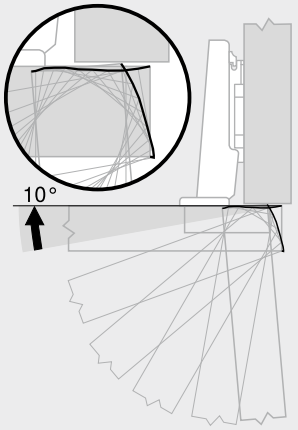

155°-os kivetőpánt

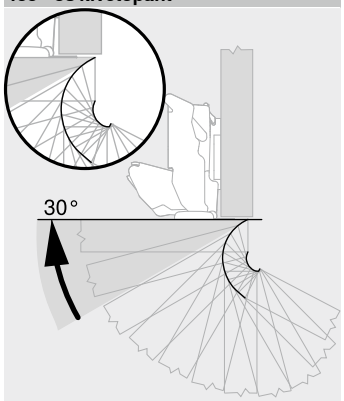

170°-os kivetőpánt

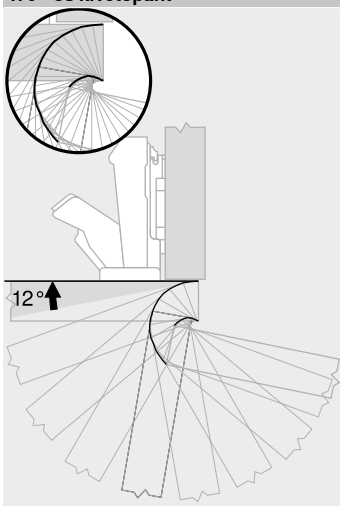

Profilajtópánt

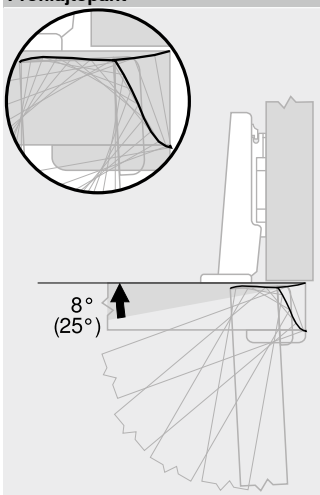

() CLIP top BLUMOTION

125°-os kivetőpánt

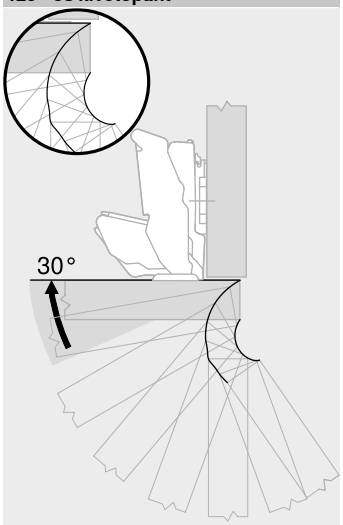

Kivetőpánt vékony ajtókhoz

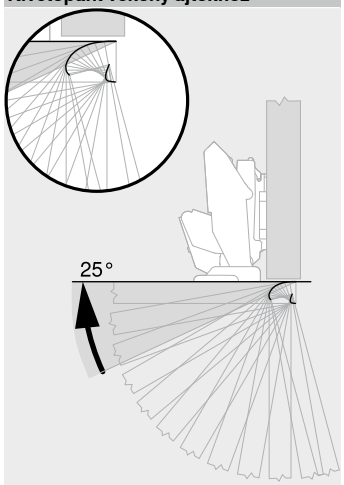

CRISTALLO-kivetőpánt

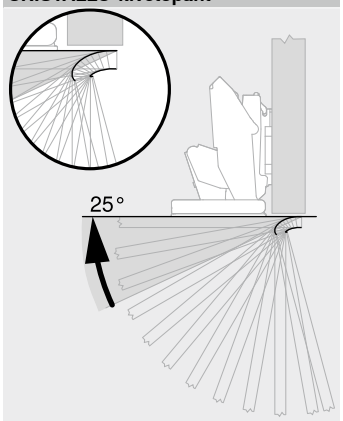

Üvegajtó kivetőpánt

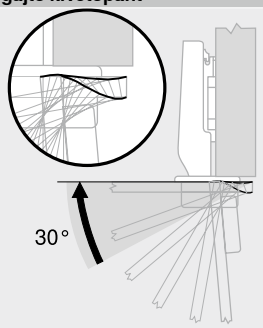

Mini-kivetőpánt

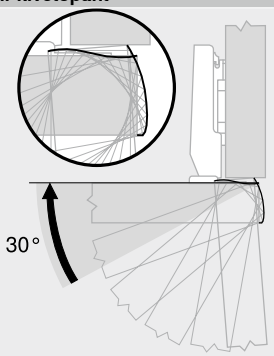

Sarokszekrény kivetőpánt

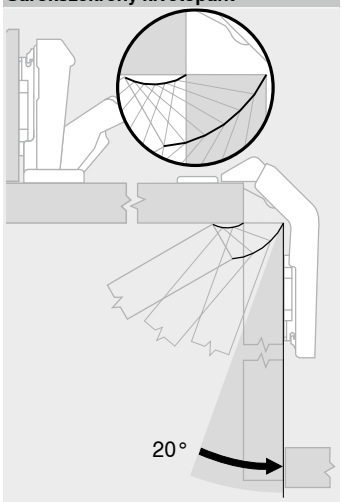

Figyelmeztetés

Az ajtó alakja, vastagsága FD és a kivetőpánt beállításának megfelelően a maximális nyitásszög a korpusz által korlátozható

Fémkávás fiók

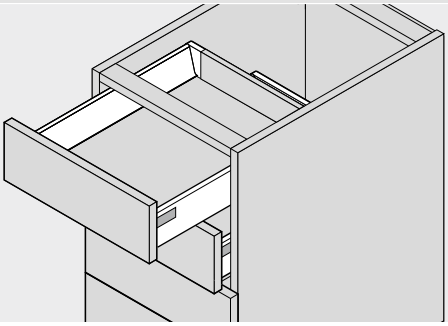

Fa fiók

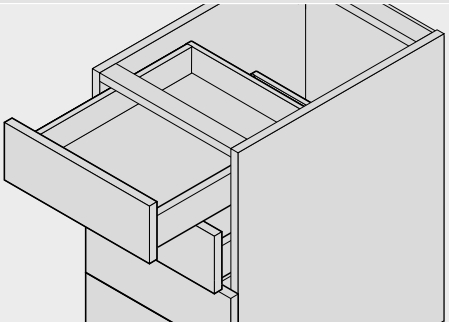

Rejtett

Teljes kihúzás

LEGRABOX – 750 | 753

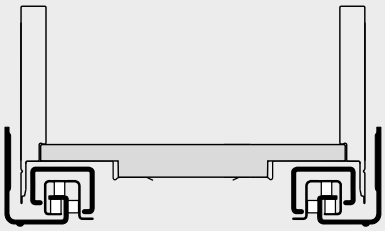

MOVENTO – 760H | 766H

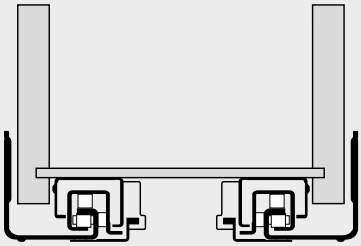

MERIVOBOX – 450 | 453

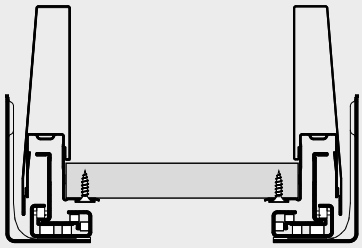

TANDEM – 560H | 561H | 560F | 561F

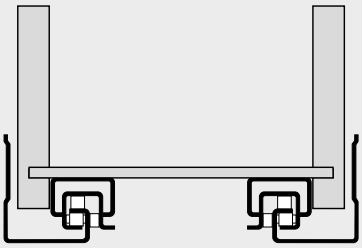

TANDEMBOX – 578 | 576

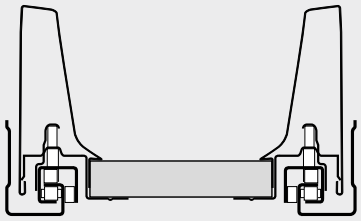

Részleges kihúzáshoz

TANDEM – 550H | 551H | 550F | 551F

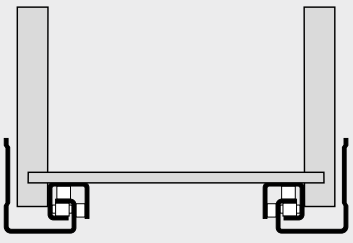

Látható

Részleges kihúzáshoz

METABOX – 320

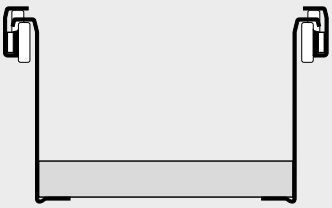

Helyigény a korpuszban

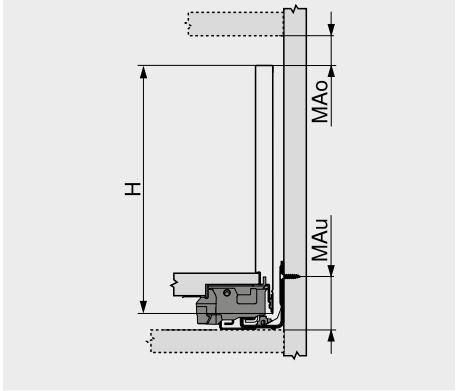

H	Káva magassága
MAo	Minimális felső távolság
MAu	Legkisebb alsó távolság

Korpuszméretek

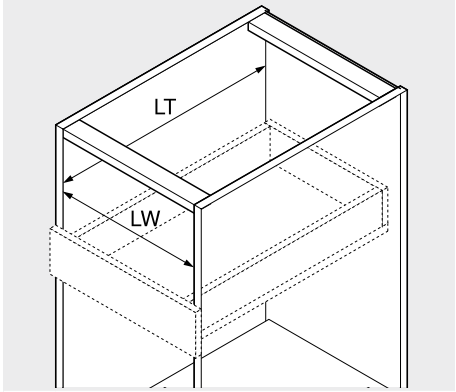

LW	Belső korpuszszélesség
LT	Belső korpuszmélység

Előlapvasalat | legkisebb fuga

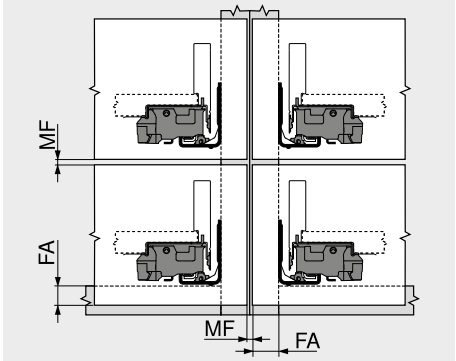

MF	Legkisebb szükséges fuga
FA	Előlapráütés

Fúráskép – előlaprögzítő

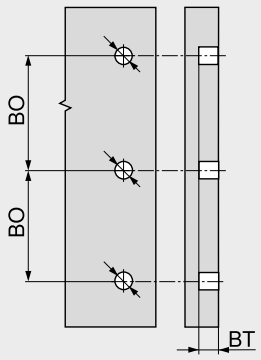

BT	Fúrásmélység
BO	Furattávolság

LEGRABOX

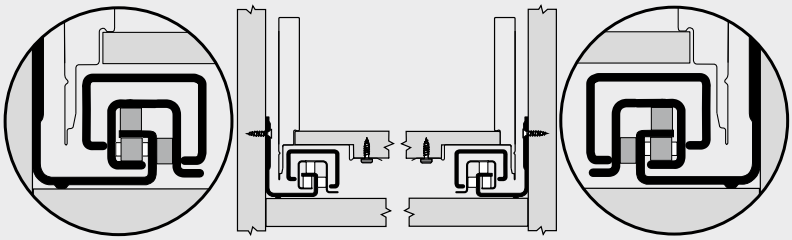

±1.5 mm össztűréshatár kiegyenelítés a rendszerben

MERIVOBOX

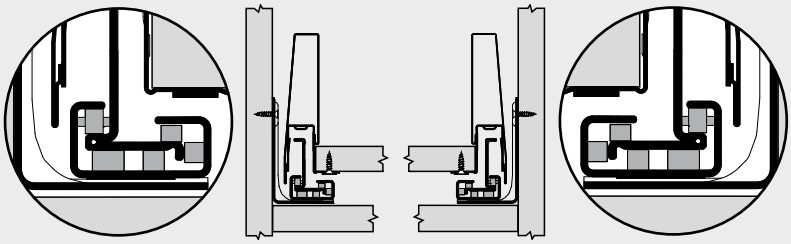

±1.5 mm össztűréshatár kiegyenelítés a rendszerben

TANDEMBOX

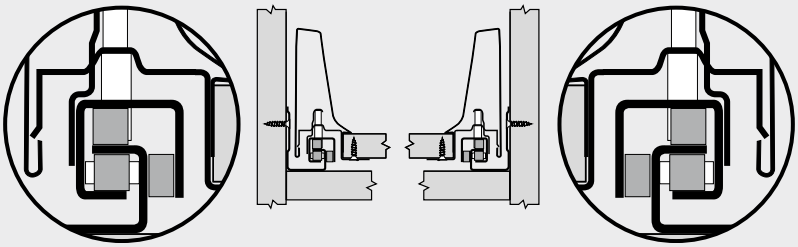

±1.5 mm össztűréshatár kiegyenelítés a rendszerben

METABOX

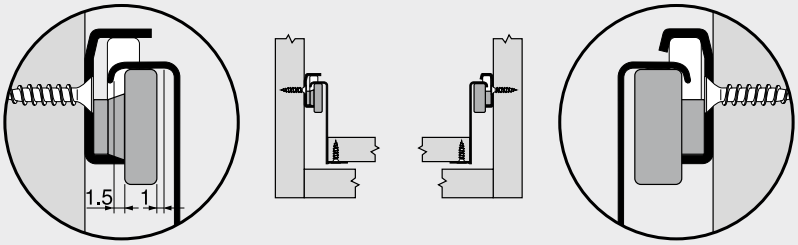

Baloldali tűréskiegyenlítés +1.5 / –1 mm

Jobboldali kényszermegvezetés

MOVENTO | TANDEM

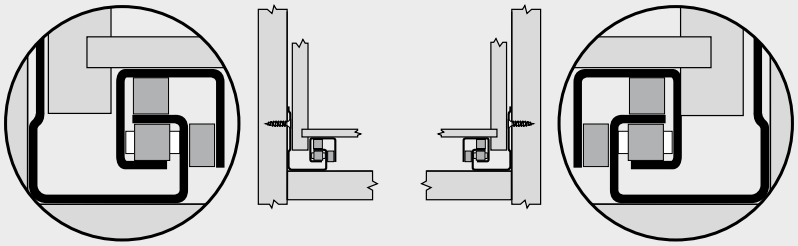

Baloldali tűréskiegyenlítés +1.5 / –0 mm[1]

Jobboldali kényszermegvezetés

[1] MOVENTO
A 16 mm oldalfalvastagságú fióknál korlátozott oldalállítás és egyidejűleg a belső szélesség teljes határértékeinek kihasználása SKW

Görgős rendszerek kirögzítése és a korpuszsínek kialakítása

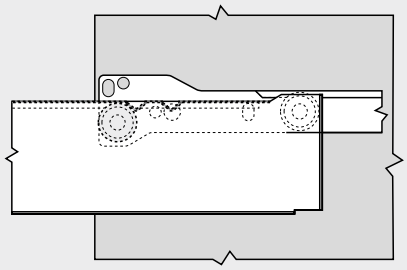

Kihúzásvédelem az első borda segítségével

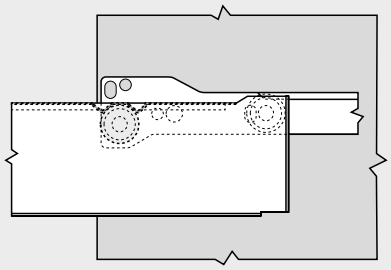

Csúszórögzítés (pl. fióktisztításnál) a két kialakított borda által

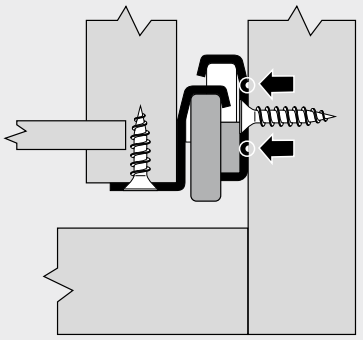

A korpuszsín domborulatai megakadályozzák a görgők beleütközését az esetlegesen kiálló csavarokba

Kihúzási veszteség

Teljes kihúzás

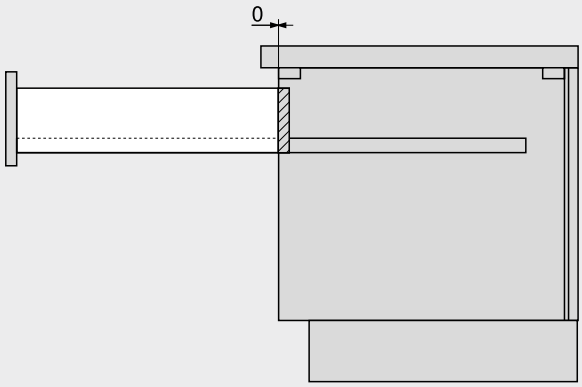

Részleges kihúzáshoz

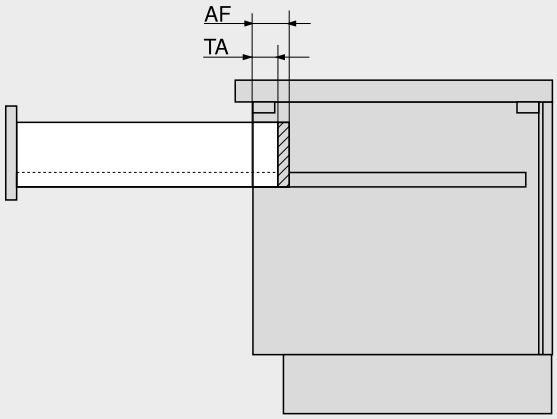

AF	Fiókcsúszó rendszer kihúzási vesztesége
TA	Tényleges kihúzási veszteség

Túlhúzás

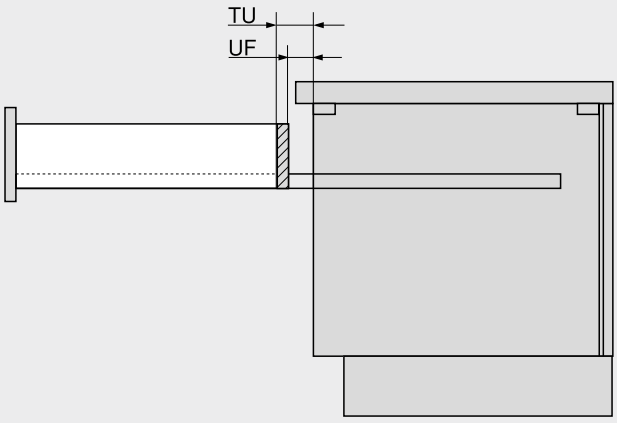

UF	Fiókcsúszó rendszer túlhúzása
TU	Tényleges túlhúzás

TANDEMBOX

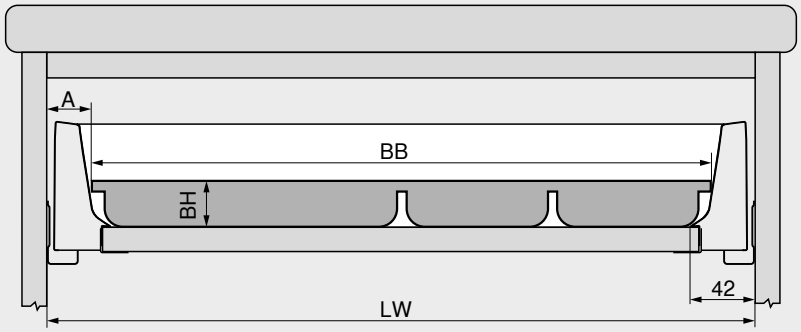

Az evőeszköztartó szélességének kiszámításakor a fiókkávák belső lekerekítéseit figyelembe kell venni.
Az evőeszköztartó szélessége függ az evőeszköztartó magasságától is.

Evőeszköztartó szabásméretei:
Magasság BH tetszés szerint választható
Hosszúság = káva névleges NL hossza – 26 mm
Szélesség BB = belső szélesség LW – 2 x A

Példa – Fiókoldal magasság M
Evőeszköztartó magassága BH = 40 mm
Belső szélesség LW = 330 mm
Evőeszköztartó szélessége BB = 330 – 2 x 26 = 278 mm

Kávamagasság N

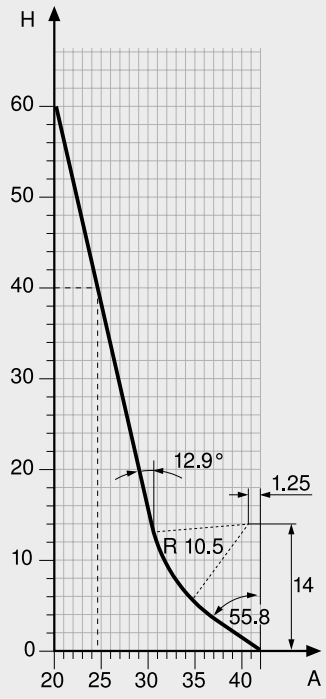

Kávamagasság M

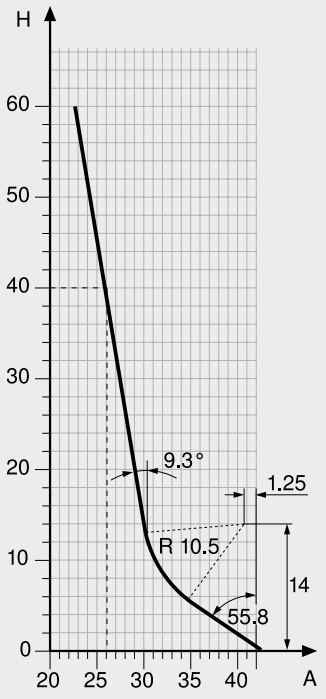

Kávamagasság K

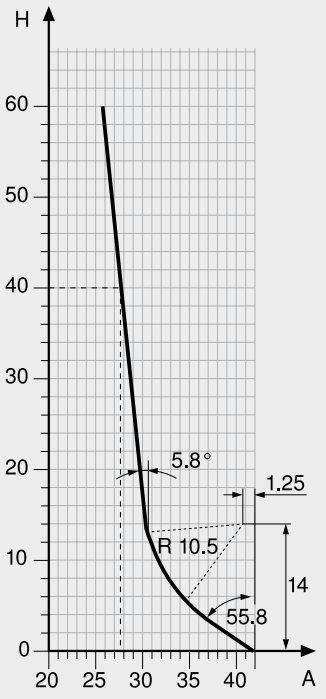

METABOX

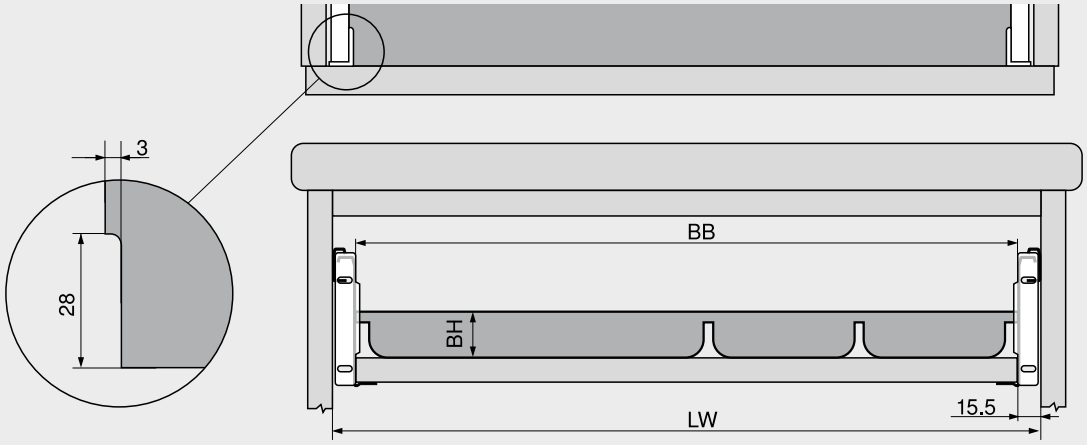

Az evőeszköztartóban az előlaprögzítők számára mindkét oldalon helyet kell kivágni.

Evőeszköztartó szabásméretei:
BH magasság tetszés szerint választható
Fa hátfal: Hosszúság = káva névleges NL hossza – 2 mm – fa hátfalvastagság
Acél hátfal: Hosszúság = káva névleges NL hossza – 16 mm
Szélesség BB = belső korpuszszélesség LW – 31 mm
Kivágások a mellékelt rajz szerint készítendők.

SERVO-DRIVE-készlet – hálózati adapter (x)

E

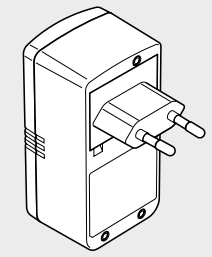

Piac				
Afganisztán	Ekvádor[1]	Irak[1]	Macedónia	Sambia[1]
Albánia	Észak-Korea	Izland	Magyarország	San Marino
Algéria	Észtország	Izrael	Marokkó	Seychelle Szigetek
Angola	Fehéroroszország	Jemen[1]	Mauritius[1]	Spanyolország
Ausztria	Feröer Szigetek	Jordánia[1]	Moldávia	Svájc
Azerbajdzsán	Finnország	Kamerun	Monakó	Svédország
Banglades[1]	Francia-Polinézia (Tahiti)[1]	Kanári-szigetek	Mongólia	Szerbia
Barbados[1]	Franciaország	Katar[1]	Mozambik	Szíria
Belgium	Gabun	Kazahsztán	Namíbia	Szlovákia
Benin	Gambia	Kirgizisztán	Németország	Szlovénia
Bolívia[1]	Georgia	Kongói Demokratikus Köztársaság	Norvégia	Szudán[1]
Bosznia Hercegovina	Ghana[1]	Közép-afrikai Köztársaság	Olaszország	Tádzsikisztán
Brazília	Gibraltár[1]	Kuwait[1]	Oroszország	Törökország
Bulgária	Görögország	Lengyelország	Örményország	Tunézia
Burundi	Grönland	Lettország	Pakisztán	Türkmenisztán
Chile	Guadeloupe	Libanon[1]	Paraguay	Ukrajna
Cseh Köztársaság	Guyana[1]	Libéria[1]	Peru[1]	Uruguay
Dánia	Hollandia	Liechtenstein	Portugália	Új-Kaledónia
Dél-Afr. Közt.	Horvátország	Litvánia	Réunion	Üzbegisztán
E.A.E.[1]	India	Líbia[1]	Románia	Zimbabve[1]
Egyiptom[1]	Indonézia	Luxemburg	Ruanda	

Cikkszám	
Z10NA30xy [2]	
Z10T__3Wxy1 [3]	
Z10NA30xyF [4]	

[1] Használható egynél több bemenő adapter (a ház elektromos hálózatától függően)
[2] SERVO-DRIVE uno álló hulladéktárolóhoz
[3] SERVO-DRIVE uno függő hulladéktárolóhoz
[4] SERVO-DRIVE hálózati adapter, 12 W
x Hálózati adapter
y Nyelvi csomag
__ Korpuszszélességek KB

B

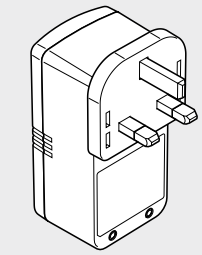

Piac	
Egyiptom	Líbia[1]
Bahrain	Malaysia
Banglades[1]	Malta
Belize[1]	Mauritius[1]
Botswana	Nigeria
Ciprus	Oman[1]
E.A.E.[1]	Sambia[1]
Egyesült Királyság	Seychelle Szigetek[1]
Ghana[1]	Sri Lanka[1]
Gibraltár[1]	Szaúd-Arábia[1]
Guyana[1]	Szingapúr
Honduras	Szudán[1]
Hong Kong	Uganda
Irak[1]	Vietnam[1]
Írország	Zimbabve[1]
Jemen[1]	
Jordánia[1]	
Katar[1]	
Kenya	
Kuwait[1]	
Libanon[1]	

Cikkszám
Z10NA30xy [2]
Z10T__3Wxy1 [3]
Z10NA30xyF [4]

[1] Használható egynél több bemenő adapter (a ház elektromos hálózatától függően)
[2] SERVO-DRIVE uno álló hulladéktárolóhoz
[3] SERVO-DRIVE uno függő hulladéktárolóhoz
[4] SERVO-DRIVE hálózati adapter, 12 W
x Hálózati adapter
y Nyelvi csomag
__ Korpuszszélességek KB

K

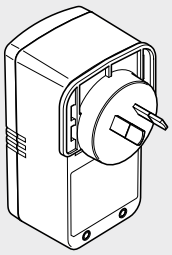

Piac
Ausztrália
Fidzsi
Pápua Újguinea
Új-Zéland

Cikkszám
Z10NA30xy [2]
Z10T__3Wxy1 [3]
Z10NA30xyF [4]

[2] SERVO-DRIVE uno álló hulladéktárolóhoz
[3] SERVO-DRIVE uno függő hulladéktárolóhoz
[4] SERVO-DRIVE hálózati adapter, 12 W
x Hálózati adapter
y Nyelvi csomag
__ Korpuszszélességek KB

R

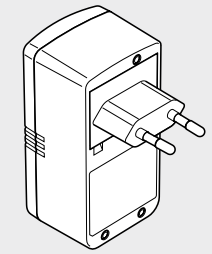

Piac	
Brazília	
Dél-Korea	
Thaiföld	

Cikkszám
Z10NA30xy [2]
Z10T__3Wxy1 [3]
Z10NA30xyF [4]

[2] SERVO-DRIVE uno álló hulladéktárolóhoz
[3] SERVO-DRIVE uno függő hulladéktárolóhoz
[4] SERVO-DRIVE hálózati adapter, 12 W
x Hálózati adapter
y Nyelvi csomag
__ Korpuszszélességek KB

N

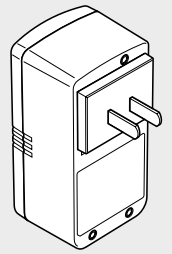

Piac
Kína

Cikkszám
Z10NA30xy [2]
Z10T__3Wxy1 [3]
Z10NA30xyF [4]

[2] SERVO-DRIVE uno álló hulladéktárolóhoz
[3] SERVO-DRIVE uno függő hulladéktárolóhoz
[4] SERVO-DRIVE hálózati adapter, 12 W
x Hálózati adapter
y Nyelvi csomag
__ Korpuszszélességek KB

SERVO-DRIVE-készlet – hálózati adapter (x)

U	Piac	
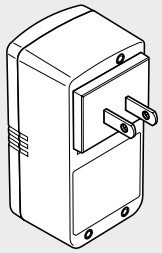	Bahamas	Libéria[1]
	Barbados[1]	Líbia[1]
	Belize[1]	Mexiko
	Bermuda	Nikaragua
	Bolívia[1]	Oman[1]
	Costa Rica	Panama
	Dominikai Köztársaság	Peru[1]
	Ekvádor[1]	Puerto Rico
	El Salvador	Sri Lanka[1]
	Francia-Polinézia (Tahiti)[1]	Szaúd-Arábia[1]
	Fülöp-Szigetek	Taiwan
	Guatemala	Trinidad és Tobago
	Guyana[1]	USA
	Haiti	Venezuela
Cikkszám	Jamaika	Vietnam[1]
Z10NA30xy [2]	Japán	
	Kajmán Szigetek	
Z10T__3Wxy1 [3]	Kambodzsa	
	Kanada	
Z10NA30xyF [4]	Kolumbia	
	Kuba	

H	Piac	
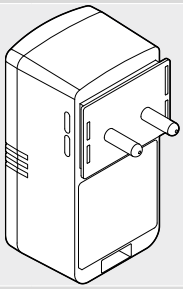	India	
Cikkszám		
Z10NA30xy [2]		
Z10T__3Wxy1 [3]		
Z10NA30xyF [4]		

[1] Használható egynél több bemenő adapter (a ház elektromos hálózatától függően)
[2] SERVO-DRIVE uno álló hulladéktárolóhoz
[3] SERVO-DRIVE uno függő hulladéktárolóhoz
[4] SERVO-DRIVE hálózati adapter, 12 W
x Hálózati adapter
y Nyelvi csomag
__ Korpuszszélességek KB

Piac	Cím		
Algéria	MAM Eurl 13, route de meftah Z.I. oued smar 16270 ALGER ALGERIA	Telefon Fax Mobil E-mail	00 213 23 93 00 51 00 213 23 93 00 52 00 213 550 60 60 52 /53 /56 /57 mam-business@hotmail.fr
Algéria	Saberwood AV ALI KHOUDJA N09, LOC17 137 16000 Algier Algeria	Telefon Mobil E-mail Internet	+213 023 34 00 87 +213 023 05 83 25 contact@jana-trading.com www.jana-trading.com
Argentína	Bisagra OH S.A. Gral. Paunero 1789 Sarandí, Buenos Aires Argentina	Telefon E-mail Internet	(+54 11) 4204 3414 info@bisagraoh.com.ar www.bisagraoh.com.ar
Ausztrália	Blum Australia Pty. Ltd. P.O. Box 1615 Green Valley, NSW 2168 Australia	Telefon E-mail Internet	+61 2 9612-5400 info.au@blum.com www.blum.com.au
Ausztria	Julius Blum GmbH, Beschlägefabrik Industriestraße 1 6973 Höchst Austria	Telefon E-mail Internet	+43/5578/705-0 info@blum.com www.blum.com
Azerbajdzsán	Julius Blum GmbH Azərbaycan Nümayəndəliyi Ə. Qayıbov küç., 10 Q 1029 BAKI, AZƏRBAYCAN	Telefon E-mail	+994 50 235 11 84 info.az@blum.com
Bahrain	EMINENCE HARDWARE TRADING CO. W.L.L. Building No. 1481, Block No. 606 Road No. 10, Sitra Highway Al Kharijiyah, Bahrain, P.O.BOX: 70320	Telefon Fax E-mail Internet	+973 17009786 +973 17009785 blum@eminencehardware.com www.eminencehardware.com
Belgium | Luxemburg	Van Hoecke nv Europark-Noord 9 9100 Sint-Niklaas Belgium	Telefon Fax E-mail Internet	+32 3 760 19 00 +32 3 760 19 19 info@vanhoecke.be www.vanhoecke.be
Bolívia	MAXCAB S.R.L Calle 21 de Calacoto no. 8555 La Paz Bolivia	Telefon Telefon E-mail Internet	+591 2 2794143 +591 77600656 info@maxcab.com.bo www.maxcab.com.bo
Brazília	Blum do Brasil, Ind. e Com. de Ferragens Ltda. Av. João Paulo I, 2052, Jardim Santa Bárbara CEP 06817-000 Embu das Artes - SP Brasil	Telefon E-mail Internet	+55/11/4785-3400 info.br@blum.com www.blum.com.br
Brunei	Blum South East Asia Pte Ltd 150 Ubi Avenue 4 #02-01 Ubi Biz-Hub Singapore 408825	Telefon Fax E-mail Internet	+65 6547 1760 +65 6547 1761 info.sg@blum.com www.blum.com
Bulgária	Interior-I Sofia ul. Todorini Kukli 1A BULGARIA	Telefon Mobil E-mail Internet	+359/28437881 +359/878619035 intralim@techno-link.com www.interior-i.bg
Chile	Comercial Habitat Ltda. Las Hualtatas 8412 Vitacura, Santiago Chile	Telefon Fax E-mail Internet	+56 2 22017650 +56 2 22017652 info@hbt.cl www.hbt.cl
Ciprus	H.H. Furnishings Ltd. 42, Propyleon Street Strovolos Ind. Estate Nicosia 2033, Cyprus	Telefon Fax E-mail Internet	+357-22-494450 +357-22-313774 info@hhfurnishing.com www.hhfurnishing.com
Costa Rica	Eurocomponentes S.A. Pavas, de la Iglesia María Reina 125 Mts Sur, Bodegas More Park (Súper Salón), Sala # 29 San José, Costa Rica	Telefon Telefon E-mail Internet	+506 229 12 56 4 +506 403 02 24 8 ventas.cr@eurocomponentes.net www.eurocomponentes.net
Cseh Köztársaság	Blum, s.r.o.	Telefon E-mail Internet	+420/281090161 posta.cz@blum.com www.blum.com
Dánia	OL Beslag A/S Bergsøesvej 2 DK-8600 Silkeborg Denmark	Telefon Fax E-mail Internet	+45/86813111 +45/86813149 ol@ol-beslag.dk www.ol-beslag.dk

Piac	Cím		
Dél-Afr. Közt.	Blum South Africa (PTY) Ltd.	Telefon	+27 11 444 8118
	212 Katherine Street, (16 Bowling Avenue)	E-mail	enquiries.bza@blum.com
	Kramerville, Sandton	Internet	www.blum.com
	Johannesburg 2144, South Africa		
Dél-Korea	Woobo International Co., Ltd.	Telefon	+82 31 285 9491
	103 Tapsil-ro, Giheung-gu,	Fax	+82 31 285 9419
	Yongin-si, Gyeonggi-do 17084	E-mail	woobointl@daum.net
	REPUBLIC OF KOREA	Internet	www.woobointl.com
Dominikai Köztársaság	AL Componentes S.R.L.	Telefon	+1 849 404 3292
	Calle J, Nave 5D, Zona Industrial de Herrera	Telefon	+1 809 287 7796
	Santo Domingo Oeste	E-mail	info@alcomponentes.com
	República Dominicana	Internet	alcomponentes.com
E.A.E.	ULTIMATE HARDWARE SOLUTIONS LLC / ECTRATECH TRADING LLC	Telefon	+971 4 3090600
	Offices Land Building, Block 1, Showroom 1	Fax	+971 4 3355696
	Al Karama, Dubai, United Arab Emirates	E-mail	blum@ectratech.com
	P.O.Box : 48913	Internet	www.ectratech.com
Egyesült Királyság	Blum UK	Telefon	+44/1908/285700
	Mandeville Drive, Kingston, Milton Keynes	Fax	+44/1908/285701
	Buckinghamshire MK10 0AW	E-mail	info.uk@blum.com
	United Kingdom	Internet	www.blum.com
Egyiptom	Elsallab Co. for Trading & Distribution	Telefon	+20/2/22734113
	72 Makram Ebeid St.	Fax	+20/2/22734275
	Nasr City,	E-mail	import@tarekelsallab.org
	CAIRO 11765, Egypt		
Egyiptom	Metal Technical Co.	Telefon	+20/2/33038501
	Showroom, 24 Gamet Eldewal Elarabia St.	Fax	+20/2/33470005
	Mohandessen Giza	E-mail	k.abdalla@mtcegypt.net
	GIZA 12311, Egypt		
Ekvádor	Dkocina Cía Ltda.	Telefon	+593 2 2444293
	Portugal 750 (E9-89) y Republica del Salvador	Fax	+593 2 2444342
	Edificio Gabriela 2 - PB	E-mail	dkocina@uio.satnet.net
	Quito, Pichincha, ECUADOR	Internet	www.dkocina.com
Észtország	Hahle Eesti OÜ	Telefon	+372 6729030
	Laki 11C	E-mail	hahle.eesti@hahle.com
	12915 Tallinn	Internet	www.hahle.ee
	Estonia		
Fehéroroszország	OOO „Antarion Group”	Telefon	+375 17 3 200 100
	Novodvorskij s-s, 40-8a, r-n d. Bolszoe stiklevo	Telefon	+375 29 3 940 100
	Minsk 223060, Minskaja oblast	E-mail	blum@antarion.by
	Belarus	Internet	www.antarion.by
Finnország	Hahle Oy	Telefon	+358/201/809300
	Hyttimestarinkuja 3	Fax	+358/201/809302
	02780 Espoo	E-mail	hahle@hahle.com
	Finland	Internet	www.hahle.com
Franciaország	Blum France SAS	Telefon	+33 450 68 34 30
	Z.A.E de Rumilly Sud	E-mail	info.fr@blum.com
	14 Avenue du Trélod	Internet	www.blum.com
	74150 Rumilly, France		
Fülöp-Szigetek	Deepe Marketing Corporation	Telefon	+632 8932 7651
	No. 13 Bonifacio Drive	Telefon	+632 8932 5401
	Pasong Tamo	Fax	+632 8932 3445
	Quezon City, Philippines	E-mail	marketing@deepecorp.com.ph
Ghana	DFWI Ghana Ltd.	Telefon	+233 (0) 302 813 612
	Plot 43A, Spintex Road, Accra – Ghana	Mobil	+233 (0) 244 888 000
	Postal Code: KA-DTD 5321 – Airport	E-mail	pierre.maarawi@dfwighanaltd.com
	GHANA		
Görögország	Blum Hellas S.A.	Telefon	+30 210 27 51 131
	19th km Paianias – Markopoulou Av.	Fax	+30 210 27 51 777
	Thesi Pousi – Chatzi	E-mail	info.gr@blum.com
	Paiania Attikis, 19002, Greece	Internet	www.blum.com
Guatemala	Mueble Partes S.A.	Telefon	+502 2363-0359
	12 avenida 19-20 zona 10	Telefon	+502 5990-9471
	Ciudad Guatemala	E-mail	info@mueblepartes.com
	Guatemala	Internet	www.mueblepartes.com
Hollandia	Van Hoecke bv	Telefon	+31 418 56 90 60
	Schimminck 5	Fax	+31 418 56 90 69
	5301 KR Zaltbommel	E-mail	info@vanhoecke.nl
	The Netherlands	Internet	www.vanhoecke.nl

Piac	Cím		
Hong Kong	Blum Furniture Hardware Hongkong Ltd.	Telefon	+852 2572-2816
	21/F., 208 Johnston Road	Fax	+852 2572-2817
	Hong Kong (SAR)	E-mail	info.hk@blum.com
	China	Internet	www.blum.com.hk
India	Blum India Pvt. Ltd.	Telefon	+91 22 4610 7000
	Times Square building, Ground & first floor	Fax	+91 22 4610 7099
	Western Express Highway, Next to Natraj building	E-mail	info.in@blum.com
	Andheri East, Mumbai 400 069, Maharashtra, India	Internet	www.blum.com
India	Hafele India Pvt. Ltd.	Telefon	022 6142 6142
	Office No. 3, Building „A", BETA, I Think Techno Campus	E-mail	info@hafeleindia.com
	Off J.V.L.R, Opp Kanjurmarg Station	Internet	www.hafeleindia.com
	Kanjurmarg (E), Mumbai 400 042, India		
Indonézia	PT. Blum Furniture Hardware Indonesia	Telefon	+62 21 3972 1050
	ICE Business Park BSD, Blok A No. 1 & 2	E-mail	info.id@blum.com
	Jl. BSD Grand Boulevard	Internet	www.blum.com
	Tangerang 15339, Indonesia		
Irak	Biwas for Supplying Cabinet Acc	Telefon	+964 7512347235 - 7
	No. 640, Italian City 2	E-mail	info@biwasco.com
	ERBIL	Internet	www.blum.com
	IRAQ		
Izland	Innval ehf.	Telefon	+354 557 2700
	Smidjuvegur 5	E-mail	innval@innval.is
	200 KOPAVOGUR	Internet	www.innval.is
	ICELAND		
Izrael	Bluran Import & Distribution Ltd.	Telefon	+972/732/310360
	2nd Ha'Mada St., P.O.Box 5235	Fax	+972/732/310361
	Rishon-Lezion 7515102	E-mail	bluran@bluran.co.il
	ISRAEL	Internet	www.bluran.co.il
Írország	Flanagan Fittings	Telefon	+353-1-8448400
	Falcon House, Dublin Airport Logistics Park	Fax	+353-1-8448409
	St. Margarets, Co. Dublin, K67 F303	E-mail	sales@fff.ie
	Ireland	Internet	www.fff.ie
Japán	Denica Co., Ltd.	Telefon	+81/47/437-0310
	2-474-8 Katsushika-cho	Fax	+81/47/437-2130
	Funabashi 273-0032	E-mail	support@denica.co.jp
	Japan	Internet	www.denica.co.jp
Jordánia	Amara Trading Center	Telefon	+962-6-5811896
	Al-Bayader, 66 Hussain Khawaja Street	Fax	+962-6-5827896
	Po Box 140288	E-mail	info@atc-jo.com
	Amman 11814 Jordan	Internet	www.atc-jo.com
Kanada	Blum Canada ltée	Telefon	+1 905 670-7920
	6775, Maritz Drive	Toll-free (Can. only)	1 800 670-9254
	Mississauga (Ontario) L5W 0H5	E-mail	info.ca@blum.com
	Canada		
Katar	ULTIMATE HARDWARE SOLUTIONS LLC	Telefon	+974 44631742
	Building No. 1, Shop no 28, 30	Fax	+974 44631964
	Barwa Village, Doha, Qatar	E-mail	blum@ectratech.com
	P.O.Box : 80815	Internet	www.uhsgulf.com
Kazahsztán	Blum Central Asia Ltd.	Telefon	+7 727 390 86 25
	pr-t Sujunbaja, 211, ofis 11, Turksibskij rajon	Telefon	+7 727 243 33 18
	Almaty 050056, Almatinskaja oblast	E-mail	info.kz@blum.com
	Kazakhstan	Internet	www.blum.com
Kenya	PG BISON KENYA LTD	Telefon	+254 20 808888 - 2
	Kampala Rd., Industrial Area	Fax	+254 20 808888 - 0
	00100 NAIROBI	E-mail	hmediratta@pgbison.co.ke
	KENYA	Internet	www.pgbison.co.ke
Kína	Blum Furniture Hardware (Shanghai) Co., Ltd.	Telefon	+86-21-3920 3355
Shanghai	No. 399 Beiying Road	Fax	+86-21-3920 2223
	Qingpu Industrial Park, 201700 Shanghai	E-mail	info.cn@blum.com
	CHINA	Internet	www.blum.com
Kína	Blum Furniture Hardware (Shanghai) Co., Ltd., Beijing Branch	Telefon	+86-10-5676 2178
Peking	Rm. 102-103, B1 Floor, Building 9, Pomegranate Center	Fax	+86-10-5676 2179
	No. 88, Liuxiang Road	E-mail	info.cn@blum.com
	Fengtai District, 100079 Beijing, CHINA	Internet	www.blum.com
Kína	Blum Furniture Hardware (Shanghai) Co., Ltd., Guangzhou Branch	Telefon	+86-20-3785 5208
Guangzhou	Unit 601, 608-610, 6th Floor, Tower A, mPlaza Guangzhou	Fax	+86-20-3785 5206
	No. 109 Pazhou Avenue	E-mail	info.cn@blum.com
	Haizhu District, 510308 Guangzhou, Guangdong, CHINA	Internet	www.blum.com

Piac	Cím		
Kína	Blum Furniture Hardware (Shanghai) Co., Ltd., Nanjing Branch	Telefon	+86-25-8444 2228
Nanjing	Rm. 205-207, Block 3, E-PARK	Fax	+86-25-8223 2223
	No. 109 Ruanjian Avenue	E-mail	info.cn@blum.com
	Yuhuatai District, 210012 Nanjing, Jiangsu, CHINA	Internet	www.blum.com
Kína	Blum Furniture Hardware (Shanghai) Co., Ltd., Sichuan Branch	Telefon	+86-28-8421 5550
Chengdu	Rm. E-209, Blue Ocean World	Fax	+86-28-8421 5557
	No. 22 Zhenxing Road, Yingbin Avenue	E-mail	info.cn@blum.com
	Jinniu District, 610036 Chengdu, Sichuan, CHINA	Internet	www.blum.com
Kína	Blum Furniture Hardware (Shanghai) Co., Ltd., Zhejiang Branch	Telefon	+86-574-8812 0900
Ningbo	Rm. 1338-1341, Block 1, East China City Tower	Fax	+86-574-8812 0920
	No. 323 Century Avenue (N)	E-mail	info.cn@blum.com
	Yinzhou District, 315040 Ningbo, Zheijiang, CHINA	Internet	www.blum.com
Kína	Blum Furniture Hardware (Shanghai) Co,. Ltd., Qingdao Branch	Telefon	+86-532-8896 9528
Qingdao	Rm. 512, Area C, Software Building	Fax	+86-532-8896 9526
	No. 169 Songling Road	E-mail	info.cn@blum.com
	Laoshan District, 266101 Qingdao, Shandong, CHINA	Internet	www.blum.com
Kolumbia	Alsada SAS	Telefon	+57-1-7449885
	Calle 127 C Nº 45A - 56	E-mail	info@alsada.com.co
	Bogotá	Internet	www.alsada.com.co
	Colombia		
Kuwait	Eminence Hardware co for carpentry	Telefon	+965 99204054
	building an smithy Materials, Khalifa Al Jassim Street	E-mail	+965 90996195
	Shop no. 13, Tara Center	Internet	sales.kuwait@eminencehardware.com.
	SHUWAIKH 70030, KUWAIT		
Lengyelország	Blum Polska Sp. z o.o.	Telefon	+48 61 895 1900
	ul. Poznańska 16	E-mail	info.pl@blum.com
	62-020 Jasin k/Swarzędza	Internet	www.blum.com
	Polska		
Lettország	SIA AM Furnitūra	Telefon	+371 67496001
	Dārzciema iela 60F	Fax	+371 67496009
	Rīga, LV-1073	E-mail	amfurnitura@amf.lv
	Latvia	Internet	www.amf.lv
Libanon	Ets. Adib Ladki s.c.s.	Telefon	+961-1-736740
	Ground Floor Hamawi Building	Fax	+961-1-736844
	Algiers Street – Zarif Area	E-mail	ADLA1920@cyberia.net.lb
	1105-2050 Beirut, LEBANON	Internet	www.adibladki.com
Litvánia	UAB Blulita	Telefon	+370 5 265 35 32
	Vilkpėdės g. 24, 03151 Vilnius	E-mail	info@blulita.lt
	Minijos g. 62, 91189 Klaipėda	Internet	www.e.blulita.lt
	Lietuva		
Líbia	Alhanaa Company	Telefon	+218 213600551
	Bldg N° 10.47.070, Jamaa Essagaa	Fax	+218 21360 5378
	Beside Essaggaa Mosque	E-mail	nagi_ashour@yahoo.com
	TRIPOLI, LIBYA		
Líbia	Azaria Limited Trading Co.	Telefon	+218 21 4894 307
	P.O.BOX: 76076	Fax	+218 21 4894 307
	Janzur second ring road	E-mail	info@azaria.ly
	TRIPOLI, LIBYA		
Magyarország	Blum Hungária Kft.	Telefon	+36/27/510 140
	2600 Vác	Fax	+36/27/510 141
	Gödöllői út 16/14	E-mail	info.hu@blum.com
	HUNGARY	Internet	www.blum.com
Malaysia	Blum Malaysia	E-mail	info.my@blum.com
	A-2-3 & A-2-3A, Aurora Place Mall @ Bukit Jalil	Internet	www.blum.com
	Jalan Persiaran Jalil 1, Bandar Bukit Jalil		
	57000 KUALA LUMPUR, MALAYSIA		
Malta	T&H Distributors Ltd.	Telefon	00356 21222471
	Triq In-Negozju	Mobil	00356 77222471
	Mriehel BKR 3000	E-mail	sales@toolsandhardware.eu
	MALTA	Internet	www.toolsandhardware.eu
Marokkó	Yves Rouger	Telefon	+212 522312506
	20 Boulevard Ibn Tachfine	Fax	+212 522312462
	B.P. 2158	E-mail	yvesrouger@yahoo.fr
	20300 CASABLANCA, MOROCCO		
Marokkó	REVÉTOU	Telefon	+212 522943634
	51, Rue attabari – Maarif	Fax	+212 522943615
	20100 CASABLANCA	E-mail	contact@revetou.com
	MOROCCO		

Piac	Cím		
Mauritius	C.K. Tang & Co. Ltd. 83, Royal Road TOMBEAU BAY MAURITIUS	Telefon Telefon Fax E-mail	+230 2474337 +230 2474757 +230 2475521 cktang@intnet.mu
Mexiko	Blum México Herrajes Para Muebles Av. Industria Automotríz 10, Parque Industrial Doña Rosa 52000 Lerma Edo. de México	Telefon E-mail Internet	+52 728 102 1700 info.mx@blum.com www.blum.com.mx
Mongólia	Deutschewelle Moebel LLC Chingis Avenue, Misheel Mega Moll Building Khan-Uul District Ulaanbaatar	Telefon E-mail	+976 8009 2626 blum@deutschewelle.mn
Namíbia	HÜSTER MACHINETOOL COMPANY (PTY) LTD. No. 6, Andimba Toivo Ya Toivo Street, Plenarg Building, Southern Industrial Area, P. O. Box 5029, Ausspannplatz Windhoek, NAMIBIA (AFRICA)	Telefon Fax E-mail Internet	+264 61 237083 +264 61 227696 hmt.whk@huster.com.na www.huster.com.na
Németország	Blum GmbH Lilienthalstraße 3 D-32052 Herford Germany	Telefon Fax E-mail Internet	+49/5221/17493-0 +49/5221/17493-50 info.de@blum.com www.blum.com
Nigeria	DOUAIHY For Wood International Ltd Plot 807. Idu, Industrial Area 115001 Abuja NIGERIA	Mobil E-mail	+234 909 426 1828 roland.tannoury@dfwi.co
Norvégia	Blum Norge AS Postboks 1110 3515 Hønefoss Norge	Telefon E-mail Internet	+47 32 127020 lars.ringlund@blum.com www.blum.com
Olaszország	ELMI SRL Via delle Gerole 26 20867 Caponago MB Italy	Telefon Fax E-mail Internet	+39/02/95740443 +39/02/95740746 info@elmi.it www.elmi.it
Oman	ULTIMATE HARDWARE SOLUTIONS LLC Postal Code: 117, Al wadi, Al Kabir Ghala, Sultanate of Oman P.O. Box 826	Telefon Fax E-mail Internet	+968 24592888 +968 24502400 blum@uhsgulf.com www.uhsgulf.com
Oroszország	OOO „Blum” ul. Brestskaja, 32/3, str. 2, Domodedovo RF-142030 Jam, Moskovskaja oblast Russian Federation	Telefon E-mail Internet	+7 495 727-06-11 info.ru@blum.com www.blum.com
Pakisztán	ULTIMATE HARDWARE SOLUTIONS LLC / ECTRATECH TRADING LLC Offices Land Building, Block 1, Showroom 1 Al Karama, Dubai, United Arab Emirates P.O.Box : 48913	Telefon Fax E-mail Internet	+971 4 3090600 +971 4 3355696 blum@ectratech.com www.ectratech.com
Panama	FD-Center S.A. Vía Transistmica a 300 mts de la estación del metro Pueblo Nuevo en Dirección a San Miguelito Ciudad de Panamá, Panamá	Telefon Fax E-mail Internet	+507 260-5503 +507 260-1440 info@fdcenter.center www.fdcenter.center
Paraguay	ZT deco Av. Santísima Trinidad N° 366 c/Overava Asunción, Paraguay	Telefon E-mail Internet	+595 21 604 852 ztdistribuciones@ztdistribuciones.com.py www.ztdistribuciones.com.py
Peru	Mueblum Av. República de Panamá 6144 Miraflores, Lima Perú	Telefon E-mail Internet	+511 4445271 info@mueblum.com www.mueblum.com
Portugália	Luso Blum, Ferragens para Móveis, Unipessoal Lda. Av. dos Mourões, nº 191 São Felix da Marinha 4410-500 Vila Nova de Gaia, Portugal	Telefon Fax E-mail Internet	+351/22/7334200 +351/22/7334199 info.pt@blum.com www.blum.com
Románia	BLUM ROMÂNIA S.R.L. Str. Zborului Nr. 2B, județul Ilfov, RO-075100 Otopeni, România	Telefon Fax E-mail Internet	+40/21/3512103 +40/21/3512102 info.ro@blum.com www.blum.ro
Spanyolország	TECNOMAK ESPAÑA, S.A. Polígon Industrial La Marina C/de la Creativitat, 5 08850 Gavà (Barcelona), SPAIN	Telefon Fax E-mail Internet	+34 934 491 497 +34 934 490 194 info@tecnomak.es www.tecnomak.es

Piac	Cím		
Suriname	Ni-Ke Meubel & Interieur accessories Granaatstr. 2, Kristalstraat, Maretraite Paramaribo Suriname	Telefon E-mail Internet	+597 452344 ni-ke@sr.net www.ni-ke.net
Svájc	Julius Blum GmbH, Beschlägefabrik Industriestraße 1 6973 Höchst Austria	Telefon Fax E-mail Internet	+43/5578/705-0 +43/5578/705-44 info@blum.com www.blum.com
Svédország	Blum Svenska AB Box 186, Wadmans Linje 4 561 23 Huskvarna Sweden	Telefon E-mail Internet	+46 36 387750 info.se@blum.com www.blum.se
Szaúd-Arábia Központi régió Nyugati régió	Eurotec Co. for trading. Office No16, 1st floor, building No 3538 Prince Sultan Bin Abdulaziz Street, Al Sulaymaniyah Riyadh Saudi-Arabia	Telefon E-mail	+966 1 4600180 info@eurotec.sa.com
Szaúd-Arábia Keleti régió	Eurotec Co. for trading. Office No 2, 1st floor Riviera 1 building Dammam Saudi-Arabia	Telefon E-mail	+966 1 38023088 info@eurotec.sa.com
Szingapúr	Blum South East Asia Pte Ltd 150 Ubi Avenue 4 #02-01 Ubi Biz-Hub Singapore 408825	Telefon Fax E-mail Internet	+65 6547 1760 +65 6547 1761 info.sg@blum.com www.blum.com
Szíria	Sarraj Brothers for Trading Building No.3854/9 Al-Souq Al-Tijari, Al-Mazra'a Damascus SYRIA	Telefon E-mail	+963 114436086/3 tareq@sarrajco.net
Szlovákia	Julius Blum GmbH Zastúpenie pre Slovensko Tuhovská 29 831 06 Bratislava, Slovakia	Telefon E-mail Internet	+421 905 99 79 77 info.sk@blum.com www.blum.com
Szlovénia	Starman d.o.o. Poslovna cona Zeje pri Komendi Pod Brezami 2 1218 KOMENDA, SLOVENIA	Telefon Fax E-mail Internet	+386-1-7247-900 +386-1-7247-979 info@starman.si www.starman.si
Taiwan	Utekuo Co. Ltd. No. 60, Sec. 1, Ho-Ping West Road Taipei City 10078 Taiwan	Telefon Fax E-mail	+886/2/2368-9249 +886/2/2368-5089 utekuo@yahoo.com.tw
Thaiföld	Blue International Co. Ltd. 8, 10, 12 Soi Ramkhamhaeng 26/1 Ramkhamhaeng Rd. Huamak - Bangkapi, Bangkok 10240, Thailand	Telefon Fax E-mail Internet	+66/2/3747755 +66/2/3749176 info@blue-inter.com www.blue-inter.com
Törökország	Blum TR Mobilya Aksesuarları San. ve Tic. Ltd. Şti Gebze Güzeller Org. San. Bölgesi İnönü Mah. Farabi Cad. No.3 41490 Gebze-Kocaeli, TURKEY	Telefon Fax E-mail Internet	+ 90 262 7515025 +90 262 7515028 info.tr@blum.com www.blum.com.tr
Tunézia	PROMODAR SARL. SIÈGE SOCIAL Route de Sousse Km 7 2033 Ben Arous Tunisie	Telefon Fax E-mail	+216 31 397 900 +216 71 42 87 32 vente@promodar.com.tn
Ukrajna	TOV „Blum Ukrajina" vul. Dorozhna, 50, Lvivskyj rajon 81137 Pasiky-Zubrycki, Lvivska oblast Ukraine	Telefon Fax E-mail Internet	+380 32 236 80 10 +380 32 236 80 11 info.ua@blum.com www.blum.ua
Uruguay	Montecuir Av 8 de Octubre 4599 Montevideo Uruguay	Telefon E-mail Internet	+598 2506 54 50 info@montecuir.com www.montecuir.com
USA	Blum Inc., Cabinet & Furniture Hardware Mfg. 7733 Old Plank Rd. Stanley, NC 28164 USA	Telefon Toll-free (USA only) Fax E-mail	+1/704/8271345 1/800/4386788 +1/704/8270799 sales.us@blum.com
Új-Zéland Auckland	Blum New Zealand Ltd 621 Rosebank Road, Avondale Auckland 1026 New Zealand	Telefon E-mail Internet	+64 9 820 5051 info.nz@blum.com www.blum.com

Piac	Cím		
Új-Zéland Christchurch	Blum New Zealand Ltd 16 Avenger Crescent, Wigram Christchurch 8042 New Zealand	Telefon E-mail Internet	+64 3 379 4984 info.nz@blum.com www.blum.com
Venezuela	Importadora Eurocomponentes C.A. Ctra. Petare-St. Lucia, Local no. 1 Sector Piritu, Filas de Mariche Edo. Miranda, Caracas, Venezuela	Telefon Telefon E-mail Internet	+58 212 2454401 +58 424 1527126 info@eurocomponentes.net www.eurocomponentes.net
Vietnam	Blum Vietnam Co., Ltd Ground Floor, Saigon Mansion Building No. 3 Vo Van Tan Street, Vo Thi Sau Ward Dist. 3, HCM City, Vietnam	Telefon E-mail Internet	(+84) 28 38 22 33 04 info.bvn@blum.com www.blum.com
Vietnam	1st Floor, CT2 Building Trang An Complex, No.1 Phung Chi Kien Street Nghia Do Ward, Cau Giay District Hanoi, Vietnam	Telefon E-mail Internet	(+84) 24 33 59 59 99 info.bvn@blum.com www.blum.com

Piac	Cím

Cikkszám	Oldal
171A5010	119, 121, 123, 125, 129, 133, 135, 140, 141, 142, 143, 150
171A5040	122, 125, 137, 138, 150
171A5070	119, 123, 125, 126, 131, 133, 135, 136, 150
171A5500	119, 122, 124, 126, 128, 130, 131, 133, 134, 136, 138, 140, 142, 150
173H7100	119, 121, 122, 123, 124, 125, 126, 128, 129, 130, 131, 133, 134, 135, 136, 137, 138, 140, 141, 142, 143, 146
173H7130	125, 128, 136, 138, 146
173L6100	147
173L6130	147
173L8100	148
173L8100.21	148
173L8130	148
173L8300	148
173L8330	148
174E6100.01	147
174E6130.01	147
174H7100E	146
174H7100I	146
174H710ZE	146
174H7130E	146
174H7130I	146
174H713ZE	146
174L6100.05	148
174L6130.05	148
175H3100	20, 21, 25, 54, 60, 144
175H3130	144
175H4100	145
175H410Z	145
175H4130	145
175H5A00	25
175H5B00	24
175H7100	147
175H7130	147
175H7190	92, 119, 122, 123, 124, 125, 128, 129, 131, 135, 136, 147
175H7190.22	121, 125, 129, 130, 134, 147
175H9100	147
175H9130	147
175H9160	85, 122, 123, 126, 129, 131, 134, 147
175H9190	147
175H9190.22	147
175L8100	149
175L8130	149
175L8190	149
175L8190.21	149
175M4C20N	106, 108
177H3100	20, 21, 25, 54, 145
177H3100E	20, 21, 25, 54, 60, 144
177H3100E10	145
177H3130	145
177H3130E	144
177H3130E10	145
193L6100	182
193L6130	182
193L8100	183
193L8100.21	183
194E6100.ED	183
194E6130.ED	183
194K6100E	180, 184
195H7100	182
195H7130	182
195H7190	182
199.8130	178, 183
209.093.7	67, 241, 294
20F2200.05	20, 24
20F2500.05	20, 24
20F2800.05	20, 24

Cikkszám	Oldal
20F3200.01	20, 24
20F3500.01	20, 24
20F3800.01	20, 24
20F3900.01	20, 24
20F7011	21, 25
20F7051	21, 25
20F8020	20, 24
20K1101	60
20K1101T	60
20K1301	60
20K1301T	60
20K1501	60
20K1501T	60
20K2B00.06	54
20K2B00T06	54
20K2C00.06	54
20K2C00T06	54
20K2E00.06	54
20K2E00T06	54
20K4101	60
20K4101A	60
20K41E1	60
20K4A00A02	54
20K5101	60
20K51E1	60
20K7A11	54
20K7A41	54
20L2100.05	38
20L2300.05	38
20L2500.05	38
20L2700.05	38
20L2900.05	38
20L3200.06	38
20L3500.06	38
20L3800.06	38
20L3900.06	38
20L8020	38
20Q1061UA	38
20Q1061UN	33
20Q153ZA	38
20Q153ZN	33
20S2A00.05	32
20S2B00.05	32
20S2C00.05	32
20S2D00.05	32
20S2E00.05	32
20S2F00.05	32
20S2G00.05	32
20S2H00.05	32
20S2I00.05	32
20S3500.06	32
20S4200	33, 38, 44, 48
20S4200A	33, 38, 44, 48
20S42T1	33, 38, 44, 48, 584
20S8020	32
21F8020	20, 24
21FA000	20, 24, 33, 39
21L3200.01	38
21L3500.01	38
21L3800.01	38
21L3900.01	38
21L8020	38
21S3500.01	32
21S8020	32
22K2300	44
22K2300T	48
22K2310	44
22K2310T	48
22K2500	44
22K2500T	48
22K2510	44

Cikkszám	Oldal
22K2510T	48
22K2700	44
22K2700T	48
22K2710	44
22K2710T	48
22K2900	44
22K2900T	48
22K2910	44
22K2910T	48
22K8000	44, 48
23K8000	44
23KA000	44
23P5020	568
295.1000	450, 452, 454, 456, 458, 460, 462, 464, 466, 468, 470, 472, 474, 476, 478, 480, 486
295.5300	406
295.5501	406
295.5600	429
295F5700	482
295H5700	424, 482
298.3210.01	407
298.3230.01	407
298.5500	450, 454, 466, 470, 487
298.7600	418, 426, 508, 518
303.756.1	67, 155, 187, 241, 294, 345, 410, 431, 488
314.928.1	67, 155, 187, 241, 294, 345, 410, 431, 488
320H3500C	400
320H3500C15	400
320H4000C	400
320H4000C15	400
320H4500C	400
320H4500C15	400
320H5000C	400
320H5000C15	400
320H5500C	400
320H5500C15	400
320K3500C	398
320K3500C15	398
320K4000C	398
320K4000C15	398
320K4500C	398
320K4500C15	398
320K5000C	398
320K5000C15	398
320K5500C	398
320K5500C15	398
320M0009.01	406, 407
320M0048	407
320M0088	407
320M0188	407
320M2700C	396
320M2700C15	396
320M3500C	396, 402, 404
320M3500C15	396, 402, 404
320M4000C	396, 402, 404
320M4000C15	396, 402, 404
320M4500C	396, 402, 404
320M4500C15	396, 402, 404
320M5000C	396, 402, 404
320M5000C15	396, 402, 404
320M5500C	396, 402, 404
320M5500C15	396, 402, 404
320N2700C	394
320N2700C15	394
320N3500C	394
320N3500C15	394
320N4000C	394
320N4000C15	394
320N4500C	394

Cikkszám	Oldal
320N4500C15	394
320N5000C	394
320N5000C15	394
320N5500C	394
320N5500C15	394
378K2702SA	312, 314, 324, 326
378K3002SA	312, 314, 324, 326
378K3502SA	312, 314, 324, 326
378K4002SA	312, 314, 324, 326
378K4502SA	312, 314, 324, 326
378K5002SA	312, 314, 324, 326
378K5502SA	312, 314, 324, 326
378K6002SA	312, 314, 324, 326
378K6502SA	312, 314, 324, 326
378M2702SA	308, 310, 316, 318, 320, 322, 328, 330
378M3002SA	308, 310, 316, 318, 320, 322, 328, 330, 332, 334
378M3502SA	308, 310, 316, 318, 320, 322, 328, 330, 332, 334
378M4002SA	308, 310, 316, 318, 320, 322, 328, 330, 332, 334
378M4502SA	308, 310, 316, 318, 320, 322, 328, 330, 332, 334
378M5002SA	308, 310, 316, 318, 320, 322, 328, 330, 332, 334
378M5502SA	308, 310, 316, 318, 320, 322, 328, 330, 332, 334
378M6002SA	308, 310, 316, 318, 320, 322, 328, 330, 332, 334
378M6502SA	308, 310, 316, 318, 320, 322, 328, 330, 332, 334
378N4002SA	306
378N4502SA	306
378N5002SA	306
378N5502SA	306
40.0110N	588, 589
40.0200N	589
40.0620	589
40.0720	588
40.2000	587
40.2110	587
40.2120.02	587
42.0700.01	588
450.2701B	262, 264, 270, 272, 274, 276, 278, 298
450.3001B	262, 264, 266, 268, 270, 272, 274, 276, 278, 298
450.3501B	262, 264, 266, 268, 270, 272, 274, 276, 278, 298
450.4001B	260, 262, 264, 266, 268, 270, 272, 274, 276, 278, 298
450.4501B	260, 262, 264, 266, 268, 270, 272, 274, 276, 278, 282, 284, 298
450.5001B	260, 262, 264, 266, 268, 270, 272, 274, 276, 278, 282, 284, 298
450.5501B	260, 262, 264, 266, 268, 270, 272, 274, 276, 278, 282, 284, 298
450.6001B	262, 264, 266, 268, 270, 272, 274, 276, 278, 282, 284, 298
453.4501B	262, 264, 266, 268, 270, 272, 274, 276, 278, 282, 284, 298
453.4501BZ	280
453.5001B	262, 264, 266, 268, 270, 272, 274, 276, 278, 282, 284, 298
453.5001BZ	280
453.5501B	262, 264, 266, 268, 270, 272, 274, 276, 278, 282, 284, 298
453.5501BZ	280
453.6001B	262, 264, 266, 268, 270, 272, 274, 276, 278, 282, 284, 298
470K3002S	266, 268
470K3502S	266, 268
470K4002S	266, 268
470K4502S	266, 268
470K5002S	266, 268
470K5502S	266, 268
470K6002S	266, 268
470M2702S	262, 264, 270, 272, 274, 276, 278
470M3002S	262, 264, 270, 272, 274, 276, 278, 282, 284
470M3502S	262, 264, 270, 272, 274, 276, 278, 282, 284
470M4002S	262, 264, 270, 272, 274, 276, 278, 280, 282, 284
470M4502S	262, 264, 270, 272, 274, 276, 278, 280, 282, 284
470M5002S	262, 264, 270, 272, 274, 276, 278, 280, 282, 284
470M5502S	262, 264, 270, 272, 274, 276, 278, 282, 284
470M6002S	262, 264, 270, 272, 274, 276, 278, 282, 284
470N4002S	260
470N4502S	260
470N5002S	260
470N5502S	260
48N0510.02	586
48N0510.03	586
48N0610.02	586
48N0610.03	586
550F2700B	470
550F2700T	472
550F3000B	470
550F3000T	472
550F3500B	470
550F3500T	472
550F4000B	470
550F4000T	472
550F4500B	470
550F4500T	472
550F5000B	470
550F5000T	472
550F5500B	470
550F5500T	472
550F6000B	470
550F6000T	472
550F6500B	470
550F6500T	472
550H2700B	454
550H2700T	456
550H3000B	454
550H3000T	456
550H3500B	454
550H3500T	456
550H4000B	454
550H4000T	456
550H4500B	454
550H4500T	456
550H5000B	454
550H5000T	456
550H5500B	454
550H5500T	456
550H6000B	454
550H6000T	456
550H6500B	454
550H6500T	456
551F2601B	478
551F2601T	480
551F3101B	478
551F3101T	480
551F3601B	478
551F3601T	480
551F4101B	478
551F4101T	480
551F4601B	478
551F4601T	480
551F5101B	478
551F5101T	480
551F5601B	478
551F5601T	480
551H2601B	462
551H2601T	464
551H2851B	462
551H2851T	464
551H3101B	462
551H3101T	464
551H3351B	462
551H3351T	464
551H3601B	462
551H3601T	464
551H3851B	462
551H3851T	464
551H4101B	462
551H4101T	464
551H4351B	462
551H4351T	464
551H4601B	462
551H4601T	464
551H4851B	462
551H4851T	464
551H5101B	462
551H5101T	464
551H5351B	462
551H5351T	464
551H5601B	462
551H5601T	464
560F2500B	466
560F2500C	468
560F2700B	466
560F2700C	468
560F3000B	466
560F3000C	468
560F3500B	466
560F3500C	468
560F4000B	466
560F4000C	468
560F4500B	466
560F4500C	468
560F5000B	466
560F5000C	468
560F5500B	466
560F5500C	468
560F6000B	466
560F6000C	468
560H2500B	450
560H2500C	452
560H2700B	450
560H2700C	452
560H3000B	450
560H3000C	452
560H3200B	450
560H3200C	452
560H3500B	450
560H3500C	452
560H3800B	450
560H3800C	452
560H4000B	450
560H4000C	452
560H4200B	450
560H4200C	452
560H4500B	450
560H4500C	452
560H4800B	450
560H4800C	452

Cikkszám	Oldal
560H5000B	450
560H5000C	452
560H5200B	450
560H5200C	452
560H5500B	450
560H5500C	452
560H6000B	450
560H6000C	452
561F2601B	474
561F2601C	476
561F3101B	474
561F3101C	476
561F3601B	474
561F3601C	476
561F4101B	474
561F4101C	476
561F4601B	474
561F4601C	476
561F5101B	474
561F5101C	476
561F5601B	474
561F5601C	476
561H2601B	458
561H2601C	460
561H2851B	458
561H2851C	460
561H3101B	458
561H3101C	460
561H3351B	458
561H3351C	460
561H3601B	458
561H3601C	460
561H3851B	458
561H3851C	460
561H4101B	458
561H4101C	460
561H4351B	458
561H4351C	460
561H4601B	458
561H4601C	460
561H4851B	458
561H4851C	460
561H5101B	458
561H5101C	460
561H5351B	458
561H5351C	460
561H5601B	458
561H5601C	460
576.4501M	308, 310, 312, 314, 316, 318, 320, 322, 324, 326, 328, 330, 352
576.5001M	308, 310, 312, 314, 316, 318, 320, 322, 324, 326, 328, 330, 352
576.5501M	308, 310, 312, 314, 316, 318, 320, 322, 324, 326, 328, 330, 352
576.6001M	308, 310, 312, 314, 316, 318, 320, 322, 324, 326, 328, 330, 332, 334, 352
576.6501M	308, 310, 312, 314, 316, 318, 320, 322, 324, 326, 328, 330, 332, 334, 352
578.2701M	308, 310, 312, 314, 316, 318, 320, 322, 324, 326, 328, 330, 352
578.3001M	308, 310, 312, 314, 316, 318, 320, 322, 324, 326, 328, 330, 352
578.3501M	308, 310, 312, 314, 316, 318, 320, 322, 324, 326, 328, 330, 352
578.4001M	306, 308, 310, 312, 314, 316, 318, 320, 322, 324, 326, 328, 330, 352
578.4501M	306, 308, 310, 312, 314, 316, 318, 320, 322, 324, 326, 328, 330, 332, 334, 352
578.5001M	306, 308, 310, 312, 314, 316, 318, 320, 322, 324, 326, 328, 330, 332, 334, 352
578.5501M	306, 308, 310, 312, 314, 316, 318, 320, 322, 324, 326, 328, 330, 332, 334, 352
578.6001M	308, 310, 312, 314, 316, 318, 320, 322, 324, 326, 328, 330, 332, 334, 352
609.1500	66, 74, 76, 78, 80, 82, 86, 88, 90, 94, 96, 108, 112, 114, 118, 120, 122, 124, 126, 128, 130, 132, 134, 136, 138, 154, 176, 178, 180, 186, 194, 196, 200, 204, 210, 212, 218, 220, 222, 240, 260, 262, 264, 266, 268, 270, 272, 274, 276, 278, 282, 284, 293, 344, 409, 424, 430, 482, 487
609.1700	66, 74, 76, 78, 80, 82, 86, 88, 90, 94, 96, 108, 112, 114, 118, 120, 122, 124, 126, 128, 130, 132, 134, 136, 138, 154, 176, 178, 180, 186, 194, 196, 200, 204, 210, 212, 218, 220, 222, 240, 260, 262, 266, 270, 272, 274, 282, 284, 293, 344, 409, 430, 487
61D.1500	194, 196, 198, 200, 202, 204, 206, 208, 210, 212, 214, 216, 218, 220, 222, 240
61R.1500	260, 262, 264, 266, 268, 270, 272, 274, 276, 278, 282, 293
623.882.2	67, 241, 294
65.055A	652, 663
65.059A	652, 663
65.0801	653, 695
65.0803	653, 691
65.0807	653, 691
65.1000.01	652, 677
65.1001.01	677
65.1051.02	652, 658
65.1106	677
65.1107	658
65.2950	653, 688
65.3300	652, 672
65.4500.01	653, 679
65.4510	679
65.5000	652, 667
65.5010	652, 666
65.5040	652, 676
65.5070	652, 665
65.5210.01	653, 687
65.5300*	652, 664
65.5340.01	653, 689
65.5627	298, 352, 653, 694
65.5631	246, 436, 653, 693
65.5810.03	653, 690
65.6100	653, 681
65.7500.03	652, 678
65.7510.03	678
65.7590	678
65.8000	653, 696
660.0950	66, 154
661.1000.HG	66, 154, 186, 240, 293, 344, 409, 430, 487
661.1150.HG	66, 154, 186, 240, 293, 344, 409, 430, 487
661.1300.HG	66, 154, 186, 240, 293, 344, 409, 430, 487
661.1450.HG	66, 154, 186, 194, 196, 198, 200, 202, 204, 206, 208, 210, 212, 214, 216, 218, 220, 222, 240, 260, 262, 264, 266, 268, 270, 272, 274, 276, 278, 282, 284, 293, 344, 409, 424, 430, 482, 487
661.2000.HG	66, 154, 186, 240, 293, 344, 409, 430, 487
662.1150.HG	409
662.1300.HG	409
662.1450.HG	409
664.3500	66
70.1503	74, 76, 78, 94, 96, 114, 120, 151
70.1503.BP	74, 76, 78, 94, 96, 114, 120, 151
70.1553	88, 98, 100, 110, 112, 118, 122, 124, 126, 128, 130, 132, 134, 136, 138, 151, 152
70.1553.BP	88, 98, 100, 110, 112, 118, 122, 124, 126, 128, 130, 132, 134, 136, 138, 151, 152
70.1663	74, 78, 88, 98, 100, 108, 132, 151
70.1663.BP	74, 78, 88, 98, 100, 108, 132, 151
70.4503	82, 90, 102, 104, 106, 140, 142, 151
70.4503.BP	82, 90, 102, 104, 106, 140, 142, 151
70.6103	86
70M2550.TL	80
70M2580.TL	80
70M2650.TL	80
70M2750.TL	80
70T1504	78, 88, 94, 108, 118, 120, 122, 124, 126, 128, 130, 132, 134, 136, 138, 153
70T3504	74, 76, 78, 88, 94, 96, 108, 118, 120, 122, 124, 126, 128, 130, 132, 134, 136, 138, 153, 178, 180, 185
70T3507.21	74, 76, 78, 82, 88, 90, 152
70T3550.TL	60, 74
70T3553	61, 74, 76
70T3580.TL	74
70T3590.TL	60, 74
70T3650.TL	74
70T3690.TL	74
70T3750.TL	74
70T3790.TL	74
70T4500CTL	104, 106, 142
70T4503	102, 104, 106
70T4503.09	102, 104, 106
70T4504	102, 140, 153
70T4532T	584
70T453T.TL	102, 140, 584
70T4568C	104, 106, 142
70T5550.TL	21
70T5590BTL	21
70T6540BTL	86
70T6550.TL	86
70T6650.TL	86
70T7504	82, 90, 153
70T7550.TL	82
70T7553	82, 85, 90, 93
70T7553.09	82
70T7590.TL	82
70T7650.TL	82
70T7690.TL	82
70T950A.TL	100
70T9550.TL	88, 132
70T9580.TL	88
70T9590BTL	88, 132
70T9650.TL	88, 132
70T9690BTL	88, 132
70T9750.TL	88, 108, 132
70T9790BTL	88, 132
71B3550	60, 74

Cikkszám	Oldal
71B3580	74
71B3590	60, 74
71B3650	74
71B3680	74
71B3690	74
71B3750	74
71B3780	74
71B3790	74
71B4500C	104, 106, 142
71B453T	102, 140, 584
71B7550	82
71B7550D	90
71B7580	82
71B7580D	90
71B7590	82
71B7650	82
71B7690	82
71B950A	98
71B9550	88, 132
71B9580	88
71B9590	88, 132
71B960A	98
71B9650	88, 132
71B9680	88
71B9690	88, 132
71B970A	98
71B9750	88, 108, 132
71B9780	88
71B9790	88, 108, 132
71M2550	80
71M2580	80
71M2590B	80
71M2650	80
71M2680	80
71M2690B	80
71M2750	80
71M2780	80
71M2790B	80
71T0550	112
71T0650	112
71T0750	112
71T3550	74
71T3580	74
71T3590	74
71T3650	74
71T3680	74
71T3690	74
71T3750	74
71T3780	74
71T3790	74
71T4500C	104, 106, 142
71T453T	102, 140, 584
71T6540B	86
71T6550	86
71T6580	86
71T6640B	86
71T6650	86
71T6680	86
71T7550	82
71T7580	82
71T7590	82
71T7650	82
71T950A	100
71T950AB	100
71T9550	88, 132
71T9580	88
71T9590B	88, 132
71T960A	100
71T9650	88, 132
71T9690B	88, 132
71T970A	100
71T9750	88, 132
71T9790B	88, 132
72T3550.TL	76
72T3590.TL	76
72T550A.TL	25
72T5550.TL	21
72T5590BTL	21
73B3550	76
73B3580	76
73B3590	76
73T3550	76
73T3580	76
73T3590	76
740.749.1	67
74.1103	78
74T1550.TL	78
74T1590BTL	78
74T1650.TL	78
74T1750.TL	78
750.2701S	196, 198, 204, 206, 208, 246
750.2701T	252
750.3001S	196, 198, 200, 202, 204, 206, 208, 246
750.3001T	252
750.3501S	196, 198, 200, 202, 204, 206, 208, 212, 214, 216, 218, 220, 246
750.3501T	252
750.4001S	194, 196, 198, 200, 202, 204, 206, 208, 210, 212, 214, 216, 218, 220, 246
750.4001T	252
750.4501S	194, 196, 198, 200, 202, 204, 206, 208, 210, 212, 214, 216, 218, 220, 222, 246
750.4501T	252
750.5001S	194, 196, 198, 200, 202, 204, 206, 208, 210, 212, 214, 216, 218, 220, 222, 246
750.5001T	252
750.5501S	194, 196, 198, 200, 202, 204, 206, 208, 210, 212, 214, 216, 218, 220, 222, 246
750.5501T	252
750.6001S	196, 198, 200, 202, 204, 206, 208, 210, 212, 214, 216, 218, 220, 222, 246
750.6001T	252
753.4501S	196, 198, 200, 202, 204, 206, 208, 210, 212, 214, 216, 222, 246
753.4501T	252
753.5001S	196, 198, 200, 202, 204, 206, 208, 210, 212, 214, 216, 222, 246
753.5001T	252
753.5501S	196, 198, 200, 202, 204, 206, 208, 210, 212, 214, 216, 222, 246
753.5501T	252
753.6001S	196, 198, 200, 202, 204, 206, 208, 210, 212, 214, 216, 222, 246
753.6001T	252
753.6501S	196, 198, 204, 206, 208, 210, 212, 214, 216, 222, 246
753.6501T	252
75B1550	78
75B1580	78
75B1650	78
75B1680	78
75B1750	78
75B1780	78
75T1550	78
75T1580	78
75T1590B	78
75T1650	78
75T1680	78
75T1690B	78
75T1750	78
75T1780	78
75T1790B	78
75T4100	110
75T4200	110
75T4300	110
760H2500S	418
760H2500T	442
760H2700S	418, 436
760H2700T	442
760H3000S	418, 436
760H3000T	442
760H3200S	418, 436
760H3200T	442
760H3500S	418, 436
760H3500SU	420, 422
760H3500T	442
760H3800S	418, 436
760H3800T	442
760H4000S	418, 436
760H4000SU	420, 422
760H4000T	442
760H4200S	418, 436
760H4200T	442
760H4500S	418, 436
760H4500SU	420, 422
760H4500T	442
760H4800S	418, 436
760H4800T	442
760H5000S	418, 436
760H5000SU	420, 422
760H5000T	442
760H5200S	418, 436
760H5200T	442
760H5500S	418, 436
760H5500T	442
760H6000S	418, 436
760H6000T	442
766H4500S	418, 436
766H4500T	442
766H5000S	418, 436
766H5000T	442
766H5200S	418, 436
766H5200T	442
766H5500S	418, 436
766H5500T	442
766H5800S	418, 436
766H5800T	442
766H6000S	418, 436
766H6000T	442
766H6500S	418, 436
766H7000S	418, 436
766H7000T	442
766H7500S	418, 436
766H7500T	442
770.0008	236
770C0009	233, 236
770C2701S	232
770C2702I	204, 206, 208
770C2702S	204, 206, 208
770C3001S	232
770C3002I	204, 206, 208
770C3002S	204, 206, 208
770C3501S	232
770C3502I	204, 206, 208, 220
770C3502S	204, 206, 208, 220
770C4001S	232
770C4002I	204, 206, 208, 220
770C4002S	204, 206, 208, 220

Cikkszám	Oldal
770C4501S	232
770C4502I	204, 206, 208, 220, 222
770C4502S	204, 206, 208, 220, 222
770C5001S	232
770C5002I	204, 206, 208, 220, 222
770C5002S	204, 206, 208, 220, 222
770C5501S	232
770C5502I	204, 206, 208, 220, 222
770C5502S	204, 206, 208, 220, 222
770C6001S	232
770C6002I	204, 206, 208, 220, 222
770C6002S	204, 206, 208, 220, 222
770C6501S	232
770C6502I	204, 206, 208, 222
770C6502S	204, 206, 208, 222
770CxxxAI	233
770CxxxAS	233
770CxxxASGC	233
770F0009	233, 236
770F4001S	232
770F4002I	210
770F4002S	210
770F4501S	232
770F4502I	210
770F4502S	210
770F5001S	232
770F5002I	210
770F5002S	210
770F5501S	232
770F5502I	210
770F5502S	210
770F6001S	232
770F6002I	210
770F6002S	210
770F6501S	232
770F6502I	210
770F6502S	210
770FxxxAI	233
770FxxxAS	233
770FxxxASGC	233
770K0009	233, 236
770K3001S	232
770K3002S	200, 202
770K3501S	232
770K3502I	200, 202
770K3502S	200, 202
770K4001S	232
770K4002I	200, 202
770K4002S	200, 202
770K4501S	232
770K4502I	200, 202
770K4502S	200, 202
770K5001S	232
770K5002I	200, 202
770K5002S	200, 202
770K5501S	232
770K5502I	200, 202
770K5502S	200, 202
770K6001S	232
770K6002S	200, 202
770KxxxAI	233
770KxxxAS	233
770KxxxASGC	233
770M0009	233, 236
770M2701S	232
770M2702I	196, 198
770M2702S	196, 198
770M3001S	232
770M3002I	196, 198, 222
770M3002S	196, 198, 222
770M3501S	232
770M3502I	196, 198, 218, 222
770M3502S	196, 198, 218, 222
770M4001S	232
770M4002I	196, 198, 218, 222
770M4002S	196, 198, 218, 222
770M4501S	232
770M4502I	196, 198, 218, 222
770M4502S	196, 198, 218, 222
770M5001S	232
770M5002I	196, 198, 218, 222
770M5002S	196, 198, 218, 222
770M5501S	232
770M5502I	196, 198, 218
770M5502S	196, 198, 218
770M6001S	232
770M6002I	196, 198, 218
770M6002S	196, 198, 218
770M6501S	232
770M6502I	196, 198
770M6502S	196, 198
770MxxxAI	233
770MxxxAS	233
770MxxxASGC	233
770N4002S	194
770N4502I	194
770N4502S	194
770N5002I	194
770N5002S	194
770N5502S	194
770Xxxx1I	235
770Xxxx1S	234, 235, 236
770XxxxAI	234
770XxxxAIL	235
770XxxxAIR	234, 235
770XxxxAS	234
770XxxxASR	234, 235, 236
780C0009	212, 214, 216, 228
780C3502I	212, 214, 216
780C3502S	212, 214, 216
780C4002I	212, 214, 216
780C4002S	212, 214, 216
780C4502I	212, 214, 216
780C4502S	212, 214, 216
780C5002I	212, 214, 216
780C5002S	212, 214, 216
780C5502I	212, 214, 216
780C5502S	212, 214, 216
780C6002I	212, 214, 216
780C6002S	212, 214, 216
780C6502I	212, 214, 216
780C6502S	212, 214, 216
78A5450.T	138
78A5451.T	136
78A5453.T	134
78A9454.T	130
78A9456.T	126
78A9458.T	122
78A9555.T	128
78A9556.T	124
78A9658.T	118
78T5550	120
78T9550.83	94
78T9550.TL	94
78Z5500T	21
78Z5500T12	28
78Z550AT	25
78Z550AT11	28
78Z5530T11	28
78Z553ET	21
79B3450	138
79B3451	136
79B3453	134
79B3490	138
79B3491	136
79B3493	134
79B3558	120
79B3598	120
79B9454	130
79B9456	126
79B9458	122
79B9494	130
79B9496	126
79B9498	122
79B9550	94
79B9550.83	94
79B9555	128
79B9556	124
79B9580	94
79B9590	94
79B9595	128
79B9596	124
79B9658	118
79B9698	118
79B9950	96
79B9980	96
79B9990	96
79T8500	114
79T8530	114
80.6507	86, 151
80.6507.BP	86, 151
84.4120	110
84.4140	110
90M2503	80, 151, 176, 178, 185
90M2503.BP	80, 151, 176, 178, 185
90M2603	176, 185
91K9550	180
91K9580	180
91M2550	176
91M2580	176
91M2650	176
91M2750	176
94M3603	80, 151
94M3603.BP	80, 151
956.1004	48, 50, 54, 56, 60, 64, 74, 76, 78, 80, 82, 86, 88, 94, 100, 102, 104, 108, 118, 120, 122, 124, 126, 128, 130, 132, 134, 136, 138, 140, 142, 172
956.1201	48, 51, 54, 57, 61, 65, 173
956A1004	74, 76, 78, 80, 82, 86, 88, 94, 100, 102, 104, 108, 118, 120, 122, 124, 126, 128, 130, 132, 134, 136, 138, 140, 142, 172
956A1006	74, 76, 78, 80, 82, 86, 88, 94, 100, 102, 104, 108, 110, 112, 118, 120, 122, 124, 126, 128, 130, 132, 134, 136, 138, 140, 142, 172
956A1201	173
956A1501	48, 51, 54, 57, 61, 65, 173
970.1002	114, 158, 166
970.1201	168
970.1501	168
970.15E1	168
970.1701	168
970.2501	169
970.5201	168
970.5501	168
970.55E1	168
970.5701	168
970.6701	169
970A1002	110, 112, 158, 164
971A0500	162
971A05E0	162

Cikkszám	Oldal
971A0700	162
971A2500	162
971Axxxx	110, 112, 158
973A0500.01	80, 100, 158, 160
973A0600	80, 158, 160
973A0700	80, 158, 160
973A6000	86, 158, 160
993.0530	67, 360, 372, 376, 380, 494, 500, 504, 508, 514
993.0830.01	67, 360, 372, 376, 380, 494, 500, 504, 508, 514
993.2000	508, 518
993.706	67, 154, 186, 241, 293, 344, 410, 430, 487
993.710	66, 154, 186, 240, 293, 344, 409, 430, 487
99B9550	178
M01.ZB02.D2	618, 619, 620, 621, 622, 634, 635, 636, 637, 638, 642
M01.ZB02.D3	618, 619, 620, 621, 622, 634, 635, 636, 637, 638, 642
M01.ZB03.02	624, 638, 639, 642
M01.ZB03.03	624, 638, 639, 642
M01.ZB05.02	618, 619, 620, 622, 623, 624, 634, 635, 636, 637, 638, 639, 642
M01.ZB05.03	618, 619, 620, 621, 622, 624, 634, 635, 636, 637, 638, 639, 642
M01.ZB05.D2	642
M01.ZB05.D3	642
M01.ZB08.02	618, 619, 622, 623, 634, 635, 637, 642
M01.ZB08.03	618, 620, 623, 634, 636, 642
M01.ZB08.OS	642
M01.ZB10.02	618, 620, 621, 622, 623, 634, 636, 637, 638, 642
M01.ZB10.03	618, 620, 621, 622, 623, 634, 636, 637, 638, 642
M01.ZB10.T2	643
M01.ZB10.T3	643
M01.ZB20.02	622, 637, 643
M01.ZB20.03	643
M01.ZB25.02	622, 623, 638, 643
M01.ZB26.02	620, 636, 643
M01.ZB28.02	623, 638, 643
M01.ZB35.02	618, 619, 620, 634, 635, 636, 643
M01.ZB35.OS	619, 635, 643
M01.ZZ03.01	66, 154, 186, 240, 293, 344, 409, 430, 487, 646, 647, 648, 649, 672
M01.ZZB3	66, 154, 186, 240, 293, 344, 409, 430, 487
M30.1304.02	628, 632
M30.1313.UM	628, 632
M31.1000	652, 661
M31.1900	661
M31.2000	652, 662
M31.ZB08.02	661
M31.ZB35.02	661, 662
M35.7200.01	652, 668
M35.ZM01	668
M35.ZT01	668
M35.ZW40	668
M51.0802	628
M52.1050*	631
M53.0720	628
M53.1000*	627
M53.1000.01	627
M53.1050*	627
M53.1050.01	627
M54.2117	628
M70.2000	615
M70E2000	611
M75.2000	615
M75.2910	612, 616
M75.2920	612, 616
M75.ZB05.02	623
M75.ZB05.L2	643
M75.ZB05.L3	643
M75.ZB08.02	623
M75.ZB08.03	623
M75.ZB08.L2	643
M75.ZB08.L3	643
M75.ZB10.02	623
M75.ZB10.03	623
M75.ZB10.L2	620, 621, 643
M75.ZB10.L3	643
M75E2000	611
MZA.2600	612, 616
MZA.5200	632
MZA.5300	628
MZD.2000	627, 641
MZD.2700	611
MZD.2V00	612, 627, 641
MZD.5000	627, 641
MZD.5700	611
MZE.1300	628
MZE.2110	628
MZF.1000.01	628, 632
MZF.1010	628, 632
MZF.1020	628, 632
MZF.1030	612, 616, 628, 632
MZF.1050	612, 616, 628, 632
MZF.2000	612, 616
MZK.1120	628, 632
MZK.1130	628, 632
MZK.190S	627, 631, 635, 638
MZK.2000.01	611, 615, 618, 620
MZK.2008.02	612, 616, 618, 619, 620, 622, 623
MZK.2023	612, 616
MZK.2024	612, 616
MZK.210S	611, 615, 618, 619, 620, 621, 622, 623
MZK.211S	611, 615, 618, 619, 620, 621, 623
MZK.2124	619, 622, 623
MZK.220S	619
MZK.220S.01	611, 615, 619, 621, 622
MZK.224S.01	611, 615, 622
MZK.2400.01	611, 615, 623
MZK.2810.03	611, 615, 619, 622, 623, 624
MZK.880S	627, 631, 634, 635, 636, 637, 638
MZL.1250	628, 632
MZL.2000	616, 618, 619, 620, 621, 622, 623, 624
MZL.2010	616, 618, 620, 622
MZL.2060	616, 620, 621, 623
MZL.2080	616, 624
MZL.2090	616
MZL.2090.03	616
MZL.2500	628, 632
MZM.0040	74, 76, 78, 80, 82, 86, 88, 90, 94, 96, 114, 176, 180, 620, 636, 642
MZM.0050	618, 620, 634, 636, 642
MZM.0053	145, 618, 619, 620, 634, 636, 642
MZM.0061.01	148, 618, 620, 634, 636, 642
MZM.0070	588, 589, 623, 638, 642
MZM.0071	589, 623, 638, 642
MZM.0077	588, 623, 638, 642
MZM.0078	586, 623, 638, 642
MZM.0092.01	637, 642
MZM.0093.02	637, 642
MZM.0095	622, 637, 642
MZM.0292.01	642
MZR.1000	628, 632
MZR.1200	616
MZR.2000	628, 632
MZR.5300.02	628
MZS.1000	616, 618, 619, 620, 621, 622, 623, 624, 628, 632
MZS.1020	632
MZS.2000	616, 623, 628, 632, 634, 635, 636, 637, 638, 639
MZV.2E00	627, 632, 641
MZV.3700	612, 616
MZW.1300	661
T51.1700.04	450, 452, 454, 456, 466, 468, 470, 472
T51.7000.01	422, 427
T51.7601	418, 420, 422, 436, 442
T55.000R	452, 460, 468, 476
T55.1089ZR	452, 460, 468, 476
T55.7150S	452, 460, 468, 476
T55.882W	468, 476
T55.889W	452, 460
T57.1140S	456, 464, 472, 480
T57.7400.01	252, 442
T60.000D	246, 298, 352, 436
T60.1125W	246, 298, 352, 436
T60.300D	246, 298, 352, 436
T60B000H	352, 354
T60B3030	352
T60B3130	352
T60B3330	352
T60B3530	352
T60B3560	352
T60H4040	298
T60H4140	298
T60H4340	298
T60H4540	298
T60H4570	298
T60L7040	246, 436
T60L7140	246, 436
T60L7340	246, 436
T60L7540	246, 436
T60L7570	246, 436
T60L9340	246
T60L9540	246
T65.1000.02	652, 673
T65.1100	652, 674
T65.5090	677
T65.9000	673, 674
Z10A3000.03	360, 366, 372, 376, 380, 494, 500, 504, 508, 514, 518
Z10A3006	360, 366, 376, 380
Z10A3H00	360, 366, 376, 380
Z10C5005	570
Z10C5007	568
Z10C500A	564, 566, 568, 570
Z10D01E0.01	360, 366, 494, 518
Z10D01EA.01	360, 366, 494, 518
Z10D0311	372, 500, 504, 508
Z10D0316	372, 500
Z10D5210	376, 508
Z10D6252	380, 514
Z10K0009	21, 25, 33, 39, 45, 361, 367, 373, 377, 381, 388, 495, 501, 505, 509, 515, 519, 524, 566, 568
Z10K008S	361, 388, 495, 504, 524
Z10K050S	361, 388, 495, 504, 524
Z10K120S	361, 388, 495, 504, 524
Z10K160S	361, 388, 495, 504, 524
Z10K300A	566, 568
Z10K800AE	21, 25, 33, 39, 45, 360, 366, 372, 376, 380, 494, 500, 504, 508, 514, 518
Z10M200A	20, 24, 33, 39, 45, 361, 367, 372, 376, 380, 494, 500, 504, 508, 514, 518, 566, 568, 641

Cikkszám	Oldal
Z10M200B	20, 24, 33, 39, 45, 361, 367, 372, 376, 380, 494, 500, 504, 508, 514, 518, 566, 568, 641
Z10M200C	20, 24, 33, 39, 45, 361, 367, 372, 376, 380, 494, 500, 504, 508, 514, 518, 566, 568, 641
Z10M200D	20, 24, 33, 39, 45, 361, 367, 372, 376, 380, 494, 500, 504, 508, 514, 518, 566, 568, 641
Z10M200E	20, 24, 33, 39, 45, 361, 367, 372, 376, 380, 494, 500, 504, 508, 514, 518, 566, 568, 641
Z10M200E.OS	20, 24, 33, 39, 45, 361, 367, 372, 376, 380, 494, 500, 504, 508, 514, 518, 566, 568
Z10M200H	20, 24, 33, 39, 45, 361, 367, 372, 376, 380, 494, 500, 504, 508, 514, 518, 566, 568, 641
Z10M200I	20, 24, 33, 39, 45, 361, 367, 372, 376, 380, 494, 500, 504, 508, 514, 518, 566, 568, 641
Z10M200J	20, 24, 33, 39, 45, 361, 367, 372, 376, 380, 494, 500, 504, 508, 514, 518, 566, 568, 641
Z10M200K	20, 24, 33, 39, 45, 361, 367, 372, 376, 380, 494, 500, 504, 508, 514, 518, 566, 568, 641
Z10M200L	20, 24, 33, 39, 45, 361, 367, 372, 376, 380, 494, 500, 504, 508, 514, 518, 566, 568, 641
Z10M200N	20, 24, 33, 39, 45, 361, 367, 372, 376, 380, 494, 500, 504, 508, 514, 518, 566, 568, 641
Z10M200S.01	20, 24, 33, 39, 45, 361, 367, 372, 376, 380, 494, 500, 504, 508, 514, 518, 566, 568
Z10M200T	20, 24, 33, 39, 45, 361, 367, 372, 376, 380, 494, 500, 504, 508, 514, 518, 566, 568, 641
Z10M200U	20, 24, 33, 39, 45, 361, 367, 372, 376, 380, 494, 500, 504, 508, 514, 518, 566, 568, 641
Z10M200Z	20, 24, 33, 39, 45, 361, 367, 372, 376, 380, 494, 500, 504, 508, 514, 518, 566, 568, 641
Z10NA30BA	384, 522
Z10NA30BAF	21, 25, 33, 39, 45, 564, 570
Z10NA30EA	384, 522
Z10NA30EAF	21, 25, 33, 39, 45, 564, 570
Z10NA30EB	384, 522
Z10NA30EBF	21, 25, 33, 39, 45, 564, 570
Z10NA30EC	384, 522
Z10NA30ECF	21, 25, 33, 39, 45, 564, 570
Z10NA30ED	384, 522
Z10NA30EDF	21, 25, 33, 39, 45, 564, 570
Z10NA30EE	384, 522
Z10NA30EEF	21, 25, 33, 39, 45, 564, 570
Z10NA30EF	384, 522
Z10NA30EFF	21, 25, 33, 39, 45, 564, 570
Z10NA30HD	384, 522
Z10NA30KD	384, 522
Z10NA30KDF	21, 25, 33, 39, 45, 564, 570
Z10NA30UG	384, 522
Z10NA30UGF	21, 25, 33, 39, 45, 564, 570
Z10NA30UJ	384, 522
Z10NA30xy	718, 719
Z10NA30xyF	718, 719
Z10NE030A	20, 24, 33, 39, 44, 360, 367, 372, 376, 380, 494, 500, 504, 508, 514, 518, 566, 568
Z10NE030B	20, 24, 33, 39, 44, 360, 367, 372, 376, 380, 494, 500, 504, 508, 514, 518, 566, 568
Z10NE030C	20, 24, 33, 39, 44, 360, 367, 372, 376, 380, 494, 500, 504, 508, 514, 518, 566, 568
Z10NE030D	20, 24, 33, 39, 44, 360, 367, 372, 376, 380, 494, 500, 504, 508, 514, 518, 566, 568
Z10NE030E	20, 24, 33, 39, 44, 360, 367, 372, 376, 380, 494, 500, 504, 508, 514, 518, 566, 568
Z10NE030F	20, 24, 33, 39, 44, 360, 367, 372, 376, 380, 494, 500, 504, 508, 514, 518, 566, 568
Z10NE030G	20, 24, 33, 39, 44, 360, 367, 372, 376, 380, 494, 500, 504, 508, 514, 518, 566, 568
Z10NE030H	20, 24, 33, 39, 44, 360, 367, 372, 376, 380, 494, 500, 504, 508, 514, 518, 566, 568
Z10NE030J	20, 24, 33, 39, 44, 360, 367, 372, 376, 380, 494, 500, 504, 508, 514, 518, 566, 568
Z10NG000	361, 367, 372, 377, 380, 495, 500, 504, 509, 514, 519, 566, 568
Z10NG120	20, 24, 33, 39, 44, 361, 367, 372, 377, 380, 495, 500, 504, 509, 514, 519, 566, 568
Z10T1143B	376, 508
Z10T1170A	360, 366, 494, 518
Z10T393Wxy1	386
Z10T443Wxy1	386
Z10T493Wxy1	386
Z10T543Wxy1	386
Z10T650AA	360, 366, 494, 518
Z10T700AA	360, 366, 494, 518
Z10T710AA	360, 366, 494, 518
Z10T743Wxy1	386
Z10T750AA	360, 366, 494, 518
Z10T800AA	360, 366, 494, 518
Z10T843Wxy1	386
Z10T__3Wxy1	718, 719
Z10V100E.01	21, 25, 33, 39, 45, 360, 366, 372, 376, 380, 494, 500, 504, 508, 514, 518, 566, 568
Z10ZC00A	361, 377, 381, 388, 495, 524
Z30B000S.04	343
Z30C000S	316, 318, 328
Z30C000S.22	332
Z30CxxxS.6	340
Z30D000S.22	334
Z30D000SL	320, 322, 324, 326, 330
Z30DxxxS.6	340
Z30K000S	312, 314
Z30KxxxS.6	340
Z30M000S.04	308, 310, 332, 334
Z30M383S0W	386
Z30M389S0W	386
Z30M433S0W	386
Z30M439S0W	386
Z30M483S0W	386
Z30M489S0W	386
Z30M533S0W	386
Z30M539S0W	386
Z30M733S0W	386
Z30M833S0W	386
Z30M839S0W	386
Z30MxxxS.6	340
Z30N000S.04	306
Z30NxxxS.6	340
Z31L1036A	310, 314, 318, 322, 326
Z36H367SE01	404
Z36H417SE01	404
Z36H467SE01	404
Z36H517SE01	404
Z40C0002Z	550
Z40D0002Z	550
Z40L0002	550
Z40L1077A	550
Z40L152A	550
Z40L177A	550
Z40L427A	550
Z40L477A	550
Z40L777A	550
Z43L100S	550
Z46L420S	550
Z46L470S	550
Z46L520S	550
Z46L570S	550
Z46L620S	550
Z48.27B0I6	550
Z48.27B0I7	550
Z48.30B0I4	550
Z48.30B0I6	550
Z48.30B0I7	550
Z48.30B0I8	550
Z48.30B0I9	550
Z70.0320	394, 396, 398, 400, 402, 404, 409
Z80.000S	582
Z80.000V	582
Z80S0542BA	582
Z80S0542CA	582
Z80S0560	582
Z80S0760	582
Z80S1260	582
Z80V000A	582
Z80V1163W	582
Z95.4100	574
Z95.4600	574
Z95D4100	574
Z95Q1040A	574
Z96.00T1	239, 292, 584
Z96.10E1	238, 291, 340, 352, 355, 361, 373, 377, 381, 389
Z96.2011	352, 354
ZA7.0700xx-xABD	233, 237
ZA7.0709xx-xAB	233, 237
ZA7.5700.BT	236
ZA7.5709.BT	236
ZAA.3500	396, 398, 400, 402, 404
ZAA.3700	396, 398, 400, 402, 404
ZB4E000S	270, 272, 274, 276, 278, 284
ZB4E00AK	270
ZB4ExxxS.6	291
ZB4K000S	266, 268
ZB4KxxxS.6	291
ZB4M000S	262, 264, 282, 284
ZB4M00AK	284
ZB4MxxxS.6	291
ZB4N000S	260
ZB4NxxxS.6	291
ZB7A0008	240
ZB7C000S	204, 206, 208, 212, 214, 216, 220
ZB7C129S.6S	222
ZB7CxxxS.6	238
ZB7F000S	210
ZB7FxxxS.6	238
ZB7K000S	200, 202
ZB7KxxxS.6	238
ZB7M000S	196, 198, 218
ZB7MxxxS.6	238

Cikkszám	Oldal
ZB7N000S	194
ZB7NxxxS.6	238
ZC4U10E0	535
ZC4U10F0	535
ZC4U11E0	535
ZC7A0P0C	533
ZC7A0P0F	533
ZC7A0U0C	533
ZC7A0U0F	533
ZC7A0U0K	530
ZC7A0U0M	530
ZC7B0100S	534
ZC7B0200S	534
ZC7C0000	539
ZC7C0001	539
ZC7F300RHU	536
ZC7F300RSU	533
ZC7F400RHP	536
ZC7F400RSP	533
ZC7G0P0I	539
ZC7M0200	539
ZC7Q010SH	531
ZC7Q010SS	530
ZC7Q020SH	531
ZC7Q020SS	530
ZC7Q0P0FH	536
ZC7Q0P0FS	533
ZC7Q0U0FH	536
ZC7Q0U0FS	533
ZC7Q0U0SH	531
ZC7Q0U0SS	530
ZC7S300RHU	531
ZC7S300RSU	530
ZC7S450BH3	531
ZC7S450BS3	530
ZC7S450RH1	531
ZC7S450RH2	531
ZC7S450RS1	530, 534
ZC7S450RS2	530, 534
ZC7S500BH3	531
ZC7S500BS3	530
ZC7S500RH1	531
ZC7S500RH2	531
ZC7S500RS1	530, 534
ZC7S500RS2	530, 534
ZC7S550BH3	531
ZC7S550BS3	530
ZC7S550RH1	531
ZC7S550RH2	531
ZC7S550RS1	530, 534
ZC7S550RS2	530, 534
ZC7S600BH3	531
ZC7S600BS3	530
ZC7S600RH1	531
ZC7S600RH2	531
ZC7S600RS1	530, 534
ZC7S600RS2	530, 534
ZC7S650BH3	531
ZC7S650BS3	530
ZC7S650RH1	531
ZC7S650RH2	531
ZC7S650RS1	530, 534
ZC7S650RS2	530, 534
ZC7T0350	539, 555
ZC7U10E0	535
ZC7U10F0	535
ZC7U11E0	535
ZE4H1058G	290
ZE4H1064G	290
ZE4H458G	290
ZE4H464G	290

Cikkszám	Oldal
ZE4HxxxxG	278
ZE4L1058G	290
ZE4L1064G	290
ZE4L458G	290
ZE4L464G	290
ZE4LxxxxG	278
ZE4M360G	290
ZE4M410G	290
ZE4M460G	290
ZE4M510G	290
ZE4Mxx0G	272
ZE7S338G	228
ZE7S388G	228
ZE7S438G	228
ZE7S488G	228
ZE7S538G	228
ZE7Sxx8G	212, 214, 216
ZE7V1082G	228
ZE7V1088G	228
ZE7V482G	228
ZE7V488G	228
ZE7VxxxxG	206, 214
ZE7W1082G	228
ZE7W1088G	228
ZE7W482G	228
ZE7W488G	228
ZE7WxxxxG	206, 214
ZF4.1002	260, 262, 266, 270, 272, 274, 282, 284
ZF4.10I2	260, 262, 266, 270, 272, 274
ZF4.10T2	260, 262, 266, 270, 272, 274, 282, 284, 584
ZF4.5002	270, 272, 274, 284
ZF4.5012	270, 272, 274, 284
ZF4.50I2	270, 272, 274, 284
ZF4.50T2	270, 272, 274, 284, 584
ZF7C7002	204, 210, 212, 220, 222
ZF7C70E2	204, 210, 212, 220, 222
ZF7C70T2	204, 210, 212, 220, 222, 584
ZF7K7002	200
ZF7K70E2	200
ZF7K70T2	200, 584
ZF7M7002	196, 204, 210, 212, 218, 220, 222
ZF7M70E2	196, 204, 210, 212, 218, 220, 222
ZF7M70T2	196, 204, 210, 212, 218, 220, 222, 584
ZF7N7002	194
ZF7N70E2	194
ZF7N70T2	194, 584
ZFZ.30G0I	556
ZFZ.40G0I	556
ZFZ.45G0I	556
ZI4.0MS1	264
ZI4.1KS1	268
ZI4.2ES1	276
ZI4.4ES1	278
ZI7.0KI0	202
ZI7.0KS0	202
ZI7.0M07	198, 202, 264, 268
ZI7.0MI0	198
ZI7.0MS0	198
ZI7.2CI0	206, 214
ZI7.2CS0	206, 214
ZI7.3CI0	208, 216
ZI7.3CS0	208, 216
ZIF.3000	396
ZIF.3010	394
ZIF.3030	398
ZIF.3050	400
ZIF.71K0	314
ZIF.71M0	310
ZIF.74C0	318

Cikkszám	Oldal
ZIF.74D0	322, 326
ZIF.80M5	310, 314
ZIF.80M7	310, 314
ZL4.270S.E	274, 276, 278, 284
ZL4.300S.E	274, 276, 278, 284
ZL4.350S.E	274, 276, 278, 284
ZL4.400S.E	274, 276, 278, 284
ZL4.450S.E	274, 276, 278, 284
ZL4.500S.E	274, 276, 278, 284
ZL4.550S.E	274, 276, 278, 284
ZL4.600S.E	274, 276, 278, 284
ZL4M00808	272
ZME.0710	653, 680
ZME.0730	653, 681
ZME.1600.01	682
ZME.1610	682
ZME.2700	682
ZME.5320	653, 682
ZML.0040.02	652, 659
ZML.0050	652, 675
ZML.0330	652, 670
ZML.1090	652, 660
ZML.1150.02	652, 671
ZML.1500	686
ZML.1510	686
ZML.2200	653, 683
ZML.3510	653, 686
ZML.3580.01	686
ZML.3600	686
ZML.3710	653, 684
ZML.4010	653, 685
ZML.7000	652, 669
ZML.8000.02	686
ZML.8030	653, 692
ZML.805S	653, 692
ZMM.0350	645, 649
ZMM.0400	645, 648
ZMM.0700*20	647
ZMM.0700.01	645, 647
ZMM.075N	647, 648, 649
ZMM.2500	645, 646
ZMZ.20S1	646
ZMZ.20S2	646
ZMZ.20S6	646
ZOU.30U1I	556
ZR4.1059U	276, 535
ZR4.270RS.E	270
ZR4.300RS.E	270
ZR4.350RS.E	270
ZR4.400RS.E	270
ZR4.450RS.E	270
ZR4.500RS.E	270
ZR4.550RS.E	270
ZR4.600RS.E	270
ZR7.1080U	208, 216, 535
ZRE.321S.ID	402, 404
ZRE.363A.ID	427, 486
ZRE.371S.ID	402, 404
ZRE.413A.ID	427, 486
ZRE.421S.ID	402, 404
ZRE.443A.ID	427, 486
ZRE.463A.ID	427, 486
ZRE.471S.ID	402, 404
ZRE.483A.ID	427, 486
ZRE.513A.ID	427, 486
ZRE.521S.ID	402, 404
ZRE.543A.ID	427, 486
ZRE.563A.ID	427, 486
ZRE.613A.ID	427, 486
ZRF.2200.01	328, 330
ZRG.000R5F	328, 330

Cikkszám	Oldal
ZRG.1046Z	318, 322, 326
ZRG.1094U	428
ZRG.1104Q	551
ZRG.1104U	411, 412
ZRG.179Q	551
ZRG.204Q	551
ZRG.207RSIC	316, 318, 320, 322, 324, 326, 328, 330
ZRG.237RSIC	316, 318, 320, 322, 324, 326, 328, 330
ZRG.287RSIC	316, 318, 320, 322, 324, 326, 328, 330
ZRG.337RSIC	316, 318, 320, 322, 324, 326, 328, 330
ZRG.387RSIC	316, 318, 320, 322, 324, 326, 328, 330, 332, 334
ZRG.437RSIC	316, 318, 320, 322, 324, 326, 328, 330, 332, 334
ZRG.454Q	551
ZRG.487RSIC	316, 318, 320, 322, 324, 326, 328, 330, 332, 334
ZRG.504Q	551
ZRG.537RSIC	316, 318, 320, 322, 324, 326, 328, 330, 332, 334
ZRG.587RSIC	316, 318, 320, 322, 324, 326, 328, 330, 332, 334
ZRG.804Q	551
ZRM.5500	408
ZRR.5200	342
ZRU.00F0	411, 412
ZRU.00Z0	411
ZRU.01E0	551
ZRU.10B1E	412
ZRU.11F0	551
ZS4.400MU	292
ZS4.650MU	292
ZS7M400LU	239
ZS7M400MU	418, 420, 422, 426, 442
ZS7M600MU	418, 420, 422, 426, 442
ZS7M650LU	239
ZS7M750MU	418, 420, 422, 426, 442
ZSD.1200S	407
ZSF.1200	396, 398, 400, 402, 404
ZSF.1300	396, 398, 400, 402, 404
ZSF.130E	396, 398, 400, 402, 404
ZSF.1510	394
ZSF.1610	394
ZSF.1700	396, 398, 400, 402, 404
ZSF.1800	396, 398, 400, 402, 404
ZSF.35A2	306, 308, 312, 316, 320, 324, 328, 330, 332, 334
ZSF.36A2	306, 308, 312, 316, 320, 324, 332, 334
ZSF.39A2	306, 308, 312, 316, 320, 324, 332, 334
ZSI.010Q	549
ZSI.010SI	549
ZSI.020Q	549
ZSI.020SI	549
ZSI.030SI	549
ZSI.040SI	549
ZSI.12VEI4	542
ZSI.12VEI6	542
ZSI.12VEI7	542
ZSI.12VUI4	544
ZSI.12VUI6	544
ZSI.12VUI7	544
ZSI.450BI1N	542, 544, 546, 548
ZSI.450BI2N	542, 548
ZSI.450BI3E	542, 548
ZSI.450BI3N	542, 546, 548
ZSI.450FI1	548

Cikkszám	Oldal
ZSI.450FI2N	542, 544, 548
ZSI.450FI3	544, 546, 548
ZSI.450KI2N	544, 546, 548
ZSI.450KI3N	544, 546, 548
ZSI.450KI4N	542, 546, 548
ZSI.450MI3	546, 548
ZSI.500BI1N	542, 544, 546, 548
ZSI.500BI2N	542, 548
ZSI.500BI3	542, 546, 548
ZSI.500BI3E	542, 548
ZSI.500FI1	548
ZSI.500FI2N	542, 544, 548
ZSI.500FI3	544, 546, 548
ZSI.500KI2N	544, 546, 548
ZSI.500KI3N	544, 546, 548
ZSI.500KI4	542, 546, 548
ZSI.500MI3	546, 548
ZSI.550BI1N	542, 544, 546, 548
ZSI.550BI2N	542, 548
ZSI.550BI3	542, 546, 548
ZSI.550FI1	548
ZSI.550FI2N	542, 544, 548
ZSI.550FI3	544, 548
ZSI.550KI2N	544, 546, 548
ZSI.550KI3N	544, 546, 548
ZSI.550KI4	542, 546, 548
ZSI.550MI3	546, 548
ZSI.60VEI4	542
ZSI.60VEI6	542
ZSI.60VEI7	542
ZSI.60VUI4	544
ZSI.60VUI6	544
ZSI.60VUI7	544
ZSI.90VEI4	542
ZSI.90VEI6	542
ZSI.90VEI7	542
ZSI.90VUI4	544
ZSI.90VUI6	544
ZSI.90VUI7	544
ZST.1089W	424, 482
ZST.1160W	252, 424, 442, 482
ZST.410TT	454, 462, 485
ZST.410TV	450, 458, 485
ZST.450BA	341
ZST.500BA	341
ZST.550BA	341
ZST.600BA	341
ZST.600TV	450, 458, 485
ZST.650BA	341
ZST.650TT	454, 462, 485
ZST.750TV	450, 485
ZSZ.01F0	549, 555
ZSZ.01F1	549, 555
ZSZ.02F0	549, 555
ZSZ.02F1	549, 555
ZSZ.02M0	549, 555
ZTU.00D0	428
ZTU.00Z0	428
ZV4.1042M	264, 268, 276
ZV4.1042NN	278
ZV7.1043C01	198, 202, 208, 216
ZV7.1043MN1	206, 214

Look for our FSC™-certified products

FSC
www.fsc.org
FSC™ C115115

Technikai és termékprogram változások lehetségesek.
Minden tartalom a Blum Copyright alatt áll.
KA-150/6HU-HU/07.23
IDNR 000.000.0

Blum Hungária Kft.
2600 Vác
Gödöllői út 16/14
Tel.: +36/27/510 140
Fax: +36/27/510 141
E-Mail: info.hu@blum.com
www.blum.com

Julius Blum GmbH
Beschlägefabrik
6973 Höchst, Austria
Tel.: +43/5578/705-0
Fax: +43/5578/705-44
E-Mail: info@blum.com
www.blum.com

Az ausztriai, lengyelországi és kínai helyszíneink a lent felsorolt tanúsítványokkal rendelkeznek.
Az amerikai helyszínünk ISO 9001 tanúsítvánnyal rendelkezik.
A brazíliai helyszínünk ISO 9001, ISO 14001 és ISO 45001 tanúsítvánnyal rendelkezik.

ISO 9001 Certified Quality System
ISO 14001 Certified Environmental System
ISO 50001 Certified Energy System

blum®